SurroundCook 600 Eraldiseisev pliit - laius 50 cm

LKR540200X

Keraamiline pliidiplaat – alternatiiv gaasiga toiduvalmistamisele

Keraamiline pliidiplaat on kiire ja kergesti puhastatav alternatiiv gaasile. Keraamilised tsoonid kuumenevad kiiresti ja täpselt, et toiduvalmistamine oleks muretu.

Elektroonilise taimeriga keraamiline elektripliit.

Toote omadused

Multifunktsionaalne ahi – kõige parema küpsetamisvõimega
See multifunktsionaalne ahi tagab, et kõik teie road on kiirelt ja ühtlaselt küpsetatud täiuslikkuseni.

Must email – vastupidav ja kergesti puhastatav
Must email on optimaalne materjal, mida kasutatakse ahjuõõnsuses. Tugev, vastupidav ja kergesti puhastatav, lihtsustab küpsemisprotsessi.

Taimeri kasutamine ennetab üleküpsetamist
Tagamaks, et teie road ei ole kunagi üleküpsenud, on sellel ahjul elektrooniline taimer, mis lülitab kuumuse välja, kui määratud aeg on täis.

Ahjusiinid – paindlikuma toiduvalmistamise tagamiseks
Tehke oma toiduvalmistamine teleskoopsiinidega sujuvamaks. Köögiviljade ahjust kätte saamiseks libistage ahjupanni enda poole ja tõstke see välja. Samuti saate muuta kohta, kuhu kandur on paigaldatud, tehes sellest kõige ergonoomilisema toiduvalmistamise tarviku.

Eemaldatav klaasuks – nii lihtne puhastada
Klaasukse ja selle klaaspaneelid saate täielikult eemaldada, tehes puhastamise kiireks.

- Pliit elektriahju ja elektripliidiplaadiga
- Pliidiplaadi tüüp: klaaskeraamiline
- Vasak eesmine keeduala: kahe rõngaga keeduala, Hilight, 1700W (1700W/700W)/180/120mm
- Vasak tagumine keeduala: Hilight, 1200W/140mm
- Parem eesmine keeduala: Hilight, 1200W/140mm
- Parem tagumine keeduala: Hilight, 1800W/180mm
- Ahju tüüp: elekter
- Ahju funktsioonid: altkuumutus, pöördõhk, pöördõhk + ülaltkuumutus, grill, ringküttekeha + pöördõhk, ülalt- ja altkuumutus
- Juhtnupud 4 reguleeritavale küttealale
- Ahju sisemus: must email
- Kergesti puhastatav ahjuuks
- Ahju auruava pliidiplaadi tagaosas
- Ahju programmeerimise funktsioonid: helisignaal, kestvuse näit, minutilugeja, aja näit
- Tarvikusahtel

SurroundCook 600 Eraldiseisev pliit - laius 50 cm

LKR540200X

Toote tehnilised andmed

Tüüp	Eraldiseisev	Lisatarvikud	restidega teleskoopsiinid
Mõõdud	50x60	Netokaal, kg	42
Ahju tüüp	ventilaator + ringküttekeha		
Puhastus	must email		
Avade arv	1		
Värvus	roostevaba teras		
Ahju termostaat	üleval		
Taimeri tüüp	SET		
Ahju elektrooniline reguleerimine	SET (IEC60335-2-6 Amd.1)		
Elektroonilised funktsioonid	helisignaal, kestvuse näit, minutilugeja, aja näit		
Küpsetusrežiimid	altkuumutus, pöördõhk, pöördõhk + ülaltkuumutus, grill, ringküttekeha + pöördõhk, ülalt- ja altkuumutus		
Laius, mm	500		
Sügavus, mm	600		
Sagedus	50-60		
Pinge, V	230		
Kaitse, A	2x40, 3x32, 3x20, 4x16		
Juhe	Ei		
Energiaklass	A		
Energiakulu ülalt- ja altkuumutusega, kWh	0.84		
Grilli tüüp	Elektriliselt fikseeritud		
Largest surface area cmý - Top Oven	1164		
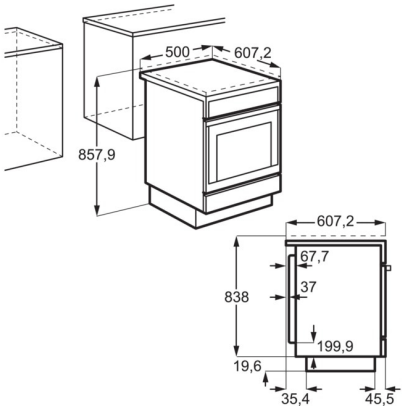
PSGBCO200DE00004