standart

make your life easier

INSTRUCTION MANUAL / KASUTUSJUHEND / LIETOŠANAS INSTRUKCIJA / NAUDOJIMO INSTRUKCIJA / ИНСТРУКЦИЯ ПО ЭКСПЛУАТАЦИИ

MICROWAVE OVEN
AG720CPV

EE MIKROLAINEAHI

LV MIKROVIĻŅU KRĀSNS

LT MIKROBANGŲ KROSNELĖ

RU МИКРОВОЛНОВАЯ ПЕЧЬ

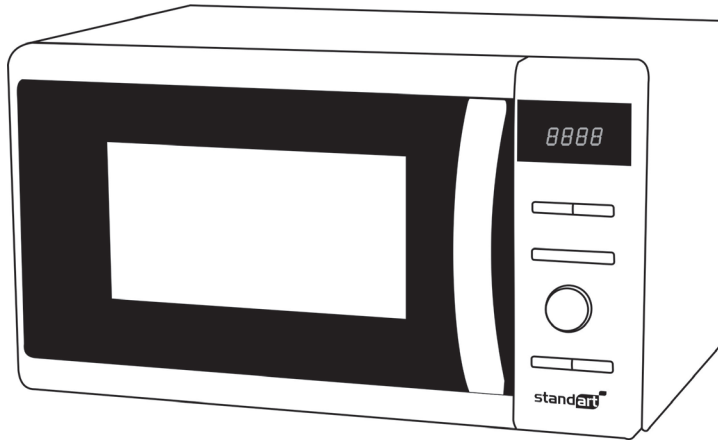

PLEASE READ CAREFULLY AND KEEP THE INSTRUCTION WELL / LUGEGE JUHENDIT TÄHELEPANELIKULT JA SÄILITAGE SEE / RŪPĪGI IZLASIET INSTRUKCIJU UN NOVIETOJIET TO DROŠĀ VIETĀ IZMANTOŠANAI NĀKOTNĒ / ATIDŽIAI PERSKAITYKITE IR SAUGIAI PASIDĖKITE, JEI PRIREIKTŲ NAUDOJIMUI ATEITYJE / ВНИМАТЕЛЬНО ПРОЧИТАЙТЕ ИНСТРУКЦИЮ И СОХРАНИТЕ ЕЕ НА БУДУЩЕЕ

TECHNICAL SPECIFICATION:

MODEL	AG720CPV
RATED VOLTAGE	230 V~ , 50 Hz
RATED INPUT POWER (MICROWAVE)	1050 W
RATED OUTPUT POWER (MICROWAVE)	700 W
RATED INPUT POWER (GRILL)	1000 W
OVEN CAPACITY	20 l
TURNTABLE DIAMETER	∅ 255 mm
EXTERNAL DIMENSIONS	440×356×259 mm
NET WEIGHT	APPROX.10.6 kg

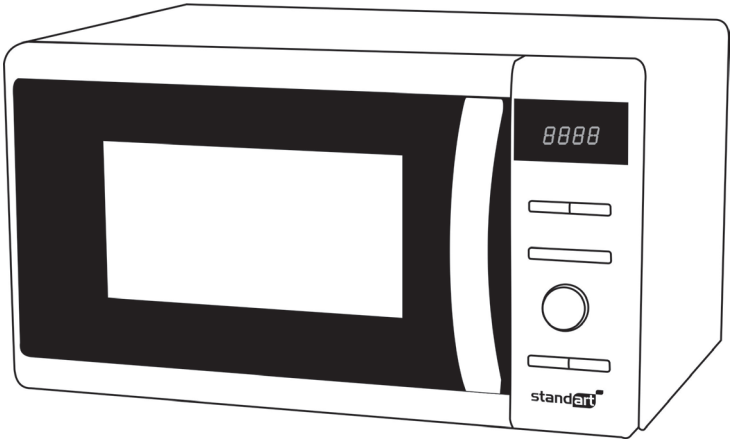

PRECAUTIONS TO AVOID POSSIBLE EXPOSURE TO EXCESSIVE MICROWAVE ENERGY

(a) Do not attempt to operate this oven with the door open since this can result in harmful exposure to microwave energy. It is important not to break or tamper with the safety interlocks.
(b) Do not place any object between the oven front face and the door or allow soil or cleaner residue to accumulate on sealing surfaces.
(c) WARNING: If the door or door seals are damaged, the oven must not be operated until it has been repaired by a competent person.

ADDENDUM
If the apparatus is not maintained in a good state of cleanliness, its surface could be degraded and affect the lifespan of the apparatus and lead to a dangerous situation.

IMPORTANT SAFETY INSTRUCTIONS WARNING

To reduce the risk of fire, electric shock, injury to persons or exposure to excessive microwave oven energy when using your appliance, follow basic precautions, including the following:
1. Read and follow the specific:"PRECAUTIONS TO AVOID POSSIBLE EXPOSURE TO EXCESSIVE MICROWAVE ENERGY".
2. This appliance can be used by children aged from 8 years and above and persons with reduced physical, sensory or mental capabilities or lack of experience and knowledge if they have been given supervision or instruction concerning use of the appliance in a safe way and understand the hazards involved. Children shall not play with the appliance. Cleaning and user maintenance shall not be made by children unless they are older than 8 and supervised. Children less than 8 years of age shall be kept away unless continuously supervised.
3. Keep the appliance and its cord out of reach of children less than 8 years.
4. If the supply cord is damaged, it must be replaced by the manufacturer, its service agent or similarly qualified persons in order to avoid a hazard. (For appliance with type Y attachment.)
5. WARNING: Ensure that the appliance is switched off before replacing the lamp to avoid the possibility of electric shock.
6. WARNING: It is hazardous for anyone other than a competent person to carry out any service or repair operation that involves the removal of a cover which gives protection against exposure to microwave energy.
7. WARNING: Liquids and other foods must not be heated in sealed containers since they are liable to explode.
8. When heating food in plastic or paper containers, keep an eye on the oven due to the possibility of ignition.
9. Only use utensils that are suitable for use in microwave ovens.
10. If smoke is emitted, switch off or unplug the appliance and keep the door closed in order to stifle any flames.

11. Microwave heating of beverages can result in delayed eruptive boiling, therefore care must be taken when handling the container.
12. The contents of feeding bottles and baby food jars shall be stirred or shaken and the temperature checked before consumption, in order to avoid burns.
13. Eggs in their shell and whole hard-boiled eggs should not be heated in microwave ovens since they may explode, even after microwave heating has ended.
14. The oven should be cleaned regularly and any food deposits removed.
15. Failure to maintain the oven in a clean condition could lead to deterioration of the surface that could adversely affect the life of the appliance and possibly result in a hazardous situation.
16. The appliance must not be installed behind a decorative door in order to avoid overheating. (This is not applicable for appliances with decorative door.)
17. Only use the temperature probe recommended for this oven. (For ovens provided with a facility to use a temperature-sensing probe.)
18. The microwave oven shall not be placed in a cabinet unless it has been tested in a cabinet.
19. The microwave oven must be operated with the decorative door open. (For ovens with a decorative door.)
20. This appliance is intended to be used in household and similar applications such as:
- staff kitchen areas in shops, offices and other working environments;
- by clients in hotels, motels and other residential type environments;
- farm houses;
- bed and breakfast type environments.
21. The microwave oven is intended for heating food and beverages. Drying of food or clothing and heating of warming pads, slippers, sponges, damp cloth and similar may lead to risk of injury, ignition or fire.
22. Metallic containers for food and beverages are not allowed during microwave cooking.
23. The appliance shall not be cleaned with a steam cleaner.
24. The appliance is intended to be used freestanding.
25. The rear surface of appliances shall be placed against a wall.
26. The appliances are not intended to be operated by means of an external timer or separate remote-control system.
27. The temperature of accessible surfaces may be high when the appliance is operating.
28. WARNING: When the appliance is operated in the combination mode, children should only use the oven under adult supervision due to the temperatures generated.

READ CAREFULLY AND KEEP FOR FUTURE REFERENCE

TO REDUCE THE RISK OF INJURY TO PERSONS GROUNDING INSTALLATION

DANGER

Electric shock hazard. Touching some of the internal components can cause serious personal injury or death. Do not disassemble this appliance.

WARNING
Electric shock hazard. Improper use of the grounding can result in electric shock. Do not plug into an outlet until appliance is properly installed and grounded.
This appliance must be grounded. In the event of an electrical short circuit, grounding reduces the risk of electric shock by providing an escape wire for the electric current. This appliance is equipped with a cord having a grounding wire with a grounding plug. The plug must be plugged into an outlet that is properly installed and grounded.
Consult a qualified electrician or serviceman if the grounding instructions are not completely understood or if doubt exists as to whether the appliance is properly grounded.
If it is necessary to use an extension cord, use only a 3-wire extension cord.
1. A short power-supply cord is provided to reduce the risks resulting from becoming entangled in or tripping over a longer cord.
2. If a long cord set or extension cord is used:
1) The marked electrical rating of the cord set or extension cord should be at least as great as the electrical rating of the appliance.
2) The extension cord must be a grounding-type 3-wire cord.
3) The long cord should be arranged so that it will not drape over the counter top or tabletop where it can be pulled on by children or tripped over unintentionally.

CLEANING
Be sure to unplug the appliance from the power supply.
1. Clean the cavity of the oven after using with a slightly damp cloth.
2. Clean the accessories in the usual way in soapy water.
3. The door frame and seal and neighbouring parts must be cleaned carefully with a damp cloth when they are dirty.
4. Do not use harsh abrasive cleaners or sharp metal scrapers to clean the oven door glass since they can scratch the surface, which may result in shattering of the glass.
5. Cleaning tip - for easier cleaning of the cavity walls that the food cooked can touch: place half a lemon in a bowl, add 300 ml (1/2 pint) water and heat on 100 % microwave power for 10 minutes. Wipe the oven clean using a soft, dry cloth.

UTENSILS CAUTION

PERSONAL INJURY HAZARD
It is hazardous for anyone other than a competent person to carry out any service or repair operation that involves the removal of a cover which gives protection against exposure to microwave energy. See the instructions on "Materials you can use in microwave oven or to be avoided in microwave oven". There may be certain non-metallic utensils that are not safe to use for microwaving. If in doubt, you can test the utensil in question following the procedure below.
Utensil test:
1. Fill a microwave-safe container with 1 cup of cold water (250 ml) along with the utensil in question.

2. Cook on maximum power for 1 minute.
3. Carefully feel the utensil. If the empty utensil is warm, do not use it for microwave cooking.
4. Do not exceed 1 minute cooking time.

MATERIALS YOU CAN USE IN MICROWAVE OVEN

UTENSILS	REMARKS
Browning dish	Follow manufacturer's instructions. The bottom of browning dish must be at least 3/16 inch (5 mm) above the turntable. Incorrect usage may cause the turntable to break.
Dinnerware	Microwave-safe only. Follow manufacturer's instructions. Do not use cracked or chipped dishes.
Glass jars	Always remove lid. Use only to heat food until just warm. Most glass jars are not heat resistant and may break.
Glassware	Heat-resistant oven glassware only. Make sure there is no metallic trim. Do not use cracked or chipped dishes.
Oven cooking bags	Follow manufacturer's instructions. Do not close with metal tie. Make slits to allow steam to escape.
Paper plates and cups	Use for short-term cooking/warming only. Do not leave oven unattended while cooking.
Paper towels	Use to cover food for reheating and absorbing fat. Use with supervision for a short-term cooking only.
Parchment paper	Use as a cover to prevent splattering or a wrap for steaming.
Plastic	Microwave-safe only. Follow the manufacturer's instructions. Should be labeled "Microwave Safe". Some plastic containers soften, as the food inside gets hot. "Boiling bags" and tightly closed plastic bags should be slit, pierced or vented as directed by package.
Plastic wrap	Microwave-safe only. Use to cover food during cooking to retain moisture. Do not allow plastic wrap to touch food.
Thermometers	Microwave-safe only (meat and candy thermometers).
Wax paper	Use as a cover to prevent splattering and retain moisture.

MATERIALS TO BE AVOIDED IN MICROWAVE OVEN

UTENSILS	REMARKS
Aluminum tray	May cause arcing. Transfer food into microwave-safe dish.
Food carton with metal handle	May cause arcing. Transfer food into microwave-safe dish.
Metal or metal-trimmed utensils	Metal shields the food from microwave energy. Metal trim may cause arcing.
Metal twist ties	May cause arcing and could cause a fire in the oven.
Paper bags	May cause a fire in the oven.
Plastic foam	Plastic foam may melt or contaminate the liquid inside when exposed to high temperature.
Wood	Wood will dry out when used in the microwave oven and may split or crack.

SETTING UP YOUR OVEN

NAMES OF OVEN PARTS AND ACCESSORIES

Remove the oven and all materials from the carton and oven cavity. Your oven comes with the following accessories:

Glass tray – 1

Turntable ring assembly – 1

Instruction Manual – 1

A) Control panel
B) Turntable shaft
C) Turntable ring assembly
D) Glass tray
E) Observation window
F) Door assembly
G) Safety interlock system

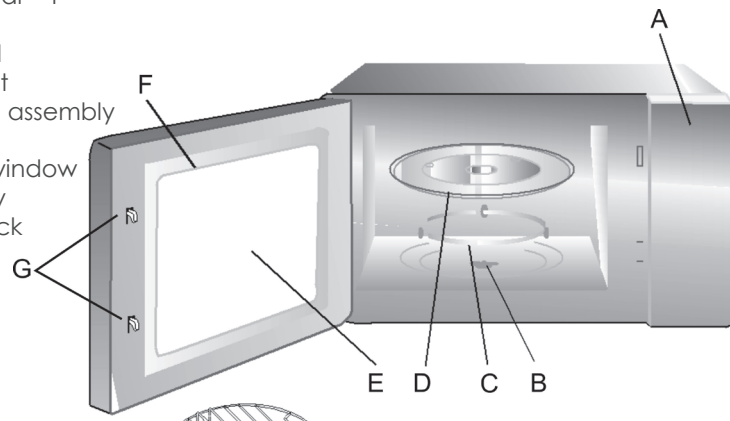

Grill rack (Can not be used in microwave function and must be placed on the glass tray)

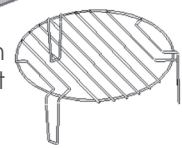

TURNTABLE INSTALLATION

a. Never place the glass tray upside down. The glass tray should never be restricted.

b. Both glass tray and turntable ring assembly must always be used during cooking.

c. All food and containers of food are always placed on the glass tray for cooking.

d. If glass tray or turntable ring assembly cracks or breaks, contact your nearest authorized service center.

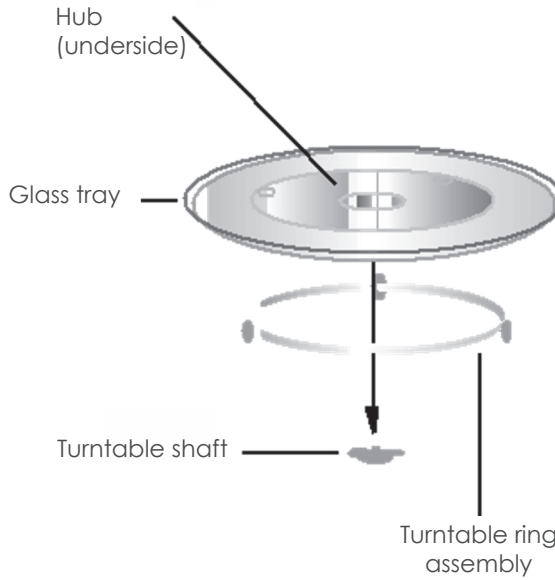

COUNTERTOP INSTALLATION

Remove all packing material and accessories. Examine the oven for any damage such as dents or broken door. Do not install if oven is damaged.

Cabinet: Remove any protective film found on the microwave oven cabinet surface. Do not remove the light brown Mica cover that is attached to the oven cavity to protect the magnetron.

INSTALLATION

1. Select a level surface that provide enough open space for the intake and/or outlet vents.

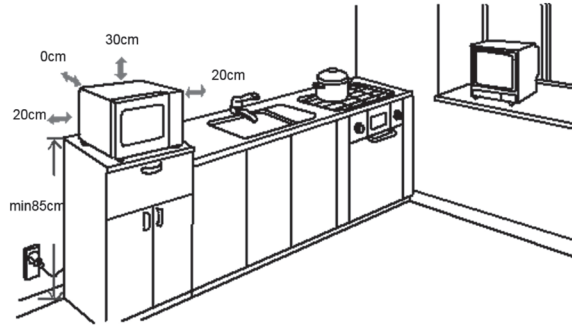

(1) The minimum installation height is 85 cm.
(2) The rear surface of appliance shall be placed against a wall.
Leave a minimum clearance of 30 cm above the oven, a minimum clearance of 20 cm is required between the oven and any adjacent walls.
(3) Do not remove the legs from the bottom of the oven.
(4) Blocking the intake and/ or outlet openings can damage the oven.
(5) Place the oven as far away from radios and TV as possible. Operation of microwave oven may cause interference to your radio or TV reception.
2. Plug your oven into a standard household outlet. Be sure the voltage and the frequency is the same as the voltage and the frequency on the rating label.
WARNING: Do not install oven over a range cooktop or other heat-producing appliance. If installed near or over a heat source, the oven could be damaged and the warranty would be void.
The accessible surface may be hot during operation.



OPERATION INSTRUCTION

This microwave oven uses modern electronic control to adjust cooking parameters to meet your needs better for cooking.
1. Clock setting
When the microwave oven is electrified, the oven will display "0:00", buzzer will ring once.
1) Press "CLOCK/PRE-SET", the hour figure flash;
2) Turn "" to adjust the hour figures, the input time should be within 0–23.
3) Press "CLOCK/PRE-SET", the minute figures will flash.
4) Turn "" to adjust the minute figures, the input time should be within 0–59.
5) Press "CLOCK/PRE-SET" to finish clock setting. ":" will flash.
Note: 1) If the clock is not set, it would not function when powered.
2) During the process of clock setting, if no oppreation in 1 minute, the

oven will go back to the previous status automatically.

2. Microwave cooking

1) Press the "Micro./Grill/Combi." key once, and "P100" display.

2) Press "Micro./Grill/Combi." for times or turn "" to select the microwave power "P100", "P80", "P50", "P30", "P10" will display in order.

3) Press "START/+30SEC./CONFIRM" to confirm.

4) Turn "" to adjust the cooking time. (The time setting should be 0:05- 95:00.)

5) Press "START/+30SEC./CONFIRM" to start cooking.

NOTE: the step quantities for the adjustment time of the coding switch are as follow:

0–1 min	:	5 seconds
1–5 min	:	10 seconds
5–10 min	:	30 seconds
10–30 min	:	1 minute
30–95 min	:	5 minutes

Microwave power chart

Microwave power	100 %	80 %	50 %	30 %	10 %
Display	P100	P80	P50	P30	P10

3.Grill cooking

1) Press the "Micro./Grill/Combi." key once, and "P100" display.

2) Press "Micro./Grill/Combi." for times or turn "" to select the grill power.

3) Press "START/+30SEC./CONFIRM" to confirm when the LED display "G".

4)Turn "" to adjust the grill time. (The time setting should be 0:05- 95:00.)

5) Press "START/+30SEC./CONFIRM" to start cooking.

Note: if half the grill time passes, the oven sounds twice, and this is normal. In order to have a better effect of grilling food, you should turn the food over, close the door,and then press "START/+30 SEC./CONFIRM" to continue cooking. If no operation, it will continue working.

4.Combination cooking

1) Press the "Micro./Grill/Combi." key once, and "P100" display.

2) Press "Micro./Grill/Combi." for times or turn "" to select the combination power "C-1(55 % microwave + 45 % grill)" and "C-2(36 % microwave + 64 % grill)" will display in order.

3) Press "START/+30SEC./CONFIRM" to confirm.

4) Turn "" to adjust the cooking time. (The time setting should be 0:05- 95:00.)

5) Press "START/+30SEC./CONFIRM" to start cooking.

5. Speedy cooking

1) In waiting state, press "START/+30SEC./CONFIRM" key to cook with 100 % power level for 30 seconds. Each press on the same key can increase 30 seconds. The maximum cooking time is 95 minutes.

2) During the microwave,grill and combination cooking and time defrost pro-

cess, press "START/+30SEC./CONFIRM" to increase the cooking time.

3) In waiting states, turn "" left to choose the cooking time directly. After choosing the time, press "START/+30SEC./CONFIRM" to start cooking. The microwave power is 100%.

Note: under the states of auto menu and weight defrost, cooking time cannot be increased by pressing "START/+30SEC./CONFIRM"

6. Defrost by weight

1) Press "W.T./TIME DEFROST" once, the screen will display "dEF1".

2) Turn "" to select the food weight. The range of weight is 100–2000 g.

3) Press "START/+30SEC./CONFIRM" key to start defrosting.

7. Defrost by time

1) Press "W.T./TIME DEFROST" twice, the screen will display "dEF2".

2) Turn "" to select the cooking time.

3) Press "START/+30SEC./CONFIRM" key to start defrosting.

8. Multi-stage cooking

Two stages can be maximumly set. If one stages is defrosting, it should be put in the first stage. The buzzer will ring once after each stage and the next stage will begin. Note: Auto menu cannot be set as one of the multi-stage.

Example: if you want to defrost the food for 5 minutes, then to cook with 80% microwave power for 7 minutes. The steps are as following:

1) Press "W.T./TIME DEFROST" twice, the screen will display "dEF2";

2) Turn "" to adjust the defrost time of 5 minutes;

3) Press "Micro./Grill/Combi." once;

4) Turn "" to choose 80% microwave power till "P80" display;

5) Press "START/+30SEC./CONFIRM" to confirm;

6) Turn "" to adjust the cooking time of 7 minutes;

7) Press "START/+30SEC./CONFIRM" to start cooking.

9. Pre-set Function

1) Set the clock first. (Consult the instruction of clock setting.)

2) Input the cooking program. Two stages can be set at most. Defrosting should not be set in preset function.

Example: if you want to cook with 80% microwave power for 7 minutes.

a. Press "Micro./Grill/Combi." once;

b. Turn "" to choose 80% microwave power till "P80" display;

c. Press "START/+30SEC./CONFIRM" to confirm;

d. Turn "" to adjust the cooking time of 7 minutes;

After the above steps, please do not press "START/+30SEC./CONFIRM". Then do as following:

3) Press "CLOCK/PRE-SET". The hour figures flash;

4) Turn "" to adjust the hour figures, the input time should be within 0–23.

5) Press "CLOCK/PRE-SET", the minute figures will flash.

6) Turn "" to adjust the minute figures, the input time should be within 0–59.

7) Press "START/+30SEC./CONFIRM" to finish setting. ":" will light, buzzer will ring twice when the time arrives, then cooking will start automatically.

Note: clock must be set first. Otherwise,pre-set function will not work.

10. Auto menu

1) In waiting states, turn "" right to choose the menu from "A-1" to "A-8";
2) Press "START/+30SEC./CONFIRM" to confirm the menu you choose;
3) Turn "" to choose th food weight;
4) Press "START/+30SEC./CONFIRM" to start cooking;
5) After cooking finish, the buzzer sounds five times.

AUTO MENU

MENU	WEIGHT(g)	DISPLAY	POWER
A-1 REHEAT	200 400 600	200 400 600	100 %
A-2 VEGETABLE	200 300 400	200 300 400	100 %
A-3 FISH	250 350 450	250 350 450	80 %
A-4 MEAT	250 350 450	250 350 450	100 %
A-5 PASTA	50 (with water 450 g) 100 (with water 800 g)	50 100	80 %
A-6 POTATO	200 400 600	200 400 600	100 %
A-7 PIZZA	200 400	200 400	100 %
A-8 SOUP	200 400	200 400	80 %

11. Lock-out function for children

Lock: In waiting state, press "STOP/CLEAR" for 3 seconds, there will be a long "beep" denoting entering the children-lock state and screen will display "⌐¬¬".

Lock quitting: In locked state, press "STOP/CLEAR" for 3 seconds, there will be a long "beep" denoting that the lock is released.

12. Inquiring function

1) In cooking states of microwave,grill and combination, press "Micro./Grill/Combi.", the current power will be displayed for 3 seconds.

2) In pre-set state, press "CLOCK/PRE-SET" to inquire the time for delay start cooking. The pre-set time will flash for 3 seconds, then the oven will turn back to the clock display.

3) During cooking state, press "CLOCK/PRE-SET" to check the current time. It will

be displayed for 3 seconds.

13. Specification

1) The buzzer will sound once when turning the knob at the beginning;

2) "START/+30SEC./CONFIRM" must be pressed to continue cooking if the door is opened during cooking;

3) Once the cooking programme has been set, "START/+30SEC./CONFIRM" is not pressed in 1 minute. The current time will be displayed. The setting will be cancelled.

4) The buzzer sounds once by efficient press, inefficient press will be no responce.

5) The buzzer will sound five times to remind you when cooking is finished.

TROUBLE SHOOTING

	NORMAL
Microwave oven interfering TV reception	Radio and TV reception may be interfered when microwave oven operating. It is similar to the interference of small electrical appliances, like mixer, vacuum cleaner, and electric fan. It is normal.
Dim oven light	In low power microwave cooking, oven light may become dim. It is normal.
Steam accumulating on door, hot air out of vents	In cooking, steam may come out of food. Most will get out from vents. But some may accumulate on cool place like oven door. It is normal.
Oven started accidentally with no food in	It is forbidden to run the until without any food inside. It is very dangerous.

Trouble	**Possible cause**	**Remedy**
Oven can not be started	1) Power cord not plugged in tightly 2) Fuse blowing or circuit breaker works 3) Trouble with cutlet	Unplug. Then plug again after 10 seconds. Replace fuse or reset circuit breaker (repaired by professional personnel of our company). Test outlet with other electrical appliances.
Oven does not heat	4) Door not closed well	Close door well.

Correct disposal of this product



This marking indicates that this product should not be disposed with other household wastes throughout the EU. To prevent possible harm to the environment or human health from un controlled waste disposal, recycle it responsibly to promote the sustainable reuse of mate rial resources. To return your used device, please use the return and collection systems or contact the retailer where the product was purchased. They can take this product for environmental safe recycling.

WARRANTY TERMS AND CONDITIONS

36-month warranty is provided to STANDART domestic appliances.

These appliances are designed for use in household for personal, non-commercial uses.

1. In case of noticing production reject or appliance failure during the warranty period, the manufacturer ensures appliance repair free of charge on condition that the appliance was previously used by observing user manual instructions and there are no preconditions, due to which legal basis for performance of warranty repair would disappear.

2. Warranty is not applied in the following cases:

• For failures, occurring due to incorrect connection of appliances to power network or due to intermittent electricity supply;

• For failures, occurring due to the action of chemical materials;

• For discolouration of the appliance (turning yellow, contamination and similar);

• For failures, occurring when connecting the appliance into power supply, telecommunications, cable networks not conforming to national standards, due to external impact (for instance, due to the action of humidity and temperature), also due to inappropriate handling of the appliance (for instance, cleaning, scouring marks, scratches, or other mechanical damages);

• If noticing attempt to access inside the appliance, also if the appliance is repaired not in a duly authorised service centre;

• If noticing appliance structure or scheme modifications (except for the one's, as described in the user manual);

• If noticing mechanical damages;

• If noticing failures, occurring due to entering of foreign matters, materials, liquids, or animal pests;

• If noticing failures, occurring due to use of non-standard operating materials or spare parts;

• If serial number, stored in the appliance, is modified, erased, or illegible;

• If the appliance, designed for personal (domestic, family) uses, is employed for commercial use, in order to gain profit, for production and other purposes, not conforming to original purpose of use of the appliance;

• In all other cases, when item deficiencies occur due to the fact that the buyer failed to observe the user manual instructions, or item deficiencies were conditioned by the fault of the third parties, or force majeure circumstances;

• For operating parts of appliance, for instance, for batteries and accumulators.

3. Warranty can be terminated, if:

• Appliance was repaired by the person or company not dully authorised by seller's service centre;

• If appliance was evidently knowingly damaged.

4. Warranty becomes non valid, if payment slip or other purchase evidencing document is not provided.

5. Manufacturer is not considered liable for damages, emergencies, loss caused to people, animals, asset, if conditioned by user's fault, ignorance, failure to observe user manual instructions, or due to incorrect connection of the appliance.

TEHNILISED ANDMED:

MUDEL	AG720CPV
NIMIPINGE	230 V~ , 50 Hz
NOMINAALNE SISENDVÕIMSUS (MIKROLAINE)	1050 W
NOMINAALNE VÄLJUNDVÕIMSUS (MIKROLAINE)	700 W
NOMINAALNE SISENDVÕIMSUS (GRILL)	1000 W
AHJU MAHUTAVUS	20 l
PÖÖRDALUSE LÄBIMÕÕT	∅ 255 mm
VÄLISED MÕÕTMED	440×356×259 mm
NETO KAAL	UMBES 10,6 kg

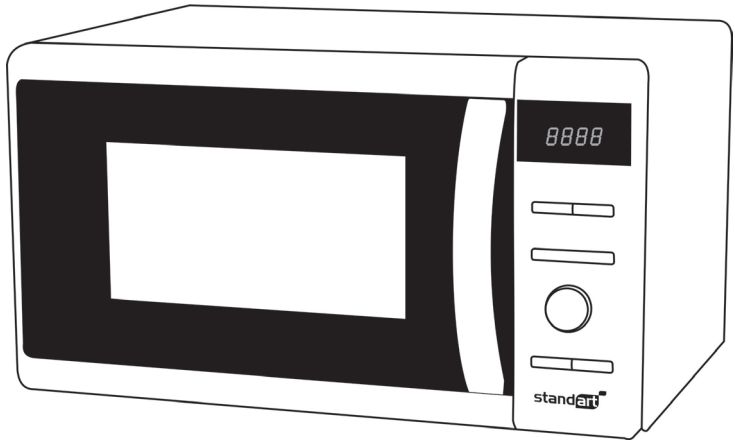

ETTEVAATUSABINÕUD LIIGSE MIKROLAINEENERGIA-GA KOKKUPUUTE VÕIMALUSE VÄLTIMISEKS

(a) Ärge püüdke kasutada seda ahju avatud uksega, sest see võib põhjustada kahjulikku kokkupuudet mikrolainetega. Oluline on mitte lõhkuda ega rikkuda turvablokeeringuid.
(b) Ärge asetage ahju esipinna ja ukse vahele mingeid esemeid ega laske mustusel või puhastusvahendil koguneda tihenduspindadele.
(c) HOIATUS: Kui ukse või ukse tihendid on kahjustatud, ei tohi ahju kasutada enne, kui pädev isik on selle parandanud.

LISA
Kui seadet ei säilitata heas korras, võib selle pind kahjustuda ja mõjutada seadme kasutusiga ning põhjustada ohtliku olukorra.

OLULISED OHUTUSJUHISED HOIATUSED

Tulekahju, elektrilöögi, inimeste vigastuste või liigse mikrolaine energia mõjude vältimiseks seadme kasutamisel järgige põhilisi ettevaatusabinõusid, sealhulgas järgmisi:
1. Lugege ja järgige spetsiifilisi juhiseid: "ETTEVAATUSABINÕUD VÕIMALIKU LIIGSE MIKROLAINE ENERGIAGA KOKKUPUUTE VÄLTIMISEKS":
2. Seda seadet võivad kasutada 8-aastased ja vanemad lapsed ning piiratud füüsilise, sensoorse või vaimse võimekusega või kogemustet ja teadmisteta isikud, kui neile on antud seadme kasutamise ohutuse juhised või nad on ohutuse alase järelevalve all. Lapsed ei tohi seadmega mängida. Lapsed ei tohi seadet puhastada ja hooldada, kui nad ei ole vanemad kui 8 aastat ja nad on järelevalve all. Alla 8-aastased lapsed tuleb hoida eemal, kui nad ei ole pideva järelevalve all.
3. Hoidke seadet ja selle juhet alla 8-aastaste laste käeulatusest eemal.
4. Kui toitejuhe on kahjustatud, peab selle ohu vältimiseks asendama tootja, selle hooldusagent või samaväärse kvalifikatsiooniga isikud (Seadmele Y tüüpi lisaga).
5. HOIATUS! Elektrilöögi võimalikkuse vältimiseks veenduge, et seade oleks enne lambi vahetamist välja lülitatud.
6. HOIATUS: Mis tahes hooldus- või remonditoiminguid, mis hõlmavad mikrolaineenergiaga kokkupuutumise eest kaitsva katte eemaldamist tohib teha ainult selleks pädev isik, teistele on see ohtlik.
7. HOIATUS: Vedelikke ja muid toiduaineid ei tohi soojendada tihedalt suletud mahutites, sest need võivad plahvatada.
8. Ärge jätke plast- või paberpakendis olevad toiduained järelevalveta, kuna need võivad soojendamisel süttida.
9. Kasutage ainult mikrolaineahjus kasutamiseks sobivaid nõusid.
10. Kui seadmest tuleb suitsu, lülitage seade välja või tõmmake pistik pistikupesast välja. Hoidke seadme uks kinni, et leegid lämmatada.
11. Mikrolaineahjus soojendatud joogid võivad pakendist või anumast välja pur-

sata. Seetõttu tuleb nende käsitsemisel olla äärmiselt ettevaatlik.
12. Lutipudelite ja imikutoidupurkide sisu peab segama või raputama ja temperatuuri peab kontrollima enne tarbimist, et vältida põletusi.
13. Mikrolaineahjus ei tohi kuumutada koorega või kõvakskeedetud mune. Need võivad lõhkeda ka pärast seadmest väljavõtmist.
14. Seadet tuleb puhastada regulaarselt. Kõik toidujäägid tuleb eemaldada.
15. Ahju halvas seisukorras hoidmine võib põhjustada pinna kahjustumist, mis võib ebasoodsalt mõjutada seadme kasutusiga ja võib põhjustada ohtliku olukorra.
16. Ülekuumenemise vältimiseks ei tohi seadet paigaldada dekoratiivse ukse taha. (Seda ei kohaldata dekoratiivsete ustega seadmete jaoks.)
17. Kasutage ainult selle ahju jaoks soovitatavat temperatuuriandurit (kehtib ahjudele, millega saab temperatuuriandureid kasutada).
18. Mikrolaineahju ei tohi paigaldada kappi, kui seda pole kapis testitud.
19. Mikrolaineahju kasutamise ajal peab dekoratiivuks olema lahti (kehtib seadmetele, millel on dekoratiivuks).
20. Seade on mõeldud kasutamiseks ainult kodumajapidamises ja teistes sarnastes kohtades nagu:
- kaupluste, kontorite jms töökeskkondade kööginurgad;
- klientidele hotellides, motellides ja muudes eluruumides;
- taludes;
- kodumajutuse keskkonnas.
21. Mikrolaineahi on ette nähtud toidu ja jookide soojendamiseks. Toiduainete või rõivaste kuivatamine ning soojenduspadjakeste, susside, käsnade, niiske lapi ja muu sarnase soojendamine võib põhjustada vigastuste, süttimise või tulekahju ohtu.
22. Mikrolaineahjus toiduvalmistamise ajal ei ole toiduainete ja jookide metallkonteinerite kasutamine lubatud.
23. Seadet ei tohi puhastada aurupuhastiga.
24. Seade on mõeldud kasutamiseks vabalt seisvana.
25. Seadmete tagumine pind asetatakse vastu seina.
26. Seadmed ei ole ette nähtud kasutamiseks välise taimeri või puldi abil.
27. Töötamise ajal võivad ligipääsetavad pinnad kuumeneda.
28. HOIATUS: Kui seadet kasutatakse kombineeritud režiimis, peaksid lapsed kasutama ahju kõrge temperatuuri tõttu ainult täiskasvanu järelevalve all.
LUGEGE TÄHELEPANELIKULT JA HOIDKE ALLES

MAANDUSPAIGALDUS ISIKUVIGASTUSTE OHU VÄHENDAMISEKS

OHT
Elektrilöögi oht! Seadme mõne sisekomponendi puudutamine võib põhjustada raske isikuvigastuse või surma. Ärge võtke seadet koost lahti.
HOIATUS
Elektrilöögi oht! Maanduse väärkasutus võib põhjustada elektrilöögi. Ärge ühendage seadme pistikut pistikupessa enne, kui seade on nõuetekohaselt paigaldatud ja maandatud.

See seade peab olema maandatud. Elektrilühise korral vähendab maandus elektrilöögi ohtu, pakkudes elektrivoolu jaoks väljavoolujuhet. Seadmel on maandusjuhe ja maanduspistik. Pistik tuleb ühendada nõuetekohaselt paigaldatud ja maandatud pistikupessa.
Kui te maanduse juhistest täielikult aru ei saa või kui teil tekib kahtlusi, kas seade on nõuetekohaselt maandatud, küsige nõu kvalifitseeritud elektrikult või klienditeeninduse töötajalt.
Kui on vaja kasutada pikendusjuhet, kasutage ainult 3-soonelist pikendusjuhet.
1. Seadmel on lühike toitejuhe, et vältida juhtme sassiminekust ja selle otsa komistamisest tuleneda võivaid ohte.
2. Pika juhtme või pikendusjuhtme kasutamisel:
1) Juhtmele või pikendus- juhtmele märgitud elektriline kasutusvõimsus peab vastama seadme elektrilisele kasutusvõimsusele.
2) Pikendusjuhe peab olema maandatavat tüüpi 3-sooneline juhe.
3) Pikk juhe tuleb paigutada nii, et see ei ripu üle tööpinna serva. Sealt võivad lapsed sellest kinni võtta või kogemata selle otsa komistada.

PUHASTAMINE

Kontrollige, et seadme pistik oleks pistikupesast välja tõmmatud.
1. Puhastage seadet pärast kasutamist niiske lapiga.
2. Peske tarvikuid tavalise seebiveega.
3. Määrdunud ukseraami tihendit ja neid ümbritsevaid osi tuleb puhastada ettevaatlikult niiske lapiga.
4. Ärge puhastage ukseklaasi karedate abrasiivsete puhastusvahenditega või teravate metallkaabitsatega. Nii võite klaasi kriimustada ja see võib puruneda.
5. Puhastusnipp - seadme siseseinte puhastamise hõlbustamiseks pange kaussi pool sidrunit, lisage 300 ml (1/2 pinti) vett ja kuumutage mikrolainerežiimil täisvõimsusel 10 minutit. Pühkige ahi puhtaks pehme kuiva lapiga.

NÕUD ETTEVAATUST

ISIKUVIGASTUSE OHT
Mis tahes hooldus- või remonditoiminguid, mis hõlmavad mikrolaineenergiaga kokkupuutumise eest kaitsva katte eemaldamist tohib teha ainult selleks pädev isik, teistele on see ohtlik.
Vt juhiseid osadest " Mikrolaineahjus kasutamiseks sobivad või välditavad materjalid".
Teatud mittemetallist nõud ei sobi kasutamiseks mikrolaineahjus. Kahtluste korral saate nõu sobivust
katsetada, järgides allpool kirjeldatud menetlust.
Nõu katse:
1. Täitke mikrolaineahjus kasutamiseks sobiv nõu ühe tassitäie (250 ml) külma veega ja asetage see katsetava nõu kõrvale.
2. Lülitage seade üheks minutiks täisvõimsusele.
3. Jälgige nõu hoolikalt. Kui tühi nõu soojeneb, ärge seda mikrolaineahjus kasutage.

4. Ärge katsetage kauem kui 1 minut.

MATERJALID, MIDA VÕITE MIKROLAINEAHJUS KASUTADA

KÖÖGINÕUD	MÄRKUSED
Pruunistusnõu	Järgige tootja juhiseid. Pruunistusnõu põhja ja pöördaluse vahele peab jääma vähemalt 3/16 tolli (5 mm) Väärkasutuse korral võib pöördalus puruneda.
Lauanõud	Ainult mikrolaineahjus kasutamiseks sobivad. Järgige tootja juhiseid. Ärge kasutage pragunenud ega mõranenud nõusid.
Klaaspurgid	Võtke alati kaas pealt. Soojendage ainult nii kaua,kui toit on soe. Enamik klaaspurke ei ole kuumakindlad ja võivad puruneda.
Klaasnõud	Ainult kuumakindlad ahjus kasutamiseks sobivad klaasnõud. Kontrollige, et nõul ei oleks metalläärt. Ärge kasutage pragunenud ega mõranenud nõusid.
Küpsetuskotid	Järgige tootja juhiseid. Ärge sulgege kotte metallsulguriga. Tehke kottidesse augud, millest aur saaks välja pääseda.
Pabertaldrikud ja tassid	Kasutage ainult lühiajaliseks kokkamiseks/soojendamiseks. Ärge jätke töötavat ahju järelevalveta.
Paberrätikud	Kasutage toidu soojendamiseks ja rasva imemiseks. Kasutage järelevalve all ainult lühiajaliselt.
Pärgament paber	Kasutage kattena, et toit ei pritsiks või aurutamisel mähkimiseks.
Plastik	Ainult mikrolaineahjus kasutamiseks sobivad. Järgige tootja juhiseid. Peavad olema märgistatud mikrolaineahjus kasutamiseks sobivateks. Mõned plastnõud muutuvad pehmeks, kui nende sees olev toit soojeneb. Küpsetuskottidesse ja tihedalt suletud kilekottidesse tuleb teha pilud, augud või õhuavad. Vt pakendil toodud juhiseid.
Plastpakend	Ainult mikrolaineahjus kasutamiseks sobivad. Kasutage toidu katmiseks niiskuse säilitamiseks valmistamise ajal. Plastpakend ei tohi puutuda vastu toitu.
Termomeetrid	Ainult mikrolaineahjus kasutamiseks sobivad (liha-ja karamelli termomeetrid).
Vahapaber	Kasutage kattena, et toit ei pritsiks ja säiliks niiskus.

MATERJALID,MIDA TULEKS MIKROLAINEAHJUS VÄLTIDA

KÖÖGINÕUD	MÄRKUSED
Alumiiniumalus	Võib moonduda. Asetage toit mikrolaineahjus kasutamiseks sobivasse nõusse.
Metallsangaga toidupakend	Võib moonduda. Asetage toit mikrolaineahjus kasutamiseks sobivasse nõusse.
Metallist või metallkaunistusega nõud	Metall kaitseb toitu mikrolaineenergia eest. Metallist kaunistus võib moonduda.
Metallkinnitused	Võib moonduda ja põhjustada ahjus tulekahju.
Paberkotid	Võib põhjustada ahjus tulekahju.
Vahtplastik	Vahtplastik võib kõrgel temperatuuril sulada ja selle sees oleva vedeliku saastada.
Puit	Puit kuivab mikrolaineahjus kasutamisel ning võib praguneda või mõraneda.

AHJU SEADISTAMINE

AHJU OSADE JA TARVIKUTE NIMETUSED

Võtke ahi ning kõik selle materjalid pakendist ja ahju sisemusest välja.
Teie ahjuga on kaasas järgmised tarvikud:
Klaasalus – 1
Pöördaluse rõnga komplekt – 1
Kasutusjuhend – 1
A) Juhtpaneel
B) Pöördaluse võll
C) Pöördaluse rõnga komplekt
D) Klaasalus
E) Vaateaken
F) Ukse komplekt
G) Turvalukusüsteem

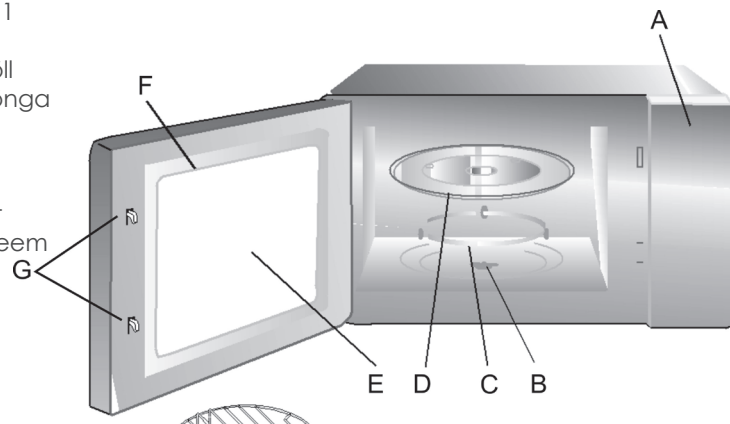

Grillrest (Ei saa kasutada mikrolaine funktsiooni ja see tuleb asetada klaasialusele)

PÖÖRDALUSE PAIGALDAMINE

a) Ärge mitte kunagi pange klaasalust ahju tagurpidi. Klaasaluse liikumine ei tohi kunagi olla takistatud.

b) Kokkamise ajal tuleb alati kasutada nii klaasalust, kui pöördaluse rõnga komplekti.

c) Kõik toidud ja anumad tuleb kokkamise ajaks panna klaasalusele.

d) Kui klaasalus või pöördaluse rõnga komplekt mõraneb või puruneb,võtke ühendust lähima volitatud teeninduskeskusega.

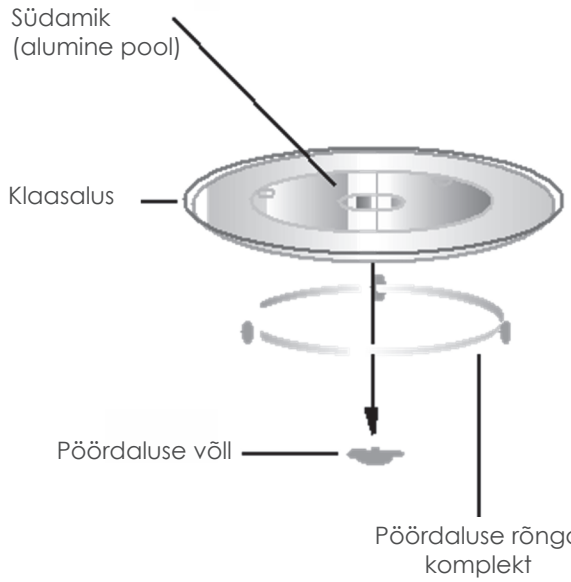

TÖÖPINNALE PAIGALDAMINE

Eemaldage kõik pakkematerjalid ja tarvikud. Kontrollige ahju kahjustuste suhtes, näiteks mõlkide või katkiste uste olemasolu. Ärge paigaldage, kui ahi on kahjustatud.

Korpus: Eemaldage mikrolaineahju pinnalt kaitsekile. Ärge eemaldage magnetroni kaitseks ahju õõnsusele kinnitatud helepruuni Mica katet.

PAIGALDAMINE

1. Valige seadme paigaldamiseks ühetasane pind, millel on piisavalt avatud ruumi õhu sissevõtu ja väljalaskeavadele.

(1) Minimaalne paigaldus- kõrgus on vähemalt 85 cm.

(2) Seadme tagakülg tuleb asetada vastu seina. Seadme kohale peab jääma vähemalt 30 cm vaba ruumi. Seadme ja selle kõrval olevate seinte vahele peab jääma 20 cm vaba ruumi.

(3) Ärge eemaldage ahju põhjas asuvaid jalgu.

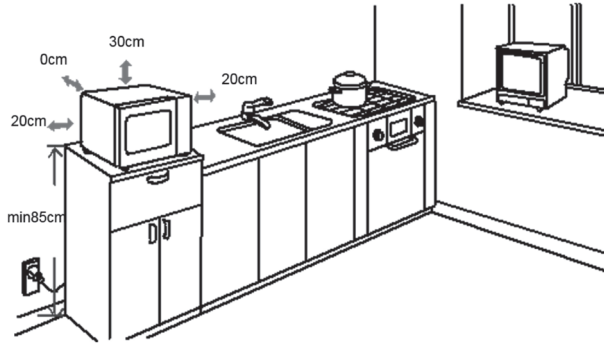

(4) Õhu sissevõtu- ja väljalaskeavade blokeerimine võib seadet kahjustada.
(5) Paigaldage seade raadiotest ja teleritest võimalikult kaugele. Mikrolaineahju kasutamine võib häirida raadio- või telerisignaalide vastuvõttu.
2. Ühendage seadme pistik standard pistiku- pessa. Veenduge, et teie koduse vooluvõrgu pinge vastab seadme nimiplaadile märgitud pingele.
HOIATUS: Ärge paigaldage seadet pliidi ega kütteseadme kohale. Kuumusallika lähedale või kohale paigaldatud seade võib saada kahjustada ja see võib seadme garantii tühistada.
Juurdepääsetav pind võib töötamisel kuumeneda.



KASUTUSJUHEND

Mikrolaineahjus kasutatakse kaasaegset elektroonilist juhtsüsteemi, millega saate toiduvalmistamise parameetrid endale kõige sobivamaks reguleerida.
1.Kellaja seadistus
Kui mikrolaineahi on vooluvõrku ühendatud, kuvatakse ekraanile “0:00”, sumisev helisignaal kõlab ühe korra.
1) Vajutage “CLOCK/PRE-SET“, tunninäit hakkab vilkuma;
2) Keerake “ “ et tunninäitu reguleerida, sisestatav aeg peab olema vahemikus 0–23.
3) Vajutage “CLOCK/PRE-SET“, minutinäit hakkab vilkuma.
4) Keerake “ “ et minutinäitu reguleerida, sisestatav aeg peab olema vahemikus 0–59.
5) Kellaajaseadistuse kinnitamiseks vajutage “CLOCK/PRE-SET”. Vilgub “:”.
Märkus: 1) Kui kellaaeg ei ole seadistatud, siis seadme ühendamisel vooluvõrku seda ei kuvata.
2) Kui vajutate kellaaja seadistamise ajal ühe minuti jooksul ei tehta ühtegi toimingut, väljubseade seadistamisrežiimist.
2. Toiduvalmistamine mikrolaineahjus
1) Vajutage üks kord “Micro./Grill/Combi.“ nuppu ja kuvatakse “P100” .
2) Vajutage mitu korda “Micro./Grill/Combi.” või keerake “ “ et valida mikrolaine võimsus, “P100”, “P80”, “P50”, “P30”, “P10” kuvatakse järjestikku.

3) Vajutage kinnituseks “START/+30SEC./CONFIRM“ .

4) Toiduvalmistamise aja reguleerimiseks keerake ““. (Aja seade peab olema vahemikus 0:05-95:00.).

5) Toiduvalmistamise alustamiseks vajutage “START/+30SEC./CONFIRM“.

Märkus: sammude suurusjärgud kodeerimislüliti reguleerimiseks on järgmised:

0–1 min	:	5 sekundit
1–5 min	:	10 sekundit
5–10 min	:	30 sekundit
10–30 min	:	1 minut
30–95 min	:	5 minutit

Mikrolaine võimsuse kaart

Mikrolaine võimsus	100 %	80 %	50 %	30 %	10 %
Kuva	P100	P80	P50	P30	P10

3. Grillirežiim

1) Vajutage üks kord “Micro./Grill/Combi.”nuppu ja kuvatakse “P100”.

2) Vajutage korduvalt “Micro./Grill/Combi.” või keerake“ grillirežiimi valimiseks.

3) Vajutage kinnituseks “START/+30SEC./CONFIRM “ kui LED kuvaril on “G”.

4) Grillimise aja reguleerimiseks keerake ““. (Aja seade peab olema vahemikus 0:05-95:00.)

5) Toiduvalmistamise alustamiseks vajutage “START/+30SEC./CONFIRM“ .

Märkus: Kui pool grillimisajast möödub, kostab kakssignaali ja see on normaalne. Grillimise parema tulemuse saavutamiseks, peaksite toitu keerama, ukse sulgema,seejärel vajutagetoiduvalmistamise jätkamiseks nuppu “START / + 30 SEC./CONFIRM”. Kui ühtegi toimingut ei toimu, jätkab see tööd.

4.Kombineeritud toiduvalmistus

1) Vajutage üks kord “Micro./Grill/Combi.“ ja kuvatakse “P100”.

2) Vajutage korduvalt “Micro./Grill/Combi.” või keerake “ “ kombineeritud võimsuse valikuks “C-1(55%mikrolaine+45%grill)” ja “C-2(36%mikrolaine+64%grill)” kuvatakse järjest.

3) Kinnituseks vajutage “START/+30SEC./CONFIRM“.

4) Toiduvalmistamise aja reguleerimiseks keerake “ “. (Aja seade peab olema vahemikus 0:05-95:00.)

5) Toiduvalmistamise alustamiseks vajutage “START/+30SEC./CONFIRM“ .

5. Kiire toiduvalmistamine

1) Vajutage ooterežiimis oleva seadme nuppu “START/+30SEC./CONFIRM“ et alustada toiduvalmistamist mikrolainerežiimis täisvõimsusel 30 sekundit. Iga vajutuskorraga lisatakse toiduvalmistamisajale 30 sekundit. Maksimumsäte on 95 minutit.

2) Toidu valmistusaja pikendamiseks vajutage mikrolaine, grilli ja kombineeritud ning ajalise sulatamise reziimis “START / + 30SEC. / CONFIRM”.

3) Ooterežiimis keerake “ “ vaskule,et valida aega otse. Seejärel vajutage

“START/+30SEC./CONFIRM”, et alustada toiduvalmistamist. Mikrolaine võimsus on 100%.
Märkus: Automaatse menüü ja kaalu järgi sulatamise tingimustes ei saa kokkamise aega pikendada vajutades “START/+30SEC./CONFIRM”.
6. Sulatamine kaalu järgi
1) Vajuttage 1 kord “W.T./TIME DEFROST“ ekraanil kuvatakse “dEF1”.
2) Toidu kaalu valikuks pöörake “ “ Kaaluvahemik on 100-2000g.
3) Sulatamise alustamiseks vajutage “START/+30SEC./CONFIRM“ .
7. Sulatamine aja järgi
1) Vajutage 2 korda “W.T./TIME DEFROST” ekraanil kuvatakse “dEF2”.
2) Toidu valmistusaja valimiseks pöörake “ “.
3) Sulatamise alustamiseks vajutage “START/+30SEC./CONFIRM“.
8. Mitmeastmeline valmistamine
Valida on võimalik kuni 2 valmistamisastet. Mitmeastmelise valmistamise puhul, juhul kui üks aste on sulatamine, tuleb sulatamine seada esimeseks astmeks. Märkus: Automaatset menüüd ei saa seadistada üheks astmeks.
Näide: Kui te tahate sulatada toitu 5 minutit ja valmistada 80 % mikrolainete võimsuse juures 7 minuti vältel, tegutsege järgmiselt:
1) Vajutage 2 korda “W.T./TIME DEFROST“ ekraanil kuvatakse “dEF2”;
2) Pöörake “ “ , et seadistada sulatusaeg 5 minutit;
3) Vajutage “Micro./Grill/Combi.“ üks kord;
4) Pöörake “ “, et valida 80 % mikrolaine võimsus kuni kuvatakse “P80”;
5) Kinnituseks vajutage “START/+30SEC./CONFIRM”;
6) Pöörake “ “ valmistamisaja valimiseks 7 minutit;
7) Valmistamise alustamiseks vajutage “START/+30SEC./CONFIRM”.
9. Eelseadistamise funktsioon
1) Seadistage kõigepealt kellaaeg. (Vt kellaaja seadistamise juhised.)
2) Sisestage programm. Seadistada saab kuni kaks etappi. Sulatamist ei pea siin seadistama. Näide: kui soovite kasutada 80 % mirolaine võimsust 7 minutit.
a. Vajutage”Micro./Grill/Combi.“ üks kord;
b. Pöörake “ “ 80 % mikrolaine võimsuse kuni kuvatakse “P80”;
c. Kinnitage vajutades “START/+30SEC./CONFIRM”;
d. Pöörake “ “ valmistamisaja seadmiseks 7-le minutile;
Pärast ülatoodud samme ärge vajutage “START/+30SEC./CONFIRM“. Toimige järgnevalt:
3) Vajutage “CLOCK/PRE-SET“, tunninäit hakkab vilkuma;
4) Pöörake “ “ tunninäidu reguleerimiseks, sisestatav aeg peaks olema vahemikus 0--23.
5) Vajutage “CLOCK/PRE-SET“, minutinäit hakkab vilkuma.
6) Pöörake “ “ minutinäidu reguleerimiseks, sisestatav aeg peaks olema vahemikus 0--59.
7) Vajutage “START/+30SEC./CONFIRM“ seade lõpetuseks. “:” süttib, kõlab sumisev helisignaal kaks korda ja toiduvalmistamine algab automaatselt.
Märkus: kõigepealt tuleb seadistada kellaaeg. Vastasel juhul eelseadistamise funktsioon ei tööta.

10. Automaatne menüü

1) Ooteolekus pöörake “  “ paremale, et valida menüü ”A-1” kuni “A-8”;
2) Valitud menüü kinnitage vajutades “START/+30SEC./CONFIRM“;
3) Pöörake “  “ toidu kaalu valimiseks;
4) Toiduvalmistamise alustamiseks vajutage “START/+30SEC./CONFIRM“;
5) Kui toit on valmis, kõlab helisignaal viis korda.

Automaatne Menüü

MENÜÜ	KAAL (g)	KUVA	VÕIMSUS
A-1 SOOJEN- DAMINE	200 400 600	200 400 600	100 %
A-2 JUURVILI	200 300 400	200 300 400	100 %
A-3 KALA	250 350 450	250 350 450	80 %
A-4 LIHA	250 350 450	250 350 450	100 %
A-5 PASTA	50 (450 g veega) 100 (800 g veega)	50 100	80 %
A-6 KARTUL	200 400 600	200 400 600	100 %
A-7 PIZZA	200 400	200 400	100 %
A-8 SUPP	200 400	200 400	80 %

11. Lapselukufunktsioon

Lukustamine: Ooteolekus olles vajutage 3 sekundi vältel “STOP/CLEAR”, kostub pikk piiks, annab märku lapseluku olekusse sisenemisest ning ekraanil kuvatakse “ ⌐¬⌐¬ “.

Lukust vabastamine: Vajutage lukustatud olekus 3 sekundi vältel “STOP/CLEAR”, kostub pikk piiks, mis annab märku, et lukk on maha võetud.

12. Päringufunktsioon

1) Mikrolainete, grilli ja kombineeritud valmistamise puhul vajutage “MICROWAVE/GRILL/COMBI”, ning 3 sekundiks kuvatakse hetke võimsustase.
2) Eelseadistatud olekus, vajutage “CLOCK/PRE-SET“ valmistamise eelseadistatud aja vaatamiseks. The pre-set time will flash for 3 seconds, then the oven will turn back to the clock display.

3) Valmistamise ajal aja vaatamiseks vajutage “CLOCK/PRE-SET”. Kuvatakse 3 sekundit.
13. Spetsifikatsioon
1) Nupu esialgsel pööramisel kõlab sumisev helisignaal;
2) Kui seadme töö ajal avatakse selle uks, tuleb töö jätkamiseks vajutada “START/+30SEC./CONFIRM”;
3) Kui pärast programmi seadistamist ei vajutata ühe minuti jooksul, “START/+30SEC./CONFIRM” kuvatakse hetke kellaaeg. Seade tühistatakse.
4) Eduka nupuvajutuse korral kõlab helisignaal, ebapiisaval vajutusel seda ei kõla.
5) Helisignaal kõlab viis korda, et meelde tuletada, kui valmistamine on lõppenud.

VEAOTSING

	TAVAPÄRASED HÄIRED
Mikrolained häirivad teleri signaalide vastuvõttu.	Töötav mikrolaineahi võib häirida raadio- ja teleri signaalide vastuvõttu. See on sarnane väikeste elektriseadmete tekitatavatele häiretele nagu mikser, tolmuimeja ja elektriventilaator. See on tavapärane.
Seadme valgustus on hämardatud.	Madala võimsusega mikrolainerežiimi kasutamisel võib seadme valgustus olla hämardatud. See on tavapärane.
Uksele koguneb aur, ventilatsiooniavadest tuleb kuuma õhku.	Toiduvalmistamise käigus võib toidust eralduda auru. Enamik aurust tuleb välja ventilatsiooniavadest. Osa auru võib aga koguneda jahedasse kohta nagu seadme ukse peale. See on tavapärane.
Kogemata lülitati sisse tühi seade.	Seadme kasutamine ilma toiduta on keelatud. See on väga ohtlik.

Probleem	**Võimalik põhjus**	**Lahendus**
Seadet ei saa sisse lülitada.	1) Pistik ei ole korralikult pistikupessa ühendatud. 2) Kaitse on läbi põlenud või voolukatkesti on rikkis. 3) Probleemid vooluühendusega.	Tõmmake pistik pistikupesast välja. Ühendage pistik 10 sekundi pärast pistikupessa tagasi. Laske kaitse või voolukatkesti vahetada meie ettevõtte spetsialistil. Katsetage vooluühendust muude elektriseadmetega.
Seade ei soojene.	4) Seadme uks ei ole korralikult kinni.	Sulgege seadme uks korralikult.

Selle toote õige kõrvaldamine



See märgistus näitab, et seda toodet ei tohi kogu ELis kõrvaldada koos teiste kodumajapidamise jäätmetega. Et vältida kontrollimatu jäätmete kõrvaldamisega põhjustatavat võimalikku kahju keskkonnale või inimeste tervisele, töödelge see vastutustundlikult ümber, et edendada materiaalsete ressursside säästvat taaskasutust. Kasutatud seadme tagastamiseks kasutage tagasisaatmis- ja kogumissüsteeme või võtke ühendust edasimüüjaga, kus toode oli ostetud. Nad võivad selle toote võtta keskkonnaohutuks ringlussevõtuks.

GARANTII TINGIMUSED

STANDART kodutehnikale kehtib 36-kuuline garantii.

Seade on sobiv kasutamiseks kodumajapidamises isiklikul, mitte kommertseesmärgil.

1. Kui avastate tootmispraagi või kui seade läheb rikki garantii kehtimise ajal, tagab tootja tasuta seadme remondi, kui seadet kasutati seni kasutusjuhendit järgides ja ei ole asjaolusid, mille tõttu ei oleks alust teostada garantiiremonti.

2. Garantii ei kehti:

• riketele, mis tekivad siis, kui seade ei ole nõuetekohaselt ühendatud elektrivõrku või seoses elektrivõrgu häiretega;

• riketele, mis tekivad seoses keemiliste ainete mõjuga;

• seadme värvimuutustele (kollaseks tõmbumisele, saastele jne);

• riketele, mis tekivad, kui ühendada toode riiklikele standarditele mittevastavasse elektrivõrku, telekommunikatsiooni- või kaablivõrku, seoses väliskahjustustega (nt niiskuse ja temperatuuri muutused), kui ei järgita toote kasutusjuhendit (nt valesti tehtud puhastus, kraapimisjäljed, kriimustused või muud mehhaanilised kahjustused);

• kui avastatakse seadme sisemusse tungimise jälgi, samuti siis, kui seadet ei parandata tootja volitatud teeninduses;

• kui avastatakse seadme konstruktsiooni või skeemi muudatusi (välja arvatud need, mis on kirjas kasutusjuhendis);

• kui avastatakse mehhaanilisi kahjustusi;

• kui avastatakse rikkeid, mis tekkisid sellest, et seadme sisemusse sattus kõrvalisi esemeid, materjale, vedelikke või loomi;

• kui leitakse rikkeid, mis tekkisid seoses standarditele mittevastavate ekspluatatsioonimaterjalide või varuosade kasutamisega;

• kui seeria number, mis on tootel, on muudetud, maha kustutatud või kui seda ei õnnestu tuvastada;

• kui seade, mis on ette nähtud isiklikuks (majapidamises, peres) kasutamiseks, on kasutuses ärilistel eesmärkidel, kasu saamise eesmärgil, tootmis- ja muudel eesmärkidel, mis ei vasta tegelikule seadme kasutuseesmärgile;

• kõigil teistel juhtudel, kui eseme puudused tekkisid sellest, et ostja ei järginud kasutusjuhendit või eseme puudused tekkisid kolmandate isikute süül või vääramatu jõu asjaolude tõttu;

• tavalistele kuludetailidele, nt patareidele, akudele.

3. Garantii võib katkeda, kui:

• seadet parandas isik või ettevõte, kes ei ole volitatud teeninduskeskus;

• seadet on ilmselgelt tahtlikult rikutud.

4. Garantii ei kehti, kui ei esitata kassatšekki või muud ostmist tõendavat dokumenti.

5. Tootja ei vastuta avariide ning isikutele, loomadele ja varale tekitatud kahju eest, kui see on tekitatud kasutaja süül kas teadmatusest või seadme kasutusjuhendi mittejärgimisest või seadme valest ühendamisest.

TEHNISKIE PARAMETRI:

MODELIS	AG720CPV
NOMINĀLAIS SPRIEGUMS	230 V~ , 50 Hz
NOMINĀLĀ IEEJAS JAUDA (MIKROVIĻŅU REŽĪMĀ)	1050 W
NOMINĀLĀ IZEJAS JAUDA (MIKROVIĻŅU REŽĪMĀ)	700 W
NOMINĀLĀ IEEJAS JAUDA (GRILA REŽĪMĀ)	1000 W
KRĀSNS TILPUMS	20 l
ROTĒJOŠĀS PLATFORMAS DIAMETRS	∅ 255 mm
IZMĒRS	440×356×259 mm
NETO SVARS	APTUVENI 10,6 kg

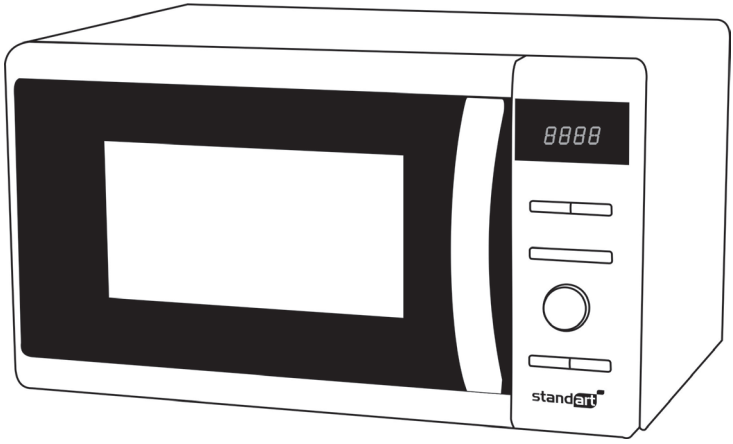

PIESARDZĪBAS PASĀKUMI, LAI IZVAIRĪTOS NO PĀRMĒRĪGAS MIKROVIĻŅU ENERĢIJAS IEDARBĪBAS

(a) Nelietojiet šo krāsni ar atvērtām durtiņām, jo pretēja gadījumā jūs varat pakļaut sevi mikroviļņu enerģijas kaitīgajai ietekmei. Ir svarīgi nesabojāt un neveikt manipulācijas ar drošības slēdžiem.
(b) Nenovietojiet nekāda veida priekšmetus starp krāsns priekšējo daļu un durtiņām, kā arī nepieļaujiet netīrumu vai tīrīšanas līdzekļa atlikumu uzkrāšanos uz blīvējuma virsmām.
(c) BRĪDINĀJUMS: Durtiņu vai durtiņu blīvējuma bojājumu gadījumā nelietojiet krāsni, kamēr kvalificēts remonta speciālists nenovērsīs defektus.

PAPILDINĀJUMS
Ja ierīce netiek pienācīgi tīrīta, tas var novest pie ierīces virsmu degradācijas, ietekmēt ierīces kalpošanas ilgumu un novest pie bīstamām situācijām.

SVARĪGI DROŠĪBAS NORĀDĪJUMI

Lai novērstu ugunsgrēka, elektrotriecienu, ievainojumu vai pārmērīgas mikroviļņu enerģijas iedarbības risku ierīces izmantošanas laikā, ievērojiet šos drošības norādījumus:
1. Izlasiet un ievērojiet norādījumus, kas ietverti sadaļā "PIESARDZĪBAS PASĀKUMI, LAI IZVAIRĪTOS NO PĀRMĒRĪGAS MIKROVIĻŅU ENERĢIJAS IEDARBĪBAS".
2. Ierīci drīkst izmantot bērni, kas sasnieguši 8 gadu vecumu un vecāki, personas ar fiziskiem, maņu orgānu vai garīgās attīstības traucējumiem, kā arī personas ar pieredzes vai zināšanu trūkumu ierīces izmantošanas jomā, ja šīs personas atrodas atbildīgās personas uzraudzībā vai arī tikušas informētas par drošu ierīces lietošanu un apzinās risku, kas saistīts ar ierīces lietošanu. Bērni nedrīkst rotaļāties ar ierīci. Ierīces tīrīšanas un uzturēšanas darbus drīkst uzticēt bērniem, kas sasnieguši 8 gadu vecumu un atrodas pieaugušo cilvēku uzraudzībā. Bērni, kuri ir jaunāki par 8 gadiem, jātur atstatus no šīs ierīces, ja tiem nav nodrošināta nepārtraukta uzraudzība.
3. Turiet šo ierīci un tās kabeli vietā, kas nav pieejama bērniem, kuri ir jaunāki par 8 gadiem.
4. Ja ierīces barošanas kabelis ir bojāts, tad, lai novērstu iespējamos riskus, ražotājam, tā tehniskās apkopes dienesta speciālistam vai personai ar līdzīgu kvalifikāciju bojātais kabelis ir jānomaina (tas attiecas uz ierīcēm ar Y tipa savienojumu).
5. BRĪDINĀJUMS: Lai novērstu elektrotrieciena risku, pirms lampas nomaiņas pārliecinieties, ka ierīce ir izslēgta.
6. BRĪDINĀJUMS: Jebkāda tehniskā apkope vai remonts, ja to gaitā ir jānoņem vāks, kas aizsargā lietotāju pret mikroviļņu iedarbību, ir bīstami. Tie jāveic kvalificētam speciālistam.
7. BRĪDINĀJUMS: Šķidrumus un citu pārtiku nedrīkst uzsildīt noslēgtos traukos, jo tie var uzsprāgt.
8. Uzsildot pārtikas produktus plastmasas vai papīra traukos, turiet krāsni savā redzeslokā, jo pastāv uzliesmošanas risks.

9. Izmantojiet tikai tādus traukus, kuri ir piemēroti izmantošanai mikroviļņu krāsnīs.
10. Ja pamanāt dūmus, izslēdziet ierīci vai atvienojiet barošanas kabeļa kontaktdakšu no barošanas tīkla, kā arī turiet durtiņas aizvērtas, lai noslāpētu liesmu.
11. Dzērienu uzsildīšana mikroviļņu krāsnī var novest pie uzvārīšanās aizkaves, kas var izraisīt pēkšņu sprādzienveida pārvārīšanos pāri trauka malām. Esiet piesardzīgi ar dzērienu traukiem.
12. Lai novērstu apdegumu risku, barošanas pudelīšu un bērnu pārtikas burciņu saturs ir jāsamaisa vai jāpakrata un tā temperatūra jāpārbauda pirms lietošanas uzturā.
13. Olas un to čaumalas, kā arī veselas cieti vārītas olas nedrīkst uzsildīt mikroviļņu krāsnī, jo tās var uzsprāgt arī pēc uzsildīšanās beigām.
14. Mikroviļņu krāsns ir regulāri jātīra no jebkāda veida pārtikas produktu paliekām.
15. Ja mikroviļņu krāsns netiek pienācīgi tīrīta, tas var novest pie tās virsmas sabojāšanās, mikroviļņu krāsns kalpošanas ilguma samazināšanās un bīstamām situācijām.
16. Lai novērstu pārkaršanas risku, ierīci nedrīkst uzstādīt aiz dekoratīvām durvīm (tas neattiecas uz ierīcēm ar dekoratīvām durvīm).
17. Izmantojiet tikai tādas temperatūras mērīšanas zondes, kuras ir ieteicamas šai mikroviļņu krāsnij (tas attiecas uz krāsnīm, kurām ir paredzēta temperatūras mērīšanas zondes izmantošanas iespēja).
18. Šo mikroviļņu krāsni nav ieteicams ievietot skapī, ja vien tā jau nav testēta skapī.
19. Nelietojiet šo mikroviļņu krāsni ar atvērtām dekoratīvajām durvīm (tas attiecas uz krāsnīm ar dekoratīvām durvīm).
20. Šī ierīce ir paredzēta lietošanai mājsaimniecībās vai tādos objektos, kā:
- darbinieku virtuves veikalos, birojos un citās darba telpās;
- lauku mājas;
- viesnīcas, moteļu un citu dzīvojamo kompleksu telpas klientu vajadzībām;
- "Bed and Breakfast" tipa objekti.
21. Šī mikroviļņu krāsns ir paredzēta ēdienu un dzērienu uzsildīšanai. Pārtikas produktu vai apģērbu žāvēšana, termoforu, čību, sūkļu, mitru apģērbu un citu līdzīgu priekšmetu sildīšana mikroviļņu krāsnī var radīt ievainojuma, uzliesmošanās vai ugunsgrēka risku.
22. Ja jūs uzsildāt ēdienus vai dzērienus mikroviļņu režīmā, neizmantojiet metāla traukus.
23. Netīriet šo ierīci ar tvaika tīrītāju.
24. Šai ierīcei tās lietošanas laikā ir jābūt brīvi stāvošai.
25. Ierīces aizmugurējai virsmai jāatrodas pret sienu.
26. Šī ierīce nav paredzēta lietošanai ar ārējo taimeri vai atsevišķu tālvadības sistēmu.
27. Ierīces darbības laikā tās pieejamās virsmas var uzkarst.
28. BRĪDINĀJUMS: Kad ierīce atrodas kombinētajā režīmā, bērni drīkst lietot ierīci tikai pieaugušo uzraudzībā, jo pastāv apdegumu risks.
UZMANĪGI IZLASIET UN SAGLABĀJIET INSTRUKCIJU TURPMĀKAI IZMANTOŠANAI.

LAI NOVĒRSTU IEVAINOJUMU RISKU ZEMĒŠANAS NORĀDĪJUMI

BRIESMAS
Elektrotrieciena risks. Pieskaršanās dažām ierīces iekšējām detaļām var novest pie nopietnām traumām vai nāves. Neizjauciet šo ierīci.

BRĪDINĀJUMS
Elektrotrieciena risks. Nepareiza zemēšana var novest pie elektrotrieciena. Nepieslēdziet ierīci tīklam, kamēr ierīce nav pienācīgi instalēta un iezemēta. Šī ierīce ir jāiezemē. Īsslēguma gadījumā ierīces zemēšana samazina elektriskās strāvas trieciena risku, pateicoties elektriskās strāvas pārvades vadam. Šī ierīce ir aprīkota ar kabeli, kurā atrodas zemējuma vads, un kontaktdakšu ar zemējumu. Kontaktdakša jāiesprauž pareizi uzstādītā un iezemētā kontaktligzdā. Nepilnīgas zemēšanas norādījumu izpratnes vai šaubu gadījumā griezieties pie kvalificēta elektriķa vai tehniskās apkopes speciālista.
Ja jums rodas vajadzība izmantot pagarinātāju, izmantojiet tikai 3-dzīslu pagarinātāju.
1. Ierīce ir aprīkota ar īsu barošanas kabeli, lai novērstu samudžināšanās vai klupšanas risku.
2. Ja jūs izmantojat garu savienošanas kabeli vai pagarinātāju:
1) Savienošanas kabeļa vai pagarinātāja elektriskajiem parametriem ir jābūt vismaz tikpat lieliem kā ierīces elektriskajiem parametriem.
2) Pagarinātajam jābūt zemējuma tipa 3-dzīslu kabelim.
3) Garais kabelis jāizmanto tā, lai tas nekarātos pāri letes vai galda malai, lai bērni nevarētu vilkt kabeli un lai pret kabeli nebūtu iespējams nejauši paklupt.

TĪRĪŠANA
Pārliecinieties, ka ierīce ir atvienota no barošanas tīkla.
1. Pēc lietošanas noslauciet krāsns iekšieni ar mitru drānu.
2. Mazgājiet aksesuārus parastā veidā ziepjainā ūdenī.
3. Ja durvju rāmis, blīvējums un blakusesošās detaļas ir netīras, uzmanīgi noslauciet tās ar mitru drānu.
4. Neizmantojiet rupjus abrazīvos tīrīšanas līdzekļus vai asus metāla skrāpjus krāsns stikla durvju tīrīšanai, jo tie var saskrāpēt virsmu, kas var novest pie stikla saplīšanas.
5. Padoms: lai atvieglotu ierīces iekšējo sienu tīrīšanu, ielieciet bļodā pusi citrona, ielejiet 300 ml (1/2 pintes) ūdens un sildiet ar 100% mikroviļņu jaudu 10 minūšu laikā. Pēc tam noslauciet krāsni ar mīkstu mitru drānu.

TRAUKI UZMANĪBU

TRAUMU RISKS
Jebkāda tehniskā apkope vai remonts, ja to gaitā ir jānoņem vāks, kas aizsargā lietotāju pret mikroviļņu iedarbību, ir bīstami. Tie jāveic kvalificētam speciālistam. Skat. sadaļu "Materiāli, kurus drīkst un kurus nav ieteicams izmantot mikroviļņu krāsnī". Daži nemetāla trauki var nebūt piemēroti pārtikas uzsildīšanai mikroviļņu

režīmā. Ja jums rodas šaubas, jūs varat pārbaudīt trauku ar zemāk aprakstītu metodi.
Trauka tests:
1. Ielejiet pret mikroviļņiem drošā tvertnē 1 aukstā ūdens tasi (250 ml) un ievietojiet to mikroviļņu krāsnī kopā ar trauku, kuru vēlaties pārbaudīt.
2. Sildiet ar maksimālo jaudu 1 minūti.
3. Uzmanīgi pataustiet pārbaudāmo trauku. Ja tukšais trauks ir silts, neizmantojiet to pārtikas produktu sildīšanai mikroviļņu režīmā.
4. Nesildiet neko mikroviļņu krāsnī ilgāk par 1 minūti.

MATERIĀLI, KURUS NEDRĪKST IZMANTOT MIKROVIĻŅU KRĀSNĪ

VEIDS	**PIEZĪMES**
Alumīnija trauks	Var izraisīt dzirksteļošanu. Pārlieciet ēdienu pret mikroviļņiem drošā traukā.
Pārtikas kartons ar metāla rokturi	Var izraisīt dzirksteļošanu. Pārlieciet ēdienu pret mikroviļņiem drošā traukā.
Trauki no metāla vai ar metāla apdari	Metāls pasargā ēdienu no mikroviļņu enerģijas. Metāla apdare var izraisīt dzirksteļošanu.
Metāla stieples maisu aizsiešanai	Var izraisīt dzirksteļošanu un uguni mikroviļņu krāsnī.
Papīra maisi	Var izraisīt uguni mikroviļņu krāsnī.
Putuplasts	Augstā temperatūrā var izkūst vai piesārņot iekšā esošo šķidrumu.
Koksne	Koksne mikroviļņu krāsnī izžūst un var sašķelties vai ieplaisāt.

MATERIĀLI, KURUS DRĪKST IZMANTOT MIKROVIĻŅU KRĀSNĪ

VEIDS	PIEZĪMES
Cepamais trauks	Sekojiet ražotāja norādījumiem. Cepamā trauka dibenam jāatrodas vismaz 3/16 collas (5 mm) virs rotējošās platformas. Nepareizas izmantošanas gadījumā rotējošā platforma var salūzt.
Galda trauki	Izmantojiet tikai pret mikroviļņiem drošus galda traukus. Sekojiet ražotāja norādījumiem. Neizmantojiet traukus ar plaisām vai robiem.
Stikla burkas	Vienmēr noņemiet vāku. Sildiet līdz saturs kļūst vienkārši silts. Lielākā daļa stikla burku nav noturīga pret karstumu un var sabojāties.
Stikla trauki	Izmantojiet tikai siltumizturīgus stikla traukus. Pārliecinieties, ka trauki ir bez metāla apdares. Neizmantojiet traukus ar plaisām vai robiem.
Cepamie maisi	Sekojiet ražotāja norādījumiem. Neaizsieniet ar metāla stiepli. Uztaisiet maisos caurumus, lai tvaiks varētu izplūst pa tiem.
Papīra šķīvji un tases	Izmantojiet tikai īslaicīgai gatavošanai/sildīšanai. Gatavošanas laikā neatstājiet bez uzraudzības.
Papīra dvieļi	Izmantojiet, lai nosegtu pārtikas produktus atkārtotas sildīšanas laikā un lai absorbētu taukus. Nepieciešama uzraudzība. Izmantojiet tikai īslaicīgai gatavošanai.
Pergamenta papīrs	Izmantojiet, lai novērstu izšļakstīšanos, kā arī lai iesaiņotu pārtikas produktus, kurus paredzēts tvaicēt.
Plastmasa	Izmantojiet tikai pret mikroviļņiem drošu plastmasu. Ievērojiet ražotāja norādījumus. Plastmasai jābūt ar marķējumu "Microwave Safe" ("Pret mikroviļņiem drošs"). Daži plastmasas trauki ēdiena sildīšanas procesā kļūst mīksti. "Vārāmie maisi" un cieši aizsietie plastmasas maisi ir jāiegriež vai jāpārdur. Rīkojieties saskaņā ar norādījumiem uz iepakojuma, lai novērstu uzsprāgšanas risku.
Plastmasas plēve	Izmantojiet tikai pret mikroviļņiem drošu plastmasas plēvi. Izmantojiet, lai nosegtu ēdienu gatavošanas laikā un saglabātu mitrumu. Plastmasas plēve nedrīkst pieskarties ēdienam.
Termometri	Izmantojiet tikai pret mikroviļņiem drošus termometrus (termometrus gaļai un desertiem).
Vaska papīrs	Izmantojiet, lai novērstu izšļakstīšanos un saglabātu mitrumu.

JŪSU KRĀSNS SAGATAVOŠANA LIETOŠANAI

IERĪCES DETAĻU UN AKSESUĀRU NOSAUKUMI

Izņemiet krāsni no kartona kārbas, kā arī izņemiet visus materiālus no krāsns kameras.

Jūsu krāsns komplektā ietilpst:

Stikla paliktnis – 1

Rotējošā mehānisma gredzens – 1

Instrukcija – 1

A) Vadības panelis
B) Rotējošā paliktņa vārpsta
C) Rotējošā mehānisma gredzens
D) Stikla paliktnis
E) Logs
F) Durvis
G) Drošības slēdži

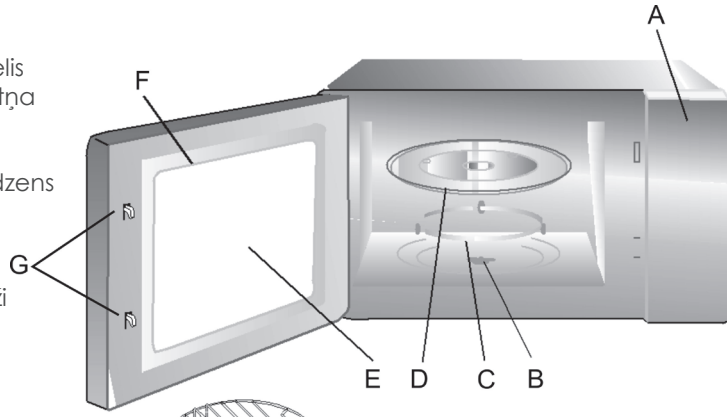

Grila režģis (nedrīkst izmantot mikroviļņu režīmā. Režģis jānovieto uz stikla paliktņa)

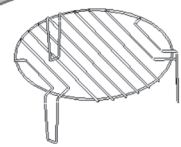

ROTĒJOŠĀS PLATFORMAS UZSTĀDĪŠANA

a. Nenovietojiet stikla paliktni ar apakšpusi uz augšu. Stikla paliktņa kustību nedrīkst ierobežot.

b. Gatavošanas laikā vienmēr izmantojiet gan rotējošā mehānisma gredzenu, gan stikla paliktni.

b. Visiem pārtikas produktiem un traukiem gatavošanas laikā vienmēr jāatrodas uz stikla paliktņa.

b. Ja stikla paliktnis ir ieplaisājis vai rotējošā mehānisma gredzens vai salūzis, sazinieties ar tuvāko autorizēto tehniskās apkopes centru.

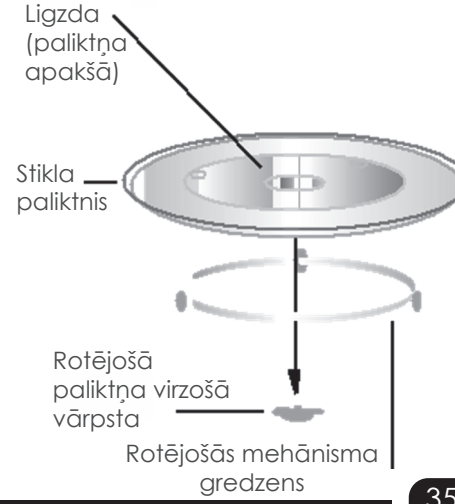

UZSTĀDĪŠANA UZ VIRTUVES DARBA VIRSMAS
Noņemiet visus iepakojuma materiālus un aksesuārus. Pārliecinieties, ka krāsnij nav robu un tās durtiņas nav salauztas. Neuzstādiet bojātu krāsni.
Augšējā virsma: Noņemiet aizsargplēves no mikroviļņu krāsns augšējās virsmas. Nenoņemiet gaiši brūno Mica pārklājumu, kas atrodas krāsns iekšienē un pasargā magnetronu.

UZSTĀDĪŠANA

1. Izvēlieties līdzenu virsmu vietā, kur ir pietiekami daudz brīvas telpas krāsns ventilācijas nodrošināšanai.

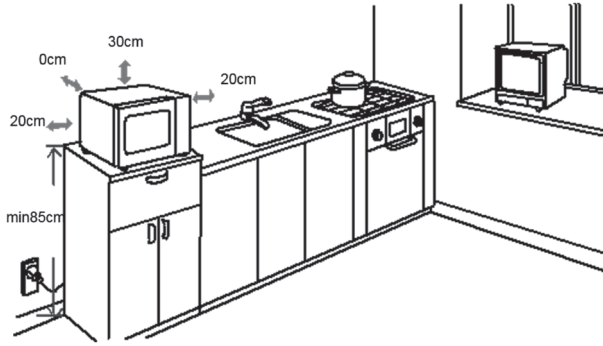

(1) Minimālais uzstādīšanas augstums ir 85 cm.
Ierīces aizmugurējai virsmai ir jāatrodas pret sienu. Minimālais brīvās telpas augstums virs ierīces augšējās virsmas ir 30 cm. Starp krāsni un blakusesošām sienām jābūt vismaz 20 cm attālumam.
(2) Nedemontējiet krāsns kājiņas.
(3) Gaisa ieplūdes un/vai izplūdes caurumu bloķēšana var sabojāt krāsni.
(4) Novietojiet krāsni pēc iespējas tālāk no radio un televizoriem. Mikroviļņu krāsns lietošana var novest pie televīzijas vai radio signāla uztveršanas traucējumiem.
2. Pieslēdziet jūsu krāsni pie standarta mājas rozetes. Pārliecinieties, ka spriegums un frekvence sakrīt ar spriegumu un frekvenci, kas norādīti uz enerģijas vērtēšanas marķējuma.
Brīdinājums: Neuzstādiet krāsni uz cepeškrāsns vai citas siltumu ģenerējošas ierīces. Krāsns uzstādīšana uz siltuma avotiem vai to tuvumā var novest pie bojājumiem un garantijas remonta tiesību zaudēšanas.

Lietošanas laikā ierīces pieejamā virsma var kļūt karsta.



LIETOŠANAS PAMĀCĪBA

Šī mikroviļņu krāsns ir aprīkota ar mūsdienīgu elektronisko kontroles sistēmu, lai pielāgotu gatavošanas parametrus jūsu vajadzībām.
1. Laika iestatīšana

Pēc mikroviļņu krāsns ieslēgšanas uz displeja parādīsies "0:00". Signāls atskanēs vienu reizi.
1) Nospiediet "CLOCK/PRE-SET". Stundu rādījums sāks mirgot.
2) Pagrieziet " ", lai iestatītu stundu rādījumu. Tam ir jābūt diapazonā no 0 līdz 23.
3) Nospiediet "CLOCK/PRE-SET". Minūšu rādījums sāks mirgot.
4) Pagrieziet " ", lai iestatītu minūšu rādījumu. Tam ir jābūt diapazonā no 0 līdz 59.
5) Nospiediet "CLOCK/PRE-SET", lai pabeigtu laika iestatīšanu. Sāks mirgot zīme ":".
Piezīme:
1) Ja laika iestatīšana nav veikta, pulkstenis pēc ierīces ieslēgšanas nerādīs tekošo laiku.
2) Ja laika iestatīšanas režīmā nekādas darbības netiek veiktas, pēc 1 minūtes krāsns automātiski atgriežas iepriekšējā režīmā.
2. Mikroviļņu režīms
1) Vienu reizi nospiediet pogu "Micro./Grill/Combi.". Uz displeja parādīsies uzraksts "P100".
2) Vairākas reizes nospiediet pogu "Micro./Grill/Combi." vai pagrieziet " ", lai izvēlētos mikroviļņu jaudu. Uz displeja pēc kārtas parādīsies "P100", "P80", "P50", "P30", "P10".
3) Nospiediet "START/+30SEC./CONFIRM", lai apstiprinātu izvēli.
4) Pagrieziet " ", lai izvēlētos gatavošanas laiku (pieejamais diapazons - 0:05–95:00.)
5) Nospiediet "START/+30SEC./CONFIRM", lai uzsāktu gatavošanu.

PIEZĪME: gatavošanas laika iestatīšanas soļi:

0–1 min	:	5 sekundes
1–5 min	:	10 sekundes
5–10 min	:	30 sekundes
10–30 min	:	1 minūte
30–95 min	:	5 minūtes

Mikroviļņu jaudas tabula

Jauda	100 %	80 %	50 %	30 %	10 %
Displejs	P100	P80	P50	P30	P10

3. Grila režīms
1) Nospiediet pogu "Micro./Grill/Combi." vienu reizi. Uz displeja parādīsies uzraksts "P100".
2) Vairākas reizes nospiediet pogu "Micro./Grill/Combi." vai pagrieziet " ", lai izvēlētos gailēšanas jaudu.
3) Nospiediet "START/+30SEC./CONFIRM", lai apstiprinātu izvēli, kad uz displeja parādīsies burts "G".

4) Pagrieziet “  “, lai izvēlētos grilēšanas laiku (pieejamais diapazons - 0:05–95:00.).
5) Nospiediet “START/+30SEC./CONFIRM”, lai uzsāktu gatavošanu.
Piezīme: Kad pagājusi puse gatavošanas laika, signāls atskanēs divas reizes, kas ir normāli. Lai sasniegtu labāku grilēšanas rezultātu, apgrieziet produktu uz otru pusi, aizveriet durtiņas un nospiediet “START/+30 SEC./CONFIRM”, lai varētu turpināt gatavošanu. Ja nekādas darbības netiks veiktas, krāsns turpinās strādāt.
4. Kombinētais režīms
1) Nospiediet pogu “Micro./Grill/Combi.” vienu reizi. Uz displeja parādīsies uzraksts “P100”.
2) Vairākas reizes nospiediet pogu “Micro./Grill/Combi.” vai pagrieziet “ “, lai izvēlētos jaudu. Uz displeja pēc kārtas parādīsies apzīmējumi “C-1 (55% mikroviļņu jauda + 45% grila jauda)” un “C-2 (36% mikroviļņu jauda + 64% grila jauda)”.
3) Nospiediet “START/+30SEC./CONFIRM”, lai apstiprinātu izvēli.
4) Pagrieziet “  “, lai izvēlētos gatavošanas laiku (tam jābūt diapazonā no 0:05–95:00).
5) Nospiediet “START/+30SEC./CONFIRM”, lai uzsāktu gatavošanu.
5. Ātra gatavošana
1) Krāsnij atrodoties gaidīšanas režīmā, nospiediet pogu “START/+30SEC./CONFIRM”, lai 30 sekunžu laikā sildītu izvēlēto produktu ar 100% jaudu. Ar katru šīs pogas nospiešanu gatavošanas laiks palielinās par 30 sekundēm. Maksimālais gatavošanas laiks ir 95 minūtes.
2) Gatavojot mikroviļņu, grila un kombinētajā režīmā, kā arī izmantojot funkciju “Atkausēšana pēc laika”, nospiediet “START/+30SEC./CONFIRM”, lai palielinātu gatavošanas laiku.
3) Krāsnij atrodoties gaidīšanas režīmā, pagrieziet “  “ pa kreisi, lai izvēlētos gatavošanas laiku. Pēc laika izvēles nospiediet “START/+30SEC./CONFIRM”, lai uzsāktu gatavošanu. Mikroviļņu jauda ir 100%.
Piezīme: automātiskās gatavošanas režīma un režīmā “Atkausēšana pēc svara” gatavošanas laiku nevar palielināt, nospiežot pogu “START/+30SEC./CONFIRM”.
6. Atkausēšana pēc svara
1) Nospiediet “W.T./TIME DEFROST” vienu reizi. Uz displeja parādīsies uzraksts “dEF1”.
2) Pagrieziet “  “, lai izvēlētos izvēlētā produkta svaru. Pieejamais diapazons ir no 100 līdz 2000 g.
3) Nospiediet “START/+30SEC./CONFIRM”, lai uzsāktu atkausēšanu.
7. Atkausēšana pēc laika
1) Nospiediet “W.T./TIME DEFROST” divas reizes. Uz displeja parādīsies uzraksts “dEF2”.
2) Pagrieziet “  “, lai izvēlētos gatavošanas laiku.
3) Nospiediet “START/+30SEC./CONFIRM”, lai uzsāktu atkausēšanu.
8. Vairākposmu gatavošana
Jūs varat izvēlēties ne vairāk par diviem posmiem. Ja viens no šiem posmiem ir atkausēšana, tad šim posmam jābūt pirmajam. Katra posma beigās vienu reizi atskanēs signāls, tad sāksies nākamais posms. Piezīme: automātiskā gatavošana nevar būt viens no vairākposmu gatavošanas posmiem.
Piemērs: ja vēlaties 5 minūšu laikā atkausēt produktu un pēc tam 7 minūšu laikā

gatavot to ar 80 % mikroviļņu jaudu, veiciet šādas darbības:
1) Nospiediet "W.T./TIME DEFROST" divas reizes. Uz displeja parādīsies uzraksts "dEF2";
2) Pagrieziet " ", lai izvēlētos atkausēšanas laiku (5 minūtes);
3) Nospiediet "Micro./Grill/Combi." vienu reizi;
4) Pagrieziet " ", lai izvēlētos 80 % mikroviļņu jaudu (uz displeja parādīsies uzraksts "P80");
5) Nospiediet "START/+30SEC./CONFIRM", lai turpinātu;
6) Pagrieziet " ", lai izvēlētos gatavošanas laiku (7 minūtes);
7) Nospiediet "START/+30SEC./CONFIRM", lai uzsāktu gatavošanu.
9. Taimera iestatīšana
1) Vispirms iestatiet laiku (lai to izdarītu, izlasiet par laika iestatīšanu šajā instrukcijā).
2) Ievadiet gatavošanas programmu. Jūs varat izvēlēties līdz diviem posmiem. Atkausēšana nedrīkst būt viens no tiem.
Piemērs: ja vēlaties 7 minūšu laikā gatavot ar 80 % mikroviļņu jaudu:
a. Nospiediet "Micro./Grill/Combi." vienu reizi;
b. Pagrieziet " ", lai izvēlētos 80% mikroviļņu jaudu (uz displeja parādīsies uzraksts "P80");
c. Nospiediet "START/+30SEC./CONFIRM", lai apstiprinātu izvēli;
d. Pagrieziet " ", lai izvelētos gatavošanas laiku (7 minūtes);
Pagaidām nespiediet pogu "START/+30SEC./CONFIRM". Veiciet šādas darbības:
3) Nospiediet pogu "CLOCK/PRE-SET". Stundu rādījums sāks mirgot;
4) Pagrieziet " ", lai iestatītu stundu rādījumu (tam jābūt diapazonā no 0 līdz 23
5) Nospiediet "CLOCK/PRE-SET". Minūšu rādījums sāks mirgot.
6) Pagrieziet " ", lai iestatītu minūšu rādījumu (tam jābūt diapazonā no 0 līdz 59).
7) Nospiediet "START/+30SEC./CONFIRM", lai pabeigtu iestatīšanu. Uz displeja izgaismosies zīme ":". Kad pienāks laiks, atskanēs divi signāli un gatavošana sāksies automātiski.
Piezīme: vispirms nepieciešams veikt pulksteņa iestatīšanu. Ja tas netiks izdarīts, funkcija nedarbosies.
10. Automātiskā gatavošana
1) Krāsnij atrodoties gaidīšanas režīmā, pagrieziet " " pa labi, lai izvēlētos ēdiena tipu no "A-1" līdz "A-8";
2) Nospiediet "START/+30SEC./CONFIRM", lai apstiprinātu izvēli;
3) Pagrieziet " ", lai izvēlētos izvēlētā produkta svaru;
4) Nospiediet "START/+30SEC./CONFIRM", lai uzsāktu gatavošanu;
5) Pēc gatavošanas beigām signāls atskanēs piecas reizes.

AUTOMĀTISKĀ GATAVOŠANA

TIPS	SVARS (g)	DISPLEJS	JAUDA
A-1 ATKĀRTOTA SILDĪŠANA	200 400 600	200 400 600	100 %
A-2 DĀRZEŅI	200 300 400	200 300 400	100 %
A-3 ZIVIS	250 350 450	250 350 450	80 %
A-4 GAĻA	250 350 450	250 350 450	100 %
A-5 MAKARONI	50 (ar ūdeni 450 g) 100 (ar ūdeni 800 g)	50 100	80 %
A-6 KARTUPEĻI	200 400 600	200 400 600	100 %
A-7 PICA	200 400	200 400	100 %
A-8 ZUPA	200 400	200 400	80 %

11. Aizsardzība pret bērniem
Ieslēgšana: krāsnij atrodoties gaidīšanas režīmā, nospiediet un 3 sekundes turiet pogu "STOP/CLEAR". Atskanēs garais skaņas signāls, kas liecina par aizsardzības ieslēgšanos. Uz displeja parādīsies " ⊏⊐⊐ ".
Izslēgšana: kad aizsardzība ir ieslēgta, nospiediet un 3 sekundes turiet "STOP/CLEAR".
Atskanēs garais signāls, kas liecina par aizsardzības izslēgšanos.
12. Jaudas un laika skatīšana
1) Gatavojot mikroviļņu, grila vai kombinētajā režīmā, nospiediet pogu "Micro./Grill/Combi.". Uz displeja 3 sekundes būs redzams tekošās jaudas rādījums.
2) Ja jums ir iestatīts taimeris, nospiediet "CLOCK/PRE-SET", lai redzētu atlikušo laiku līdz gatavošanas sākumam. Atlikušā laika rādījums būs redzams 3 sekundes. Pēc tam jūs atkal redzēsiet tekošo laiku.
2) Gatavošanas laikā nospiediet "CLOCK/PRE-SET", lai pārbaudītu tekošo laiku. Tekošā laika rādījums būs redzams 3 sekundes.
13. Piezīmes
1) Sākumā, pagriežot rokturi, atskanēs viens signāls;
2) Ja gatavošanas laikā durvis tiek atvērtas, gatavošana tiek pārtraukta. Lai atsāktu gatavošanu, nospiediet "START/+30SEC./CONFIRM";

3) Ja 1 minūtes laikā pēc gatavošanas programmas izvēles jūs nenospiedīsiet "START/+30SEC./CONFIRM", uz displeja atkal parādīsies tekošā laika rādījums un izvēlētā programma tiks atcelta.
4) Ja poga ir nospiesta ar pietiekošu stiprumu, atskan signāls. Pretējā gadījumā signāls neatskan.
5) Gatavošanas procesa beigās signāls atskanēs piecas reizes.

PROBLĒMU NOVĒRŠANA

	NORMA
Mikroviļņu krāsns traucē TV signāla uztveršanai.	Mikroviļņu krāsns darbināšana var traucēt radio un TV signāla uztveršanai. Mazajām elektriskajām ierīcēm, tādām kā mikseris, putekļu sūcējs un fēns, ir līdzīga iedarbība. Tas ir normāli.
Mikroviļņu krāsns traucē TV signāla uztveršanai. Gaisma krāsnī ir blāva.	Sildot produktus ar zemu mikroviļņu jaudu, gaisma krāsnī var palikt blāva. Tas ir normāli.
Tvaiks uzkrājas uz durtiņām, no ventilācijas atverēm izplūst karsts gaiss.	Gatavošanas laikā no produkta var nākt tvaiks. Lielākā daļa tvaika izplūst ārā caur ventilācijas atverēm. Bet daļa tvaika var kondensēties uz aukstas virsmas, piemēram, uz krāsns durtiņām. Tas ir normāli.
Tika nejauši iedarbināta tukša krāsns	Tukšas krāsns darbināšana ir aizliegta. Tas ir ļoti bīstami.

Problēma	**Iespējamais cēlonis**	**Risinājums**
Krāsns neieslēdzas	(1) Barošanas kabeļa kontaktdakša nav pienācīgi iesprausta rozetē. (2) Tiek izsisti drošinātāji vai nostrādā jaudas slēdzis (3) Problēma ar rozeti	Izņemiet kontaktdakšu no rozetes. Pēc 10 sekundēm atkal iespraudiet rozetē Nomainiet drošinātāju vai atgrieziet jaudas slēdzi sākuma pozīcijā (pēc tam, kad mūsu uzņēmuma speciālists būs veicis nepieciešamo remontu) Izmēģiniet rozeti ar citām elektriskajām ierīcēm
Krāsns nesilda	(4) Durtiņas nav pienācīgi aizvērtas	Pienācīgi aizveriet durtiņas

Produkta pareiza utilizēšana



Šis uz produkta attēlotais simbols nozīmē, ka šo produktu nedrīkst izmest kopā ar citiem sadzīves atkritumiem visā ES teritorijā. Lai novērstu kaitējumu videi vai apdraudējumu cilvēka veselībai neatbildīgi izmestas ierīces dēļ, utilizējiet to atbildīgi, veicinot pienācīgu resursu pārstrādi. Lai atgrieztu ierīci, izmantojiet atgriešanas un savākšanas sistēmu, vai arī griezieties pie pārdevēja, no kura tika iegādāts produkts. Tas saņemto produktu pārstrādās videi nekaitīgā veidā.

GARANTIJAS NOTEIKUMI

STANDART sadzīves tehnikai tiek piešķirta 36 mēn. garantija.

Minētās ierīces ir piemērotas lietošanai sadzīves apstākļos, personīgā nekomerciālā nolūkā.

1. Konstatējot ierīces ražošanas brāķi vai ierīces bojājumu garantijas darbības laikā, ražotājs garantē bezmaksas ierīces remontu un (vai) nepieciešamu detaļu nomainīšanu, ja ierīce līdz tam tika izmantota ievērojot lietotāja instrukcijas (ierīces lietošanas un glabāšanas noteikumi) un nav šajos noteikumos noteiktu apstākļu, kuru dēļ nebūtu garantijas remonta veikšanas pamata.
2. Garantija netiek piemērota attiecībā uz:
• bojājumiem, kas ir radušies ierīces nepiemērotas pieslēgšanas elektrotīklam vai elektrotīklu bojājumu rezultātā;
• bojājumiem, kas ir radušies ķīmisko vielu iedarbības dēļ;
• ierīces krāsas izmaiņām (dzeltenums, piesārņojums u.tml.);
• bojājumiem, kas ir radušies ierīces ieslēgšanas elektrības tiklā, telekomunikāciju, kabeļu tīklos, kuri neatbilst valsts standartiem, citu ārējo faktoru (piem., mitruma vai temperatūras iedarbības) dēļ, kā arī nepienācīgas ierīces izmantošanas gadījumā (piem. tīrīšanas, skrāpēšanas pazīmes, ieskrāpējumi vai citi mehāniskie bojājumi);
• konstatējot mēģināšanas iekļūt ierīces iekšā pēdas, kā arī ja izstrādājums tika remontēts ne pārdevēja pilnvarotajā servisā;
• konstatējot izstrādājuma konstrukcijas vai shēmas izmaiņas (izņemot aprakstītos lietotāja instrukcijā);
• mehānisko bojājumu konstatēšanas gadījumā;
• konstatējot bojājumus, kuri ir radušies ierīces iekšpusē nokļūstot liekiem priekšmetiem, materiāliem, šķidrumiem vai kukaiņiem;
• bojājumu, kuri ir radušies standartiem neatbilstošu materiālu vai rezerves daļu izmantošanas, gadījumā;
• ja sērijas numurs, kas atrodas izstrādājuma atmiņā, ir manīts, izdzēsts vai to neizdodas konstatēt;
• ja izstrādājums, kas ir domāts personīgai (sadzīves, ģimenes) lietošanai, izmantots uzņēmējdarbības veikšanai peļņas gūšanas, ražošanas vai citu mērķu nolūkā, kuri neatbilst īstam ierīces lietošanas mērķim;
• visos citos gadījumos, kad priekšmeta trūkumi ir radušies tāpēc, ka pircējs nav ievērojis lietotāja instrukcijas, vai priekšmeta trūkumi ir radušies trešo personu vainas vai nepārvaramās varas dēļ;
• parasti nolietojušās ierīces daļām, piem.: baterijām, akumulatoriem.
3. Garantija var būt pārtraukta, ja:
• ierīci remontēja persona vai uzņēmums, pārdevēja nepilnvarots serviss;
• ierīce bija acīmredzami apzināti bojāta.
4. Garantija nav derīga, ja netiek uzrādīts kases čeks vai cits iepirkumu apliecinošs dokuments;
5. Ražotājs nenes atbildību par avārijām vai kaitējumu cilvēkiem, dzīvniekiem, mantai, kas ir iestājusies lietotāja vainas dēļ: nezināšanas vai ierīces lietotāja instrukcijas neievērošanas un ierīces pieslēgšanas un uzstādīšanas, kuru izpildīja ne pārdevējā pilnvarotais serviss, dēļ.

TECHNINĖS SĄLYGOS:

MODELIS	AG720CPV
VARDINĖ ĮTAMPA	230 V~ , 50 Hz
VARDINĖ ĮĖJIMO GALIA (MIKROBANGOS)	1050 W
VARDINĖ IŠĖJIMO GALIA (MIKROBANGOS)	700 W
VARDINĖ ĮĖJIMO GALIA (GRILIS)	1000 W
KROSNELĖS GALIA	20 l
STIKLINĖS LĖKŠTĖS SKERSMUO	∅ 255 mm
IŠORINIAI MATMENYS	440×356×259 mm
GRYNASIS SVORIS	APIE 10,6 kg

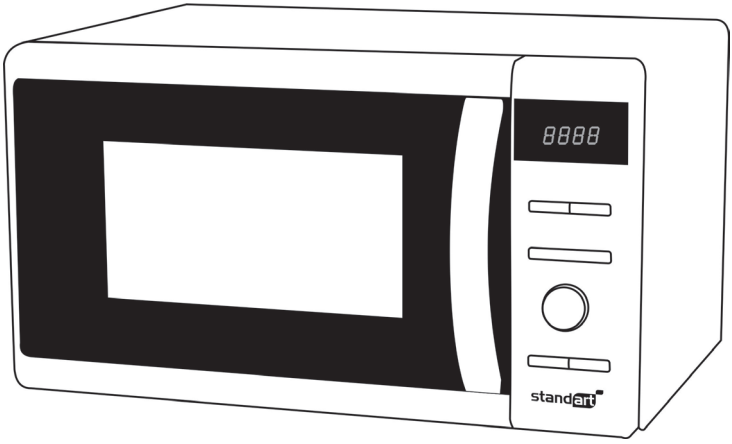

ATSARGUMO PRIEMONĖS, NORINT IŠVENGTI PERTEKLINĖS MIKROBANGŲ ENERGIJOS POVEIKIO

(a) Nebandykite šios mikrobangų krosnelės naudoti atidarytomis durelėmis, nes tai gali sukelti kenksmingą mikrobangų energijos poveikį. Svarbu nesulaužyti ir nepažeisti saugos įtaisų.
(b) Nestatykite jokių objektų tarp krosnelės priekinės dalies ir durelių. Taip pat neleiskite purvui ar valiklio likučiams kauptis ant sandarinimo paviršių.
(c) ĮSPĖJIMAS: jeigu durys ar durų tarpinės pažeistos, krosnele negalima naudotis, kol ją suremontuos kompetentingas asmuo.

PAPILDOMA INFORMACIJA
Jeigu nepalaikoma prietaiso švara, jo paviršiaus būklė gali pablogėti ir tpaveikti prietaiso eksploatavimo laiką bei sukelti pavojingą situaciją.

SVARBŪS SAUGOS NURODYMAI

PERSPĖJIMAI
Norėdami sumažinti gaisro, elektros šoko, asmenų kūno sužeidimo ar perteklinės neigiamos mikrobangų energijos riziką, vadovaukitės pagrindinėmis atsargumo priemonėmis, įskaitant šias.
1. Perskaitykite bei vadovaukitės skyriumi „ATSARGUMO PRIEMONĖS, NORINT IŠVENGTI NEIGIAMO PERTEKLINĖS MIKROBANGŲ ENERGIJOS POVEIKIO.“
2. Šį prietaisą galima naudoti prižiūrimiems ar apie saugų naudojimo būdą bei susijusius pavojus informuotiems vaikams nuo 8 metų amžiaus, asmenims su ribotomis fizinėmis, sensorinėmis ar protinėmis galimybėmis ar nepakankamai patirties ar žinių turintiems asmenims. Vaikai negali žaisti šiuo prietaisu. Vaikams negalima prietaiso valyti ir atlikti jo techninės priežiūros darbų, išskyrus vyresnius nei 8 metų vaikus, kai juos prižiūri suaugusieji. Neleiskite suaugusiojo neprižiūrimiems jaunesniems nei 8 metų vaikams artintis prie krosnelės.
3. Prietaisą ir maitinimo laidą laikykite jaunesniems nei 8 metų vaikams nepasiekiamoje vietoje.
4. Saugos sumetimais sugedusį ar pažeistą elektros laidą gali keisti tik gamintojas, gamintojui atstovaujanti techninės priežiūros tarnyba arba šios srities specialistas (skirta prietaisui su „Y“ priedu).
5. ĮSPĖJIMAS. Kad išvengtumėte elektros šoko, prieš keisdami lemputę įsitikinkite, ar prietaisas išjungtas.
6. ĮSPĖJIMAS. Jeigu aptarnavimo ar remonto darbus, kai reikia nuimti dangtį, kuris saugo nuo mikrobangų energijos poveikio, daro ne kompetentingas asmuo, visiems kyla pavojus.
7. ĮSPĖJIMAS. Skysčiai ir kiti maisto produktai negali būti šildomi uždaruose induose, nes galimas sprogimas.
8. Maistą šildydami plastiko ar popieriaus pakuotėse, stebėkite krosnelę , nes gali užsiliepsnoti.
9. Naudokite tik mikrobangų krosnelėje šildyti saugius indus.
10. Pastebėję dūmus, išjunkite prietaisą ar ištraukite jo kištuką iš maitinimo lizdo.

Dureles laikykite uždarytas, kad liepsnos prisloptų.
11. Mikrobangų krosnelėje kaitinant gėrimus, galimas uždelstas erupcinis užvirimas, todėl reikia būti atsargiems.
12. Norint išvengti nudegimų, kūdikių buteliukų ir maisto indelių turinį prieš vartojimą reikia išmaišyti ar supurtyti ir patikrinti temperatūrą.
13. Nešildykite mikrobangų krosnelėje neluptų žalių ar kietai virtų kiaušinių, nes jie gali sprogti net ir po kurio laiko po kaitinimo krosnelėje.
14. Reguliariai valykite krosnelę ir pašalinkite maisto likučius.
15. Nepalaikant krosnelės švaros, paviršiaus būklė gali pablogėti ir paveikti prietaiso eksploatavimo laiką bei sukelti pavojingą situaciją.
16. Neįrenkite šio prietaiso spintelėje su dekoratyvinėmis durelėmis, kad išvengtumėte perkaitimo (sąlyga netaikoma įmontuojamiesiems prietaisams).
17. Naudokite tik šiai krosnelei rekomenduojamą temperatūros matavimo liestuką (skirtą krosnelėms su įrenginiu naudoti temperatūrą fiksuojantį liestuką).
18. Mikrobangų krosnelės negalima įrengti spintelėje, nebent toks naudojimas buvo išbandytas.
19. Mikrobangų krosnelę naudokite su atidarytomis dekoratyvinėmis durelėmis (skirta įmontuojamosioms krosnelėms su dekoratyvinėmis durelėmis).
20. Šis prietaisas skirtas naudoti buityje ir šiomis ar į šias panašiomis sąlygomis:
– parduotuvių, biurų ir kitų darbo vietų darbuotojų virtuvėse / valgyklose;
– viešbučiuose, moteliuose ir kitokioje gyvenamojoje aplinkoje;
– ūkiuose;
– nakvynės ir pusryčių (B&B) tipo apgyvendinimo vietose.
21. Ši mikrobangų krosnelė skirta šildyti maistą ir gėrimus. Džiovinant maistą ar drabužius ir kaitinant šildykles, šlepetes, kempines, drėgnas šluostes ir pan., galima sužeidimų, užsiliepsnojimo ar gaisro rizika.
22. Mikrobangų krosnelėje negalima šildyti maisto ir gėrimų metaliniuose induose.
23. Šio prietaiso negalima valyti garų valytuvu.
24. Šis prietaisas yra laisvai pastatomas.
25. Šio prietaiso galinį paviršių atsukite į sieną.
26. Šie prietaisai nėra skirti naudoti su išoriniu laikmačiu ar atskira nuotolinio valdymo sistema.
27. Prietaisui veikiant, pasiekiamų paviršių temperatūra gali būti aukšta.
28. ĮSPĖJIMAS. Dėl generuojamos temperatūros vaikai šiuo prietaisu gali naudotis tik prižiūrimi suaugusio asmens.
ATIDŽIAI PERSKAITYKITE IR IŠSAUGOKITE INSTRUKCIJĄ ATEIČIAI.

NORINT SUMAŽINTI ASMENŲ SUŽEIDIMO PAVOJŲ – ĮŽEMINIMO ĮRENGIMAS

PAVOJUS
Elektros šoko pavojus. Palietus vidinius komponentus, galimas rimtas kūno sužeidimas ar mirtis. Neardykite šio prietaiso.
ĮSPĖJIMAS
Elektros šoko pavojus. Netinkamai naudojant įžeminimo įtaisą, gali įvykti elektros smūgis. Neįstatykite maitinimo kištuko į maitinimo lizdą, kol prietaisas nėra tinkamai

įrengtas bei įžemintas.
Šį prietaisą privalu įžeminti. Elektros šoko atveju, įžeminimo įtaisu sumažinamas elektros šoko pavojus, nes elektros srovė nuvedama įžeminimo gysla. Šiame prietaise įrengtas laidas su įžeminimo laidu, kuris turi įžeminimo kištuką. Šis kištukas privalo būti įstatytas į tinkamai įrengtą ir įžemintą kištukinį lizdą.
Pasitarkite su kvalifikuotu elektriku ar serviso specialistu, jeigu nesuprantate ar abejojate, ar jūsų elektros lizdas tinkamai įžemintas.
Jeigu reikia naudoti ilgintuvą, naudokite tik 3 laidų ilgintuvą.
1. Maitinimo laidas trumpas, kad sumažėtų laido susipainiojimo ar užkliuvimo už jo tikimybė.
2. Jeigu naudojamas ilgas laidas ar ilgintuvas:
1) identifikacinėje plokštelėje laido ar ilgintuvo kategorija turėtų atitikti šio prietaiso elektros duomenis;
2) ilgintuvas privalo būti įžemintas ir su 3 laidais;
3) ilgas laidas neturėtų kaboti virš stalviršio ar stalo, kur jį galėtų patraukti vaikai ar netyčia už jo užkliūti.

VALYMAS

Būtinai atjunkite šio prietaiso maitinimo laidą nuo maitinimo iš tinklo.
1. Krosnelės vidų valykite šiek tiek sudrėkinta šluoste.
2. Priedus įprastai valykite muiluotame vandenyje.
3. Purviną durelių rėmą ir tarpinę bei gretimas dalis privalu atsargiai valyti drėgna šluoste.
4. Nenaudokite šiurkščių arbazyvinių valiklių ar aštrių metalinių šveistukų valydami krosnelės dureles, nes šiomis priemonėmis galite subraižyti paviršių, dėl ko stiklas gali suskeldėti.
5. Valymo patarimas. Norėdami palengvinti vidinių sienelių, su kuriomis gali susiliesti ruošiamas maistas, valymą, įdėkite į indą pusę citrinos, įpilkite 300 ml (1/2 pintos) vandens ir 10 minučių kaitinkite 100 % mikrobangų krosnelės galingumu. Krosnelę valykite minkšta, sausa šluoste.

INDAI. ATSARGIAI! KŪNO SUŽALOJIMO PAVOJUS!

Jeigu aptarnavimo ar remonto darbus, kai reikia nuimti dangtį, kuris saugo nuo mikrobangų energijos poveikio, daro ne kompetentingas asmuo, visiems kyla pavojus.
Peržiūrėkite nurodymus skyriuje „Mikrobangų krosnelėje naudojamos ir vengtinos naudoti medžiagos“. Gali būti tam tikrų ne metalinių indų, kuriuos nesaugu naudoti krosnelėje. Jeigu abejojate, indą galite išbandyti vadovaudamiesi tolesne procedūra.
Indo bandymas
1. Į krosnelėje saugų naudoti indą įpilkite 1 puodelį šalto vandens (250 ml) ir įdėkite bandomąjį indą.
2. 1 minutę kaitinkite maksimaliu galingumu.
3. Atsargiai palieskite bandomąjį indą. Jeigu tuščias indas šiltas, nenaudokite jo krosnelėje.
4. Neviršykite 1 minutės kaitinimo trukmės.

MIKROBANGŲ KROSNELĖJE GALIMOS NAUDOTI MEDŽIAGOS

INDAI	PASTABOS
Skrudinimo indas	Vadovaukitės gamintojo nurodymais. Skrudinimo indo apačia privalo būti mažiausiai 3/16 colio (5 mm) virš stiklinės lėkštės. Netinkamai naudojant stiklinė lėkštė gali būti apgadinta.
Indai vakarienei	Tik saugūs naudoti mikrobangų krosnelėje. Vadovaukitės gamintojo nurodymais. Nenaudokite įtrūkusių ar skilusių indų.
Stiklainiai	Visada nuimkite dangtelį. Naudokite maistui pašildyti, kad jis taptų tik šiltas. Daugelis stiklainių nėra atsparūs karščiui ir gali dužti.
Stikliniai indai	Tik karščiui atsparūs krosnelėje saugūs naudoti stikliniai indai. Įsitikinkite, ar nėra metalinio kraštelio. Nenaudokite įtrūkusių ar įskilusių indų.
Maisto ruošimas maišeliuose	Vadovaukitės gamintojo nurodymais. Nenaudokite metalo turinčių tvirtinimo dirželių. Padarykite įpjovas garams pasišalinti.
Popierinės lėkštės ir puodeliai	Naudokite trumpalaikiam maisto ruošimui ar pašildymui. Nepalikite be priežiūros įjungto prietaiso.
Popieriniai rankšluosčiai	Naudokite pakartotinai šildomam maistui pridengti ir riebalams sugerti. Naudodami prižiūrėkite prietaisą ir maistą ruoškite trumpai.
Pergamentinis popierius	Naudokite kaip apsaugą nuo taškymosi ar įvyniokite ruošdami maistą garuose.
Plastikas	Tik saugus naudoti mikrobangų krosnelėje. Vadovaukitės gamintojo nurodymais. Turėtų būti pažymėtas etikete „Saugus naudoti mikrobangų krosnelėje“. Kai kurie plastikiniai indai suminkštėja, kai maistas viduje įkaista. „Virimo maišeliai“ ir sandariai uždaryti plastikiniai maišeliai turėtų būti įpjaunami, praduriami ar vėdinami, kaip nurodoma ant pakuočių.
Plastikinė maistinė plėvelė	Tik saugi naudoti mikrobangų krosnelėje. Naudokite ruošiamam maistui apdengti ir drėgmei išlaikyti. Neleiskite plastikinei maistinei plėvelei liestis su maistu.
Termometrai	Tik saugūs naudoti mikrobangų krosnelėje (mėsos ir saldainių termometrai).
Vaškinis popierius	Naudokite kaip apsaugą nuo taškymosi ar drėgmei išlaikyti.

MIKROBANGŲ KROSNELĖJE VENGTINOS NAUDOTI MEDŽIAGOS

INDAI	PASTABOS
Aliumininis padėklas	Gali sukelti kibirkščiavimą. Perdėkite maistą į saugų mikrobangų krosnelėje naudoti indą.
Kartoninė maisto pakuotė su metaline rankena	Gali sukelti kibirkščiavimą. Perdėkite maistą į saugų mikrobangų krosnelėje naudoti indą.
Metaliniai indai ar indai metalo krašteliu	Metalas apsaugo maistą nuo mikrobangų energijos. Metalinis kraštelis gali sukelti kibirkščiavimą.
Metalo turintys tvirtinimo dirželiai	Krosnelėje jie gali sukelti kibirkščiavimą ir gaisrą.
Popieriniai maišeliai	Krosnelėje gali sukelti gaisrą.
Putų plastikas	Esant didelei temperatūrai, putų plastikas gali išsilydyti ar užteršti patiekalą.
Mediena	Mikrobangų krosnelėje mediena išdžius, gali įtrūkti ar įskilti.

KROSNELĖS NUSTATYMAS

KROSNELĖS DALIŲ IR PRIEDŲ PAVADINIMAI

Išpakuokite iš kartoninės dėžės, išimkite pakuotės medžiagas iš krosnelės vidaus.
Kartu su jūsų krosnele pridedami šie priedai:
Stiklinė lėkštė – 1
Stiklinės lėkštės žiedas – 1
Naudojimo instrukcija – 1

A) Valdymo skydelis
B) Stiklinės lėkštės laikiklis
C) Stiklinės lėkštės žiedas
D) Stiklinė lėkštė
E) Stebėjimo langas
F) Durelės
G) Apsauginė užrakto sistema

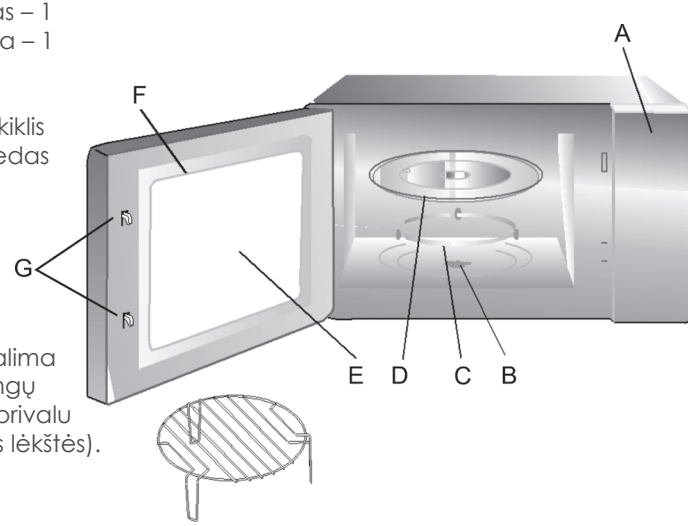

Griliaus stovas (negalima naudoti su mikrobangų krosnelės funkcija ir privalu pastatyti ant stiklinės lėkštės).

STIKLINĖ LĖKŠTĖ – ĮRENGIMAS

a. Niekada neįstatykite stiklinės lėkštės atvirkščiai. Stiklinė lėkštė turi judėti laisvai.

b. Maisto ruošimo metu visada privalu naudoti stiklinę lėkštę ir jos žiedą.

c. Visą ruošiamą maistą ir indus su maistu visada reikia statyti ant stiklinės lėkštės.

d. Įtrūkus ar įskilus stiklinei lėkštei, kreipkitės į artimiausią įgaliotąjį klientų aptarnavimo centrą.



STALVIRŠIO ĮRENGIMAS

Pašalinkite visą pakuotę bei priedus. Apžiūrėkite krosnelę, ar nėra įlenkimų, ar nesulūžo durelės. Neįrenkite krosnelės, jeigu ji pažeista.

Korpusas: pašalinkite esamą apsauginę plėvelę nuo mikrobangų krosnelės korpuso paviršiaus. Nepašalinkite šviesiai rudo „Mica“ dangtelio, kuris tvirtinamas krosnelės viduje magnetronui apsaugoti.

ĮRENGIMAS

1. Įrengimui pasirinkite lygų paviršių, užtikrinantį pakankamai vietos oro paėmimo ir (arba) išleidimo angoms.

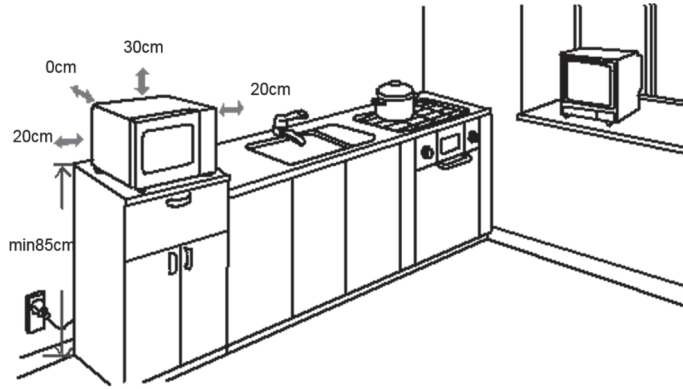

(1) Minimalus įrengimo aukštis yra 85 cm.

(2) Šio prietaiso galinį paviršių atsukite į sieną.

Palikite mažiausiai 30 cm tarpą virš krosnelės. Tarp krosnelės ir gretimų sienų reikalingas mažiausiai 20 cm tarpas.

(3) Nešalinkite krosnelės apačioje esančių kojelių.

(4) Užblokavus oro paėmimo ir (arba) išleidimo angas, krosnelė gali būti apgadinta.

(5) Pastatykite krosnelę kuo toliau nuo radijo ir televizoriaus. Mikrobangų krosnelė veikdama gali trukdyti radijo ir televizoriaus signalų priėmimą.

2. Įstatykite krosnelės maitinimo laido kištuką į standartinį elektros lizdą. Įsitikinkite, kad įtampa ir dažnis atitinka identifikacinėje plokštelėje nurodytą įtampą ir dažnį.

ĮSPĖJIMAS. Neįrenkite krosnelės virš kaitlentės ar kito šilumą skleidžiančio prietaiso. Įrengus arti ar virš šilumos šaltinio, ši krosnelė gali būti apgadinta ir garantija nustos galioti.
Veikimo metu pasiekiamas paviršius gali įkaisti.



NAUDOJIMO INSTRUKCIJA

Norint kuo geriau patenkinti jūsų maisto ruošimo poreikius, šioje mikrobangų krosnelėje įdiegtas modernus elektroninis valdymas ir reguliuojami maisto ruošimo parametrai.
1. Laikrodžio nustatymas
Įjungus mikrobangų krosnelę, jos ekrane rodomas užrašas „0:00“, vienąkart suveikia skambutis.
1) Paspauskite „CLOCK/PRE-SET“ (laikrodis / išankstinis nustatymas), žybsės valandų skaitmuo.
2) Pasukite „ “ ir sureguliuokite valandų skaitmenis: galima laiko įvestis yra 0–23.
3) Paspauskite „CLOCK/PRE-SET“ (laikrodis / išankstinis nustatymas), žybsės minučių skaitmuo.
4) Pasukite „ “ ir sureguliuokite minučių skaitmenis: galima laiko įvestis yra 0–59.
5) Paspauskite „CLOCK/PRE-SET“ (laikrodis / išankstinis nustatymas) ir užbaikite laikrodžio nustatymą. Žybsės „:“.
Pastaba:
1) Jeigu laikrodis nenustatytas, įjungta krosnelė neveiks.
2) Laikrodžio nustatymo metu, jeigu 1 minutę nepaspaudžiamas joks mygtukas, krosnelė automatiškai grįžta veikti į ankstesnę būseną.
2. Maisto ruošimas mikrobrangų krosnelėje
1) Vienąkart paspauskite „Micro./Grill/Combi.“ (krosnelė / grilis / kombinuota funkcija), ekrane rodys užrašą „P100“.
2) Vis spauskite „Micro./Grill/Combi.“ (krosnelė / grilis / kombinuota funkcija) ar sukite „ “ ir pasirinkite mikrobangų krosnelės galingumą: ekrane iš eilės matysite užrašus „P100“, „P80“, „P50“, „P30“, „P10“.
3) Norėdami patvirtinti pasirinkimą, paspauskite „START/+30SEC./CONFIRM“ (pradėti / +30 s / patvirtinti).
4) Pasukite „ “ ir sureguliuokite kepimo trukmę (trukmės nuostata turėtų būti 0:05–95:00 ribose).
5) Norėdami pradėti ruošti maistą, paspauskite „START/+30SEC./CONFIRM“ (pradėti / +30 s / patvirtinti).

PASTABA: kodavimo jungiklio trukmės reguliavimo žingsniai:

0–1 min	:	5 sekundės
1–5 min	:	10 sekundžių
5–10 min	:	30 sekundžių
10–30 min	:	1 minutė
30–95 min	:	5 minutės

Mikrobangų krosnelės galios reikšmių lentelė

Mikrobangų krosnelės galia	100 %	80 %	50 %	30 %	10 %
Užrašas ekrane	P100	P80	P50	P30	P10

3. Grilio naudojimas

1) Vienąkart paspauskite mygtuką „Micro./Grill/Combi.“ (krosnelė / grilis / kombinuota funkcija), ekrane rodys užrašą „P100“.

2) Vis spauskite „Micro./Grill/Combi.“ (krosnelė / grilis / kombinuota funkcija) arba sukite „  “ ir pasirinkite griliaus galingumą.

3) Paspauskite „START/+30SEC./CONFIRM“ (pradėti / +30 s / patvirtinti) ir patvirtinkite, kai LED ekrane atsiranda užrašas „G“ (grilio funkcija).

4) Pasukite „  “ ir sureguliuokite grilio veikimo trukmę (trukmės nuostata turėtų būti 0:05–95:00 ribose).

5) Norėdami pradėti ruošti maistą, paspauskite „START/+30SEC./CONFIRM“ (pradėti / +30 s / patvirtinti).

Pastaba: praėjus pusei grilio veikimo laiko, krosnelė suskamba dukart ir tai yra normalu. Norėdami pasiekti geresnį ant grilio kepamo maisto efektą, turėtumėte apversti maistą, uždaryti dureles, paspausti „START/+30 SEC./CONFIRM“ (pradėti / +30 s / patvirtinti) ir kepti toliau. Jei neatliksite jokių veiksmų, krosnelė veiks toliau.

4. Kepimas naudojant kombinuotą funkciją

1) Vienąkart paspauskite „Micro./Grill/Combi.“ (krosnelė / grilis / kombinuota funkcija), ekrane rodomas užrašas „P100“.

2) Vis spauskite „Micro./Grill/Combi.“ (krosnelė / grilis / kombinuota funkcija) arba sukite „  “ ir pasirinkite kombinuotos funkcijos galią, o ekrane iš eilės bus rodomas užrašas „C-1“ (55 % mokrobangų krosnelė + 45 % grilius) bei „C-2“ (36 % mikrobangų krosnelė + 64 % grilius).

3) Norėdami patvirtinti pasirinkimą, paspauskite „START/+30SEC./CONFIRM“ (pradėti / +30 s / patvirtinti).

4) Pasukite „  “ ir sureguliuokite kepimo trukmę (trukmės nuostata turėtų būti 0:05– 95:00 ribose).

5) Norėdami pradėti ruošti maistą, paspauskite „START/+30SEC./CONFIRM“ (pradėti / +30 s / patvirtinti).

5. Greitas kepimas

1) Veikiant laukimo režimui, paspauskite „START/+30SEC./CONFIRM“ (pradėti / +30 s / patvirtinti) ir kepkite 100 % galia 30 sekundžių. Kiekvienąkart paspaudus tą patį mygtuką, trukmė pailginama 30 sekundžių. Maksimali kepimo trukmė yra 95 minutės.

2) Kepdami mikrobangų krosnelėje, grilyje, naudodami kombinuotą funkciją ar atitirpindami ir norėdami pailginti kepimo trukmę, paspauskite „START/+30SEC./CONFIRM“ (pradėti / +30 s / patvirtinti).

3) Veikiant laukimo režimui, sukite „ “ į kairę ir tiesiogiai pasirinkite kepimo trukmę. Pasirinkę kepimo trukmę, paspauskite „START/+30SEC./CONFIRM“ (pradėti / +30 s / patvirtinti) ir pradėkite kepimą. Mikrobangų krosnelės galingumas nustatomas kaip 100 %.

Pastaba: naudojant funkcijas „auto menu“ (automatinis meniu) ir „weight defrost“ (atitirpinimas pagal svorį), kepimo trukmės negalima padidinti spaudžiant „START/+30SEC./CONFIRM“ (pradėti / +30 s / patvirtinti).

6. Atitirpinimas pagal svorį

1) Vienąkart paspauskite „W.T./TIME DEFROST“ (laukimo trukmė / atitirpinimo trukmė) ir ekrane rodys užrašą „dEF1“.

2) Norėdami pasirinkti maisto svorį, pasukite „ “. Galimas pasirinkti svorio diapazonas yra 100–2 000 g.

3) Norėdami pradėti atitirpinimą, paspauskite „START/+30SEC./CONFIRM“ (pradėti / +30 s / patvirtinti).

7. Atitirpinimas pagal laiką

1) Dukart paspauskite „W.T./TIME DEFROST“ (laukimo trukmė / atitirpinimo trukmė) ir ekrane rodys užrašą „dEF2“.

2) Pasukite „ “ ir pasirinkite kepimo trukmę.

3) Norėdami pradėti atitirpinti, paspauskite „START/+30SEC./CONFIRM“ (pradėti / +30 s / patvirtinti).

8. Daugiaetapis kepimas

Galima nustatyti ne daugiau nei 2 etapus. Jeigu vienas etapas yra atitirpinimas, ši funkcija turėtų būti pasirinkta kaip pirmas etapas. Pasibaigus kiekvienam etapui girdimas skambutis ir pradedamas kitas etapas. Pastaba: funkcija „auto menu“ (automatinis meniu) negali būti pasirinkta kaip vienas iš daugiaetapio kepimo etapų.

Pavyzdys: jeigu norite maistą atitirpinti 5 minutes, tada kepti su 80 % mikrobangų krosnelės galingumu 7 minutes, atlikite šiuos žingsnius.

1) Dukart paspauskite „W.T./TIME DEFROST“ (laukimo trukmė / atitirpinimo trukmė) ir ekrane rodys užrašą „dEF2“.

2) Pasukite „ “ ir sureguliuokite kepimo trukmę – 5 minutės.

3) Vienąkart paspauskite „Micro./Grill/Combi.“ (krosnelė / grilis / kombinuota funkcija).

4) Pasukite „ “ ir pasirinkite 80 % mikrobangų krosnelės galingumą, ekrane atsiranda užrašas „P80“.

5) Norėdami patvirtinti pasirinkimą, paspauskite „START/+30SEC./CONFIRM“ (pradėti / +30 s / patvirtinti).

6) Pasukite „ “ ir sureguliuokite kepimo trukmę – 7 minutės.

7) Norėdami pradėti ruošti maistą, paspauskite „START/+30SEC./CONFIRM“ (pradėti / +30 s / patvirtinti).

9. Išankstinio nustatymo funkcija

1) Pirma, nustatykite laikrodį (žr. laikrodžio nustatymo instrukciją).

2) Įveskite kepimo programą. Galima įvesti ne daugiau nei du etapus. Atitirpini-

mas neturėtų būti nustatytas kaip iš anksto pasirenkama funkcija.
Pavyzdys: jeigu norite maistą kepti su 80 % mikrobangų krosnelės galingumu 7 minutes, atlikite šiuos veiksmus.
a. Vienąkart paspauskite „Micro./Grill/Combi.“ (krosnelė / grilis / kombinuota funkcija).
b. Pasukite „  “ ir pasirinkite 80 % mikrobangų krosnelės galingumą, ekrane rodys užrašą „P80“.
c. Norėdami patvirtinti pasirinkimą, paspauskite „START/+30SEC./CONFIRM“ (pradėti / +30 s / patvirtinti).
d. Pasukite „  “ ir sureguliuokite kepimo trukmę – 7 minutės.
Po ankstesnių žingsnių nespauskite „START/+30SEC./CONFIRM“ (pradėti / +30 s / patvirtinti). Tada atlikite tolesnius veiksmus.
3) Paspauskite „CLOCK/PRE-SET“ (laikrodis / išankstinis nustatymas), žybsės valandų skaitmenys.
4) Pasukite „  “ ir sureguliuokite valandų skaitmenis: galima laiko įvestis yra 0–23.
5) Paspauskite „CLOCK/PRE-SET“ (laikrodis / išankstinis nustatymas), žybsės minučių skaitmenys.
6) Pasukite „  “ ir sureguliuokite minučių skaitmenis: galima laiko įvestis yra 0–59.
7) Norėdami užbaigti nustatymą, paspauskite „START/+30SEC./CONFIRM“ (pradėti / +30 s / patvirtinti). Rodys užrašą „:“, atėjus laikui skambutis skamba dukart, automatiškai pradedama kepti.
Pastaba: pirma, nustatykite laikrodį. Kitu atveju, iš anksto nustatyta funkcija neveiks.
10. Automatinis meniu
1) Veikiant laukimo režimui, pasukite „  “ į dešinę ir pasirinkite meniu parinktis nuo „A-1“ iki „A-8“.
2) Paspauskite „START/+30SEC./CONFIRM“ (pradėti / +30 s / patvirtinti) ir patvirtinkite pasirinktą meniu parinktį.
3) Norėdami pasirinkti maisto svorį, pasukite „  “.
4) Norėdami pradėti ruošti maistą, paspauskite „START/+30SEC./CONFIRM“ (pradėti / +30 s / patvirtinti).
5) Kepimui pasibaigus, skambutis skamba penkis kartus.

AUTOMATINIS MENIU

MENIU	SVORIS (G)	EKRANAS	GALINGUMAS
A-1 PAKARTOTINIS PAŠILDYMAS	200 400 600	200 400 600	100 %
A-2 DARŽOVĖS	200 300 400	200 300 400	100 %
A-3 ŽUVIS	250 350 450	250 350 450	80 %
A-4 MĖSA	250 350 450	250 350 450	100 %
A-5 MAKARONAI	50 (su 450 g vandens) 100 (su 800 g vandens)	50 100	80 %
A-6 BULVĖS	200 400 600	200 400 600	100 %
A-7 PICA	200 400	200 400	100 %
A-8 SRIUBA	200 400	200 400	80 %

11. Užrakto nuo vaikų funkcija
Norėdami įjungti užraktą, veikiant laukimo režimui, 3 sekundėms paspauskite „STOP/CLEAR“ (sustabdyti / išvalyti) – girdimas pyptelėjimas, kuriuo parodoma, kad įsijungė užraktas nuo vaikų ir ekrane rodoma „ ⊏⊐⊐ “.
Norėdami išjungti užraktą nuo vaikų, veikiant laukimo režimui, 3 sekundėms paspauskite „STOP/CLEAR“ (sustabdyti / išvalyti) – girdimas ilgas pyptelėjimas, kuriuo išjungiamas užraktas nuo vaikų.
12. Informacijos pasitikrinimo funkcija
1) Esant įjungtoms mikrobangų krosnelės kepimo, grilio ar kombinuoto kepimo funkcijoms, paspauskite „Micro./Grill/Combi.“ (krosnelė / grilis / kombinuota funkcija), tada 3 sekundes bus rodoma informacija apie esamą galingumą.
2) Veikiant išankstinio nustatymo režimui, paspauskite „CLOCK/PRESET“ (laikrodis / išankstinis nustatymas) ir pasitikrinkite kepimo delsos trukmę. Iš anksto nustatyta trukmės parinktis 3 sekundes žybsės ekrane, o vėliau krosnelė grįš atgal į laikrodžio rodymo režimą.
3) Veikiant kepimo režimui, paspauskite „CLOCK/PRE-SET“ ir pasirikinkite esamą laiką. Laikas bus rodomas 3 sekundes.
13. Specifikacijos
1) Pasukus rutulinę rankenėlę į pradžią, nuskamba skambutis.

2) Kepimo metu atidarius dureles ir norint toliau tęsti kepimą, privalu paspausti „START/+30SEC./CONFIRM“ (pradėti / +30 s / patvirtinti).
3) Nustačius kepimo programą ir per 1 minutę nepaspaudus „START/+30SEC./CONFIRM“ (pradėti / +30 s / patvirtinti), rodomas esamas laikas, nuostata atšaukiama.
4) Tinkamai paspaudus, girdimas skambutis. Netinkamai paspaudus, skambutis nesuveikia.
5) Kaip priminimas, kad kepimas baigtas, skambutis skamba penkis kartus.

TRIKČIŲ ŠALINIMAS

	TAI NORMALU
Mikrobangų krosnelė veikdama trukdo priimti televizoriaus signalus	Mikrobangų krosnelės veikimas gali trukdyti radijo ir televizijos signalų priėmimą. Tai panašu į smulkios buitinės technikos, tokios kaip maišytuvas, dulkių siurblys ar elektrinis ventiliatorius, skleidžiamus trukdžius. Tai normalu.
Krosnelės lemputė žybsi blausiai	Mikrobangų krosnelėje kepant mažu galingumu, krosnelės lemputė gali žybsėti blausiai. Tai normalu.
Ant durelių kaupiasi garai, per vėdinimo angas sklinda karštas oras	Kepant iš maisto gali veržtis garai. Didžioji dalis garų pasišalina per vėdinimo angas tačiau gali susikaupti ant vėsesnio paviršiaus, pvz., durelių. Tai normalu.
Krosnelė netyčia įsijungė, kai joje nebuvo įdėta maisto	Draudžiama įjungti prietaisą, jeigu jame nėra įdėta maisto. Tai labai pavojinga.

Gedimas	**Galima priežastis**	**Korekcinė priemonė**
Nepavyksta įjungti krosnelės	(1) Ne iki galo įstatytas maitinimo kištukas. (2) Saugiklis perdegė ar suveikė grandinės pertraukiklis. (3) Maitinimo lizdo gedimas.	Ištraukite maitinimo kištuką ir po 10 sekundžių įstatykite tinkamai. Pakeiskite lydųjį saugiklį ar iš naujo nustatykite grandinės pertraukiklį (taisyti turėtų mūsų bendrovės specialistai). Išbandykite maitinimo lizdą su kitais prietaisais.
Krosnelė nekaista	(4) Netinkamai uždarytos durelės.	Gerai uždarykite dureles.

Produkto tinkamas utilizavimas

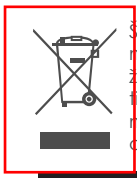

Šis ant produkto pavaizduotas simbolis reiškia, kad šio produkto negalima išmesti su kitomis buitinėmis atliekomis visoje ES teritorijoje. Norėdami užkirsti kelią aplinkos žalai ar pavojui žmogaus sveikatai dėl neatsakingai išmesto prietaiso, utilizuokite jį atsakingai skatindami tinkamą išteklių perdirbimą. Norėdami grąžinti prietaisą, naudokitės grąžinimo ir surinkimo sistemomis arba kreipkitės į pardavėją, iš kurio buvo įsigytas produktas. Jie gautą produktą perdirbs aplinkai nekenksmingu būdu.

GARANTIJOS SĄLYGOS

STANDART buitinei technikai suteikiama 36 mėn. garantija.

Šie prietaisai skirti naudoti buityje asmeniniais nekomerciniais tikslais.

1. Aptikus prietaiso gamybos broką ar prietaisui sugedus garantijos galiojimo metu, gamintojas garantuoja nemokamą prietaiso remontą, jei prietaisas iki tol buvo naudojamas laikantis vartotojo instrukcijos ir nėra aplinkybių, dėl kurių būtų pagrindas neatlikti garantinio remonto.

2. Garantija netaikoma:

- gedimams, atsiradusiems netinkamai prijungus prietaisus prie elektros tinklo arba dėl elektros tinklų sutrikimų;
- gedimams, atsiradusiems dėl cheminių medžiagų poveikio;
- prietaiso spalvos pakitimui (pageltimui, užteršimui ir pan.);
- gedimams, atsiradusiems jungiant gaminį į valstybinių standartų neatitinkančius elektros tiekimo, telekomunikacijų, kabelių tinklus, dėl kitų išorės veiksnių (pvz., drėgmės ar temperatūros poveikio), taip pat netinkamai elgiantis su prietaisu (pvz.: valymo, skutimo žymės, įbrėžimai ar kitokie mechaniniai pažeidimai);
- radus bandymo patekti į prietaiso vidų pėdsakų, taip pat jei gaminys taisytas ne pardavėjo įgaliotame servise;
- radus gaminio konstrukcijos ar schemos pakeitimų (išskyrus aprašytus vartotojo instrukcijoje);
- radus mechaninių pažeidimų;
- radus gedimų, kurie atsirado į prietaiso vidų patekus pašaliniams daiktams, medžiagoms, skysčiams ar gyvūnams;
- radus gedimų, kurie atsirado dėl standartų neatitinkančių eksploatacinių medžiagų ar atsarginių dalių naudojimo;
- jeigu serijos numeris, esantis gaminio atmintyje, pakeistas, nutrintas arba jo nepavyksta nustatyti;
- jeigu gaminys, skirtas asmeniniam (buitiniam, šeimos) naudojimui, panaudotas verslo veiklai vykdyti, siekiant pelno, gamybiniais bei kitais tikslais, neatitinkančiais tikrosios prietaiso paskirties;
- visais kitais atvejais, kai daikto trūkumai atsirado dėl to, kad pirkėjas nesilaikė vartotojo instrukcijos, arba daikto trūkumai atsirado dėl trečiųjų asmenų kaltės ar nenugalimos jėgos aplinkybių;
- įprastai nusidėvinčioms prietaiso dalims, pvz., baterijoms, akumuliatoriams.

3. Garantija gali būti nutraukta, jeigu:

- prietaisą taisė asmuo ar įmonė, neįgaliota pardavėjo serviso;
- prietaisas buvo akivaizdžiai sąmoningai sugadintas.

4. Garantija negalioja, jei nepateikiamas kasos čekis ar kitas pirkimą įrodantis dokumentas.

5. Gamintojas neatsako už žalą, avarijas, nuostolius žmonėms, gyvūnams, turtui, įvykusius dėl vartotojo kaltės: nežinojimo ar prietaiso vartotojo instrukcijos nesilaikymo, dėl neteisingo prietaiso prijungimo.

ТЕХНИЧЕСКИЕ СПЕЦИФИКАЦИИ:

МОДЕЛЬ	AG720CPV
НОМИНАЛЬНОЕ НАПРЯЖЕНИЕ	230 В, 50 Гц
НОМИНАЛЬНАЯ ВХОДНАЯ МОЩНОСТЬ (МИКРОВОЛНОВАЯ ПЕЧЬ)	1050 Вт
НОМИНАЛЬНАЯ ВЫХОДНАЯ МОЩНОСТЬ (МИКРОВОЛНОВАЯ ПЕЧЬ)	700 Вт
НОМИНАЛЬНАЯ ВХОДНАЯ МОЩНОСТЬ (ГРИЛЬ)	1000 Вт
ВМЕСТИМОСТЬ ДУХОВКИ	20 л
ДИАМЕТР ВРАЩАЮЩЕЙСЯ ПОДСТАВКИ	∅ 255 mm
ВНЕШНИЕ ПАРАМЕТРЫ	440×356×259 mm
ВЕС НЕТТО	ПРИМ. 10,6 кг

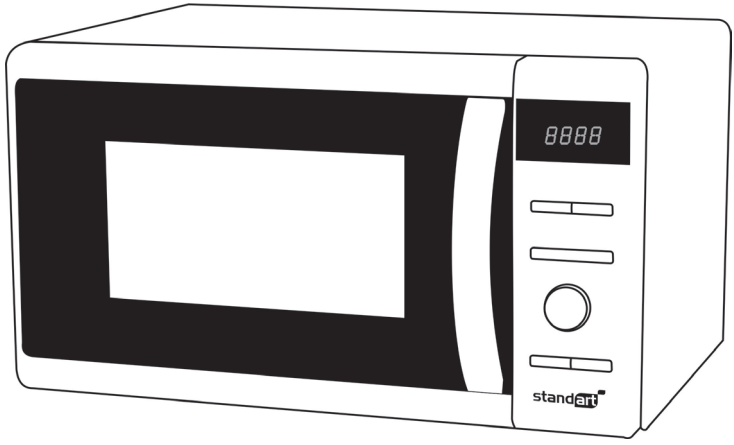

МЕРЫ ПРЕДОСТОРОЖНОСТИ, ЧТОБЫ ИЗБЕЖАТЬ ВОЗМОЖНОГО ВОЗДЕЙСТВИЯ ЧРЕЗМЕРНОГО ВОЗДЕЙСТВИЯ МИКРОВОЛН

(a) Не пытайтесь использовать данную печь с открытой дверцей, так как это может привести к вредному воздействию микроволновой энергии. Важно не нарушать и не вмешиваться в защитные блокировки.
(b) Не помещайте какие-либо предметы между передней поверхностью печи и дверцей, а также не допускайте скопления грязи или остатков чистящего средства на поверхностях уплотнения.
(c) ПРЕДУПРЕЖДЕНИЕ. Если дверь или уплотнения двери повреждены, печь не должна использоваться, пока она не будет отремонтирована квалифицированным специалистом.

ДОПОЛНЕНИЕ
Если устройство не поддерживается в хорошем состоянии, его поверхность может испортиться, что может повлияет на срок службы устройства и привести к опасной ситуации.

ВАЖНЫЕ ИНСТРУКЦИИ ПО БЕЗОПАСНОСТИ И ПРЕДУПРЕЖДЕНИЯ

Чтобы снизить риск возникновения пожара, поражения электрическим током, получения травм или чрезмерного воздействия микроволн печи при ее использовании, соблюдайте основные меры предосторожности, включая следующие.
1. Прочитайте и соблюдайте: «МЕРЫ ПРЕДОСТОРОЖНОСТИ, ЧТОБЫ ИЗБЕЖАТЬ ВОЗМОЖНОГО ВОЗДЕЙСТВИЯ ЧРЕЗМЕРНОГО ВОЗДЕЙСТВИЯ МИКРОВОЛН».
2. Данным устройством могут пользоваться дети 8 и старше лет, лица с ограниченными физическими, сенсорными или умственными возможностями, или отсутствием опыта и знаний, если они находятся под присмотром или им были предоставлены инструкции о надлежащем использовании прибора, и они понимают о возможном риске. Дети не должны играть с устройством. Чистка и пользовательское обслуживание могут производиться детьми, только если они старше 8 лет и находятся под присмотром. Дети младше 8 лет не должны допускаться к прибору, если они не под присмотром.
3. Храните устройство и провод в недоступном для детей, младше 8 лет, месте.
4. Если шнур питания поврежден, он должен быть заменен производителем, мастером его сервиса или лицом аналогичной квалификации во избежание опасности (для прибора с креплением типа Y).
5. ПРЕДУПРЕЖДЕНИЕ. Перед заменой лампы убедитесь, что прибор выключен во избежание удара током.
6. ПРЕДУПРЕЖДЕНИЕ. Для кого-либо, кроме компетентного лица, опасно

выполнять какие-либо операции по обслуживанию или ремонту, которые включают снятие крышки, обеспечивающей защиту от воздействия микроволн.
7. ПРЕДУПРЕЖДЕНИЕ. Жидкости и другие продукты нельзя греть в герметичных контейнерах, поскольку они могут взорваться.
8. Разогревая пищу в пластиковых или бумажных контейнерах, следите за печью, так как возможно возгорание.
9. Используйте только те приборы, которые подходят для использования в микроволновых печах.
10. Если исходит дым, выключите прибор или отключите его от сети и держите дверцу закрытой, чтобы подавить пламя.
11. Микроволновый нагрев напитков может привести к замедленному кипячению, поэтому при обращении с контейнером следует соблюдать осторожность.
12. Во избежание ожогов содержимое бутылочек для кормления и баночек с детским питанием следует перемешивать или взбалтывать и проверять температуру перед употреблением.
13. Яйца в скорлупе и яйца вкрутую не следует нагревать в микроволновых печах, поскольку они могут взорваться даже после того, как микроволновое нагревание закончится.
14. Микроволновая печь должна чиститься, а частички пищи удаляться регулярно.
15. Если микроволновая печь не поддерживается в чистом состоянии, это может привести к повреждению поверхности, что может отрицательно повлиять на срок службы прибора и, возможно, привести к опасной ситуации.
16. Прибор не должен быть установлен за декоративной дверью во избежание перегрева (это не относится к приборам с декоративной дверью).
17. Используйте только температурный датчик, рекомендованный для этой печи (для духовок, оснащенных оборудованием для использования датчика температуры).
18. Микроволновая печь не должна размещаться в шкафу, если она не была испытана в шкафу.
19. Микроволновая печь должна работать с открытой декоративной дверцей (для печей с декоративными дверями).
20. Данное устройство может использоваться в бытовых и схожих условиях, например:
– в помещениях для персонала в магазинах, офисах и других рабочих местах;
– клиентами в гостиницах, мотелях и других типах жилых помещений;
– фермерских домах;
– в домашних гостиницах типа «ночлег и завтрак».
21. Микроволновая печь предназначена для подогрева пищи и напитков. Сушка продуктов питания или одежды и нагревание грелок, тапочек, губок, влажной ткани и т. п. может привести к травме, возгоранию или пожару.
22. Металлические контейнеры для продуктов питания и напитков не допускаются во время готовки в микроволновой печи.
23. Прибор нельзя чистить пароочистителем.
24. Прибор предназначен для автономного использования.
25. Задняя поверхность приборов должна быть повернута к стене.

26. Устройства не предназначены для управления внешним таймером или отдельной системой дистанционного управления.
27. Температура доступных поверхностей может быть высокой во время работы прибора.
28. ПРЕДУПРЕЖДЕНИЕ. Когда прибор работает в комбинированном режиме, дети могут пользоваться духовкой только под присмотром взрослых из-за создаваемой температуры.
ВНИМАТЕЛЬНО ПРОЧИТАЙТЕ И СОХРАНИТЕ НА БУДУЩЕЕ

ЗАЗЕМЛЕНИЕ ДЛЯ СНИЖЕНИЯ РИСКА НАНЕСЕНИЯ ТРАВМЫ ЛЮДЯМ

ОПАСНОСТЬ
Опасность поражения электрическим током. Прикосновение к некоторым внутренним компонентам может привести к серьезным травмам или летальному исходу. Не разбирайте донное устройство.

ПРЕДУПРЕЖДЕНИЕ
Опасность поражения электрическим током. Неправильное заземление может привести к поражению электрическим током. Не включайте в розетку, пока прибор не будет правильно установлен и заземлен.
Данный прибор должен быть заземлен. В случае электрического короткого замыкания заземление снижает риск поражения электрическим током, предоставляя защитный провод для электрического тока. Данное устройство оснащено шнуром с заземляющим проводом и заземляющей вилкой. Вилка должна быть подключена к розетке, которая правильно установлена и заземлена.
Проконсультируйтесь с квалифицированным электриком или специалистом по обслуживанию, если инструкции по заземлению не полностью поняты или если есть сомнения относительно того, правильно ли заземлено устройство. Если необходимо использовать удлинитель, используйте только 3-х проводной удлинитель.
1. Короткий шнур питания предназначен для уменьшения опасности, связанной с запутыванием или спотыканием о длинный шнур.
2. Если используется длинный шнур или удлинитель:
1) Указанная электрическая мощность шнура должна быть как минимум такой же, как электрическая мощность данного прибора.
2) Удлинитель должен быть 3-х проводным заземляющим.
3) Длинный шнур должен быть расположен так, чтобы он не свисал с кухонной поверхности или столешницы, где за него могут потянуть дети или случайно споткнуться об него.

ЧИСТКА
Обязательно отсоединяйте прибор от источника питания.
1. После использования протрите полость духовки слегка влажной тканью.
2. Чистите аксессуары обычным способом в мыльной воде.

3. Дверная рама, уплотнение и соседние детали должны быть тщательно очищены влажной тряпкой, если они загрязнены.
4. Не используйте жесткие абразивные чистящие средства или острые металлические скребки для чистки стекла дверцы духовки, так как они могут поцарапать поверхность, что может привести к разрушению стекла.
5. Подсказка. Для облегчения очистки стенок полости, к которым может прикоснуться приготовленная пища: Поместите половину лимона в емкость, добавьте 300 мл (1/2 пинты) воды и нагревайте на 100 % мощности микроволновой печи в течение 10 минут. Начисто протрите микроволновую печь мягкой, сухой тканью.

ПРИБОРЫ
ПРЕДУПРЕЖДЕНИЕ
Опасность травмы
Для кого-либо, кроме компетентного лица, опасно выполнять какие-либо операции по обслуживанию или ремонту, которые включают снятие крышки, обеспечивающей защиту от воздействия микроволн.
См. инструкции в разделе «Материалы, которые можно и нельзя использовать в микроволновой печи». Могут быть некоторые неметаллические принадлежности, которые небезопасны для микроволновой печи. Если вы сомневаетесь, вы можете проверить соответствующую посуду, следуя приведенной ниже процедуре.

Тест приборов
1. Заполните безопасный для микроволновой печи контейнер 1 стаканом холодной воды (250 мл) вместе с проверяемыми приборами.
2. Включите микроволновую печь на 1 минуту.
3. Аккуратно потрогайте приборы. Если прибор теплый, не используйте его в микроволновой печи.
4. Не превышайте 1 минуты.

МАТЕРИАЛЫ, КОТОРЫЕ МОЖНО ИСПОЛЬЗОВАТЬ В МИКРОВОЛНОВОЙ ПЕЧИ

ПРИБОРЫ	ЗАМЕЧАНИЯ
Глазурованная посуда	Следуйте инструкциям производителя. Дно глазурованной посуды должно быть как минимум на 3/16 дюйма (5 мм) выше поворотной подставки. Неправильное использование может сломать поворотную подставку.
Столовая посуда	Только для микроволновых печей. Следуйте инструкциям производителя. Не используйте посуду с трещинами или сколами.
Стеклянные емкости	Всегда убирайте крышку. Используйте только для слабого подогрева продуктов. Большая часть стеклянной посуды не является жаростойкой и могут расколоться.
Стеклянная посуда	Только термостойкое стекло для микроволновой печи. Убедитесь, что нет металлических элементов. Не используйте потрескавшуюся или расколотую посуду.
Готовка в микровол-новой печи прорези	Следуйте инструкциям производителя. Не фиксируйте металлическими упаковочными проводками. Сделайте в мешках, чтобы позволить пару выйти.
Бумажные тарелки и емкости	Используйте только для кратковременной готовки / подогрева. Не оставляйте печь без присмотра во время готовки.
Бумажные полотенца	Используйте для накрытия во время подогрева и для впитки жиров. Используйте под присмотром и только при кратковременной готовке.
Пергамент бумага	Используйте в качестве покрытия, чтобы предотвратить разбрызгивание или обертывание для пропаривания.
Пластиковая	Только подходящая для микроволновых печей. Следуйте инструкциям производителя. Должна быть маркировка «Microwave Safe» (подходит для микроволновой печи). Некоторые пластиковые контейнеры размягчаются, так как пища внутри нагревается. «Кипящие мешки» и плотно закрытые пластиковые упаковки следует разрезать, прокалывать или сделать вентиляцию в соответствии с указаниями для упаковки.
Пластиковая обертка	Только подходящая для микроволновых печей. Используйте для покрытия пищи во время приготовления, чтобы сохранить влагу. Не позволяйте пластиковой обертке касаться продуктов.
Термометры	Только подходящие для микроволновой печи (термометры для мяса и конфет).
Восковая бумага	Используйте в качестве покрытия, чтобы предотвратить разбрызгивание и сохранить влагу.

МАТЕРИАЛЫ, КОТОРЫЕ НЕЛЬЗЯ ИСПОЛЬЗОВАТЬ В МИКРОВОЛНОВОЙ ПЕЧИ

ПРИБОРЫ	ЗАМЕЧАНИЯ
Алюминиевые подносы	Может вызвать искрение. Переместите пищу в подходящий для микроволновой печи контейнер.
Картон с металлическими ручками	Может вызвать искрение. Переместите пищу в подходящий для микроволновой печи контейнер.
Металлические приборы или с металлическими элементами	Металл защищает пищу от микроволн. Металлические элементы могут вызвать искрение.
Металлические упаковочные проводки	Могут вызвать искрение и воспламенение в печи.
Бумажные пакеты	Могут вызвать воспламенение в печи.
Пенопласт	Пенопласт может расплавиться или загрязнить жидкость внутри при воздействии высокой температуры.
Дерево	Дерево может высохнуть при использовании в микроволновой печи и расколоться или потрескаться.

НАСТРОЙКА МИКРОВОЛНОВОЙ ПЕЧИ

НАЗВАНИЯ ЧАСТЕЙ ПЕЧИ И АКСЕССУАРОВ

Выньте микроволновую печь и все материалы из коробки и ее полости.

Микроволновая печь поставляется со следующими аксессуарами.

Стеклянная подставка – 1

Круглая установка для подставки – 1

Инструкция по эксплуатации – 1

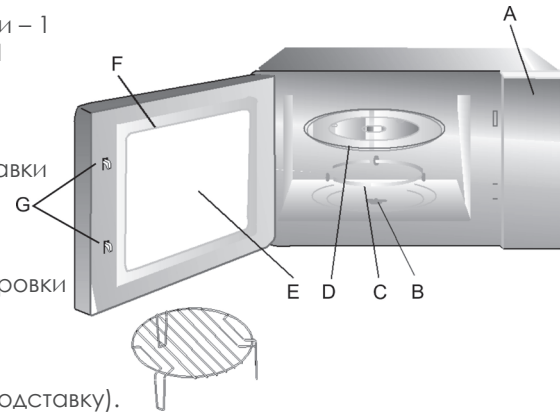

A) Панель управления
B) Вал поворотной подставки
C) Круглая установка для подставки
D) Стеклянная подставка
E) Окно обозрения
F) Дверная установка
G) Система безопасной блокировки
Решетка для гриля (не может использоваться с функцией микроволновой печи и должен быть помещен на стеклянную подставку).

УСТАНОВКА ПОВОРОТНОЙ ПОДСТАВКИ

a. Никогда не устанавливайте стеклянную подставку вверх дном. Стеклянная подставка никогда не должна быть ограничена.

b. Во время готовки всегда должны использоваться и стеклянная подставка и круглая установка для подставки.

c. Все продукты и контейнеры для продуктов всегда должны размещаться на стеклянную подставку.

d. Если стеклянная подставка или круглая установка поворотной подставки потрескались или сломались, обратитесь в ближайший авторизованный сервисный центр.

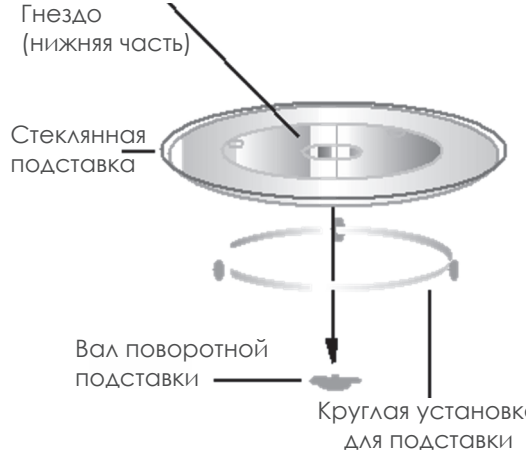

УСТАНОВКА СТОЛЕШНИЦЫ

Удалите все упаковочные материалы и выньте все аксессуары. Проверьте печь на наличие каких-либо повреждений, таких как вмятины или сломанная дверь. Не проводите установку, если есть повреждения.

Полость: Выньте все защитные материалы, находящиеся в полости микроволновой печи. Не снимайте светло-коричневое слюдяное покрытие, которое прикреплено к полости печи для защиты магнетрона.

УСТАНОВКА

1. Выберите ровную поверхность, которая обеспечит достаточно пространства для входной и (или) выходной вентиляции.

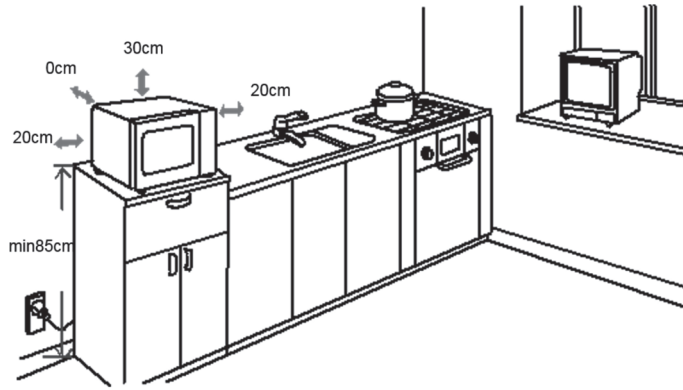

(1) Минимальная высота установки 85 см.
(2) Задняя поверхность прибора должна быть повернута к стене.
Свободного пространства над духовкой должно быть не менее 30 см, между духовкой и любыми соседними стенами требуется не менее 20 см пространства.
(3) Не снимайте ножки со дна печи.
(4) Блокировка впускных и (или) выпускных отверстий может повредить печь.
(5) Поставьте духовку как можно дальше от радио и телевизора. Работа микроволновой печи может вызвать помехи для вашего радио или телевизора.
2. Подключите печь к стандартной бытовой розетке. Убедитесь, что напряжение и частота совпадают с напряжением и частотой, указанными на паспортной табличке.

ПРЕДУПРЕЖДЕНИЕ. Не устанавливайте микроволновую печь на плиту или другое устройство, выделяющее тепло. При установке рядом с источником тепла или над ним духовка может быть повреждена, и гарантия будет аннулирована.

Доступная поверхность может быть горячей во время работы.



ИНСТРУКЦИЯ ПО ЭКСПЛУАТАЦИИ

Эта микроволновая печь использует современное электронное управление для регулировки параметров приготовления, чтобы лучше соответствовать вашим потребностям в приготовлении пищи.
1. Установка часов
Когда микроволновая печь подключена к электричеству, на экране отображается «0:00», один раз прозвенит звонок.
1) Нажмите «CLOCK/PRE-SET», начнет моргать часовая отметка;
2) Поверните « » для установки часовой отметки, время ввода должно быть в пределах 0--23.
3) Нажмите «CLOCK/PRE-SET», начнет моргать минутная отметка.
4) Поверните « » для установки минутной отметки, время ввода должно быть в пределах 0--59.
5) Нажмите « CLOCK/PRE-SET» чтобы закончить установку. ":" начнет моргать.
Примечание.
1) Если часы не установлены, они не будут функционировать при питании.
2) Если во время установки часов в течение 1 минуты не будет выполнено никаких действий, печь автоматически вернется к предыдущему состоянию.
2. Готовка в микроволновой печи
1) Нажмите «Micro./Grill/Combi» кнопку один раз, на экране появится «P100».
2) Нажмите «Micro./Grill/Combi.» четыре раза или поверните « » для установки мощности микроволновой печи, «P100», «P80», «P50», «P30», «P10» будут показаны по порядку.

3) Нажмите «START/+30SEC./CONFIRM» для подтверждения.
4) Поверните «  » для установки время готовки. (Установка времени должна быть 0:05- 95:00.)
5) Нажмите «START/+30SEC./CONFIRM» для начала готовки.
ПРИМЕЧАНИЕ: количества шагов для времени регулировки переключателя кодирования следующие:

0–1 мин.	:	5 секунд
1–5 мин.	:	10 секунд
5–10 мин.	:	30 секунд
10–30 мин.	:	1 минута
30–95 мин.	:	5 минут

Схема микроволновой мощности

Мощность микроволновой печи	100 %	80 %	50 %	30 %	10 %
Экран	P100	P80	P50	P30	P10

3. Готовка на гриле
1) Нажмите «Micro./Grill/Combi.» кнопку один раз, на экране появится «P100».
2) Нажмите « Micro./Grill/Combi.» четыре раза или поверните «  » для установки мощности гриля.
3) Нажмите «START/+30SEC./CONFIRM» для подтверждения, когда появится LED «G».
4) Поверните «  » для установки времени гриля. (Установка времени должна быть 0:05- 95:00.)
5) Нажмите «START/+30SEC./CONFIRM» для начала готовки.
Примечание: когда проходит половина установленного времени гриля, печь дважды издает сигнал, это нормально. Чтобы добиться лучшего эффекта готовки на гриле, необходимо перевернуть пищу, закрыть дверцу и нажать START / + 30 SEC./CONFIRM», чтобы продолжить готовку. Если нет манипуляции, она продолжит работать.
4. Комбинированная готовка
1) Нажмите «Micro./Grill/Combi» кнопку один раз, на экране появится «P100».
2) Нажмите «Micro./Grill/Combi.» четыре раза или поверните «  » для установки мощности комбинированной готовки «C-1 (55 % микроволновая печь + 45 % гриль)» и «C-2 (36 % микроволновая печь + 64 % гриль)» отобразятся по порядку.
3) Нажмите «START/+30SEC./CONFIRM» для подтверждения.
4) Поверните «  » для установки время готовки. (Установка времени должна быть 0:05- 95:00.)
5) Нажмите «START/+30SEC./CONFIRM» для начала готовки.
5. Быстрая готовка
1) В состоянии ожидания нажмите « START/+30SEC./CONFIRM » кнопку для готовки со 100 % мощностью 30 секунд. Каждое нажатие той же кнопки может добавить 30 секунд. Максимальное время готовки 95 минут.
2) Во время приготовления в микроволновой печи, на гриле и в

комбинированном режиме, а также в процессе размораживания нажмите «START / + 30SEC. / CONFIRM», чтобы увеличить время приготовления.

3) В состоянии ожидания поверните « » влево, чтобы напрямую выбрать время готовки. После выбора времени нажмите «START / + 30SEC. / CONFIRM», чтобы начать готовку. Мощность микроволновой печи 100 %.

Примечание: В состояниях автоматического меню и размораживания по весу время приготовления не может быть увеличено нажатием «START / + 30SEC. / CONFIRM».

6. Размораживание по весу

1) Нажмите «W.T./TIME DEFROST» один раз, на экране отобразится «dEF1».

2) Поверните « » для выбора веса продукта. Диапазон веса составляет 100-2000 г.

3) Нажмите «START/+30SEC./CONFIRM» для начала размораживания.

7. Размораживание по времени

1) Нажмите «W.T./TIME DEFROST» один раз, на экране отобразится «dEF2».

2) Поверните « » для установки времени готовки.

3) Нажмите «START/+30SEC./CONFIRM» для начала размораживания.

8. Многоуровневая готовка

Может быть установлено не более 2 уровней. Если один из уровней размораживание, оно должно быть установлено в качестве первого уровня. После каждого уровня прозвенит звонок, и запустится второй уровень.

Примечание: автоматическое меню не может быть установлено как один из уровней.

Например, вы хотите 5 минут размораживать продукт и далее готовить его на 80-процентной мощности в течение 7 минут. Действия должны быть следующие.

1) Нажмите «W.T./TIME DEFROST» дважды, на экране отобразится «dEF2».

2) Поверните « » для установки 5 минут на размораживание..

3) Нажмите «Micro./Grill/Combi» один раз.

4) Поверните « » для выбора 80-процентной мощности, пока на экране не покажется «P80».

5) Нажмите «START/+30SEC./CONFIRM» для подтверждения.

6) Поверните « » для установки 7 минут на готовку.

7) Нажмите «START/+30SEC./CONFIRM» для начала готовки.

9. Предустановленная функция

1) Сначала установите часы (смотрите инструкции по установке часов).

2) Введите программу готовки. Максимальное количество уровней готовки два. Разморозка не может устанавливаться в качестве предустановленной функции.

Например, вы хотите 7 минут готовить на 80-процентной мощности.

a. Нажмите «Micro./Grill/Combi.» один раз.

b. Поверните « » для выбора 80-процентной мощности, пока на экране не покажется «P80».

c. Нажмите «START/+30SEC./CONFIRM» для подтверждения.

d. Поверните « » для установки 7 минут на готовку.

После вышеуказанных шагов, пожалуйста, не нажимайте «START / + 30SEC. / CONFIRM». Далее выполните следующее.
3) Нажмите « CLOCK/PRE-SET ». Начнет мигать часовое обозначение.
4) Поверните « » для установки часовой отметки, время ввода должно быть в пределах 0–23.
5) Нажмите «CLOCK/PRE-SET», начнет моргать минутная отметка.
6) Поверните « » для установки минутной отметки, время ввода должно быть в пределах 0–59.
7) Нажмите «START/+30SEC./CONFIRM», чтобы закончить установку. Загорится «:», звонок дважды зазвенит, когда подойдет время, процесс готовки запустится автоматически.
Примечание: сначала должны быть установлены часы. В противном случае, предустановленная функция не запустится.
10. Автоматическое меню
1) В режиме ожидания поверните « » вправо для выбора меню от «A-1» до «A-8».
2) Нажмите «START/+30SEC./CONFIRM» для подтверждения выбранного меню.
3) Поверните « » для выбора веса продукта.
4) Нажмите «START/+30SEC./CONFIRM» для начала готовки.
5) По окончанию готовки звонок прозвенит пять раз.
11. Функция блокировки для детей
Блокировка. В состоянии ожидания нажмите «STOP / CLEAR» и удерживайте в течение 3 секунд, прозвучит длинный звуковой сигнал, обозначающий переход в состояние блокировки от детей, а на экране отобразится « ⌐¬ ».
Снятие блокировки. В заблокированном состоянии нажмите «STOP / CLEAR» и удерживайте в течение 3 секунд, прозвучит длинный звуковой сигнал, указывающий на снятие блокировки.
12. Функция запроса
1) В режиме приготовления в микроволновой печи, на гриле и в комбинированном режиме нажмите «Micro./Grill/Combi.», текущая мощность будет отображаться в течение 3 секунд.
2) В предустановленном режиме нажмите «CLOCK / PRE-SET», чтобы узнать время задержки начала готовки. Заданное время будет мигать в течение 3 секунд, а затем печь вернется к отображению часов.
3) Во время приготовления нажмите «CLOCK / PRE-SET», чтобы проверить текущее время. Оно будет отображаться в течение 3 секунд.

АВТОМАТИЧЕСКОЕ МЕНЮ

МЕНЮ	ВЕС (г)	ЭКРАН	МОЩНОСТЬ
A-1 ПОДОГРЕВ	200 400 600	200 400 600	100 %
A-2 ОВОЩИ	200 300 400	200 300 400	100 %
A-3 РЫБА	250 350 450	250 350 450	80 %
A-4 МЯСО	250 350 450	250 350 450	100 %
A-5 МАКАРОНЫ	50 (с водой 450 г) 100 (с водой 800 г)	50 100	80 %
A-6 КАРТОФЕЛЬ	200 400 600	200 400 600	100 %
A-7 ПИЦА	200 400	200 400	100 %
A-8 СУП	200 400	200 400	80 %

13. Спецификации.
1) Сигнал прозвенит один раз при повороте регулятора вначале.
2) «START / + 30SEC. / CONFIRM» необходимо нажать, чтобы продолжить приготовление пищи, если дверца была открыта во время приготовления.
3) После установки программы приготовления «START / + 30SEC. / CONFIRM» не нажимается в течение 1 минуты. Будет отображаться текущее время. Установка будет отменена.
4) Сигнал прозвучит один раз при эффективном нажатии, в противном случае реакция не последует.
5) Сигнал прозвенит пять раз для напоминания о законченной готовке.

Замечание: при извлечении продуктов из печи, пожалуйста, убедитесь, что питание духовки отключено, повернув переключатель таймера до 0 (ноль). В противном случае и в случае, если печь работает без пищи внутри, может возникнуть перегрев и повреждение магнетрона.

ФУНКЦИЯ / ПИТАНИЕ	УСТАНОВКА	ПРИМЕНЕНИЕ
Низкая	17 % микров.	Смягчить мороженое
Сред. Низкая (разморозка)	33 % микров.	Суп-рагу, размягчить сливочное масло или разморозить
Сред.	55 % микров.	Тушеное мясо, рыба
Сред. высокая	77 % микров.	Рис, рыба, курица, варш
Высокая	100 % микров.	Разогреть, молоко, кипятить воду, овощи, напитки

УСТРАНЕНИЕ НЕИСПРАВНОСТЕЙ

	СЧИТАЕТСЯ НОРМАЛЬНЫМ
Микроволновая печь создает помехи ТВ	Радио и ТВ могут прерываться во время работы микроволновой печи. Это схоже с прерыванием мелких электроприборов, таких как миксер, пылесос и вентилятор. Это нормально.
Тусклый свет внутри	При низкой мощности во время готовки свет может быть приглушенным, это нормально.
Через дверцу выделяется дымок, из вентиляционных отверстий горячий воздух	Во время готовки дым может исходить от пищи. Большая часть будет выходить из вентиляционных отверстий. Другая часть может собираться в прохладном месте, как у двери. Это нормально.
Микроволновая печь запустилась случайно без пищи внутри.	Запрещено эксплуатировать устройство без пищи внутри. Это очень опасно.

Проблема	Возможная причина	Решение
Микроволновая печь не запускается	Сетевой шнур вставлен не до конца. Работает предохранитель или выключатель. Проблема с розеткой	Выньте из розетки и через 10 секунд подключите опять. Замените предохранитель или переустановите выключатель (выполняется квалифицированным персоналом нашей компании). Протестируйте розетку другим электроприбором.
Микроволновая печь не греет	Дверь плохо закрыта.	Закройте дверь хорошо.

Надлежащая утилизация данного продукта



Данная маркировка указывает, что этот продукт нельзя утилизировать с другими бытовыми отходами во всем ЕС. Чтобы предотвратить возможность нанесения вреда окружающей среде или здоровью человека по причине неконтролируемой утилизации отходов, удаляйте их ответственно, тем самым способствуя стабильному повторному использованию материальных ресурсов. Чтобы вернуть использованное устройство, воспользуйтесь системой возврата и сбора отходов или обратитесь к продавцу, у которого был приобретен продукт. Он сможет доставить использованный продукт в нужный пункт для экологически безопасной переработки.

УСЛОВИЯ ГАРАНТИИ

Бытовой технике «STANDART» предоставляется гарантия на 36 мес.

Данные приборы предназначены для использования в быту, в личных, не коммерческих целях.

1. При обнаружении производственного брака или в случае поломки прибора во время действия гарантии производитель гарантирует бесплатный ремонт прибора, если прибор до этого использовался в соответствии с инструкцией, и нет обстоятельств, по причине которых невозможно было бы произвести гарантийный ремонт.

2. Гарантия не распространяется / применяется:

• на неисправности, возникшие по причине неправильного подключения прибора к электросети или сбоя в электросети;

• на неисправности, возникшие по причине воздействия химических материалов;

• на изменение цвета прибора (пожелтение, загрязнение и т. п.):

• на неисправности, возникшие во время подключения прибора к электросетям, телекоммуникационным сетям, кабельным сетям, не соответствующим государственным стандартам; по причине других внешних воздействий (напр., воздействие влаги, температуры); из-за неправильного обращения с прибором (напр., отметины от чистки или скобления, царапины или другие механические повреждения);

• обнаружив следы проникновения в устройство, а также, если прибор ремонтировался не в производителем уполномоченном сервисе;

• в случае обнаружения изменений в конструкции или схеме прибора (кроме описанных в инструкции по эксплуатации);

• обнаружив механические повреждения;

• обнаружив повреждения, которые возникли по причине проникновения во внутрь прибора посторонних предметов, материалов, жидкостей или животных;

• обнаружив повреждения, которые возникли по причине использования не соответствующих стандартам эксплуатационных материалов или запчастей;

• если серийный номер в памяти прибора изменен, стерт или его невозможно установить;

• если прибор, предназначенный для личного (бытового, семейного) использования, использовался для ведения бизнеса, в целях наживы, в производственных или других целях, не соответствующих истинного предназначения прибора;

• во всех других случаях, когда неисправности прибора возникли из-за того, что покупатель не придерживался инструкции по эксплуатации или неисправности возникли из-за вины третьих лиц или форс-мажорных обстоятельств;

• на обычно изнашивающиеся части прибора, например, батарейкам, аккумуляторам.

3. Гарантия может быть прекращена, если:

• прибор ремонтировался лицом или компанией, не авторизованной сервисом продавца;

• прибор был очевидно сломан нарочно.

4. Гарантия не действительна, если не предоставляется кассовый чек или другой документ, подтверждающий покупку.

5. Производитель не несет ответственность за ущерб, аварии, потери людям, животным, имуществу, произошедшие по вине пользователя, из-за незнания или не соблюдения инструкции прибора, неправильного подключения прибора.

standart

make your life easier

Importer / Importija / Importētājs / Importuotojas / Импортер
UAB „Kesko Senukai Lithuania“, Islandijos pl. 32B,
LT-51500 Kaunas, tel. +370 700 11 119, *www.senukai.lt*
Импортёр в Республику Беларусь: ООО <<ОМА>>,
пер. Промышленный, д12А/1, к36, 220075, г. Минск
Country of origin / Päritoluriik / Izcelsmes valsts /
Kilmės šalis / Страна производства
China / Ķīna / Hiina / Kinija / Китай

PN:16170000A78805