GRUNDER

ELECTRIC LAWN MOWER

EAL-21008-7

EE ELEKTRILINE MURUNIIDUK
LV ELEKTRISKAIS ZĀLES PĻĀVĒJS
LT ELEKTRINĖ VEJAPJOVĖ
RU ЭЛЕКТРИЧЕСКАЯ ГАЗОНОКОСИЛКА



PLEASE READ CAREFULLY AND KEEP THE INSTRUCTION WELL / LUGEGE JUHENDIT TÄHELEPANELIKULT JA SÄILITAGE SEE / RŪPĪGI IZLASIET INSTRUKCIJU UN NOVIETOJIET TO DROŠĀ VIETĀ IZMANTOŠANAI NĀKOTNĒ / ATIDŽIAI PERSKAITYKITE IR SAUGIAI PASIDĖKITE INSTRUKCIJĄ, JEI PRIREIKTŲ ATEITYJE / ВНИМАТЕЛЬНО ПРОЧИТАЙТЕ ИНСТРУКЦИЮ И СОХРАНИТЕ ЕЕ НА БУДУЩЕЕ

GRUNDER

OVERVIEW

1. ON/OFF switch
2. Power plug
3. Upper handle
4. Handle knob
5. Lower handle
6. Carry handle
7. Wheel
8. Back cover
9. Grass bag
10. Sign of full grass bag
11. Central height adjustment lever

Fig. 1

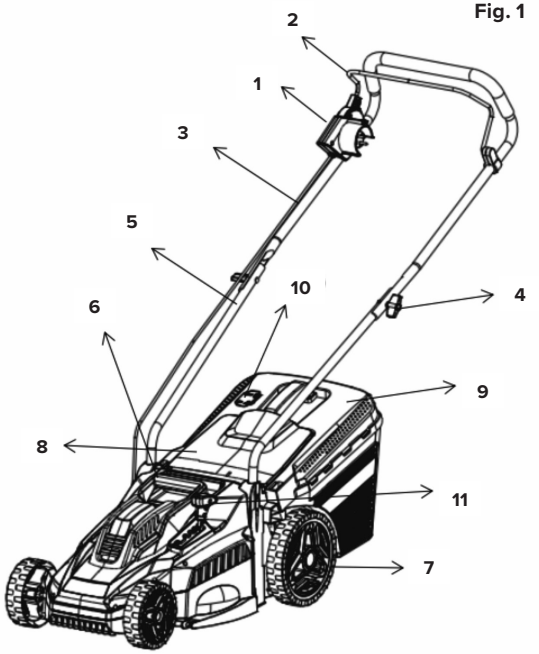

Fig. 2

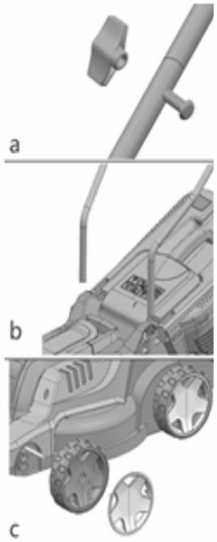



Fig. 3

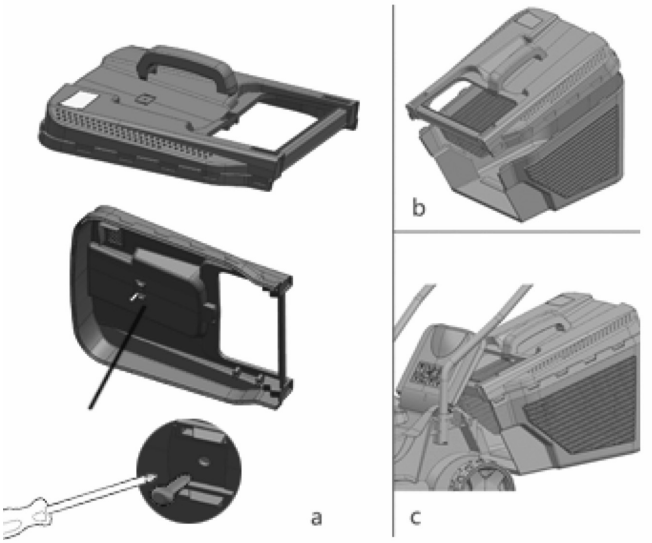

Fig. 4

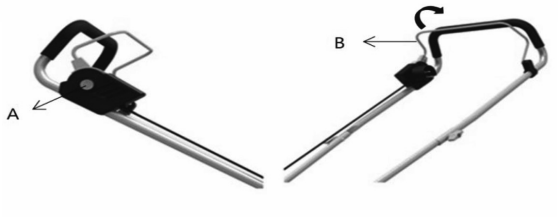

Fig. 5

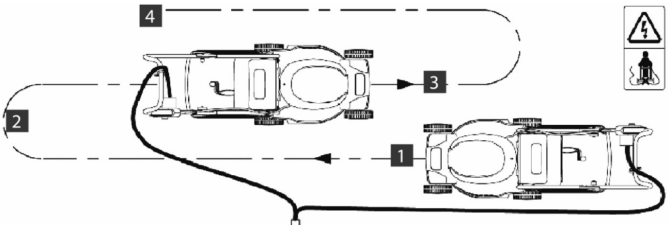

Fig. 6

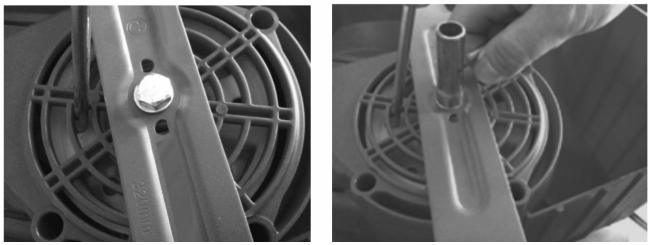

INTENDED PURPOSE

The equipment is designed only for mowing domestic lawns and grass areas. Any other use that is not expressly permitted in these instructions may result in damage to the equipment and represent a serious risk to the user. The equipment is intended for use by adults. It is not to be used by children or people who are unfamiliar with these instructions. The use of the equipment is prohibited in the rain or a damp environment. The manufacturer will not be liable for damages caused by use other than for the intended purpose or by incorrect operation. This equipment is not suitable for commercial use. Commercial use will invalidate the guarantee.

TECHNICAL DATA

Nominal voltage 230 V, 50 Hz
Power 1200 W
Ingress protection IPX4
Rotation speed 3400 min^{-1}
Cutting width 330 mm
Height Adjustment 30–75 mm with 5 position, central
Grass collection box capacity 35 l
Weight 10 kg

Noise emission values measured according to relevant standard 2000/14/CEE:
Acoustic pressure level LpA = 81 dB(A), K = 3 dB(A)
Acoustic guaranteed power level LwA = 96 dB(A)
ATTENTION ! The sound power pressure may exceed 85 dB(A), in this case individual hearing protection must be worn.
Measurement of hand-arm vibration according to relevant standard.: hand-arm 2.4m/s^2, K = 1.5 m/s^2
The declared vibration total value has been measured in accordance with a standard test method and may be used for comparing one tool with another that the declared vibration total value may also be used in a preliminary assessment of exposure.
A warning that the vibration emission during actual use of the power tool can differ from the declared total value depending on the ways in which the tool is used and of the need to identify safety measures to protect the operator that are based on an estimation of exposure in the actual conditions of use (taking account of all parts of the operating cycle such as the times when the tool is switched off and when it is running idle in addition to the trigger time).
* Specifications are subject to change without notice

SAFETY INSTRUCTIONS

This appliance can be used by children aged from 8 years and above and persons with reduced physical, sensory or mental capabilities or lack of experience and knowledge if they have been given supervision or instruction concerning use of the appliance in a safe way and understand the hazards involved. Children shall not play with the appliance. Cleaning and user maintenance shall not be made by children without supervision. If the supply cord is damaged, it must be replaced by a special cord or assembly available from the manufacturer or its service agent.

TRAINING

– Read the instructions carefully. Be familiar with the controls and the proper use of the appliance.
– Never allow children or people unfamiliar with these instructions to use the appliance. Local regulations may restrict the age of the operator.
– Never mow while people, especially children, or pets are nearby.
– The operator or user is responsible for accidents or hazards occurring to other people or their property.

PREPARATION

– While mowing, always wear substantial footwear and long trousers.
– Do not operate the appliance when barefoot or wearing open sandals.
– Thoroughly inspect the area where the appliance is to be used and remove all stones, sticks, wires, bones, and other foreign objects.
– Before using, always visually inspect to see that the blades, blade bolts and cutter assembly are not worn or damaged. Replace worn or damaged blades and bolts in sets to preserve balance.

ELECTRIC SAFETY

– Use only authorized power cables of type H05VV-F or H05RN-F, which are no more than 45 m long and suitable for outdoor use. The power cable wire cross section must be at least 1 mm^2.
Always completely unroll cable drums before use.
– The appliance should by supplied via a residual current device (RCD) with a tripping current of not more than 30 mA.

OPERATION

– Mow only in daylight or in good artificial light.
– Avoid operating the appliance in wet grass, where feasible.
– Always be sure of your footing on slopes.
– Walk, never run.
– For wheeled rotary mowers, mow across the face of slopes, never up and down.
– Exercise extreme caution when changing direction on slopes.
– Do not mow excessively steep slopes.
– Use extreme caution when reversing or pulling the appliance towards you.
– Stop the blade(s) if the appliance has to be tilted for transportation when crossing surfaces other than grass, and when transporting the appliance to and from the area to be mowed.
– Never operate the appliance with defective guards or shields, or without safety devices, for example deflectors and/or grass catchers, in place.
– Switch on the motor according to instructions and with feet well away from the blade(s).
– Do not tilt the appliance when switching on the motor, except if the appliance has to be tilted for starting. In this case, do not tilt it more than absolutely necessary and lift only the part which is away from the operator. Always ensure that both hands are in the operating position before returning the appliance to the ground.
– Do not put hands or feet near or under rotating parts. For rotary mowers, keep clear of the discharge opening at all times.
– Never pick up or carry an appliance while the motor is running.
– Pull the plug from the socket:
• whenever you leave the machine;
• before clearing a blockage;
• before checking, cleaning or working on the appliance;
• after striking a foreign object. Inspect the appliance for damage and make repairs as necessary;
• if the appliance starts to vibrate abnormally (check immediately).

MAINTENANCE AND STORAGE

– Keep all nuts, bolts, and screws tight to be sure the appliance is in safe working condition.
– Check the grass catcher frequently for wear or deterioration.
– Replace worn or damaged parts for safety.
– For rotary mowers, ensure that only replacement cutting means of the right type are used.

	Read the instructions sheet.
	Keep bystanders away.
	Beware of sharp blades. Blades continue to rotate after motor is switched off - remove plug from mains before adjusting, cleaning or if the cord is entangled or damaged.
	Keep the supply flexible cord away from the cutting blades.
	Wear eye and ear protection.

ASSEMBLY

The lawn mower is delivered unassembled. The complete push bar and the grass collector must be assembled before using the lawn mower. Follow the operating instructions step-by-step and use the pictures provided as a visual guide to easily assemble the machine.

Preparation (Fig. 2 a-d)
1. Put the cable hook on upper handle.
2. Connect upper and lower handles with supplied screws and knobs (Fig. 2a).
3. Insert the handles into the mower body (Fig. 2b).
4. Fit each wheels over the axles, secure in place with the “R” pins and press the wheel covers into place (Fig. 2c).
5. Fix the cable holders (Fig. 2d).

Grass collector box assembly
1. Attach box handle to collector box with supplied screws (Fig. 3a).
2. Assemble two halves and fix them together (Fig. 3b).
3. Lift the flap and place the grass box over the lugs (Fig. 3c).

Setting the cutting heights
The mowing height is set centrally using the central mowing height adjustment lever (Fig.1 - point 11), You can select from 5 positions in the range of 30 to 75 mm. The middle mowing height is the most suitable for the majority of lawns.
Lawn damage may result when the lowest height is set.
Important! Adjust the cutting height only when the motor is switched off and the power cable has been disconnected.

OPERATION

Connect to power supply
Before you connect the equipment to the mains supply make sure that the data on the rating plate are identical to the mains data. Connect the plug to an extension cable. It is imperative to secure the extension cable with the cable grip.

Starting (Fig. 4)
Connect the power supply, press and hold safety button (A) (then squeeze the switch lever (B) towards the handle). Release the safety button. Stopping the mower: release the switch lever.

Safety button Important! To prevent the machine switching on accidentally, the lawn mower is equipped with a safety lock-off which must be pressed before the switching bar can be activated. The lawn mower switches itself off when the switch is released. Repeat this process several times so that you are sure that the machine functions properly.

Information on correct mowing (Fig. 5)
We recommend that you mow in overlapping lines. Only mow with sharp, perfect blades so that the blades of grass do not fray, making the lawn turn yellow.
Place the mains lead in loops on the ground in front of the socket. Mow away from the socket and cable and ensure that the mains lead is always on the section of lawn that you have already mowed so that you do not run over the mains lead with the mower. As soon as you see mown grass on the lawn whilst you are mowing, the grass bag will need emptying.

CLEANING AND MAINTENANCE

• Keep all safety devices, air vents and the motor housing free of dirt and dust as far as possible. Wipe the equipment with a clean cloth or blow it with compressed air at low pressure.
• We recommend that you clean the device immediately each time you have finished using it.
• Clean the equipment regularly with a moist cloth and some soft soap. Do not use cleaning agents or solvents; these could attack the plastic parts of the equipment. Ensure that no water can seep into the device.

Blade maintenance
• Regularly remove grass and dirt from the blade.
• At the beginning of the season, carefully examine the condition of the blade.
• If the blade is very blunt, sharpen or replace the blade.
• If the blade is damaged or worn, fit a new blade.

Disconnect the mower from the mains and wait until the blade has stopped rotating before proceeding.
• Be careful not to cut yourself. Use heavy-duty gloves or a cloth to grip the blade.
• Only use the specified replacement blade.
• Do not remove the impeller for any reason.

Replacing the blade (Fig. 6)
For safety reasons, we recommend having the blade replaced by an authorized professional. Replacement blade, as this will ensure top performance and safety under all conditions. Carry out the following steps to change the blade:
• Turn the mower onto its side.
• Grip the blade with one hand or block with a screwdriver as shown on figure.
• Use a wrench to loosen and remove the blade nut.
• Replace the blade.
• Securely tighten the blade nut.

Service
Damaged switches must be replaced by our after-sales service department. If replacing the power cord is necessary, it should be done by the manufacturer or his agent to avoid a hazard.

Storage
Always clean your mower before storage. Store your mower in a clean, dry environment. To avoid mould on remaining contents, make sure the grass collect bag is empty and dry. You can fold the handle to save space, loosen the 2 clamps on each side of the handle and bend the upper handle part towards the front of the machine.

Enviroment



• Be environmentally friendly. Return the tool, accessories and packaging to a recycling centre when you have finished with them.
• Should your machine need replacement after extended use, do not put it in the domestic waste but dispose of it in an environmentally safe way. The plastic and metal parts employed can be separated out and thus recycled use can be implemented.

EU DECLARATION OF CONFORMITY NO. EAL-21008-7

Product model/product: **EAL-21008-7, 1400 W, 33 cm Corded Lawn Mower;**
(product, type, batch or serial number):

Name and address of the manufacturer or his authorised representative: CHANGZHOU CLEAN-SPEED TOOLS CO,. LTD, No.502, Changting Road, Wujing District, Changzhou City(213145), Jiangsu Province, China

This declaration of conformity is issued under the sole responsibility of the manufacturer.

Object of the declaration: **EAL-21008-7, 1400 W, 33 cm Corded Lawn Mower GRUNDER**

The object of the declaration described above is in conformity with the relevant Union harmonisation legislation:
EN 60335-1:2012/ A13:2017
EN 60335-2-77:2010
EN 62233:2008
EN IEC 55014-1:2017
EN IEC 55014-2:2015
EN IEC 61000-3-2:2014
EN 61000-3-3:2013

References to the relevant harmonised standards used or references to the other technical specifications in relation to which conformity is declared:

2006/42/EC. Machinery Directive.
2014/30/EU. Electromagnetic Compatibility Directive.

Additional information:

Signed for and on behalf of: CHANGZHOU CLEANSPEED TOOLS CO,. LTD
(place and date of issue): CHANGZHOU , 2022/6/22
(name, function, signature): PETER PAN, BUSINESS MANAGER



GRUNDER

ÜLEVAADE

1. Lüliti „SEES/VÄLJAS“
2. Toitepistik
3. Ülemine käepide
4. Käepideme nupp
5. Alumine käepide
6. Kandmiskäepide
7. Ratas
8. Tagakaas
9. Rohukott
10. Täis rohukoti märk
11. Keskne kõrguse reguleerimise kang

Joon 1.

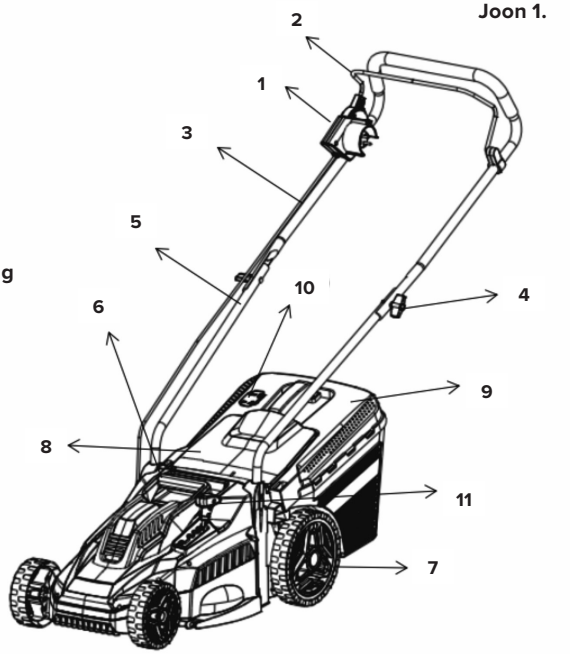

Joon 2.

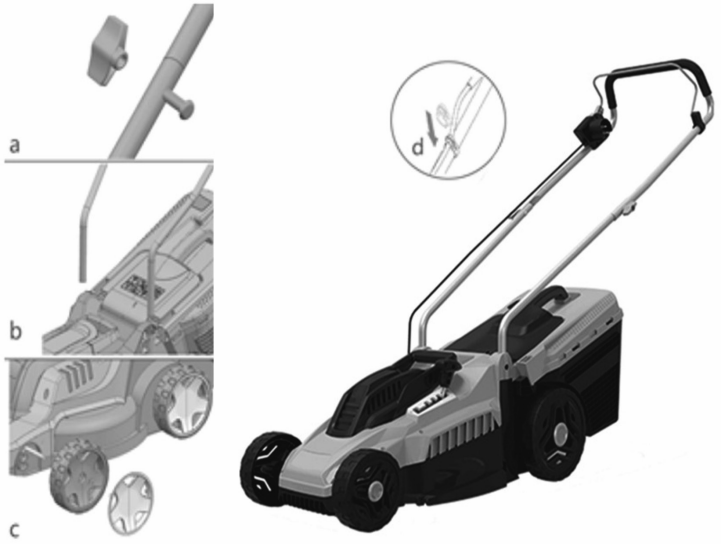

Joon 3.

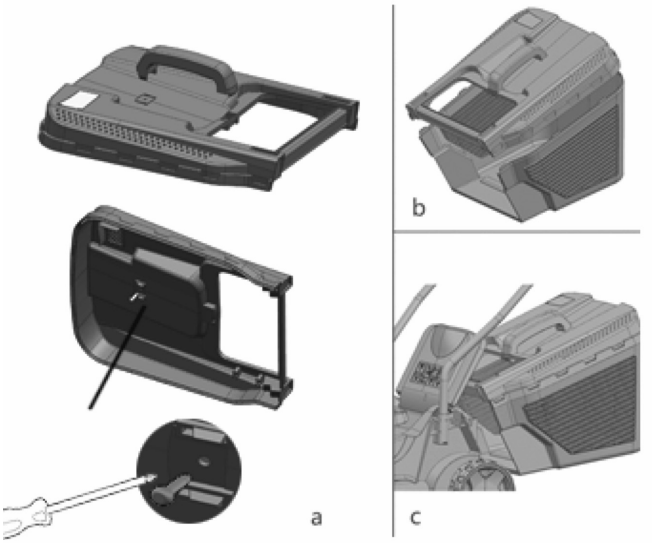

Joon 4.

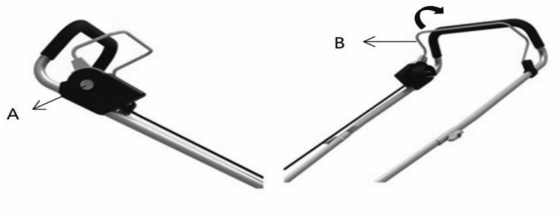

Joon 5.

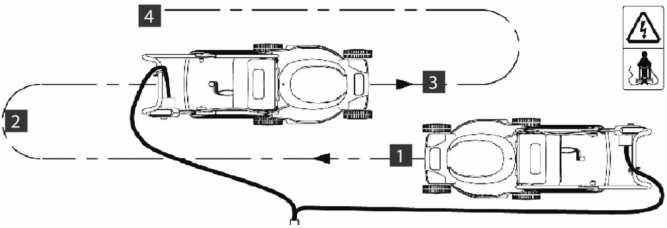

Joon 6.

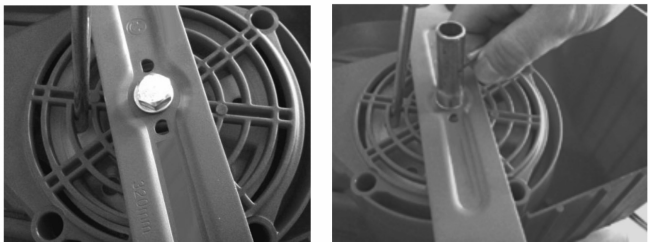

SIHTOTSTARVE

Seade on mõeldud ainult kodumurude ja muruplatside niitmiseks. Mis tahes muu kasutus, mis ei ole nendes juhistes selgesõnaliselt lubatud, võib seadet kahjustada ja kujutada endast kasutajale tõsist ohtu. Seade on mõeldud kasutamiseks täiskasvanute poolt. Seda ei tohi kasutada lapsed ega inimesed, kes ei tunne neid juhiseid. Seadme kasutamine vihmas või niiskes keskkonnas on keelatud. Tootja ei vastuta kahjude eest, mis on põhjustatud muuks otstarbeks kasutamisest või ebaõigest kasutamisest. See seade ei sobi kommertskasutuseks. Kommertskasutus muudab garantii kehtetuks.

TEHNILISED ANDMED

Nimipinge 230 V, 50 Hz
Võimsus 1200 W
Sissetungimise vastane kaitse IPX4
Pöörlemiskiirus 3400 min^{-1}
Lõikelaius 330 mm
Kõrguse reguleerimine 30–75 mm 5 asendiga, keskne
Rohukogumiskasti maht 35 l
Kaal 10 kg

Asjakohase standardi 2000/14/EÜ kohaselt mõõdetud mürataseme väärtused:
Helirõhutase LpA = 81 dB(A), K = 3 dB(A)
Akustiline garanteeritud võimsustase LwA = 96 dB(A)
TÄHELEPANU! Helivõimsuse rõhk võib ületada 85 dB(A), sellisel juhul tuleb kasutada individuaalseid kuulmiskaitsevahendeid.
Käe ja käsivarre vibratsiooni mõõtmine vastavalt vastavale standardile: käe ja käsivarre vaheline 2,4 m/s^2, K = 1,5 m/s^2
Deklareeritud vibratsiooni koguväärtus on mõõdetud vastavalt standardsele katsemeetodile ja seda võib kasutada ühe tööriista võrdlemiseks teise tööriistaga, nii et deklareeritud vibratsiooni koguväärtust võib kasutada ka kokkupuute esialgsel hindamisel.
Hoiatus! Elektritööriista tegeliku kasutamise ajal tekkiv vibratsioon võib erineda deklareeritud koguväärtusest olenevalt tööriista kasutamise viisidest ja vajadusest määrata kindlaks ohutusmeetmed kasutaja kaitsmiseks, mis põhinevad kokkupuute hinnangul tegelikes kasutustingimustes (võttes arvesse kõiki töötsükli osi, näiteks aegu, mil tööriist on välja lülitatud ja kui see lisaks käivitusajale tühikäigul töötab).
* Tehnilised andmed võivad muutuda ilma ette teatamata.

OHUTUSJUHISED

Seda seadet võivad kasutada 8-aastased ja vanemad lapsed ning isikud, kellel on vähenenud füüsiline, sensoorne või vaimne võimekus või puudulikud kogemused ja teadmised, kui neile on tagatud järelevalve või neid on juhendatud seadme ohutuks kasutamiseks ja nad mõistavad seadme kasutamisega kaasnevaid ohte. Lapsed ei tohi seadmega mängida. Lapsed ei tohi ilma järelevalveta viia läbi seadme puhastus- või hooldustöid.
Kui toitejuhe on kahjustatud, tuleb see asendada spetsiaalse juhtme või komplektiga, mis on saadaval tootjalt või tema esindajalt.

KOOLITUS

- Lugege juhised hoolikalt läbi. Tutvuge juhtseadistega ja seadme õige kasutamisega.
- Mitte mingil juhul ärge lubage seadet kasutada lastel ega isikutel, kes pole tutvunud kasutusjuhendiga. Kohalikud määrused võivad seada piiranguid kasutaja vanusele.
- Ärge seadet kunagi kasutage, kui läheduses on inimesi, eriti lapsi või lemmikloomi.
- Pidage meeles, et muruniiduki omanik või kasutaja vastutab teistele isikutele põhjustatud vigastuste või nende varale tekitatud kahjude eest.

ETTEVALMISTUS

Niitmise ajal kandke alati tugevaid jalatseid ja pikki pükse.
- Ärge töötage niidukiga, kui olete paljajalu või kannate lahtisi sandaale.
- Kontrollige põhjalikult ala, kus seadet kasutatakse, ja eemaldage kõik kivid, pulgad, juhtmed, luud

ja muud võõrkehad.
- Enne kasutamist kontrollige alati visuaalselt, et terad, tera poldid ja lõikur ei oleks nürid, kulunud ega kahjustatud. Tasakaalu säilitamiseks asendage kulunud või kahjustatud terad ja komplektidena.

ELEKTRIOHUTUS

– Kasutage ainult lubatud H05VV-F või H05RN-F tüüpi toitekaableid, mis ei ole pikemad kui 45 m ja sobivad kasutamiseks välitingimustes. Toitekaabli juhtme ristlõige peab olema vähemalt 1 mm^2. Enne kasutamist rullige kaablitrumlid alati täielikult lahti.
– Seade peab saama toite jääkvooluseadme (RCD) kaudu, mille vabastusvool ei ületa 30 mA;

KASUTAMINE

– Niitke ainult päevavalguses või heas tehisvalguses.
– Vältige võimaluse korral seadme kasutamist niiskes rohus.
• Jälgige kallakutel alati, et teil oleks kindel jalgealune.
• Kõndige, ärge kunagi jookske.
• Ratastega rootorniidukite puhul niitke üle nõlvade, mitte kunagi üles ega alla.
• Olge kallakutel liikumissuunda muutes äärmiselt ettevaatlik.
• Ärge niitke liiga järskudel kallakutel.
• Olge eriti ettevaatlik niidukit tagurpidi liigutades või enda poole tõmmates.
– Peatage tera(d), kui seadet tuleb kallutada transportimiseks, kui ületate muid pindu kui rohi või kui seadet veetakse niidetavale alale ja sealt välja.
• Ärge kasutage kunagi niidukit, mille kaitsekatted on defektsed või mille ohutusseadised (nt suunaja ja/või murukogur) on eemaldatud.
– Lülitage mootor sisse vastavalt juhistele ja nii, et jalad on terast (teradest) kaugel.
– Ärge kallutage seadet mootori sisselülitamisel, välja arvatud juhul, kui seadet tuleb käivitamiseks kallutada. Sellisel juhul ärge kallutage niidukit rohkem kui vaja ning tõstke ainult seda osa, mis jääb kasutajast eemale. Enne seadme maapinnale tagasi asetamist veenduge alati, et mõlemad käed oleksid tööasendis.
Ärge pange käsi ega jalgu pöörlevate osade lähedale ega nende alla. Rootorniidukite puhul hoidke alati väljalaskeavast eemale.
– Ärge kunagi tõstke ega kandke töötava mootoriga seadet.
– Tõmmake pistik pistikupesast välja:
• alati, kui masina juurest lahkute;
• enne ummistuse kõrvaldamist;
• enne seadme kontrollimist, puhastamist või sellega töötamist;
• pärast seda, kui lõiketera on võõrkeha tabanud. Kontrollige seadet kahjustuste suhtes ja vajaduse korral parandage;
• kui seade hakkab ebanormaalselt vibreerima (kontrollige kohe).

HOOLDUS JA HOIUSTAMINE

Seadme ohutu talitluse tagamiseks hoidke kõik mutrid, poldid ja kruvid tugevasti pinguldatuna.
– Kontrollige rohupüüdjat sageli kulumise või riknemise suhtes.
Ohutuse tagamiseks vahetage kulunud või kahjustunud osad uute vastu.
– Rootorniidukite puhul veenduge, et kasutatakse ainult õiget tüüpi asenduslõikamisvahendeid.

	Lugege kasutusjuhendit.
	Hoidke kõrvalised isikud eemal.
	Olge teravate lõiketerade suhtes väga ettevaatlik! Terad jätkavad pöörlemist pärast mootori väljalülitamist - eemaldage pistik vooluvõrgust enne reguleerimist, puhastamist või kui juhe on takerdunud või kahjustatud.

	Hoidke toitejuhet lõiketeradest eemal.
	Kandke silma- ja kõrvakaitset.

KOKKUPANEK

Muruniiduk tarnitakse kokkupanemata. Enne muruniiduki kasutamist tuleb kokku panna kogu tõukelatt ja rohukoguja. Järgige üksikasjalikke kasutusjuhiseid ja kasutage masina hõlpsaks kokkupanemiseks visuaalse juhendina kaasasolevaid pilte.

Ettevalmistus (joonis 2 a-d)
1. Asetage kaablikonks ülemisele käepidemele.
2. Ühendage ülemised ja alumised käepidemed kaasasolevate kruvide ja nuppudega (joonis 2a).
3. Sisestage käepidemed niiduki korpusesse (joonis 2b).
4. Paigaldage rattad üle telgede, kinnitage need R-tihvtide abil oma kohale ja suruge rattakatted kohale (joonis 2c).
5. Kinnitage kaablihoidikud (joonis 2d).

Rohukogumiskasti koost
1. Kinnitage kasti käepide kaasasolevate kruvidega (joonis 3a) kogumiskasti külge.
2. Pange kaks poolt kokku ja kinnitage need koos (joonis 3b).
3. Tõstke klapp üles ja asetage rohukast sangadele (joonis 3c).

Lõikekõrguste seadistamine
Niidukõrgus määratakse keskselt, kasutades niidukõrguse reguleerimishooba (joonis 1, punkt 11), Saate valida 5 asendi vahel vahemikus 30 kuni 75 mm. Keskmine niidukõrgus on enamikule muruplatsidest kõige sobivam.
Madalaima kõrguse seadmisel võib muru kahjustuda.
Oluline! Reguleerige lõikekõrgust ainult siis, kui mootor on välja lülitatud ja toitekaabel on lahti ühendatud.

KASUTAMINE

Ühendamine toiteallikaga
Enne seadme ühendamist vooluvõrku veenduge, et andmesildil olevad andmed on identsed vooluvõrgu andmetega. Ühendage pistik pikenduskaabliga. Pikenduskaabli kinnitamine kaabliklambritega on hädavajalik.

Käivitamine (joonis 4)
Ühendage toiteallikas: vajutage ja hoidke all ohutusnuppu (A) (seejärel vajutage lüliti hooba (B) käepideme poole). Vabastage ohutusnupp. Niiduki seiskamine: vabastage lüliti hoob.

Ohutusnupp Oluline! Masina kogemata sisselülitumise vältimiseks on muruniiduk varustatud kaitselukustusega, mis tuleb vajutada enne lülitushoova aktiveerimist. Muruniiduk lülitub ise välja, kui lüliti vabastatakse. Korrake seda toimingut mitu korda, et oleksite kindel, et masin töötab korralikult.

Teave õige niitmise kohta (joonis 5)
Soovitame niita kattuvate joontega. Niitke ainult teravate, täiuslike teradega nii, et terad muru ei murra, mis muudab muru kollaseks.
Asetage toitejuhe pistikupesa ette maas olevatesse aasadesse. Niitke pistikupesast ja kaablist eemale ning veenduge, et toitejuhe oleks alati murulõigul, mida olete juba niitnud, et te ei liiguks niidukiga üle toitejuhtme. Niipea, kui niitmise ajal murul niidetud muru, vajab murukott tühjendamist.

PUHASTAMINE JA HOOLDUS

• Hoidke kõik ohutusseadmed, õhuavad ja mootori korpus mustusest ja tolmust puhtad. Pühkige seadet puhta lapiga või puhuge madalal rõhul suruõhuga.
• Soovitame seadet puhastada kohe, kui olete selle kasutamise lõpetanud.

• Puhastage seadet regulaarselt niiske lapiga ja pehme seebiga. Ärge kasutage puhastusvahendeid ega lahusteid; need võivad kahjustada seadme plastosi. Veenduge, et seadmesse ei pääse vett.

Tera hooldus
• Eemaldage teralt regulaarselt muru ja mustus.
• Hooaja alguses kontrollige hoolikalt tera seisukorda.
• Kui tera on väga nüri, teritage või vahetage see välja.
• Kui tera on kahjustatud või kulunud, paigaldage uus tera.
• Enne jätkamist ühendage niiduk vooluvõrgust lahti ja oodake, kuni tera enam ei pöörle .
• Olge ettevaatlik, et te ennast ei lõikaks. Kasutage tera haaramiseks tugevaid kindaid või lappi.
• Kasutage ainult ettenähtud asendustera.
• Ärge eemaldage tiivikut mitte mingil põhjusel.

Tera vahetamine (joonis 6)
Ohutuse tagamiseks soovitame lasta tera asendada volitatud spetsialistil. Vahetage tera välja, sest see tagab parima jõudluse ja ohutuse kõikides tingimustes. Tera vahetamiseks toimige järgmiselt:
• Pöörake niiduk küljele.
• Haarake ühe käega terast või kruvikeerajaga plokist, nagu joonisel näidatud.
• Lõdvendage ja eemaldage teramutter mutrivõtmega.
• Vahetage tera välja .
• Keerake teramutter kindlalt kinni.

Teenindus
Kahjustatud lülitid tuleb välja vahetada meie müügijärgse teeninduse osakonnas. Kui toitejuhe on vaja välja vahetada, peab seda tegema tootja või tema esindaja, et vältida ohtu.

Hoiustamine
Puhastage niidukit alati enne hoiustamist. Hoidke niidukit puhtas ja kuivas keskkonnas. Järelejäänud sisu hallitamise vältimiseks, veenduge, et muru kogumiskott on tühi ja kuiv. Ruumi säästmiseks võite käepideme kokku voltida, lõdvendada käepideme kummalgi küljel olevad 2 klambrit ja painutada käepideme ülemist osa masina esiosa poole.

Keskkond



• Olge keskkonnasõbralik. Tagastage tööriist, tarvikud ja pakendid ringlussevõtukeskusesse, kui te neid enam ei vaja.
• Kui teie masin vajab pärast pikaajalist kasutamist vahetamist, ärge visake seda olmejäätmete hulka, vaid kõrvaldage see keskkonnaohutul viisil. Kasutatavad plast- ja metallosad saab eraldada ja seega rakendada ringlussevõetud kasutust.

EL VASTAVUSDEKLARATSIOON NO. EAL-21008-7

Toote mudel/toode **EAL-21008-7, 1400W 33cm elektriline muruniiduk;**
(toode, tüüp, partii või seerianumber

Tootja või tema volitatud esindaja nimi ja aadress: **CHANGZHOU CLEANSPEED TOOLS CO,. LTD, No.502, Changting Road, Wujing District, Changzhou City(213145), Jiangsu Province, Hiina**

See vastavusdeklaratsioon on väljastatud tootja ainuvastutusel.

Deklaratsiooni objekt: **EAL-21008-7, 1400W 33cm elektriline muruniiduk;**

Eespool kirjeldatud deklaratsiooni objekt on kooskõlas asjakohaste liidu ühtlustamisõigusaktidega:
EN 60335-1:2012/ A13:2017
EN 60335-2-77:2010
EN 62233:2008
EN IEC 55014-1:2017
EN IEC 55014-2:2015
EN IEC 61000-3-2:2014
EN 61000-3-3:2013

Viited asjakohastele kasutatud harmoneeritud standarditele või viited muudele tehnilistele kirjeldustele, mille puhul vastavus deklareeritakse:
2006/42/EÜ. Masinate direktiiv.
2014/30/EL. Elektromagnetilise ühilduvuse direktiiv.

Allkirjastatud poolt ja nimel: CHANGZHOU CLEANSPEED TOOLS CO,. LTD
(väljaandmise koht ja kuupäev): CHANGZHOU , 2022/6/22
(nimi, amet) (allkiri): PETER PAN, ÄRIJUHT



GRUNDER

PĀRSKATS

1. Ieslēgšanas/izslēgšanas slēdzis
2. Kontaktdakša
3. Augšējais rokturis
4. Roktura poga
5. Apakšējais rokturis
6. Pārnēsāšanas rokturis
7. Ritenis
8. Aizmugurējais vāks
9. Zāles savākšanas tvertne
10. Paziņojums par piepildītu tvertni
11. Centrālā augstuma regulēšanas svira

1. attēls

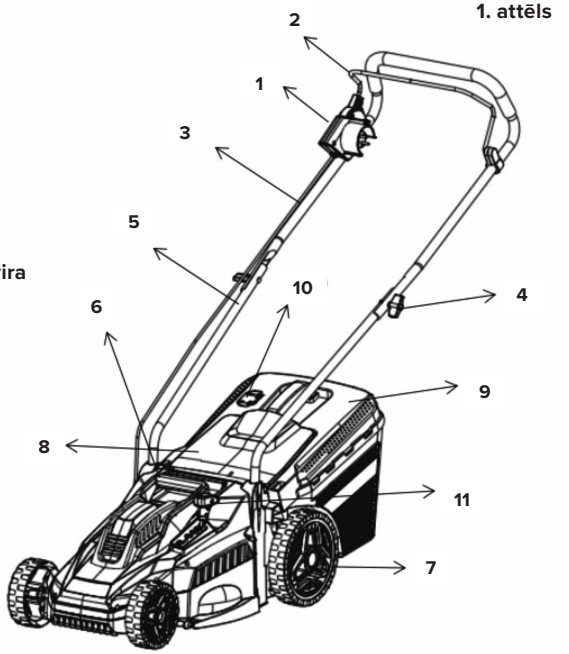

2. attēls

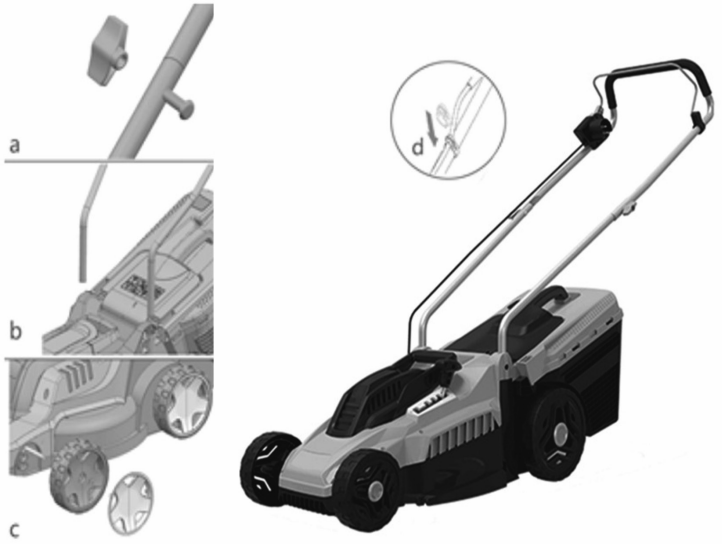

3. attēls

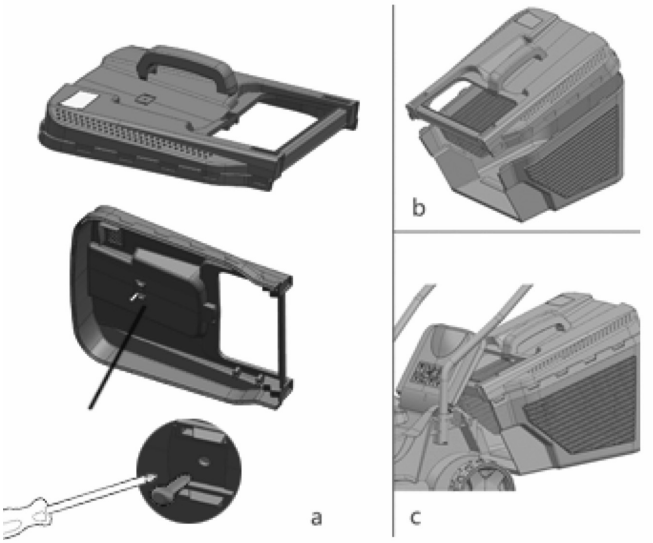

4. attēls

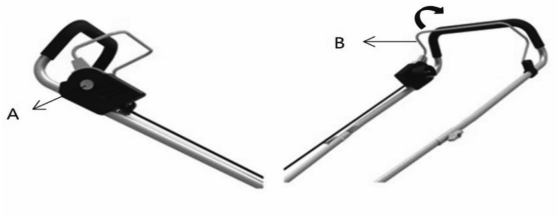

5. attēls

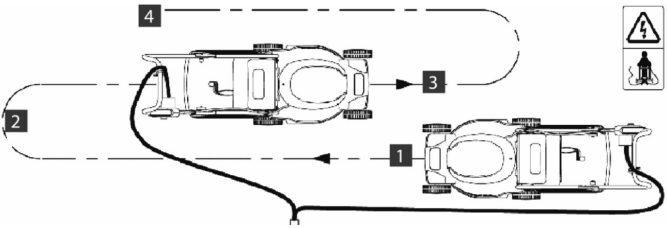

6. attēls

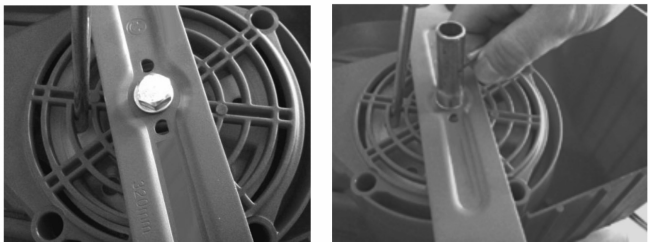

PAREDZĒTAIS LIETOJUMS

Iekārta ir paredzēta tikai piemājas zāliena un zāles zonu pļaušanai. Jebkāds cits iekārtas izmantošanas veids, kas nav skaidri atļauts šajās instrukcijās, var izraisīt iekārtas bojājumus un radīt nopietnu risku lietotājam. Aprīkojums ir paredzēts lietošanai pieaugušajiem. To nedrīkst lietot bērni vai cilvēki, kuri nav iepazinušies ar šiem norādījumiem. Iekārtas lietošana lietū vai mitrā vidē ir aizliegta. Ražotājs neuzņemas atbildību par bojājumiem, kas radušies nepareizas darbības rezultātā vai gadījumā, kad iekārta izmantota mērķim, kas nav paredzēts šajā rokasgrāmatā. Šī iekārta nav piemērota lietošanai komerciālos apstākļos. Komerciālas lietošanas gadījumā garantija tiks anulēta.

TEHNISKIE DATI

Nominālais spriegums 230 V, 50 Hz
Jauda 1200 W
Apvalka aizsardzības klase IPX4
Rotācijas ātrums 3400 min^{-1}
Pļaušanas platums 330mm
Augstuma regulēšana 30–75 mm ar 5 pozīcijām, centrā
Zāles savākšanas tvertnes ietilpība 35 l
Svars 10 kg

Trokšņa emisijas vērtības, kas izmērītas saskaņā ar attiecīgo standartu 2000/14/CEE:
Akustiskā spiediena līmenis LpA = 81 dB(A), K = 3 dB(A)
Garantētais akustiskais jaudas līmenis LwA = 96 dB(A)
UZMANĪBU! Skaņas jaudas spiediens var pārsniegt 85 dB(A). Šajā gadījumā jālieto individuālie dzirdes aizsardzības līdzekļi.
Rokas-plaukstas vibrācijas mērīšana saskaņā ar attiecīgo standartu.: plauksta-roka 2.4m/s^2, K = 1.5 m/s^2
Deklarētā vibrācijas kopējā vērtība ir izmērīta saskaņā ar standarta testa metodi, un to var izmantot, lai salīdzinātu vienu iekārtu ar citu, tāpēc deklarēto vibrācijas kopējo vērtību var izmantot arī sākotnējā iedarbības novērtējumā.
Brīdinājums! Vibrācijas emisijas līmenis elektroinstrumenta faktiskās lietošanas laikā var atšķirties no deklarētās kopējās vērtības atkarībā no iekārtas lietošanas veidiem un ir nepieciešams noteikt drošības pasākumus, lai aizsargātu operatoru, pamatojoties uz iedarbības aplēsi faktiskajos lietošanas apstākļos (ņemot vērā visas darbības cikla daļas, piemēram, laiku, kad iekārta ir izslēgta un kad tā darbojas tukšgaitā, kā arī sprūda laiku).
* Specifikācijas var tikt mainītas bez iepriekšēja brīdinājuma

DROŠĪBAS NORĀDĪJUMI

Šo ierīci var lietot bērni no 8 gadu vecuma un personas ar ierobežotām fiziskām, sensorām vai garīgām spējām vai pieredzes un zināšanu trūkumu, ja tās tiek uzraudzītas vai ir instruētas par iekārtas lietošanu drošā veidā un saprot ar to saistītos riskus. Bērni nedrīkst spēlēties ar ierīci. Tīrīšanu un lietotāja apkopi nedrīkst veikt bērni bez uzraudzības.
Ja strāvas padeves vads ir bojāts, tas jānomaina ar īpašu vadu vai komplektu, kas pieejams pie ražotāja vai tā servisa aģenta.

TRENĒŠANĀS

– Uzmanīgi izlasiet instrukcijas. Iepazīstieties ar vadības ierīcēm un pareizu ierīces lietošanu.
– Nekad neļaujiet iekārtu darbināt bērniem vai personām, kuras nav iepazinušās ar šiem norādījumiem. Vietējie noteikumi var ierobežot operatora vecumu.
– Nekad nepļaujiet, kamēr tuvumā atrodas cilvēki, īpaši bērni, vai mājdzīvnieki.
– Operators vai lietotājs ir atbildīgs par negadījumiem vai apdraudējumiem, kas radušies citiem cilvēkiem vai viņu īpašumam.

SAGATAVOŠANĀS

– Pļaušanas laikā vienmēr valkājiet izturīgus apavus un garās bikses.
– Nedarbiniet iekārtu, ja esat basām kājām vai valkājat atvērtas sandales.
– Rūpīgi pārbaudiet vietu, kur iekārta tiks lietota, un novāciet visus akmeņus, zarus, vadus, kaulus un citus svešķermeņus.

– Pirms lietošanas vienmēr vizuāli pārbaudiet, vai asmeņi, asmeņu skrūves un griezēja bloks nav nodiluši vai bojāti. Lai saglabātu līdzsvaru, nomainiet nolietotos vai bojātos asmeņus un skrūves komplektos.

ELEKTRODROŠĪBA

– Izmantojiet tikai apstiprinātus H05VV-F vai H05RN-F tipa strāvas padeves vadus, kas nav garāki par 45 m un ir piemēroti lietošanai ārpus telpām. Strāvas kabeļa vada šķērsgriezumam jābūt vismaz 1 mm^2. Vienmēr pirms lietošanas pilnībā atritiniet vada rituli.
– Ierīce jāaprīko ar atlikušās strāvas ierīci (RCD), kuras izslēgšanas strāva nepārsniedz 30 mA.;

DARBINĀŠANA

– Pļaujiet tikai dienasgaismā vai labā mākslīgā apgaismojumā.
– Ja iespējams, nedarbiniet ierīci mitrā zālē.
– Uz nogāzēm vienmēr uzmaniet, lai jūsu stāja būtu stabila.
– Nekad neskrieniet ar zāles pļāvēju; ejiet.
– Ar rotējošajām pļaujmašīnām ar riteņiem pļaujiet pāri nogāzēm, nekādā gadījumā uz augšu un uz leju.
– Ievērojiet īpašu piesardzību, mainot pļaušanas virzienu nogāzēs.
– Nepļaujiet uz pārāk stāvām nogāzēm.
– Esiet īpaši piesardzīgs, pļaujot atpakaļgaitā vai velkot iekārtu pret sevi.
– Apturiet asmeni(-ņus), ja ierīce ir jāsasver transportēšanai, šķērsojot virsmas, kas nav zāle, un transportējot ierīci uz un no pļaušanas vietas.
– Nekad nedarbiniet ierīci ar bojātiem aizsargiem vai vairogiem vai bez drošības ierīcēm, piemēram, deflektoriem un/vai zāles savācējiem.
– Ieslēdziet motoru saskaņā ar instrukcijām un novietojiet kājas tālu no asmeņa(-ņiem).
– Ieslēdzot motoru, nesasveriet iekārtu, izņemot gadījumus, ja tā ir jāsasver, lai iedarbinātu. Šādā gadījumā nesasveriet to vairāk, nekā tas ir absolūti nepieciešams, un paceliet tikai to daļu, kas atrodas tālāk no operatora. Pirms iekārtas novietošanas uz zemes vienmēr pārliecinieties, ka abas rokas atrodas darba stāvoklī.
– Nelieciet rokas vai kājas pie rotējošām daļām vai zem tām. Ja jums ir rotējošais zāles pļāvējs, vienmēr ieturiet distanci no izplūdes atveres.
– Nekad neceliet un nenesiet iekārtu, kamēr darbojas tās motors.
– Izvelciet kontaktdakšu no kontaktligzdas:
• ikreiz, kad atstājat iekārtu;
• pirms aizsprostojuma likvidēšanas;
• pirms iekārtas pārbaudes, tīrīšanas vai remontēšanas;
• pēc trieciena pret svešķermeni. Pārbaudiet, vai iekārta nav bojāta, un vajadzības gadījumā veiciet remontu;
• ja ierīce sāk neparasti vibrēt (nekavējoties pārbaudiet).

APKOPE UN UZGLABĀŠANA

– Pievelciet visus uzgriežņus, skrūves un bultskrūves, lai pārliecinātos, ka iekārta ir drošā darba stāvoklī.
– Bieži pārbaudiet, vai zāles savācējs nav nodilis vai bojāts.
– Drošības nolūkos nomainiet nodilušās vai bojātās detaļas.
– Rotācijas pļaujmašīnām nodrošiniet, lai tiktu izmantoti tikai pareizā tipa rezerves pļaušanas līdzekļi.

	Izlasiet instrukciju lapu.
	Uzmaniet, lai citi cilvēki netuvotos iekārtai.
	Uzmanieties no asiem asmeņiem. Asmeņi turpina griezties arī pēc motora izslēgšanas - pirms regulēšanas, tīrīšanas vai, ja vads ir sapinies vai bojāts, atvienojiet kontaktdakšu no elektrotīkla.

	Turiet elastīgo strāvas padeves vadu atstatus no griešanas asmeņiem.
	Valkājiet acu un ausu aizsargus.

MONTĀŽA

Zāles pļāvējs tiek piegādāts nesamontēts. Pirms zāles pļāvēja lietošanas ir jāsamontē viss stumšanas stienis un zāles savācējs. Izpildiet lietošanas instrukcijas soli pa solim un izmantojiet sniegtos attēlus kā vizuālu ceļvedi, lai vieglāk saliktu iekārtu.

Sagatavošanās (2. a-d att.)
1. Uzlieciet kabeļa āķi uz augšējā roktura.
2. Savienojiet augšējo un apakšējo rokturi ar komplektā iekļautajām skrūvēm un kloķiem (2a att.).
3. Ievietojiet rokturus pļāvēja korpusā (2b att.).
4. Uzstādiet riteņu pārus uz asīm, nostipriniet vietā ar “R” tapām un piespiediet riteņu pārsegus vietā (2c att.).
5. Piestipriniet vada turētājus (2d att.).

Zāles savācēja tvertnes montāža
1. Ar ar komplektā iekļautajām skrūvēm piestipriniet tvertnes rokturi pie kolektora kastes (3a attēls).
2. Salieciet abas puses un sastipriniet tās kopā (3b attēls).
3. Paceliet atloku un novietojiet zāles tvertni uz izciļņiem (3c attēls).

Pļaušanas augstuma iestatīšana
Pļaušanas augstums tiek iestatīts centralizēti, izmantojot centrālo pļaušanas augstuma regulēšanas sviru (1. att. - 11. punkts),
Varat izvēlēties kādu no 5 pozīcijām diapazonā no 30 līdz 75 mm. Vidējais pļaušanas augstums ir vispiemērotākais lielākajai daļai zālienu.
Ja ir iestatīts zemākais augstums, var rasties zāliena bojājumi.
Svarīgi! Pļaušanas augstumu noregulējiet tikai tad, kad motors ir izslēgts un strāvas padeves vads ir atvienots.

DARBINĀŠANA

Pievienojiet strāvas padevi
Pirms iekārtas pievienošanas elektrotīklam pārliecinieties, vai dati uz datu plāksnītes ir identiski tīkla datiem. Pievienojiet kontaktdakšu pagarinātājam. Pagarinatājvads obligāti jānostiprina ar vada turētāju.

Iedarbināšana (4. attēls)
Pievienojiet strāvas padevi, nospiediet un turiet drošības pogu (A) (pēc tam saspiediet slēdža sviru (B) roktura virzienā). Atlaidiet drošības pogu. Pļāvēja apturēšana: atlaidiet slēdža sviru.

Drošības poga
Svarīgi! Lai novērstu nejaušu iekārtas ieslēgšanos, zāles pļāvējs ir aprīkots ar drošības bloķētāju, kas ir jānospiež, pirms var aktivizēt pārslēgšanas stieni. Kad slēdzis tiek atlaists, zāles pļāvējs pats izslēdzas. Atkārtojiet šo procesu vairākas reizes, lai pārliecinātos, ka iekārta darbojas pareizi.

Informācija par pareizu pļaušanu (5. attēls)
Mēs iesakām pļaut līnijās, kas pārklājas. Pļaujiet tikai ar asiem, nevainojamiem asmeņiem, lai zāles asni nesadalītos, padarot zālienu dzeltenu.
Novietojiet strāvas padeves vadu cilpās uz zemes kontaktligzdas priekšā. Pļaujiet prom no kontaktligzdas un vada un pārliecinieties, ka strāvas vads vienmēr atrodas tajā zāliena daļā, kuru jau esat nopļāvis/-usi, lai ar pļāvēju nepārbrauktu pāri strāvas padeves vadam. Tiklīdz pļaušanas laikā zālienā redzat nopļautu zāli, zāles tvertne ir jāiztukšo.

TĪRĪŠANA UN APKOPE

• Nodrošiniet, lai visas drošības ierīces, ventilācijas atveres un motora korpuss būtu pēc iespējas brīvi no netīrumiem un putekļiem. Noslaukiet iekārtu ar tīru drānu vai izpūtiet to ar saspiestu gaisu zemā spiedienā.
• Mēs iesakām nekavējoties tīrīt iekārtu katru reizi, kad esat pabeidzis/-usi tās lietošanu.
• Regulāri tīriet zāles pļāvēju ar mitru drānu un maigām ziepēm. Neizmantojiet tīrīšanas līdzekļus vai šķīdinātājus; tie var sabojāt iekārtas plastmasas detaļas. Pārliecinieties, ka iekārtā nevar iekļūt ūdens.

Asmeņu apkope
• Regulāri notīriet no asmens zāli un netīrumus.
• Sezonas sākumā rūpīgi pārbaudiet asmens stāvokli.
• Ja asmens ir ļoti neass, uzasiniet vai nomainiet asmeni.
• Ja asmens ir bojāts vai nodilis, uzstādiet jaunu asmeni.
Pirms darba turpināšanas, atvienojiet pļāvēju no elektrotīkla un pagaidiet, līdz asmens pārstāj griezties.
• Esiet uzmanīgs/-a, lai nesagrieztos. Asmens satveršanai izmantojiet izturīgus cimdus vai drānu.
• Izmantojiet tikai norādīto maiņas asmeni.
• Nekāda iemesla dēļ nenoņemiet lāpstiņriteni.

Asmens nomaiņa (6. attēls)
Drošības apsvērumu dēļ asmeni ieteicams nomainīt pilnvarotam speciālistam. Rezerves asmens, kas nodrošinās izcilu veiktspēju un drošību jebkuros apstākļos. Lai nomainītu asmeni, veiciet šādas darbības:
• Pagrieziet pļāvēju uz sāniem.
• Satveriet asmeni ar vienu roku vai bloķējiet ar skrūvgriezi, kā parādīts attēlā.
• Ar uzgriežņu atslēgu atskrūvējiet un noņemiet asmens uzgriezni.
• Nomainiet asmeni.
• Cieši pievelciet asmens uzgriezni.

Apkope
Bojātie slēdži jānomaina mūsu pēcpārdošanas servisa nodaļā. Ja ir nepieciešams nomainīt strāvas padeves vadu, tad, lai izvairītos no drošības apdraudējuma, tas ir jādara ražotājam vai tā pārstāvim.

Uzglabāšana
Vienmēr pirms uzglabāšanas notīriet zāles pļāvēju. Uzglabājiet pļāvēju tīrā, sausā vidē. Lai izvairītos no pelējuma veidošanās, pārliecinieties, ka zāles savākšanas tvertne ir tukša un sausa. Varat salocīt rokturi, lai ietaupītu vietu, atskrūvēt 2 skavas katrā roktura pusē un noliekt augšējo roktura daļu uz iekārtas priekšpusi.

Vide



• Esiet videi draudzīgs/-a. Kad iekārtu, piederumus un iepakojumu vairs nelietosiet, nododiet to pārstrādes centrā.
• Ja iekārtu pēc ilgstošas lietošanas plānojat nomainīt, neizmetiet to sadzīves atkritumos, bet atbrīvojieties no tās videi drošā veidā. Izmantotās plastmasas un metāla daļas var atdalīt un tādējādi īstenot otrreizēju izmantošanu.

ES ATBILSTĪBAS DEKLARĀCIJA NR. EAL-21008-7

Izstrādājuma modelis/produkts **EAL-21008-7, 1400 W 33 cm elektriskais zāles pļāvējs;**
(produkta, tipa, partijas vai sērijas numurs):

Ražotāja vai tā pilnvarotā pārstāvja vārds un adrese: **CHANGZHOU CLEANSPEED TOOLS CO,. LTD, No.502, Changting Road, Wujing District, Changzhou City(213145), Jiangsu Province, Ķīna.**

Par šo atbilstības deklarāciju pilnu atbildību uzņemas ražotājs.

Deklarācijas priekšmets: **EAL-21008-7, 1400W 33cm elektriskais zāles pļāvējs;**

Iepriekš aprakstītais deklarācijas priekšmets atbilst attiecīgajiem harmonizētajiem Eiropas Savienības tiesību aktiem:
EN 60335-1:2012/ A13:2017
EN 60335-2-77:2010
EN 62233:2008
EN IEC 55014-1:2017
EN IEC 55014-2:2015
EN IEC 61000-3-2:2014
EN 61000-3-3:2013

Atsauces uz attiecīgajiem piemērotajiem harmonizētajiem standartiem vai atsauces uz citām tehniskajām specifikācijām, attiecībā uz kurām deklarēta atbilstība:
2006/42/EK. Mašīnu direktīva.
2014/30/ES. Elektromagnētiskās saderības direktīva.

Parakstīts: CHANGZHOU CLEANSPEED TOOLS CO,. LTD
(Izdošanas vieta un datums) CHANGZHOU , 2022/6/22
(vārds, amats) (paraksts): PĪTERS PENS, UZŅĒMĒJDARBĪBAS VADĪTĀJS



GRUNDER

APŽVALGA

1. Maitinimo jungiklis
2. Maitinimo laido kištukas
3. Viršutinė rankena
4. Rankenos rutulinė rankenėlė
5. Apatinė rankena
6. Nešimui skirta rankena
7. Ratas
8. Galinis dangtis
9. Žolės surinkimo krepšys
10. Žolės pilno surinkimo krepšio ženklas
11. Centrinio aukščio reguliavimo svirtis

1 pav.

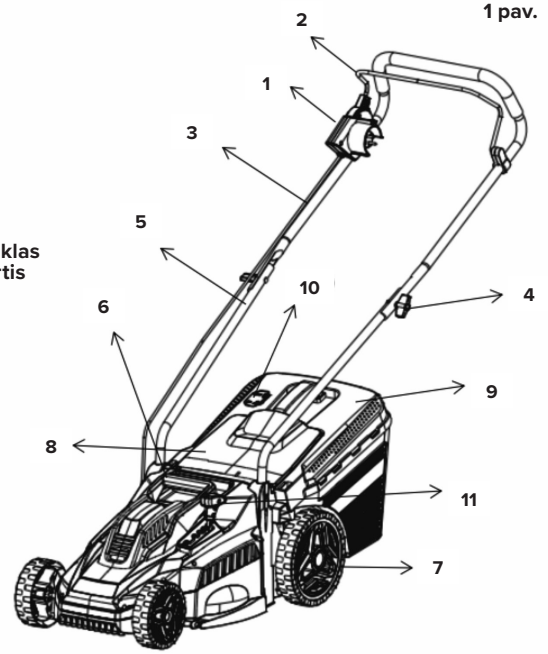

2 pav.

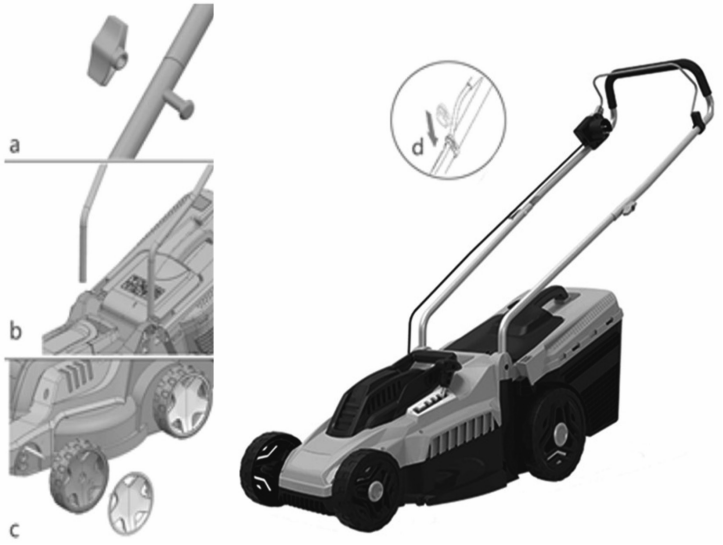

3 pav.

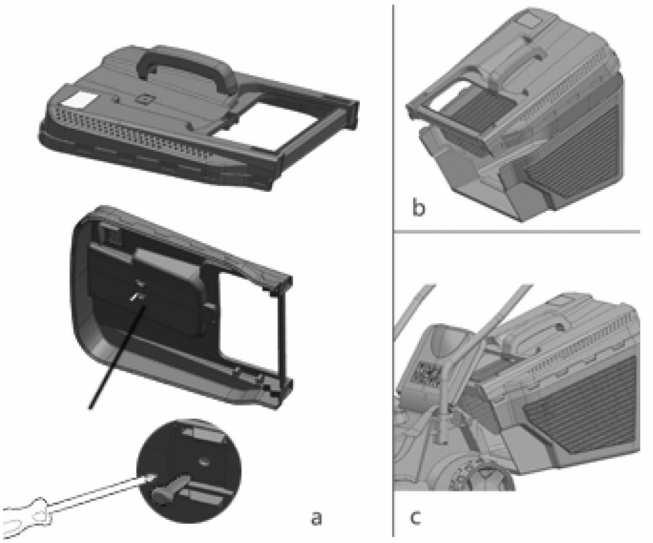

4 pav.

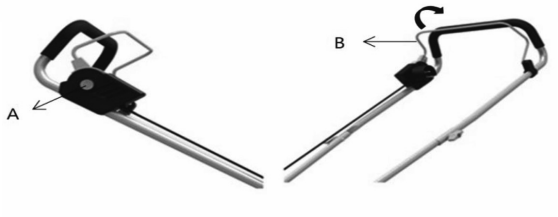

5 pav.

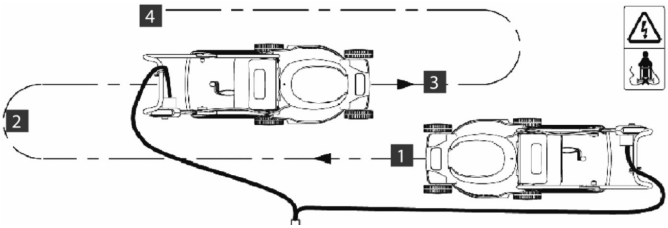

6 pav.

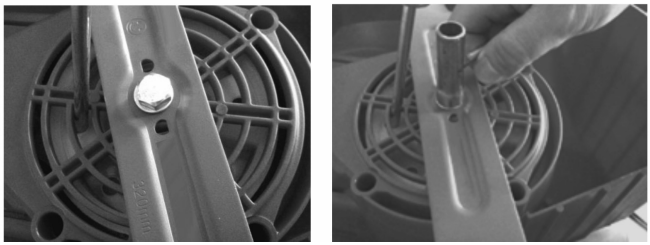

NUMATYTOJI PASKIRTIS

Šis įrenginys skirtas vejai ir žaliesiems plotams pjauti tik buitinėms reikmėms. Bet kuris kitas panaudojimas, kuris nėra aiškiai leidžiamas šioje naudojimo instrukcijoje, gali tapti įrenginio apgadinimo priežastimi ir sukelti rimtą pavojų naudotojui. Šis įrenginys skirtas naudoti tik suaugusiems asmenims. Juo negali naudotis vaikai ar asmenys, kurie nėra susipažinę su šia naudojimo instrukcija. Draudžiama šiuo įrenginiu naudotis per lietų ar esant drėgnai aplinkai. Gamintojas nelaikomas atsakingas už nuostolius, jeigu šis įrenginys naudojamas ne pagal jo numatytąją paskirtį ar netinkamai eksploatuojamas. Šis įrenginys nėra skirtas naudoti komerciniais tikslais. Įrenginį naudojant komerciniais tikslais, garantija nebegalioja.

TECHNINIAI DUOMENYS

Nominalioji įtampa 230 V, 50 Hz
Galia 1200 W
Apsauga nuo vandens patekimo IPX4
Sukimosi greitis 3400 min^{-1}
Pjovimo plotis 330 mm
Aukščio reguliavimas 30–75 mm, 5 padėtys, centrinis
Žolės surinkimo krepšio talpa 35 l
Svoris 10 kg

Triukšmo emisijos vertės, išmatuotos pagal atitinkamą standartą 2000/14/EEB:
akustinio slėgio lygis LpA = 81 dB(A), K = 3 dB(A);
garantuotas akustinis galios lygis LwA = 96 dB(A).
DĖMESIO! Garso galios slėgis gali viršyti 85 dB(A), tokiu atveju būtina dėvėti individualias klausos apsaugos priemones.
Rankos ir plaštakos vibracijos matavimas pagal atitinkamą standartą: ranka ir plaštaka 2,4 m/s^2, K = 1,5 m/s^2.
Deklaruota bendroji vibracijos vertė buvo išmatuota taikant standartinį bandymo metodą ir gali būti naudojama lyginant vieną įrankį su kitu, o deklaruota vibracijos vertė taip pat gali būti naudojama preliminariai vertinant poveikį.
Įspėjama, kad vibracijos emisija faktiškai naudojant elektrinį įrankį gali skirtis nuo deklaruotos bendros vertės, atsižvelgiant į įrenginio naudojimo būdus ir poreikį nustatyti saugos priemones, skirtas apsaugoti operatorių, kurios pagrįstos poveikio įvertinimu faktinėmis naudojimo sąlygomis (atsižvelgiant į visas darbo ciklo dalis, pvz., laiką, kai įrenginys išjungiamas ir kai jis veikia tuščiąja eiga, įskaitant jo paleidimo laiką).
* Techninės sąlygos gali būti pakeistos be išankstinio įspėjimo.

SAUGOS NURODYMAI

Šį įrenginį galima naudoti prižiūrimiems ar apie saugų naudojimo būdą bei susijusius pavojus informuotiems vaikams nuo 8 metų amžiaus ir asmenims su ribotomis fizinėmis, jutiminėmis ar protinėmis galimybėmis, ar nepakankamai patirties ar žinių turintiems asmenims. Vaikams draudžiama žaisti šiuo įrenginiu. Vaikams draudžiama šį įrenginį valyti ar imtis jo priežiūros darbų be suaugusio asmens priežiūros.
Jeigu maitinimo laidas yra apgadintas, gamintojas ar jo aptarnavimo paslaugų atstovas privalo jį pakeisti specialiu laidu ar atskiru bloku.

MOKYMAI

- Atidžiai perskaitykite šias instrukcijas. Susipažinkite su valdymo svirtimis ir tinkamu įrenginio naudojimu.
- Niekada neleiskite vaikams ar asmenims, kurie nėra susipažinę su šia naudojimo instrukcija, naudoti šio įrenginio. Vietos reglamentais gali būti ribojamas operatoriaus amžius.
- Niekada nepjaukite žolės, jeigu tuo metu šalia yra žmonių, ypač vaikų, ar naminių augintinių.
- Operatorius ar naudotojas yra atsakingas dėl nelaimingų atsitikimų ar kitiems asmenims ar jų turtui sukeltų pavojų.

PASIRUOŠIMAS

- Pjaudami žolę visada avėkite uždarą avalynę ir dėvėkite ilgas kelnes.
- Nenaudokite įrenginio basi ar avėdami sandalus.
- Kruopščiai apžiūrėkite plotą, kur ketinate naudoti įrenginį ir pašalinkite visus akmenis, pagalius, laidus, kaulus ar kitus svetimkūnius.
- Prieš naudodami visada vizualiai apžiūrėkite, ar geležtės, geležčių varžtai ir pjovimo blokas nenusidėvėję ar neapgadinti. Pakeiskite susidėvėjusias ar apgadintas geležtes bei varžtus komplektais, kad išlaikytumėte pusiausvyrą.

ELEKTROS SAUGA

- Naudokite tik įgaliotuosius H05VV-F ar H05RN-F tipo maitinimo laidus, kurie nėra ilgesni nei 45 m ir tinka naudoti lauke. Maitinimo laido skersmuo privalo būti mažiausiai 1 mm^2. Prieš naudodami visada iki galo išvyniokite visą maitinimo laidą.
- Prietaisas turi būti maitinamas per liekamosios srovės įtaisą (en. RCD), kurio išjungimo srovė ne didesnė kaip 30 mA.

EKSPLOATAVIMAS

– Pjaukite tik dienos šviesoje arba esant geram dirbtiniam apšvietimui.
– Jei įmanoma, nenaudokite įrenginio šlapioje žolėje.
– Visada tvirtai stovėkite ant šlaitų.
– Dirbdami eikite, niekada nebėkite.
– Naudodami ratines rotacines vejapjoves, pjaukite skersai šlaitų, niekada nejudėkite aukštyn ir žemyn.
– Keisdami judėjimo kryptį šlaituose būkite ypač atsargūs.
– Nepjaukite žolės ant per daug stačių šlaitų.
– Būkite ypač atsargūs judėdami atbuline eiga arba traukdami įrenginį link savęs.
– Sustabdykite geležtę (-es), jei įrenginį reikia pakreipti transportuojant, kai važiuojate ne žole, o kitu paviršiumi ir transportuojate įrenginį į pjovimo vietą ir iš jos.
– Niekada nenaudokite įrenginio su pažeistais saugos įtaisais ar apsauginiais skydais arba be saugos įrenginių, pvz., deflektorių ir (arba) žolės surinktuvų.
– Įjunkite variklį pagal instrukcijas, o kojas laikykite atokiai nuo geležtės (-ių).
– Nepakreipkite įrenginio, kai įjungiate variklį, išskyrus atvejus, kai įrenginys turi būti pakreiptas prieš paleidžiant. Tokiu atveju nepakreipkite jo daugiau nei būtina ir kelkite tik tą dalį, kuri yra toliau nuo operatoriaus. Prieš grąžindami įrenginį ant žemės, visada įsitikinkite, kad abi rankos yra darbo padėtyje.
– Nekiškite rankų ar kojų prie besisukančių dalių arba po jomis. Naudodami rotorines vejapjoves visada stovėkite atokiai nuo išmetimo angos.
– Niekada nekelkite ir neneškite įrenginio, kai veikia jo variklis.
– Ištraukite maitinimo laido kištuką iš elektros lizdo:
• prieš palikdami įrenginį be priežiūros;
• prieš išvalydami užsiblokavimą;
• prieš tikrindami, valydami įrenginį ar atlikdami jo techninės priežiūros darbus;
• atsitrenkę į svetimkūnį. Apžiūrėkite įrenginį dėl galimo apgadinimo ir, jeigu reikia, atlikite reikiamus pakeitimus;
• jeigu įrenginys pradeda neįprastai vibruoti (nedelsdami patikrinkite jį).

GABENIMAS IR SAUGOJIMAS

– Užtikrinkite, kad visos veržlės, varžtai ir sraigtai būtų tvirtai suveržti ir taip garantuokite, kad įrenginys veikia saugiomis darbo sąlygomis.
– Dažnai tikrinkite žolės gaudyklę dėl galimo nusidėvėjimo ir veikimo sutrikimo.
– Saugumo sumetimais pakeiskite nusidėvėjusias ar apgadintas detales.
– Naudodami rotorines vejapjoves, užtikrinkite, kad būtų naudojamos tik tinkamo tipo atsarginės detalės.

	Atidžiai perskaitykite šią naudojimo instrukciją.
	Užtikrinkite, kad pašaliniai asmenys stovėtų saugiu atstumu.
	Saugokitės aštrių geležčių. Geležtės ir toliau sukasi išjungus variklį, todėl prieš reguliuodami, valydami įrenginį, susipainiojus ar apsigadinus laidui, ištraukite maitinimo laido kištuką iš elektros lizdo.
	Lankstų maitinimo laidą laikykite toliau nuo pjovimo geležčių.
	Naudokite akių ir ausų apsaugas.

SURINKIMAS

Vejapjovė pristatoma nesurinkta. Prieš naudojant vejapjovę, privalu sumontuoti stūmimo rankeną ir žolės surinkimo krepšį. Pažingsniui vadovaukitės naudojimo instrukcija ir tam, kad lengvai surinktumėte įrenginį, pasitelkite pateikiamus paveikslėlius kaip vizualinę pagalbą.

Pasiruošimas (2 a-d pav.)
1. Užkabinkite maitinimo laido kablį ant viršutinės rankenos.
2. Prijunkite viršutines ir apatines rankenas su pateikiamais sraigtais bei rutulinėmis rankenėlėmis (2a pav.).
3. Įstatykite rankenas į vejapjovės korpusą.
4. Sumontuokite ratus ant ašių, įtvirtinkite R kaiščiais ir įspauskite į vietą ratų apsauginius gaubtelius (2c pav.).
5. Sumontuokite maitinimo laido laikiklius (2 d pav.).

Žolės surinkimo krepšio blokas
1. Pritvirtinkite ranketą prie žolės surinkimo krepšio pateiktais sraigtais (3a pav.).
2. Surinkite dvi dalis ir sumontuokite jas kartu (3b pav.).
3. Pakelkite atvartą ir įstatykite žolės surinkimo krepšį per ąsas (3c pav.).

Pjovimo aukščio nustatymas
Žolės pjovimo aukštis nustatomas per vidurį, naudojant vidurinę žolės pjovimo aukščio reguliavimo svirtį (1 pav., 11).
Galite pasirinkti iš 5 padėčių intervale nuo 30 iki 75 mm. Vidutinis žolės pjovimo aukštis yra tinkamiausias daugeliui vejų.
Veja gali būti apgadinta nustačius patį žemiausią aukštį.
Svarbu! Pjovimo aukštį reguliuokite, tik jeigu variklis išjungtas, o maitinimo laido kištukas atjungtas nuo elektros lizdo.

EKSPLOATAVIMAS

Įjunkite maitinimą
Prieš prijungdami maitinimą, įsitikinkite, ar identifikacinės plokštelės duomenys atitinka maitinimo duomenis. Prijunkite maitinimo laido kištuką prie ilgintuvo. Ilgintuvą privalu pritvirtinti laidų tvirtinimo dirželiu.

Paleidimas (4 pav.)
Prijunkite maitinimą, paspauskite ir palaikykite saugos mygtuką (A) (tada prispauskite jungiklio svirtį (B) prie rankenos). Atleiskite saugos mygtuką. Vejapjovės sustabdymas: atleiskite jungiklio svirtį.

Saugos mygtukas
Svarbu! Kad įrenginys netyčia neįsijungtų, vejapjovėje yra įrengtas apsauginis užraktas, kurį reikia paspausti, kad būtų galima suaktyvinti įjungimo svirtį. Atleidus jungiklį, vejapjovė išsijungia pati. Pakartokite šį procesą keletą kartų, kad įsitikintumėte, jog įrenginys veikia tinkamai.

Informacija dėl tinkamo žolės pjovimo (5 pav.)
Rekomenduojame žolę pjauti persidengiančiomis linijomis. Žolę pjaukite tik aštriomis, puikios techninės būklės geležtėmis, kad geležtės nedraskytų žolės, dėl ko veja pradeda gelsti.
Sudėkite maitinimo laidą kilpomis ant žemės priešais elektros lizdą. Žolę pjaukite judėdami tolyn nuo elektros lizdo bei laido ir užtikrinkite, kad maitinimo laidas būtų visada toje vejos dalyje, kurią jau nupjovėte, tokiu būdu apsisaugosite, kad nepervažiuotumėte laido vejapjove. Jeigu pjaudami žolę matote, kad žolės lieka ant vejos, žinokite, kad žolės surinkimo krepšys jau pilnas ir jį reikia ištuštinti.

VALYMAS IR PRIEŽIŪRA

• Užtikrinkite visų saugos įtaisų, oro vėdinimo angų ir variklio korpuso švarą: saugokite nuo purvo bei dulkių, kiek tai įmanoma. Įrangą valykite švaria šluoste ar nupūskite žemo slėgio suspaustu oru.
• Rekomenduojame nedelsiant nuvalyti įrenginį kiekvienąkart baigus jį naudoti.
• Įrenginį reguliariai valykite drėgna šluoste ir šiek tiek švelnaus muilo ir vandens tirpalu. Nenaudokite valymo priemonių ar tirpiklių; jie gali apgadinti įrenginio plastikines detales. Užtikrinkite, kad vanduo negalėtų patekti į šį įrenginį.

Geležtės techninė priežiūra
• Reguliariai šalinkite žolę ir purvą nuo geležtės.
• Sezono pradžioje atidžiai apžiūrėkite geležtės techninę būklę.
• Jeigu geležtė itin atbukusi, pagaląskite ar pakeiskite geležtę.
• Jeigu geležtė yra apgadinta ar nusidėvėjusi, sumontuokite naują geležtę.
Atjunkite vejapjovę nuo maitinimo iš tinklo ir prieš tęsdami palaukite, kol geležtė nustos suktis.
• Būkite atsargūs ir neįsipjaukite. Norėdami suimti už geležtės, naudokite tvirtas pirštines ar šluostę.
• Naudokite tik nurodytą pakaitinę geležtę.
• Dėl jokios priežasties nenuimkite rotoriaus.

Geležtės keitimas (6 pav.)
Saugos sumetimais rekomenduojame, kad geležtę keistų įgaliotasis profesionalas. Naudokite gamintojo rekomenduojamą atsarginę detalę, nes tai visomis sąlygomis užtikrina geriausią veikimą ir saugą. Norėdami pakeisti geležtę, atlikite tolesnius žingsnius.
• Paguldykite vejapjovę ant šono.
• Sugriebkite geležtę viena ranka ar užblokuokite ją atsuktuvu, kaip parodyta paveikslėlyje.
• Naudokite veržliaraktį, atlaisvinkite ir pašalinkite geležtės veržlę.
• Pakeiskite geležtę.
• Saugiai suveržkite geležtės veržlę.

Aptarnavimas
Apgadintus jungiklius privalu keisti mūsų garantinio klientų aptarnavimo skyriuje. Jeigu reikia pakeisti maitinimo laidą, norint išvengti pavojaus, tai turėtų daryti gamintojas arba jo atstovas.

Laikymas
Prieš pastatydami saugoti visada nuvalykite vejapjovę. Vejapjovę laikykite švarioje, sausoje patalpoje. Norėdami išvengti pelėsio formavimosi ant nuopjovų likučių, įsitikinkite, ar žolės surinkimo krepšys yra tuščias ir sausas. Norėdami sutaupyti vietos, galite sulenkti stūmimo rankeną: atlaisvinkite kiekvienoje rankenos pusėje esančius 2 spaustuvus ir sulenkite viršutinę rankenos dalį link įrenginio priekio.

Aplinkos apsauga

• Veikite aplinkai draugišku būdu. Grąžinkite nebenaudojamą įrenginį, priedus ir pakuotę į atitinkamų atliekų perdirbimo centrą.
• Jeigu po ilgo naudojimo jūsų įrenginį reikėtų pakeisti, neišmeskite jo kartu su buitinėmis atliekomis, o atlikite tai aplinkai saugiu būdu. Įrenginyje naudojamas plastikines ir metalines dalis galima atskirti ir taip užtikrinti perdirbtų medžiagų antrinį panaudojimą.

ES ATITIKTIES DEKLARACIJA NR. EAL-21008-7

Produkto modelis / produktas: **EAL-21008-7, 1400 W 33 cm elektrinė vejapjovė;**
(Produktas, tipas, partija ar serijos numeris

Gamintojo ar jo įgaliotojo atstovo pavadinimas ir adresas: **CHANGZHOU CLEANSPEED TOOLS CO,. LTD, No.502, Changting Road, Wujing District, Changzhou City(213145), Jiangsu Province, Kinija**

Ši atitikties deklaracija išduodama tik gamintojo asmenine atsakomybe.

Deklaracijos objektas: **EAL-21008-7, 1400W 33 cm elektrinė vejapjovė;**

Deklaracijoje minimas objektas atitinka susijusius Europos Sąjungos darniuosius teisės aktus:
EN 60335-1:2012/ A13:2017
EN 60335-2-77:2010
EN 62233:2008
EN IEC 55014-1:2017
EN IEC 55014-2:2015
EN IEC 61000-3-2:2014
EN 61000-3-3:2013

Nuorodos į naudojamus susijusius darniuosius standartus ar nuorodos į kitas technines specifikacijas, atitiktis kurioms deklaruojama:
2006/42/EB. Mašinų direktyva.
2014/30/ES. Elektromagnetinio suderinamumo direktyva.

Pasirašyta (kieno vardu): CHANGZHOU CLEANSPEED TOOLS CO,. LTD
(išdavimo vieta ir data): CHANGZHOU, 2022/6/22
(vardas, pavardė) (parašas): PETER PAN ,VERSLO VADYBININKAS



GRUNDER

ОБЩИЕ СВЕДЕНИЯ

1. Выключатель
2. Вилка питания
3. Верхняя ручка
4. Рукоятка
5. Нижняя ручка
6. Ручка для переноски
7. Колесо
8. Задняя крышка
9. Мешок для травы
10. Индикатор наполнения мешка травой
11. Центральный рычаг регулировки высоты

Рис. 1

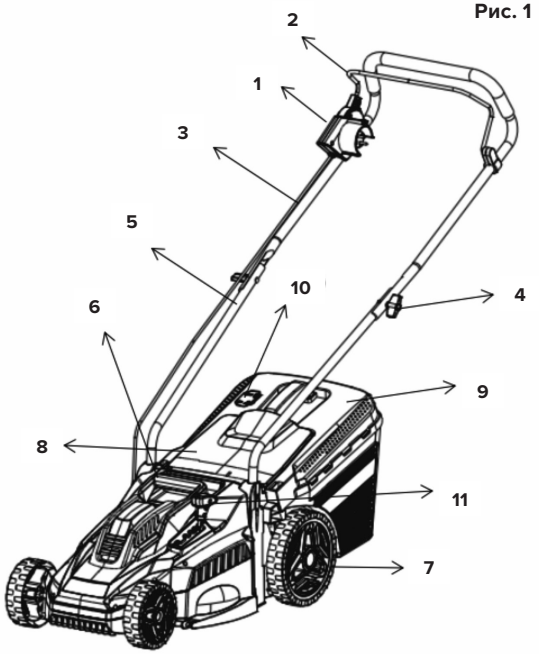

Рис. 2

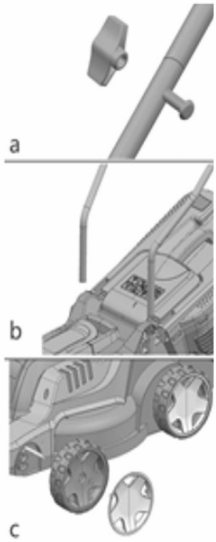



Рис. 3

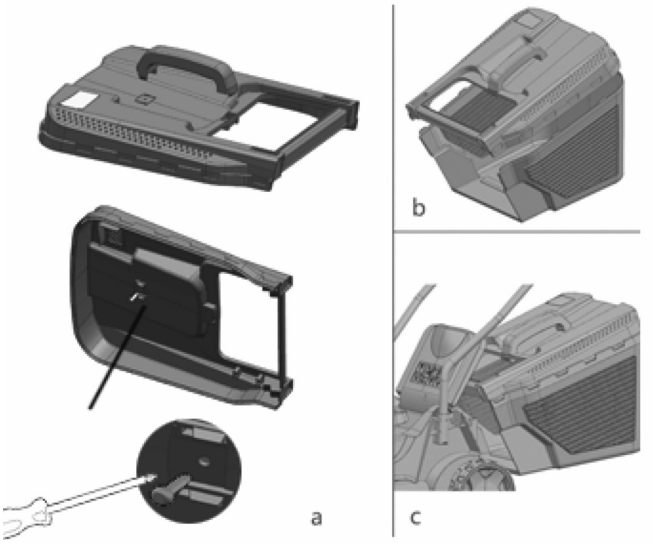

Рис. 4

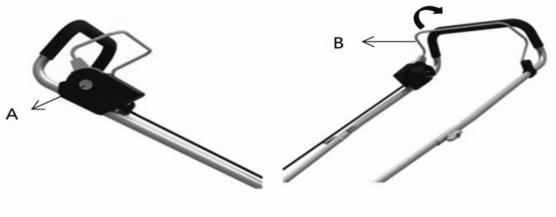

Рис. 5

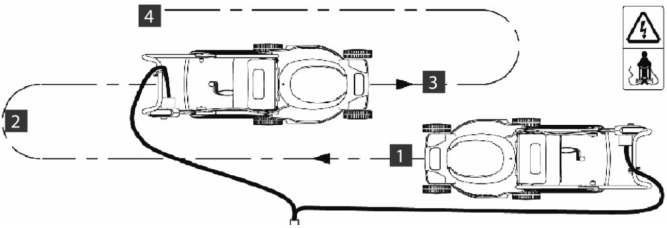

Рис. 6

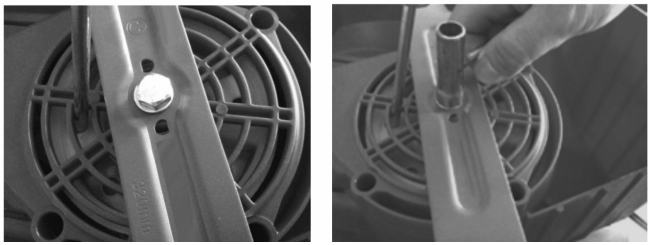

ПРЕДУСМОТРЕННОЕ ПРИМЕНЕНИЕ

Оборудование предназначено только для стрижки дворовых газонов и травяных площадок. Любое другое использование, прямо не разрешенное в настоящей инструкции, может привести к повреждению оборудования и представлять серьезную опасность для пользователя. Оборудование предназначено для использования взрослыми. Оно не предназначено для использования детьми или людьми, которые не знакомы с настоящей инструкцией. Запрещается использовать оборудование под дождем или во влажной среде. Производитель не несет ответственности за ущерб, вызванный непредусмотренным применением или неправильной эксплуатацией. Данное оборудование не подходит для коммерческого использования. Коммерческое использование приведет к аннулированию гарантии.

ТЕХНИЧЕСКИЕ ДАННЫЕ

Номинальное напряжение 230 В, 50 Гц
Мощность 1200 Вт
Степень защиты от внешних воздействий IPX4
Скорость вращения 3400 мин$^{-1}$
Ширина резки 330 мм
Регулировка высоты 30–75 мм с 5 положениями, центральная
Вместимость мешка для травы 35 л
Вес 10 кг

Значения уровня шума, измеренные в соответствии с соответствующим стандартом 2000/14/CEE:
Уровень акустического давления LpA = 81 дБ(A), K = 3 дБ(A)
Гарантированный уровень акустической мощности LwA = 96 дБ(A)
ВНИМАНИЕ! Уровень звукового давления может превышать 85 дБ(A), в этом случае необходимо надевать индивидуальные средства защиты слуха.
Измерение вибрации руки в соответствии с соответствующим стандартом: 2,4 м/с2,
K = 1,5 м/с2
Заявленное общее значение вибрации было измерено в соответствии со стандартным методом испытаний и может использоваться для сравнения одного инструмента с другим, чтобы заявленное общее значение вибрации также могло использоваться при предварительной оценке воздействия.
Предупреждение о том, что уровень вибрации при фактическом использовании электроинструмента может отличаться от заявленного общего значения в зависимости от способов использования инструмента, и о необходимости определения мер безопасности для защиты оператора, основанных на оценке воздействия в реальных условиях использования (с учетом всех этапов рабочего цикла, такие как время, когда инструмент выключен и когда он работает вхолостую, в дополнение к времени срабатывания).
* Технические характеристики могут быть изменены без предварительного уведомления.

СТРУКЦИИ ПО ТЕХНИКЕ БЕЗОПАСНОСТИ

Настоящим устройством могут пользоваться дети в возрасте от 8 лет и старше, а также лица с ограниченными физическими, сенсорными или умственными способностями или с недостатком опыта и знаний, если они находятся под наблюдением или проинструктированы относительно безопасного использования устройства и понимают связанные с этим опасности. Дети не должны играть с устройством. Очистка и техническое обслуживание не должны производиться детьми без присмотра.
Если шнур питания поврежден, его необходимо заменить специальным шнуром или комплектом, который можно приобрести у производителя или его сервисного агента.

ОБУЧЕНИЕ

– Внимательно прочитайте инструкцию. Ознакомьтесь с элементами управления и правильным использованием устройства.
– Никогда не позволяйте детям или людям, незнакомым с данной инструкцией, пользоваться устройством. Местные правила могут ограничивать возраст оператора.
– Никогда не косите, когда поблизости находятся люди, особенно дети или домашние животные.

– Оператор или пользователь несет ответственность за несчастные случаи или опасности, происходящие с другими людьми или их имуществом.

ПОДГОТОВКА

– Во время работы всегда надевайте прочную обувь и длинные штаны.
– Не используйте устройство босиком или в открытых сандалиях.
– Тщательно осмотрите место, где будет использоваться устройство, и удалите все камни, палки, провода, кости и другие посторонние предметы.
– Перед использованием всегда визуально проверяйте, чтобы ножи, болты ножей и режущий узел не были изношены и повреждены. Заменяйте изношенные или поврежденные ножи и болты комплектами, чтобы сохранить баланс.

ЭЛЕКТРОБЕЗОПАСНОСТЬ

– Используйте только разрешенные силовые кабели типа H05VV-F или H05RN-F длиной не более 45 м, пригодные для использования на открытом воздухе. Сечение провода силового кабеля должно быть не менее 1 мм^2. Перед использованием всегда полностью разматывайте кабельные барабаны.
– Питание устройства должно осуществляться через устройство защитного отключения (УЗО) с током отключения не более 30 мА.

ЭКСПЛУАТАЦИЯ

– Косите только при дневном свете или при хорошем искусственном освещении.
– По возможности избегайте использования устройства на мокрой траве.
– Всегда будьте уверены в своей опоре на склонах.
– Передвигайтесь шагом, никогда не бегайте.
– Для колесных роторных косилок косите поперек склонов, а не вверх и вниз.
– Соблюдайте крайнюю осторожность при смене направления движения на склонах.
– Не косите на слишком крутых склонах.
– Соблюдайте крайнюю осторожность, разворачивая устройство или подтягивая его к себе.
– Остановите нож (и), если устройство необходимо наклонить для транспортировки при пересечении поверхностей, отличных от травы, а также при транспортировке устройства в зону скашивания и обратно.
– Никогда не используйте устройство с неисправными защитными кожухами или щитками, а также без установленных защитных устройств, например дефлекторов и/или травосборников.
– Включайте двигатель в соответствии с инструкциями и держите ноги на достаточном расстоянии от ножа (ей).
– Не наклоняйте устройство при включении двигателя, за исключением случаев, когда устройство необходимо наклонить для запуска. В этом случае наклоняйте ее только тогда, когда это абсолютно необходимо, и поднимайте только ту часть, которая находится с другой стороны от оператора. Всегда следите за тем, чтобы обе руки находились в рабочем положении, прежде чем возвращать устройство на землю.
– Не кладите руки или ноги рядом с вращающимися деталями или под них. Для роторных косилок всегда держитесь подальше от выпускного отверстия.
– Никогда не берите и не переносите устройство при работающем двигателе.
– Извлеките вилку из розетки:
• каждый раз, когда вы оставляете устройство;
• перед устранением засора;
• перед проверкой, очисткой или работой с устройством;
• после удара о посторонний предмет. Осмотрите устройство на предмет повреждений и при необходимости выполните ремонт;
• если устройство начинает ненормально вибрировать (немедленно проверьте).

ТЕХНИЧЕСКОЕ ОБСЛУЖИВАНИЕ И ХРАНЕНИЕ

– Затяните все гайки, болты и винты, чтобы убедиться, что устройство находится в безопасном рабочем состоянии.
– Часто проверяйте травосборник на предмет износа.
– Замените изношенные или поврежденные детали в целях безопасности.
– Для роторных косилок убедитесь, что используются только сменные режущие средства подходящего типа.

	Прочтите инструкцию.
	Держите посторонних подальше.
	Остерегайтесь острых ножей. Ножи продолжают вращаться после выключения двигателя - извлеките вилку из розетки перед регулировкой, чисткой или в случае запутывания или повреждения шнура.
	Держите гибкий шнур питания подальше от режущих ножей.
	Надевайте средства защиты глаз и ушей.

СБОРКА

Газонокосилка поставляется в разобранном виде. Перед использованием газонокосилки необходимо собрать нажимную планку и травосборник. Последовательно следуйте инструкции по эксплуатации и используйте прилагаемые фотографии в качестве наглядного руководства, чтобы легко собрать устройство.

Подготовка (Рис. 2 a-d)
1. Наденьте кабельный крючок на верхнюю ручку.
2. Соедините верхнюю и нижнюю ручки с помощью прилагаемых винтов и рукояток (Рис. 2a).
3. Вставьте ручки в корпус косилки (рис. 2b).
4. Установите каждое колесо на оси, закрепите на месте с помощью шплинтов и прижмите крышки колес на место (Рис. 2c).
5. Закрепите кабельные держатели (Рис. 2d).

Мешок для травы в сборе
1. Прикрепите ручку мешка к травосборнику прилагаемыми винтами (Рис. 3a).
2. Соберите две половинки и закрепите их вместе (Рис. 3b).
3. Поднимите крышку и поместите травосборник на проушины (Рис. 3c).

Установка высоты резки
Высота скашивания устанавливается посредине с помощью центрального рычага регулировки высоты скашивания (Рис.1 - позиция 11),
Вы можете выбрать одно из 5 положений в диапазоне от 30 до 75 мм. Средняя высота скашивания наиболее подходит для большинства газонов.
Установка минимальной высоты может привести к повреждению газона.
Важно! Регулируйте высоту резки только при выключенном двигателе и отсоединенном кабеле питания.

ЭКСПЛУАТАЦИЯ

Подключение к источнику питания
Перед подключением оборудования к электросети убедитесь, что данные на заводской табличке совпадают с данными сети. Подключите вилку к удлинительному кабелю. Обязательно закрепите удлинительный кабель с помощью кабельного зажима.

Запуск (Рис. 4)
Подключите источник питания, нажмите и удерживайте предохранительную кнопку (A) (затем поверните рычаг переключателя (B) по направлению к ручке). Отпустите предохранительную кнопку. Остановка косилки: отпустите рычаг переключателя.

Предохранительная кнопка Важно! Чтобы предотвратить случайное включение устройства, газонокосилка оснащена предохранительной блокировкой, которую необходимо нажать,

прежде чем можно будет активировать переключатель. Газонокосилка сама выключается при отпускании переключателя. Повторите этот процесс несколько раз, чтобы убедиться, что устройство работает правильно.

Информация о правильном скашивании (рис. 5)
Мы рекомендуем косить накладывающимися линиями. Косите только острыми, идеальными ножами, чтобы травинки не истирались и газон не желтел.
Поместите сетевой провод петлями на землю перед розеткой. Косите в стороне от розетки и кабеля и следите за тем, чтобы сетевой провод всегда находился на том участке газона, который вы уже подстригли, чтобы косилка не наехала на сетевой провод. Как только вы увидите скошенную траву на газоне во время стрижки, мешок для травы нужно будет опорожнить.

ОЧИСТКА И ТЕХНИЧЕСКОЕ ОБСЛУЖИВАНИЕ

• По возможности не допускайте попадания грязи и пыли на все предохранительные устройства, вентиляционные отверстия и корпус двигателя. Протрите оборудование чистой тканью или продуйте его сжатым воздухом под низким давлением.
• Мы рекомендуем вам немедленно очищать устройство каждый раз, когда вы заканчиваете его использовать.
• Регулярно протирайте оборудование влажной тканью с небольшим количеством мягкого мыла. Не используйте чистящие средства или растворители; они могут повредить пластиковые детали оборудования. Убедитесь, что вода не может просочиться внутрь устройства.

Техническое обслуживание ножа
• Регулярно удаляйте траву и грязь с ножа.
• В начале сезона тщательно проверьте состояние ножа.
• Если нож сильно затупился, заточите или замените его.
• Если нож поврежден или изношен, установите новый нож.
Отключите газонокосилку от сети и подождите, пока нож перестанет вращаться, прежде чем продолжить.
• Будьте осторожны, чтобы не порезаться. Используйте сверхпрочные перчатки или ткань для захвата ножа.
• Используйте только указанный сменный нож.
• Ни в коем случае не снимайте крыльчатку.

Замена ножа (рис. 6)
По соображениям безопасности мы рекомендуем заменять нож уполномоченному специалисту. Меняйте нож, так как это обеспечит максимальную производительность и безопасность при любых условиях. Для замены ножа выполните следующие действия:
• Переверните газонокосилку на бок.
• Возьмитесь за нож одной рукой или заблокируйте его отверткой, как показано на рисунке.
• Используйте гаечный ключ, чтобы ослабить и снять гайку ножа.
• Замените нож.
• Надежно затяните гайку ножа.
Обслуживание
Поврежденные переключатели должны быть заменены нашим отделом послепродажного обслуживания. Если необходимо заменить шнур питания, это должен сделать производитель или его представитель, чтобы избежать опасности.

Хранение
Всегда чистите газонокосилку перед хранением. Храните газонокосилку в чистом и сухом месте. Чтобы избежать образования плесени на оставшемся содержимом, убедитесь, что мешок для сбора травы пустой и сухой. Вы можете сложить ручку для экономии места, ослабив 2 зажима с каждой стороны ручки и отогнув верхнюю часть ручки к передней части устройства.

Окружающая среда



• Не загрязняйте окружающую среду. Когда вы закончите, верните инструмент, принадлежности и упаковку в центр утилизации.
• Если ваше устройство нуждается в замене после длительного использования, не выбрасывайте его в бытовые отходы, а утилизируйте экологически безопасным способом. Используемые пластиковые и металлические детали могут быть отделены друг от друга и, таким образом, могут быть использованы повторно.

ДЕКЛАРАЦИЯ О СООТВЕТСТВИИ НОРМАТИВНЫМ ТРЕБОВАНИЯМ ЕС N° EAL-21008-7

Модель изделия/изделие **EAL-21008-7, электрическая газонокосилка 1400 Вт, 33 см;**
(изделие, тип, партия или серийный номер):

Название и адрес производителя или его уполномоченного представителя: **CHANGZHOU CLEANSPEED TOOLS CO,. LTD, No.502, Changting Road, Wujing District, Changzhou City(213145), Jiangsu Province, Китай**

Эта декларация соответствия выдается под исключительную ответственность производителя.

Объект декларации: **EAL-21008-7, электрическая газонокосилка 1400 Вт, 33 см;**

Вышеописанный объект декларации соответствует применимому гармонизированному законодательству Европейского Союза:
EN 60335-1:2012/ A13:2017
EN 60335-2-77:2010
EN 62233:2008
EN IEC 55014-1:2017
EN IEC 55014-2:2015
EN IEC 61000-3-2:2014
EN 61000-3-3:2013

Ссылки на применимые используемые гармонизированные стандарты или ссылки на другие технические спецификации, в отношении которых декларируется соответствие:
2006/42/EC. Директива по машинам.
2014/30/EC. Директива по электромагнитной совместимости.

Подписано от имени и по поручению: CHANGZHOU CLEANSPEED TOOLS CO,. LTD
(место и дата выдачи): CHANGZHOU , 2022/6/22
(Фамилия, должность) (подпись): ПИТЕР ПАН, БИЗНЕС-МЕНЕДЖЕР

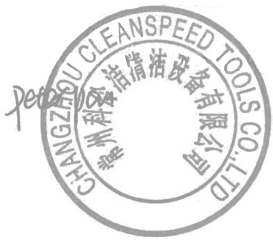

GRUNDER

Importer / Importija / Importētājs /
Importuotojas / Импортёр
UAB „Kesko Senukai Lithuania“
Islandijos pl. 32B, 51500 Kaunas
Tel. +370 700 11 119, *www.senukai.lt*
Country of origin / Päritoluriik / Izcelsmes valsts /
Kilmės šalis / Страна производства
China / Hiina / Ķīna / Kinija / Китай