ledusskapis ar saldētavu apakšā

ENT6TF18S

Sastāvdaļas nezaudē sulīgumu. Dzesēšana, kas nerada izkalšanu

TwinTech® No Frost ledusskapis ar saldētavu aizsargā pārtikas kvalitāti. Vieda tehnoloģija ar divām neatkarīgām dzesēšanas sistēmām un bezsarmas saldētavu. Izcila standarta pilnīga bezsarmas sistēma, mitrums ledusskapī tiek uzturēts ideālā līmenī, neļaujot produktiem izkalst. Par 60% mazāks masas

178 cm, F, 36 dB, net 193/61l, NoFrost, DynamicAir, atsevišķa sald./ledussk. t° vadība, slide-door iebūvēšana

Priekšrocības un funkcijas

Dabas garša. Aizsargāta. Ar TwinTech No Frost
TwinTech® No Frost vieda duālā dzesēšanas sistēma neļauj mitrumam izgarot no produktiem. Izcila standarta bezsarmas tehnoloģija, kas atsevišķi atdzesē gan ledusskapi, gan saldētavu. Saldētavā neuzkrājas sarma. Ledusskapī tiek uzturēts pareizais mitruma līmenis, tādēļ pārtikas masa pazūd par 60 ^%

Nepārtraukts vēsums ar DynamicAir
DynamicAir gadā, lai ledusskapī tiktu uzturēta stabila temperatūra. Vēss gaiss izplatās visā tilpnē, tādēļ pārtika ir aizsargāta no sasilšanas pat tad, ja tiek atvērtas durvis.

Kompresora desmit gadu garantija
Izbaudiet pilnīgu sirdsmieru, zinot, ka invertora kompresoram ir desmit gadu garantija. Garantija sedz zaudējumus, kas varētu rasties, veicot darbu, transportēšanu, gāzes izņemšanu un uzpildīšanu vai vispārēju apkopi.

Izvēlieties ledusskapja iestatījumus, izmantojot elektronisko vadību
Elektroniskās vadības ierīces ļauj regulēt ledusskapja iekšējo temperatūru, bet LCD displejs visu laiku parāda precīzus iestatījumus.

Augstākās klases ledusskapja apgaismojums
Izbaudiet lielisku redzamību, izmantojot mūsu ledusskapja iebūvēto LED apgaismojumu. Diskrētās, energoefektīvās spuldzes radīs spilgtu gaismu visā telpā. Patērē desmit reizes mazāk enerģijas nekā parastais apgaismojums.

- Pilnībā iebūvējams, "slide door" iebūvēšanas sistēma
- Saldētavas tilpums, neto: 61 l
- Ledusskapja tilpums, neto: 193 l
- Īpaši kluss: tikai 36 dB
- Automātiska saldētavas atkausēšana
- Automātiska ledusskapja atkausēšana
- Dinamiska gaisa cirkulācijas sitēma, kas nodrošina vienmērīgu temperatūru visā ierīcē
- Ātrās sasaldēšanas funkcija, kas automatiski izslēdzas un ierīce turpina darboties standartrežīmā
- Paaugstinātas temperatūras brīdinājums ar skaņas un gaismas signālu
- Gaismas un skaņas brīdinājuma signāls par atvērtām durvīm
- Ledusskapja apgaismojums: 1, iekšējs LED, sānos, ar pieaugošu intensitāti
- Ledusskapja plaukti: 4 pilna platuma, Foil on Plastic
- Olu trauks: 2 priekš 6 olām
- Saldētavas plaukti: 2, pilna platuma, stikla
- Saldētavas atviktnes: 3 pilna izmēra, caurspīdīgas plastmasas
- Speciālas ledusskapja atviktnes: No Trims
- 0°C nodalījums: No
- Durvju vēršanās virziens: pa labi, maināms
- Citas saldētavas funkcijas: 1 akumulators
- 1780 mm iebūvēšanas augstums
- Ledusskapja krāsa / dizains: Balta

Electrolux

ledusskapis ar saldētavu apakšā

ENT6TF18S

Produkta specifikācija
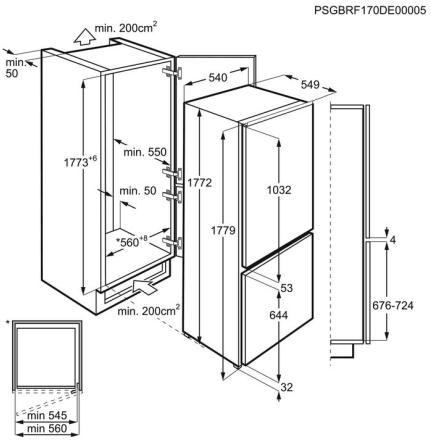
Uzstādīšana	Iebūvējama	Ieliktņi olām	2 priekš 6 olām
Nodalījumu skaits, gab.	2	Pudeļu plaukti	1 pilna izmēra caurspīdīgs
Pamatkrāsa	Balta	Dzērienu dispenseris	Nav
Vadības novietojums	iekšpusē	Ledus sagatavošana	nav
Vadība	E501X dual ctrl	Neto svars, kg	58
Saldēšanas tehnoloģija	ar „TwinTech“ tehnoloģiju,	Sasaldēšanas jauda, kg/24h	5
Nepieciešama atkausēšana	nav		
Aktīvā dzesēšana	nav		
Trokšņa līmenis, dB	36		
Augstums, mm	1772		
Platums, mm	540		
Dziļums, mm	549		
Iebūvēšanas nišas dziļums, mm	550		
Iebūvēšanas nišas augstums, mm	1780		
Iebūvēšanas nišas platums, mm	560		
Kompresoru skaits, gab.	1 + vārsts		
Frekvence	50		
Tīkla spriegums, V	230-240		
Pieslēguma jauda, W	140		
Strāvas vada garums, m	2.4		
Elektroenerģijas patēriņš gadā, kWh	268		
Elektronerģijas patēriņa klase	F		
Nodalījums piena produktiem	1 caurspīdīgs pilna platuma, uzstādīts plaukts ar vāku, ar apdari		
Plaukti durvīs	2, pilna platuma, caurspīdīgs