HLC 8440 C BK

Urban Colors Edition. Multifunktsionaalne kompaktahi mikrolaineahju, 9 küpsetusfunktsiooni ja HydroClean süsteemiga





Sulatamine aja järgi | Sulatamine kaalu järgi | 40L | HydroClean aurupuhastuse süsteem | SurroundTemp

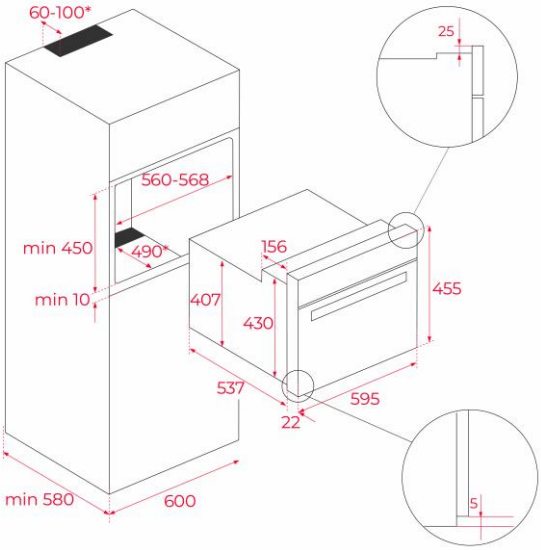

VIIDE

REF: 111160012 EAN: 8434778008432

OMADUSED

Combi Multifunktsionaalne SurroundTemp + Microwave HydroClean® ECO puhastussüsteem
Esmalte Slippery
Mahutavus, bruto/neto: 41/40 liitrit
Puutetundlik LED-ekraaniga juhtpaneel
11 toiduvalmistamise funktsiooni
Kiire algus 30
Pitsa, ECO-funktsioonid ja automaatne sulatus aja ja kaalu järgi
Laste turvaplokk
Automaatne lahtiühendamise turvasüsteem
Kolmekordselt eemaldatav klaasiga uks
Täisklaasist siseuks
Tangentsiaalne ventilatsioon
Kaldumisvastane klaasalus ja tugevdatud võre

MÕÕTMED

Toote kõrgus (mm): 455
Toote laius (mm): 595
Toote sügavus (mm): 559
Toote pikkus (mm):
Netomass (kg): 30, 0

TEHNILISED ANDMED

Energiatõhususe klass: -
Võimsuskiirus (V): 220-240
Sagedus (Hz): 50
Maksimaalne nimivõimsus (W): 3400

VÄRVID

111160012 Must klaas