Visio 40 talaga, väline
Visio 40 outer with upper beam

Visio Glass 40 talaga, väline
Visio 40 Glass outer with upper beam

100 kg

50 kg (2 HINGE) (2 HINGES)

70 kg (3 HINGE) (3HINGES)

PAIGALDAMINE VALMIS PÕRANDALE

MOUNTING ON FINISHED FLOOR LEVEL

PLAAT | BOARD 40 mm

KLASS | GLASS 8-10 mm

Enne paigaldamist kontrollige toote nõuetele vastavust: kvaliteeti, kogust ja mõõtmeid. Nõuetele mittevastavuse korral palume sellest viivitamatult müüjale teada anda.

Prior to installation check all elements of the set: finish quality, quantity, dimensions. In case of any issues please contact your supplier.

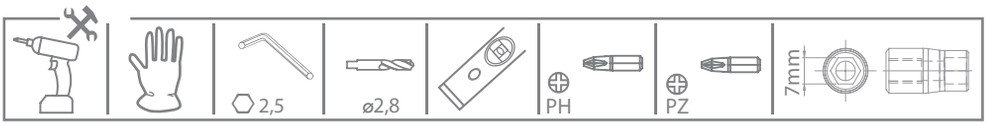

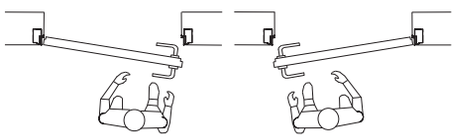

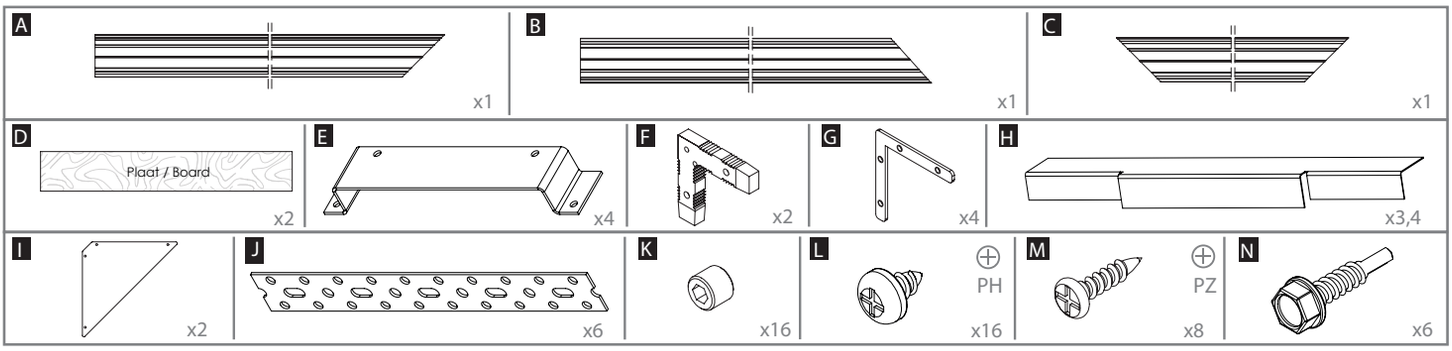

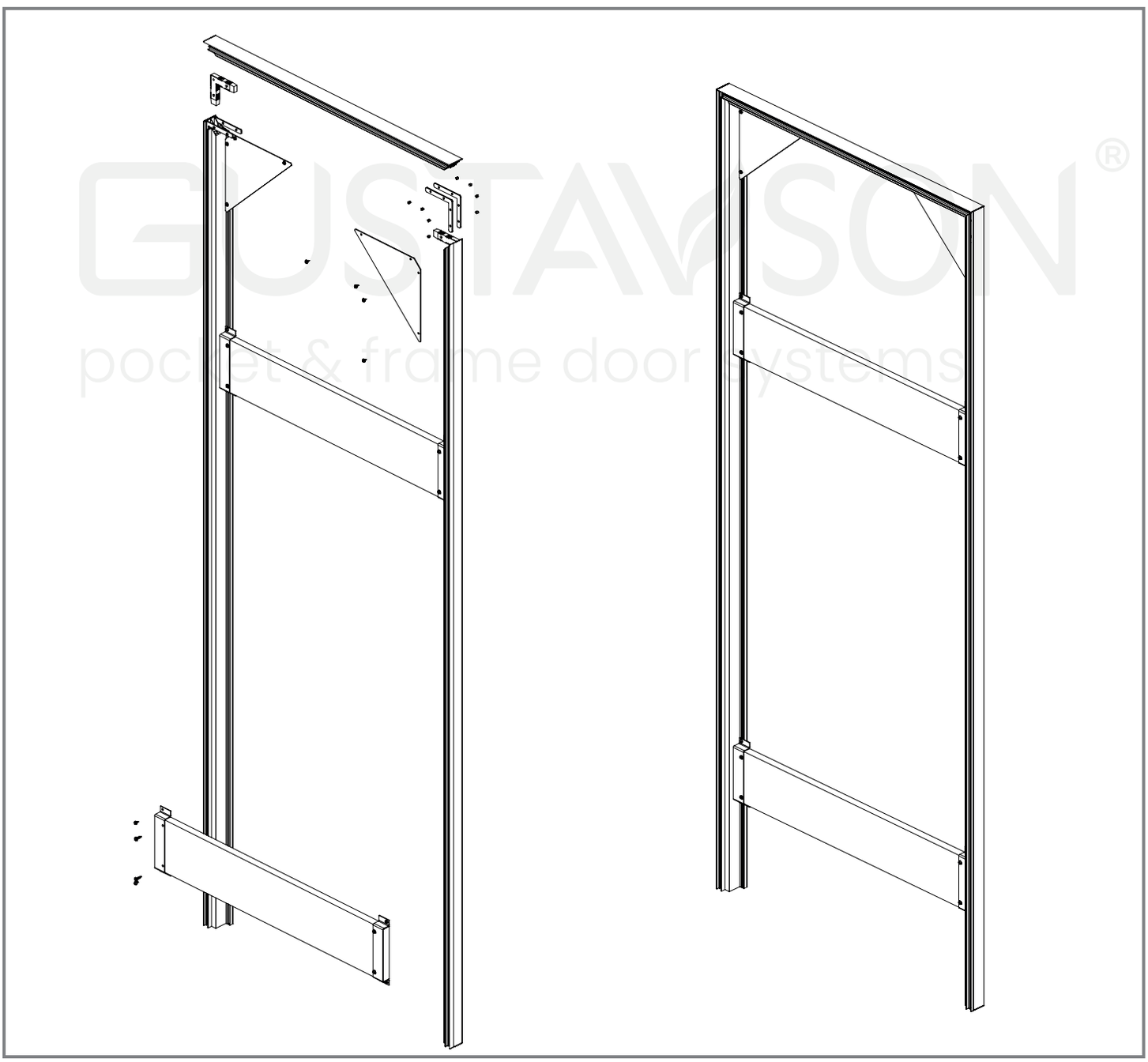

GUSTAVSON®
pocket & frame door systems

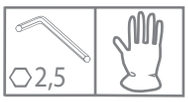

C, F, G, K

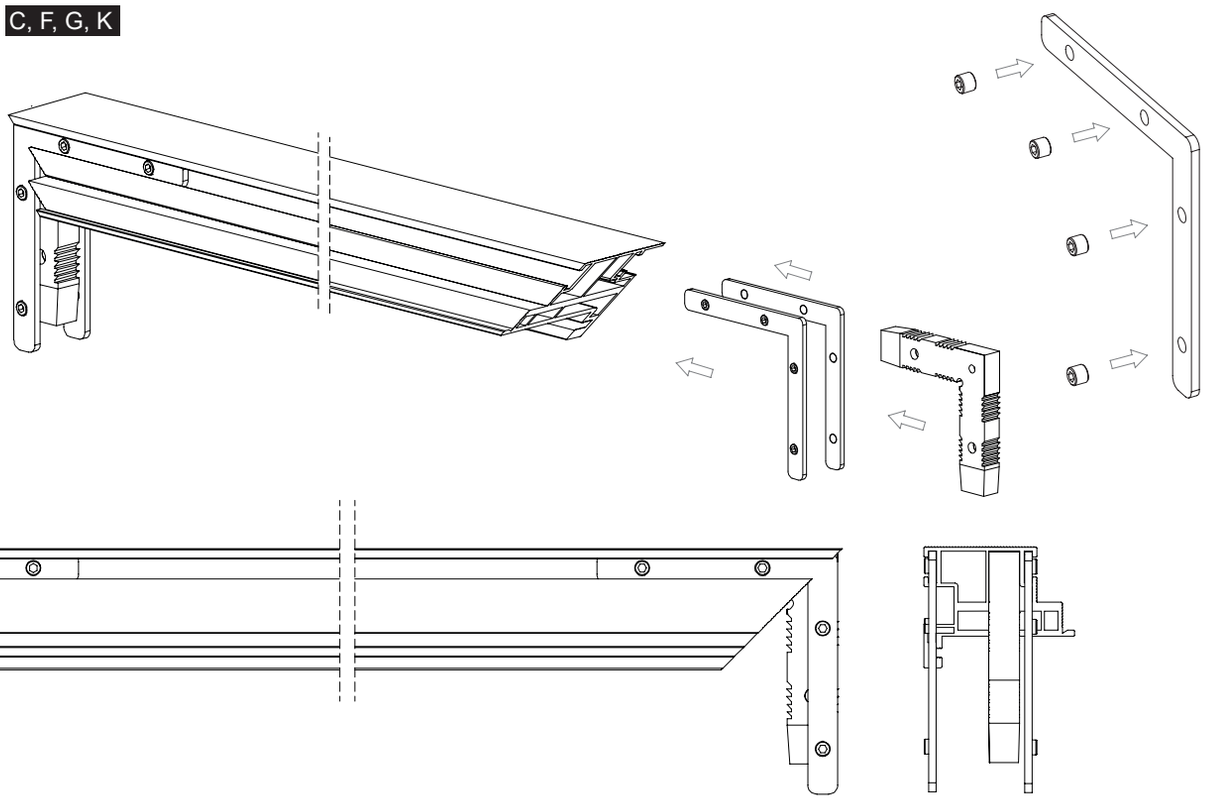

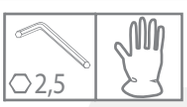

A, B

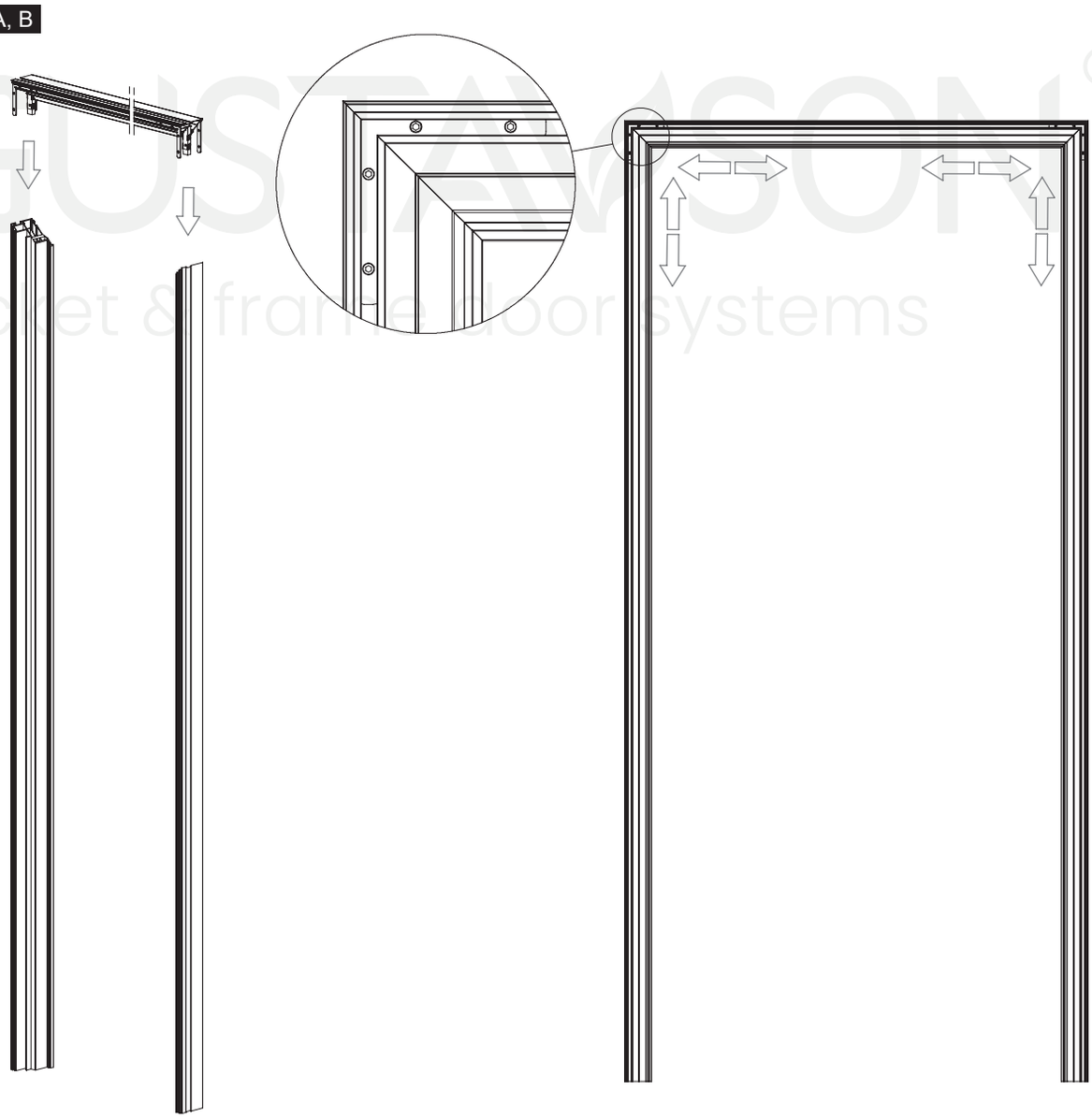

GUSTAVSON®
pocket & frame door systems

Tootja jätab endale õiguse muuta kõikide toodete mõõtmeid, värve ja kirjeldusi ilma ette teatamata ja põhjuseta.
Producer has the rights to change the dimensions, colors, instructions in all products without any notice.

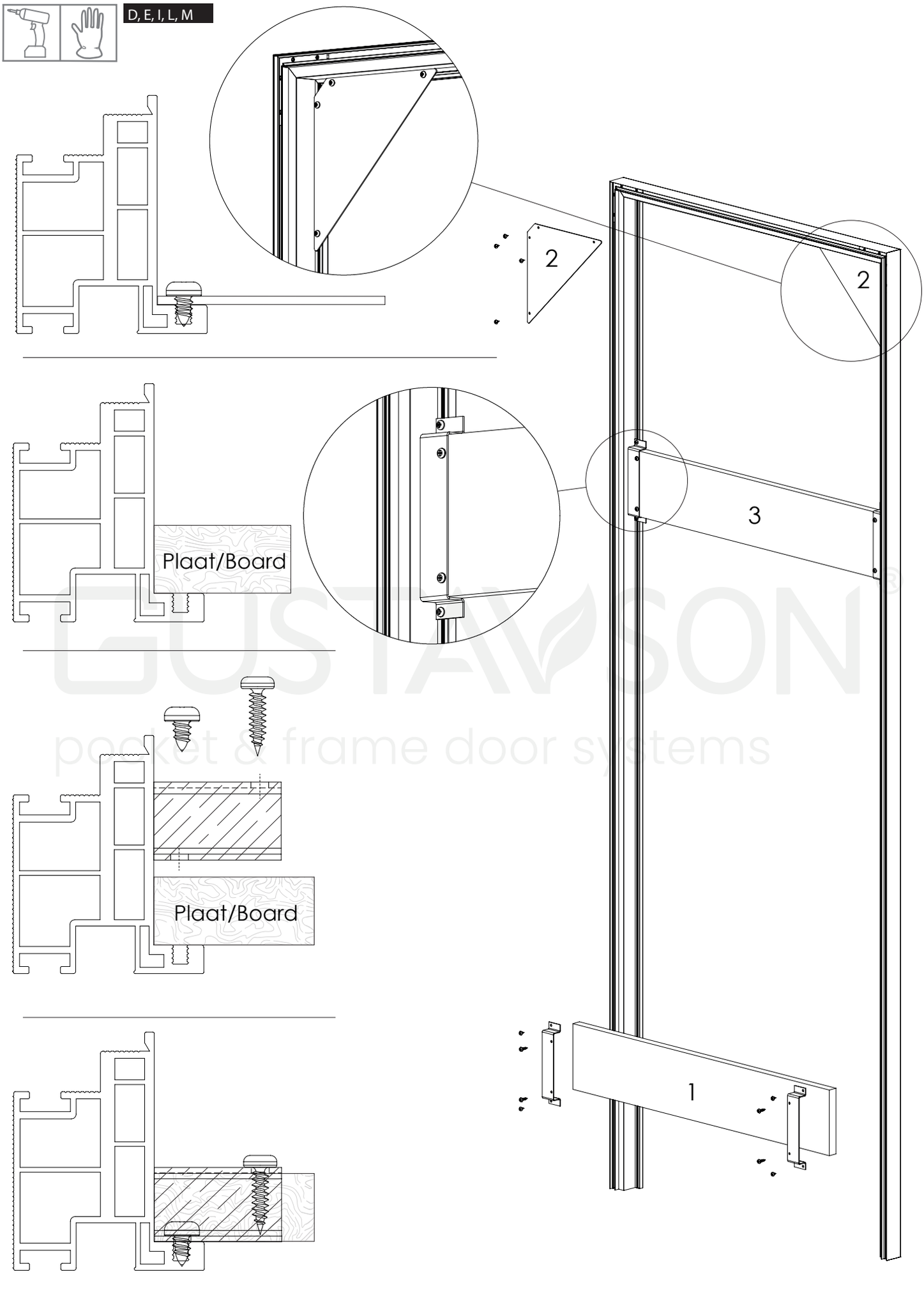

GUSTAVSON®
pocket & frame door systems

Kipsplaadist seina paigaldus
Montage Stud Wall

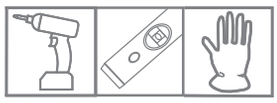

Erinevat tüüpi põrandate korral
on ukse lengi tõstmiseks soovitatav kasutada kiile.
Use the wedges to lift the frame
in the case of various types of floors.

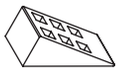

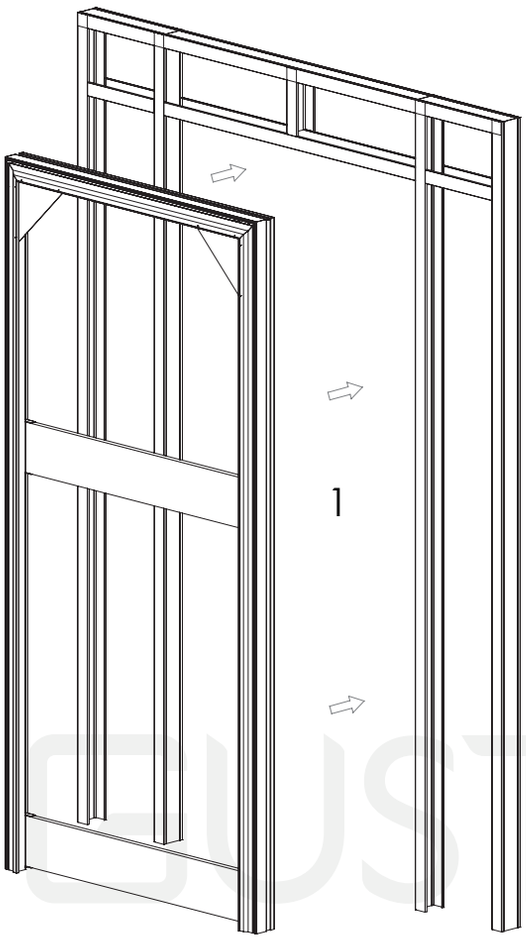

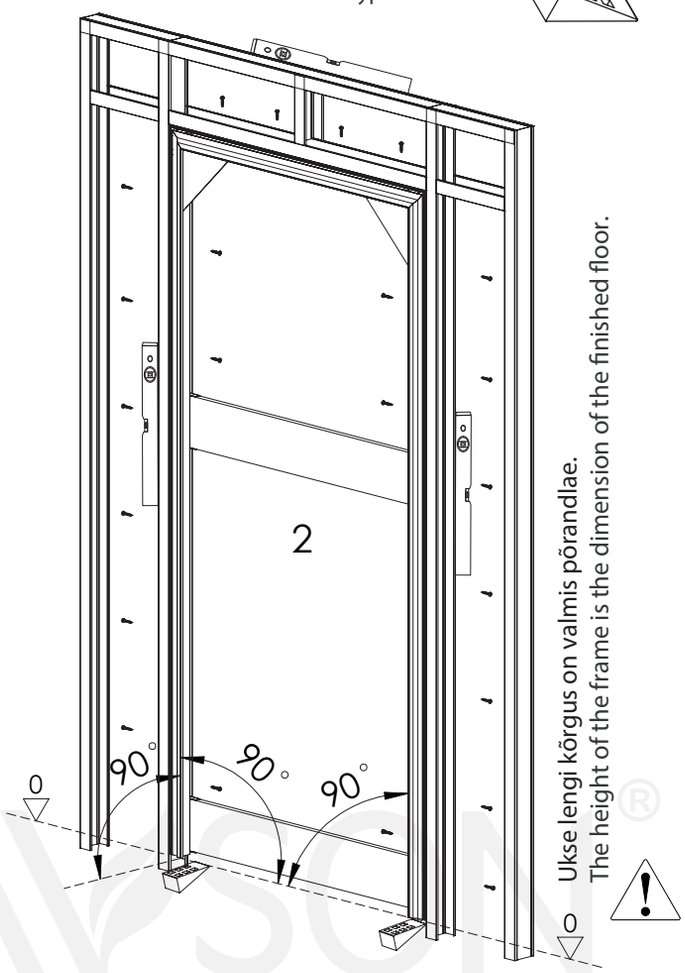

Ukse lengi kõrgus on valmis põrandlae.
The height of the frame is the dimension of the finished floor.

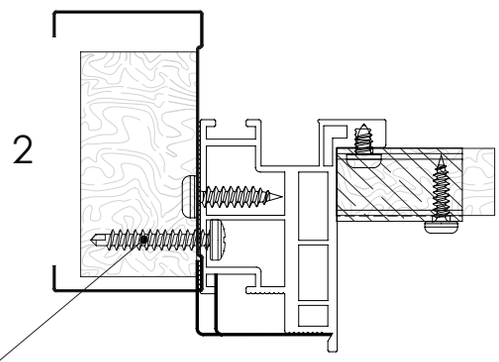

Hingede aukudesse keerata täiendavad kruvid
hingede tugevdamiseks.
In the hinge holes screw additional
screws for reinforcment at the hinges.

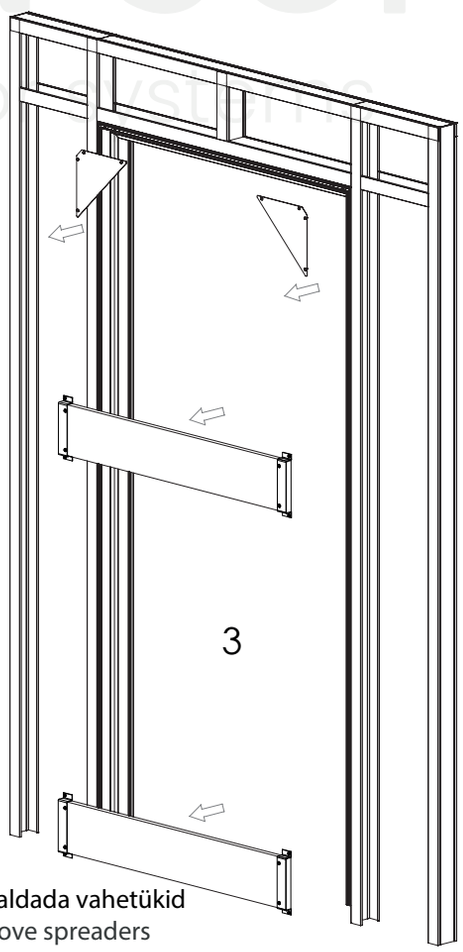

Eemaldada vahetükid
Remove spreaders

GUSTAVSON®
pocket & frame door systems

Tootja jätab endale õiguse muuta kõikide toodete mõõtmeid, värve ja kirjeldusi ilma ette teatamata ja põhjuseta.
Producer has the rights to change the dimensions, colors, instructions in all products without any notice.

*Raami sisemise osa tihendamiseks lisada üks kiht plaate.
In order to face the inner part of the frame, add one layer of the board.

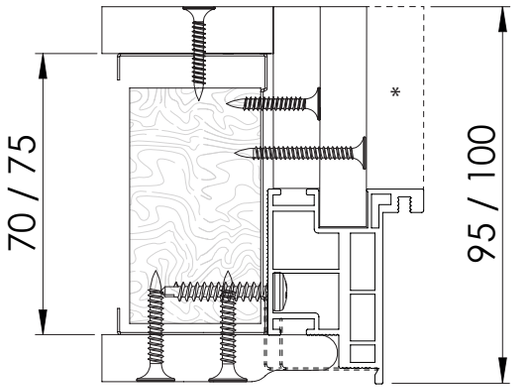

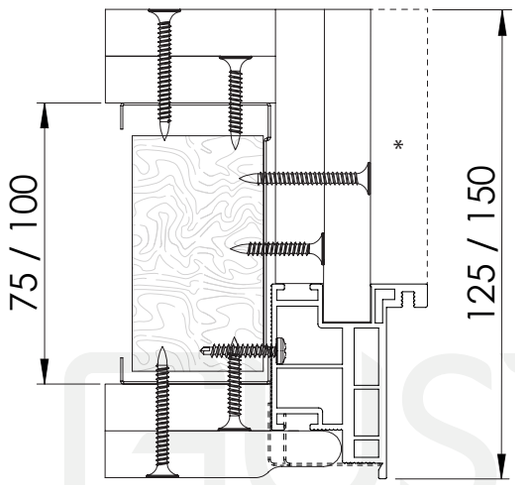

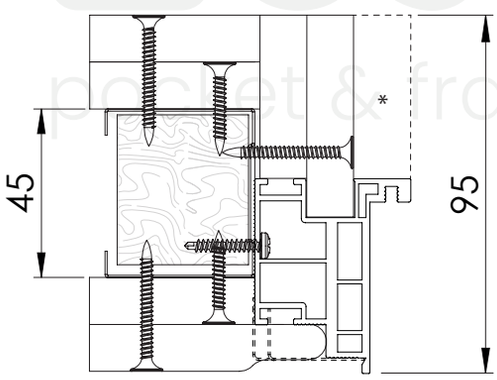

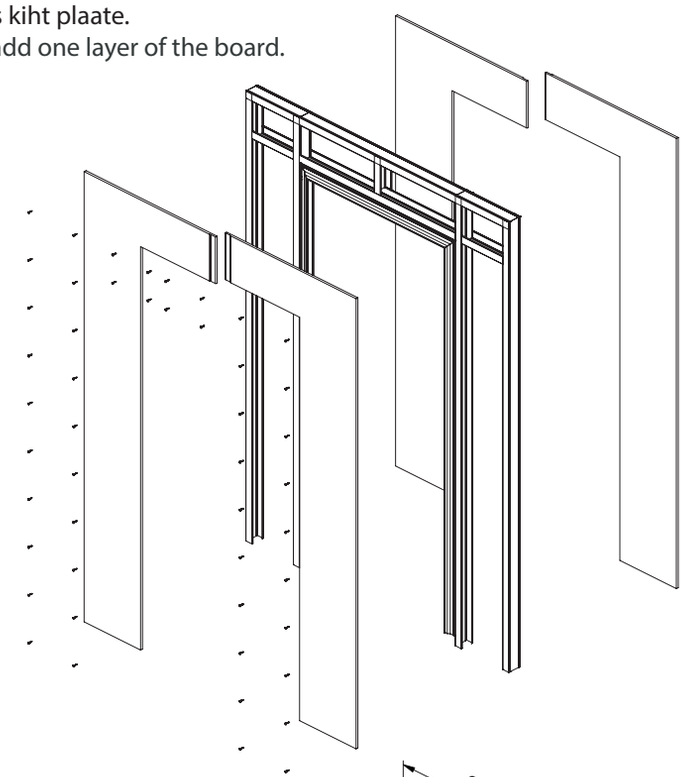

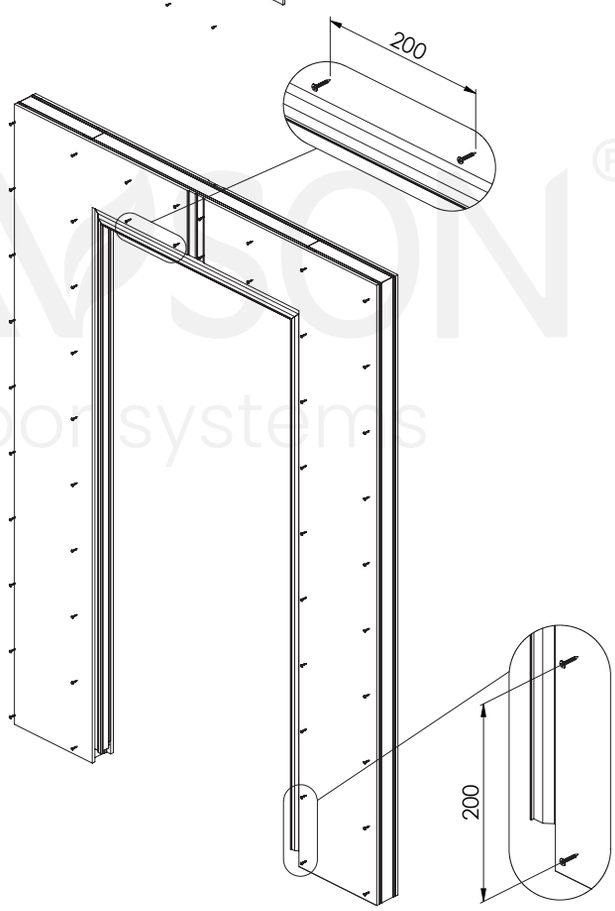

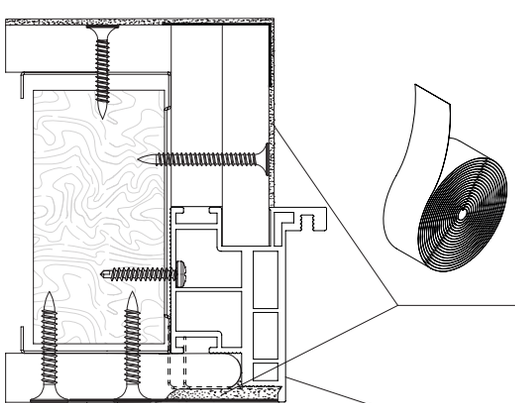

Pahteldada: Esimene kiht, jämedateraline pahtel
Teine kiht viimistluspahtlit
Pahteldamisel kasutada ühenduskohtades vuugilinti või armatuurvõrku.
Fill: First coat, coarse spatula, Second layer of finishing spatula
When skimming use a nonwoven or reinforcing mesh on all joints.

Eemaldada profiililt kaitsekile.
Profiili saab värvida seinavärvidega.
Remove the protective foil from the profiles.
The profiles can be painted with wall paint.

GUSTAVSON®
pocket & frame door systems

Paigaldus Tellissein
Montage Solid Wall

J, N

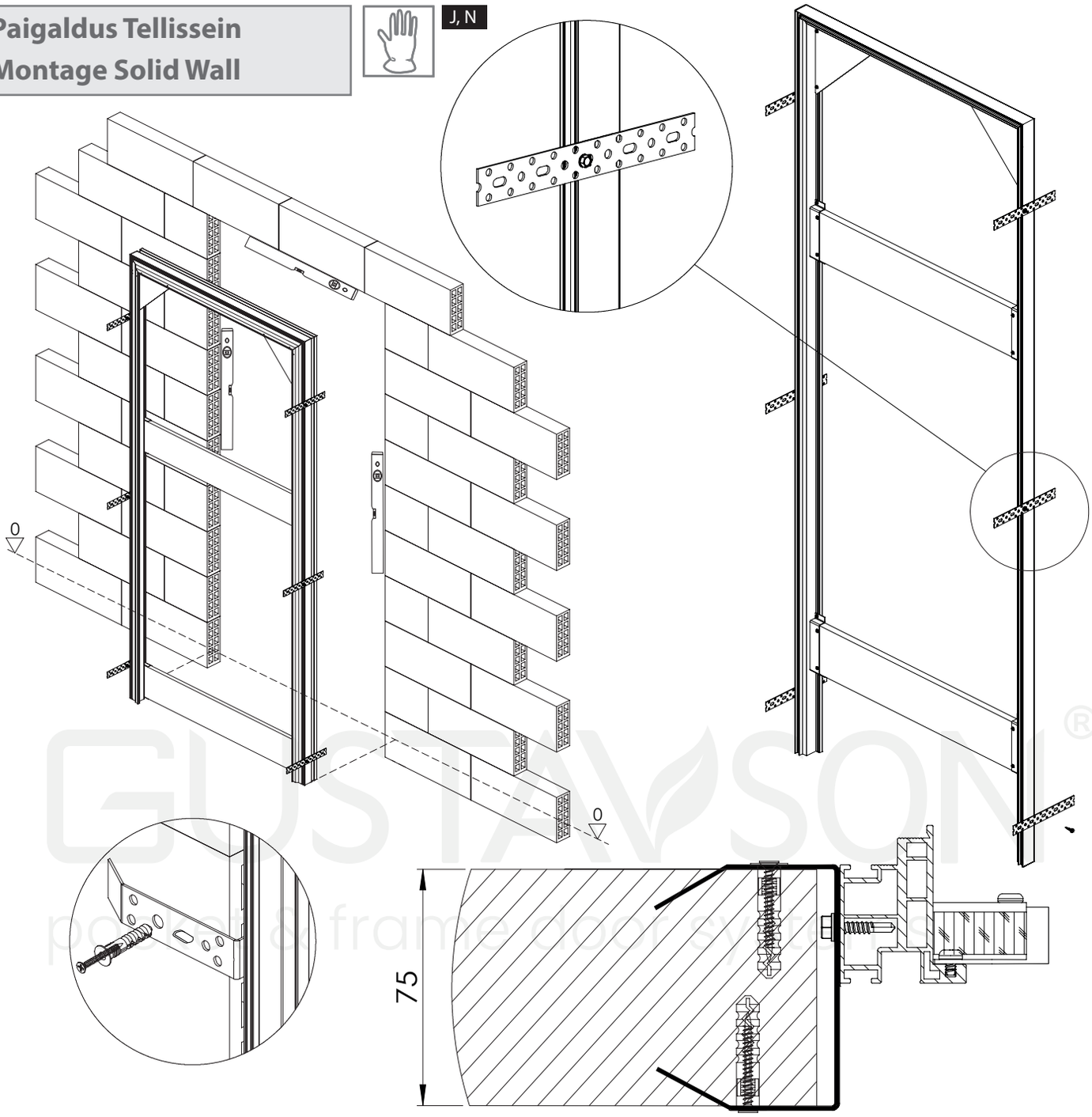

H

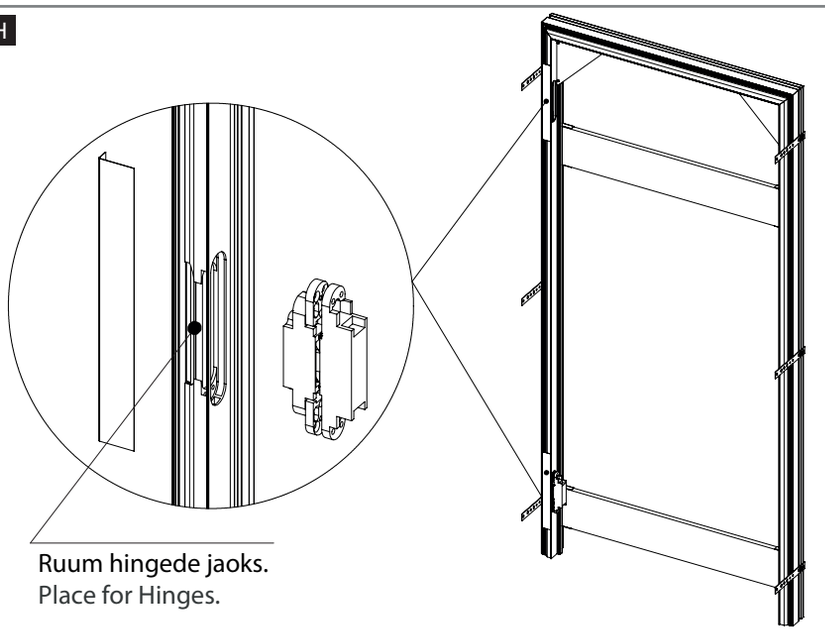

Ruum hingede jaoks.
Place for Hinges.

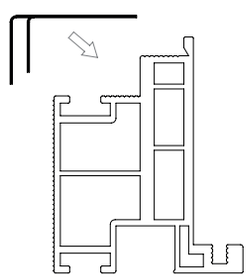

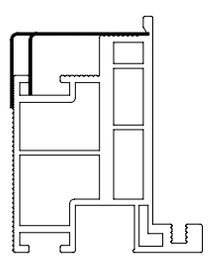

GUSTAVSON®
panel & frame door systems

Tootja jätab endale õiguse muuta kõikide toodete mõõtmeid, värve ja kirjeldusi ilma ette teatamata ja põhjuseta.
Producer has the rights to change the dimensions, colors, instructions in all products without any notice.

Erinevat tüüpi põrandate korral
on ukse lengi tõstmiseks soovitatav kasutada kiile.
Use the wedges to lift the frame
in the case of various types of floors.

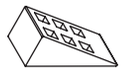

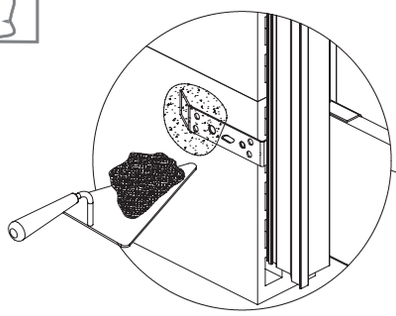

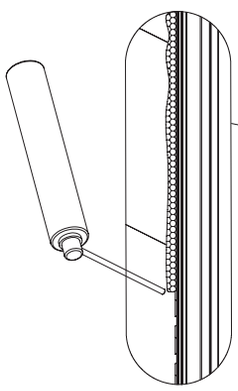

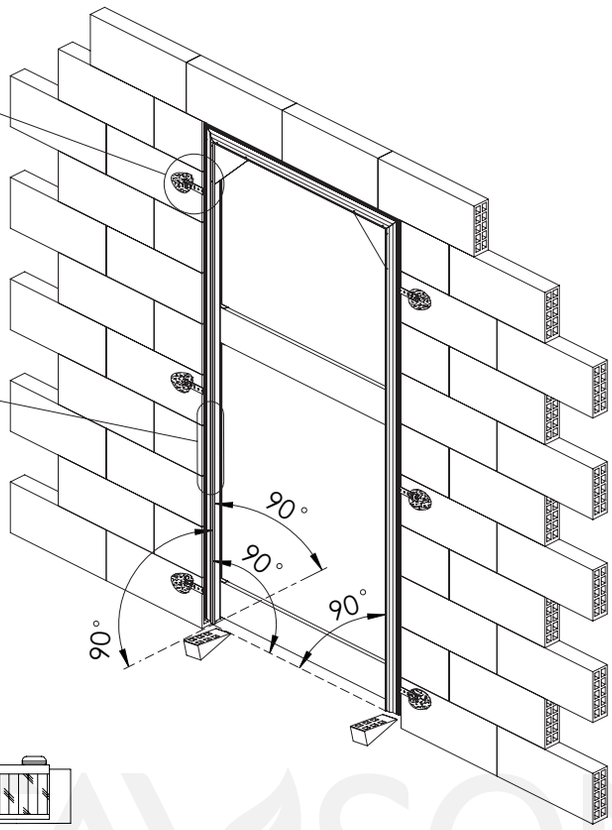

Ukse lengi kõrgus on valmis põrandlae.
The height of the frame is the dimension of the finished floor.



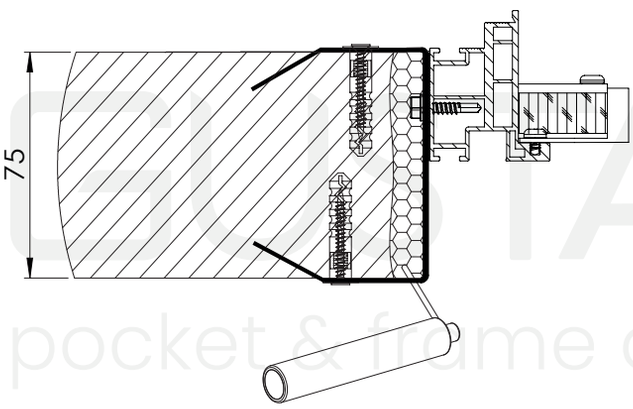

pocket & frame door systems

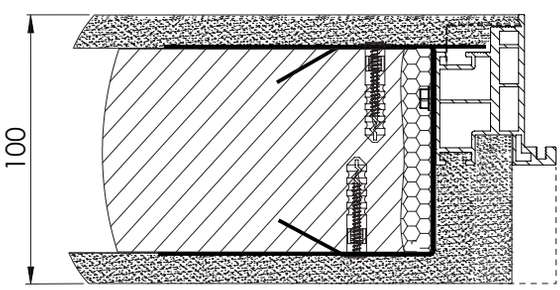

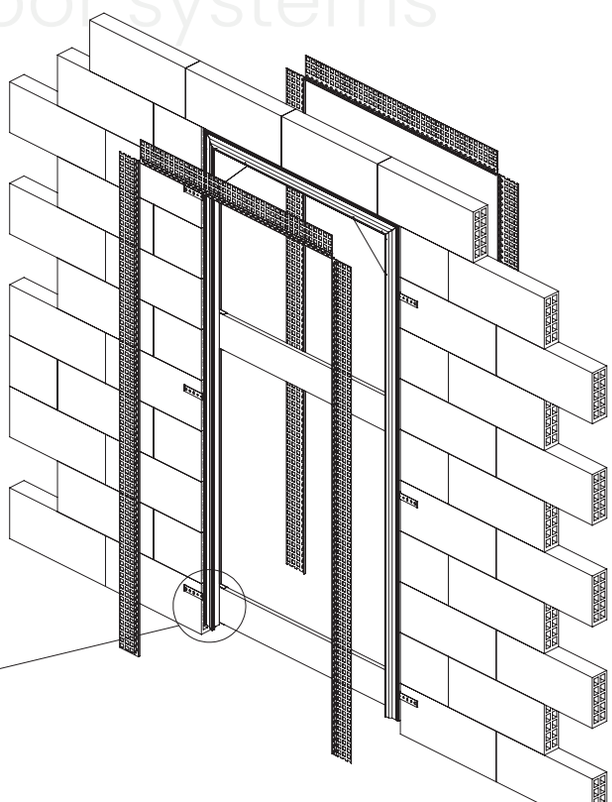

Krohvimisel kasutada liitekohtades armatuurvõrku.
When using plastering, use reinforcing mesh on the joints.

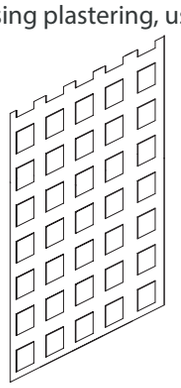

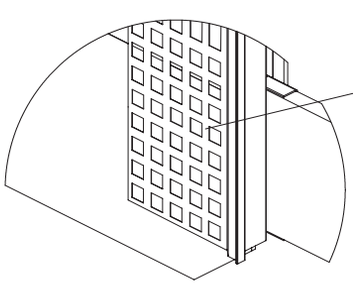

Tootja jätab endale õiguse muuta kõikide toodete mõõtmeid, värve ja kirjeldusi ilma ette teatamata ja põhjuseta.
Producer has the rights to change the dimensions, colors, instructions in all products without any notice.

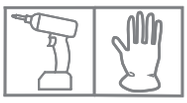

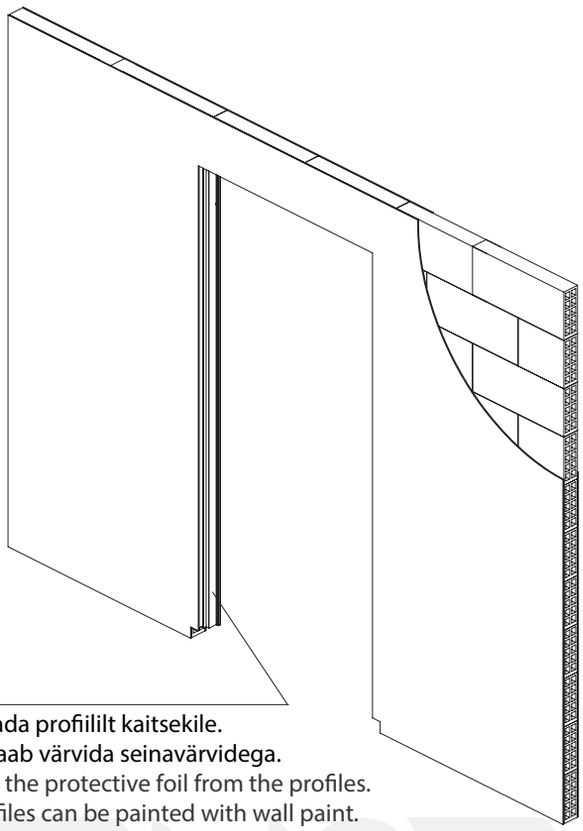

Eemaldada profiililt kaitsekile.
Profiili saab värvida seinavärvidega.
Remove the protective foil from the profiles.
The profiles can be painted with wall paint.

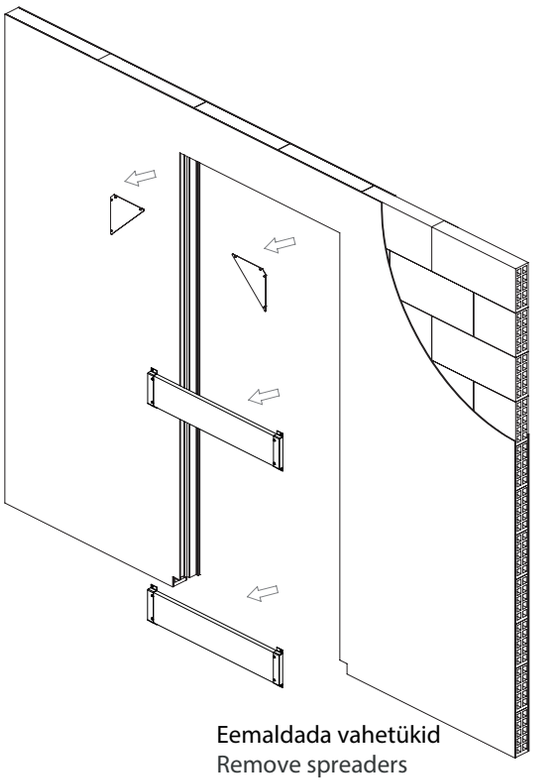

Eemaldada vahetükid
Remove spreaders

Pealispinna viimistlusvõimalused
Options for finishing the veneer surface

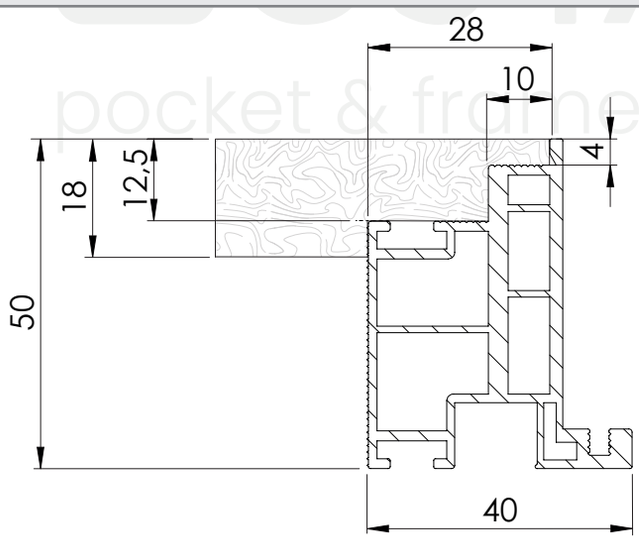

Seina pinnaviimistlus: freesitud 18 mm plaat.
Finish of wall surface with a milled 18mm board.

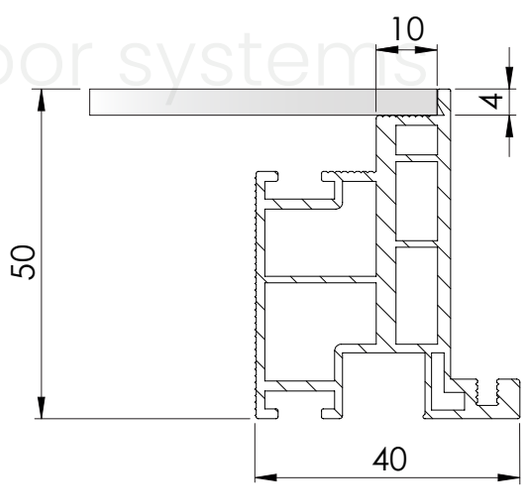

Seina pinna viimistlus
Peegel, Lakobel, Sinter - 4 mm.
Finish of wall surface with mirror, lacobel, 4mm sinter.

2407

Toote kriimustused kruntvärvikihiga kaetud valgel pinnal ei mõjuta toote olulisi funktsionaalseid omadusi – need ei anna alust pretensiooniks ega kuulu tootjapoolse garantii alla. Krundikihti kasutatakse lõpliku värvikatte või muu kliendi poolt valitud lõpliku viimistlusmaterjali katmiseks.

Scratches on a white surface covered with a primer paint do not affect the product's essential functionalities - they are not a basis for a complaint and are not covered by the manufacturer's warranty. The undercoat layer is used to cover with the target paint coat or other target finish material chosen by the customer.

Soovitatav on järgida neid juhiseid ja kasutada sobivaid tööriistu vastavalt näidustustele. Elementide puhul, mille pind võib olla terav, tuleks kasutada isikukaitsevahendeid ja tööala kindlustada. Firma Laguna Fabryka Okuć ei vastuta tegevuste eest, mis tulenevad nende juhistega vastuolus olevast tegevusest.

It is recommended that you follow these instructions using the appropriate tools as indicated. In the case of elements whose surface can be sharp, use personal protective equipment and work area protection. The company Laguna Hardware Factory refrains from liability for actions resulting from conduct incompatible with this instruction.

Tootja jätab endale õiguse muuta kõikide toodete mõõtmeid, värve ja kirjeldusi ilma ette teatamata ja põhjuseta.
Producer has the rights to change the dimensions, colors, instructions in all products without any notice.