Breeze 700.sērijas Skursteņa tipa nosūcējs platumā 60 cm ar "Hob2Hood" funkciju

EFF60560OX

Uzstādāms pie sienas, Hob2Hood, 60 cm, nerūs. tērauda, B klase, elektron. taustiņu vadība, 2+2 jaudas pakāpēs, intensīvā, brīzes funkcija, 256-352/603 m³/h, 46-57/69 dB(A), 1 ogles filtrs MCFE01 kā papildaprīkojums, 1 alumīnija tauku filtrs

Priekšrocības un funkcijas

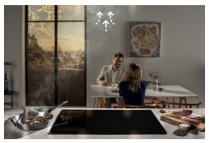

Klusu atsvaidziniet gaisu ar “Breeze” funkciju
Pieskarieties pie “Breeze” taustiņa, tiklīdz pabeidzāt gatavot, un nosūkšanas līmenis samazinās līdz minimālam, kas nav skaļāks par čukstu un darbojas 60 minūtes. Tādēļ jūs varat izbaudīt maltīti mierā, kamēr gaiss virtuvē tiek nemanāmi atsvaidzināts.

Hob2Hood® nepārspējamām ērtībām
Hob2Hood® funkcija bezvadu režīmā savieno plīts virsmu ar tvaika nosūcēju. Sāciet gatavot, un tvaika nosūcējs automātiski noregulēs iestatījumus, gādājot par labāko nosūkšanu, pamatojoties uz plīts virsmas jaudas iestatījumiem. Tas padara smagos darbus, tādēļ jūs varat ar visu sirdi (un rokām)

Standarta tauku filtrs tīrai virtuvei
Mūsu uzticamais tauku filtrs nozīmē, ka jūs vienmēr varat izbaudīt gatavošanas procesu tīrā virtuvē. Ja nepieciešams jauns filtrs, to var viegli mazgāt vai nomainīt. Jūsu virtuve ilgāk būs tīrāka.

- Uzstādīšanas veids: dūmvada tipa, platums 60 cm
- Jaudas režīmi: 2+2, intensīvā, brīzes funkcija
- Maksimālā nosūkšanas jauda (intensīvajā režīmā): 603 m³/h
- Nosūkšanas jauda (maks./min.): 352 / 256 m³/h
- Elektroniskas vadības taustiņi ar 2+2, intensīvā, brīzes funkcija jaudas režīmiem
- Tvaika nosūcējs ar sensoru funkciju
- Gaisa izvades un recirkulācijas režīms, ja ir uzstādīts aktīvās ogles filtrs (iespējams iegādāties kā papildpiederumu)
- Tauku filtra piesātinājuma indikators
- Ogles filtra piesātinājuma indikators
- Tvaika nosūcēja spuldžu tips un skaits: LED spuldze, 2
- Tauku filtra tips un skaits: Alumīnija siets-filtrs, 1

Breeze 700.sērijas Skursteņa tipa nosūcējs platumā 60 cm ar "Hob2Hood" funkciju

EFF60560OX

Produkta specifikācija
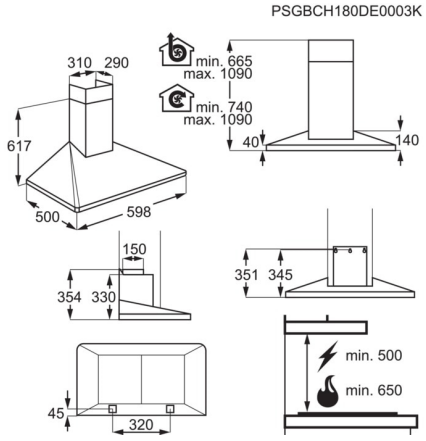
Uzstādīšana	Iebūvējama
Uzstādīšanas veids	dūmvada tipa
Pamatkrāsa	Nerūsoša tērauda
Dūmvada krāsa	Nerūsoša tērauda
Frekvence	50
Tīkla spriegums, V	220-240
Filtra veids	Alumīnija siets-filtrs
Augstums, mm	665
Platums, mm	598
Dziļums, mm	500
Strāvas vada garums, m	1.5
Izplūdes caurules diametrs, mm	150
Tauku filtri	1
Augstākais trokšņa līmenis, dB(A)	0
Jaudas pakāpes	2+2, intensīvā, brīzes funkcija
Izmērs	60
Lampas tips	LED spuldze