MASTERJERO

SHOWER CABIN SQUARE

INSTRUCTIONS FOR INSTALLATION

K-583B-BK
90×90×195 cm

EE DUŠIKABIIN RUUT
PAIGALDUSJUHENDIT

LV DUŠAS KABĪNES KVADRĀTS
UZSTĀDĪŠANAS INSTRUKCIJAS

LT KVADRATINĖ DUŠO KABINA
ĮRENGIMO INSTRUKCIJA

RU ДУШЕВАЯ КАБИНА КВАДРАТ
ИНСТРУКЦИЯ ПО УСТАНОВКЕ

MASTERJERO

EN **ATTENTION!**

Please read these instructions carefully before start of installation.
Before assembling, make sure that all necessary parts is available.
Assembing procedure may be performed only on stable and clean surface, with no unnecessary things that may damage the product.

EE **TÄHELEPANU!**

Palume see juhend hoolikalt läbi lugeda enne toote kokku panekut. Enne kokkupaneku alustamist kontrollige toote kõikide osade olemasolu.
Pange toode tugevale ja puhtale alusele, millel ei ole esemeid, mis võiksid toodet vigastada.

LV **UZMANĪBU!**

Lūdzam rūpīgi izlasīt lietošanas instrukciju, pirms samontējat preci. Kad sākat montēt, pārliecināties, vai ir visas nepieciešamās sastāvdaļas.
Produktu novietot uz stingras, tīras pamatnes, uz kuras nedrīkst būti nekādi priekšmeti, kas varētu sabojāt šo izstrādājumu.

LT **DĖMESIO!**

Prieš surenkant, prašome atidžiai perskaityti naudojimo instrukciją.
Prieš pradėdami rinkti, įsitikinkite, ar visos dalys yra.
Gaminį statykite ant tvirto, švaraus pagrindo, ant kurio nebūtų jokių daiktų galinčių pažeisti gaminį.

RU **ВНИМАНИЕ!**

Внимательно прочтите инструкцию перед сборкой. Перед началом сборки убедитесь, что все детали есть в наличии.
Поставьте изделие на твёрдую, чистую основу без каких-либо вещей, которые могли бы повредить изделие.

EN **RECOMMENDED TOOLS**

EE **SOOVITATUD TÖÖRISTAD**

LV **IETEICAMIE INSTRUMENTI**

LT **REKOMENDUOJAMI ĮRANKIAI**

RU **РЕКОМЕНДОВАННЫЙ ИНСТРУМЕНТ**

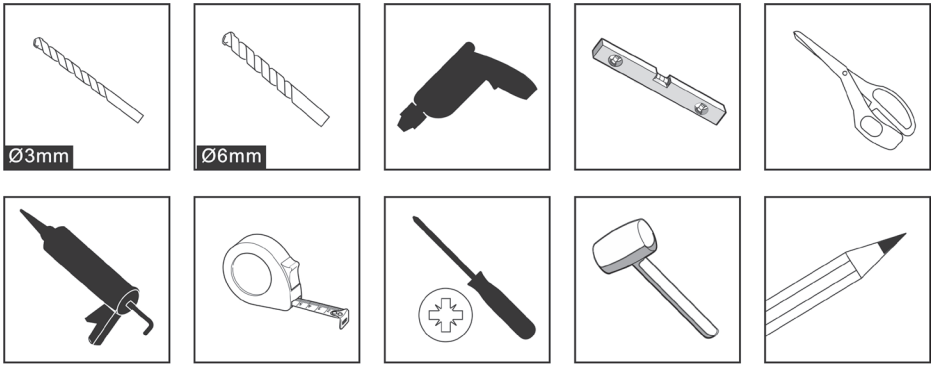

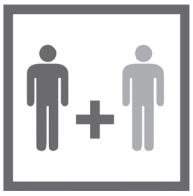



[01]a x 1



[01]b x 1



[02] x 2



[04] x 2



[05]ax 2



[05]b x 2



[06] x 2



[07] x 1



[08] x 1



[09] x 8



[10] x 2



[11] x 13



[12] x 2



[13] x 2

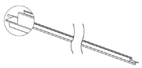

[14]a x 1

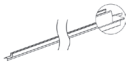

[14]b x 1



[15] x 2



[16] x 2



[17] x 2



St4x12mm

[18] x 8



St4x30mm

[19] x 13

1

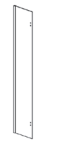

[01]a



[02]



[05]a

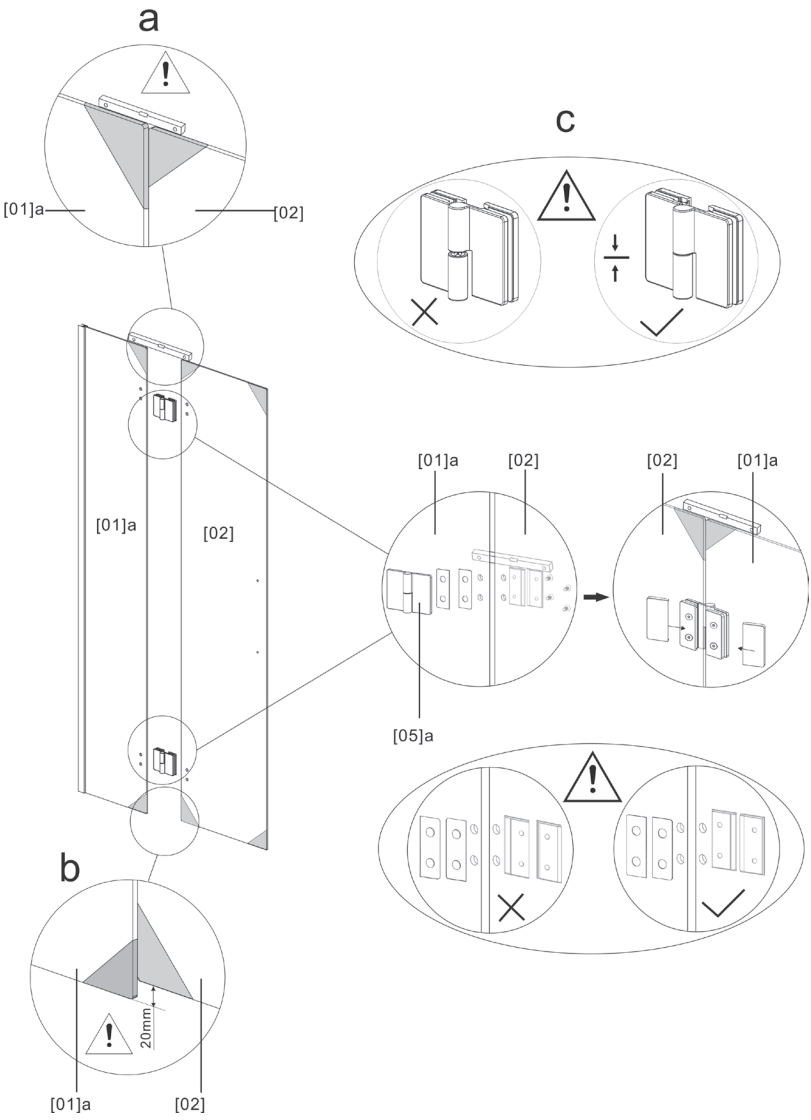

2

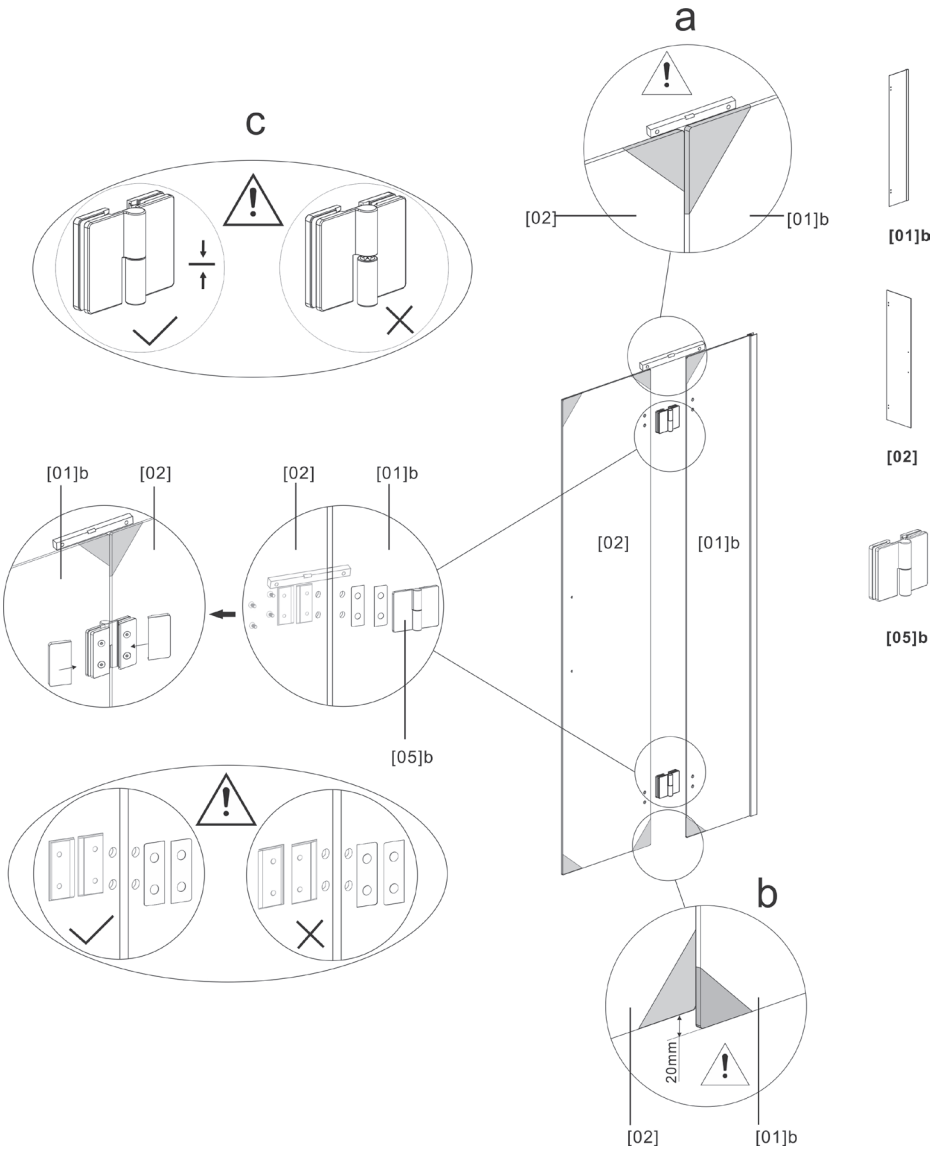

3



[13]

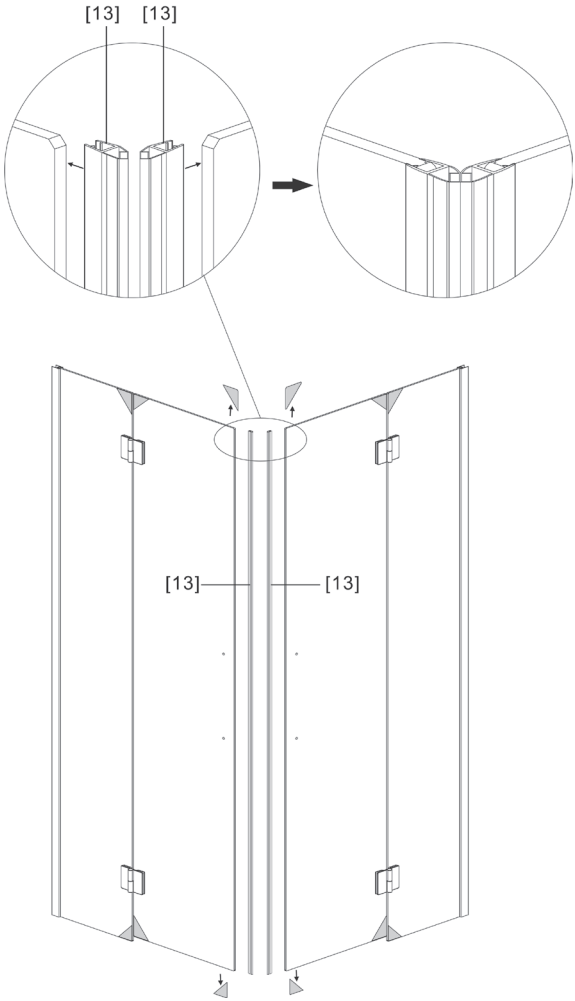

4

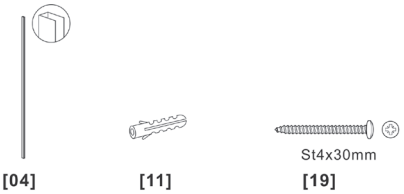
St4x30mm
[04]
[11]
[19]

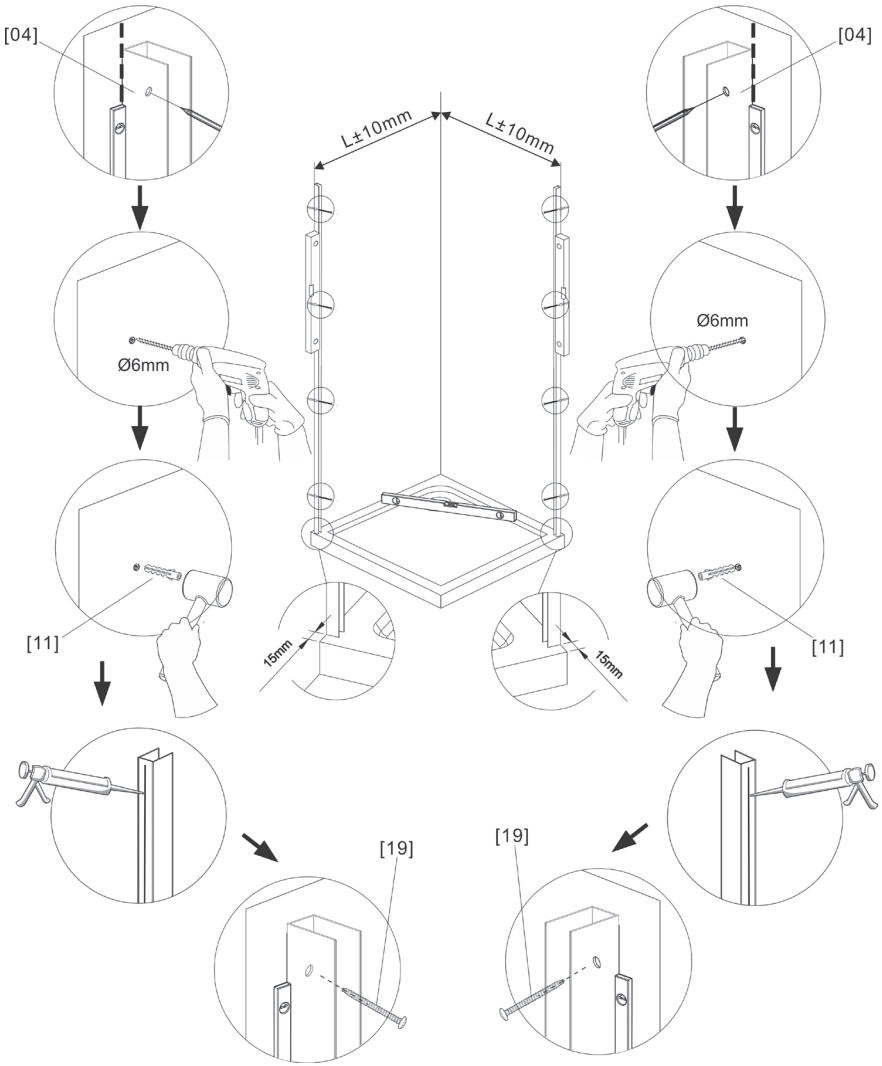
[04]
[04]
L±10mm
L±10mm
Ø6mm
Ø6mm
[11]
[11]
15mm
15mm
[19]
[19]

5

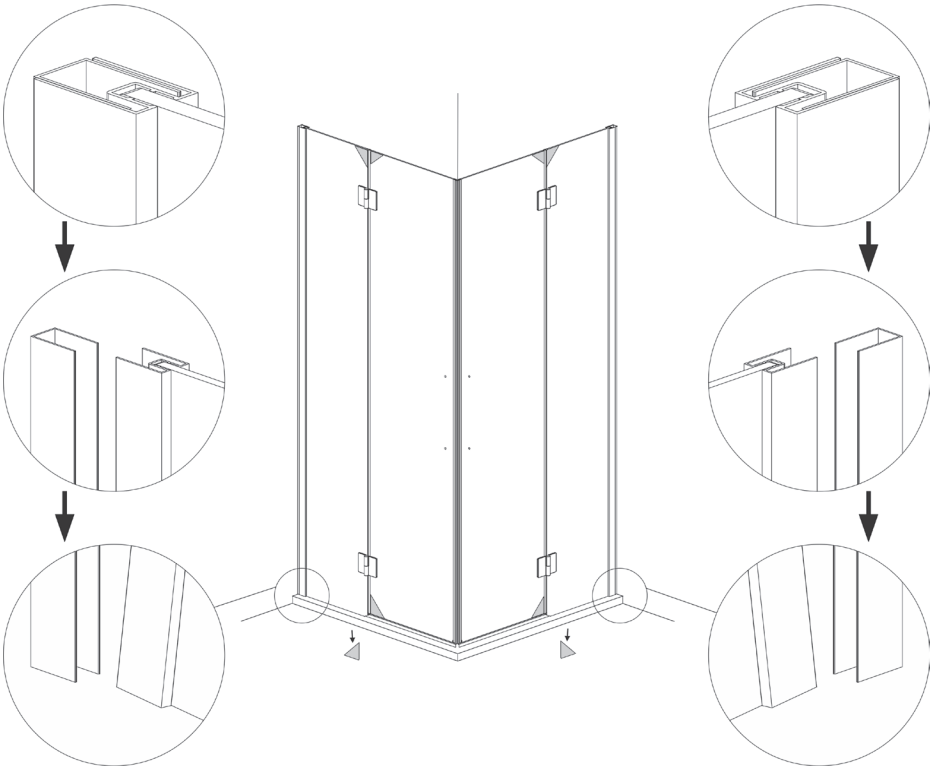

6



[09] **[18]**

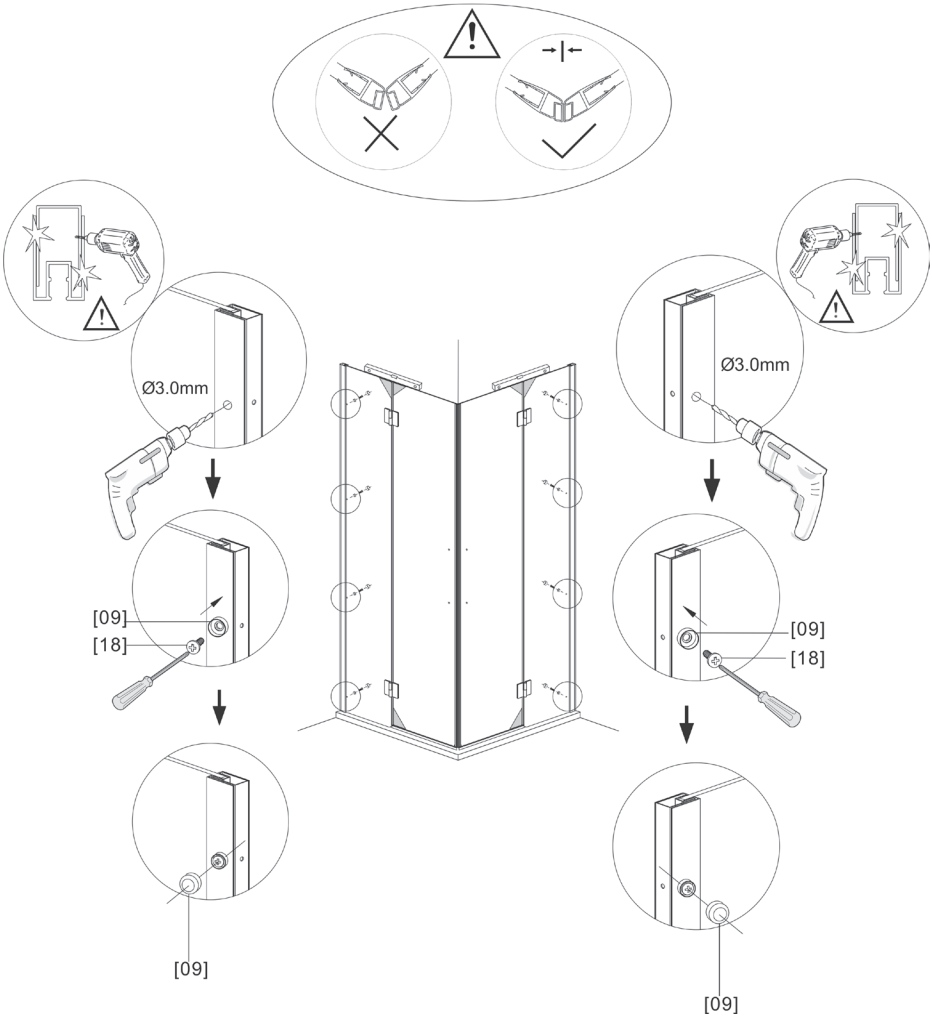

7



[14]a [14]b

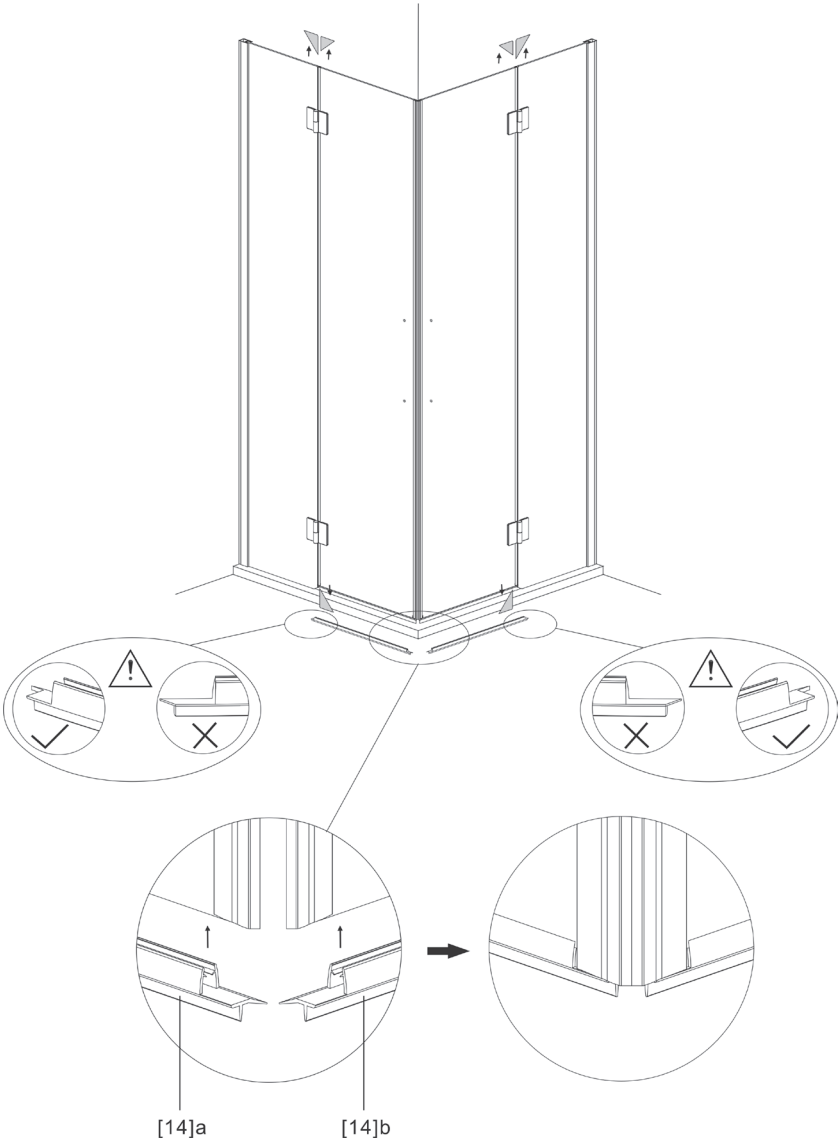

8



[06]



[11]

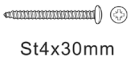

St4x30mm

[19]

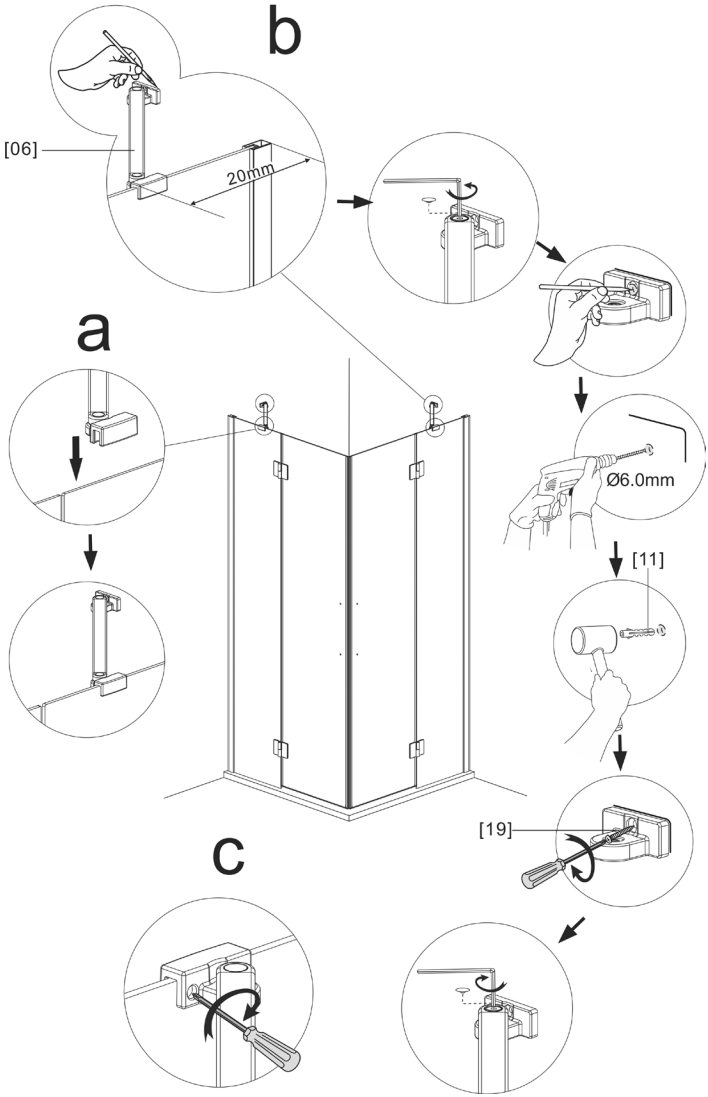

9



[07]



[08]



[11]

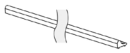

[15]



St4x30mm

[19]

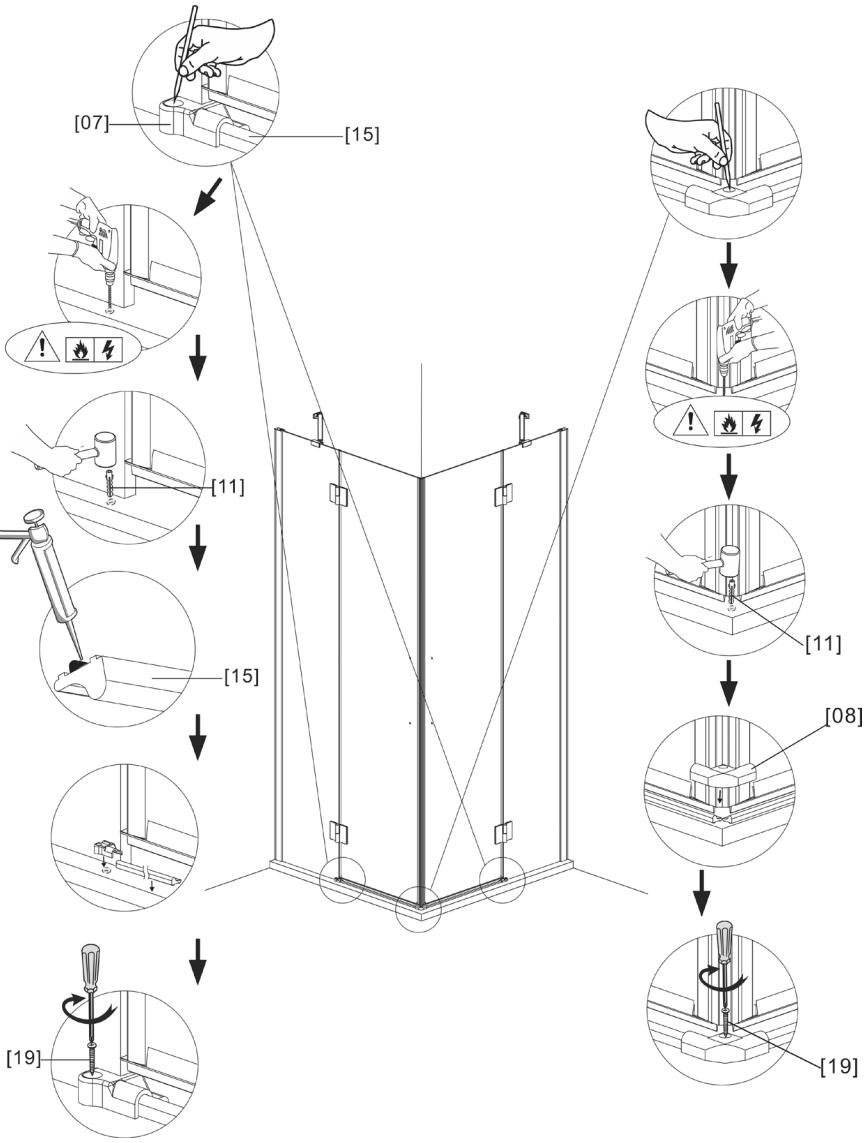

10



[12]



[10]

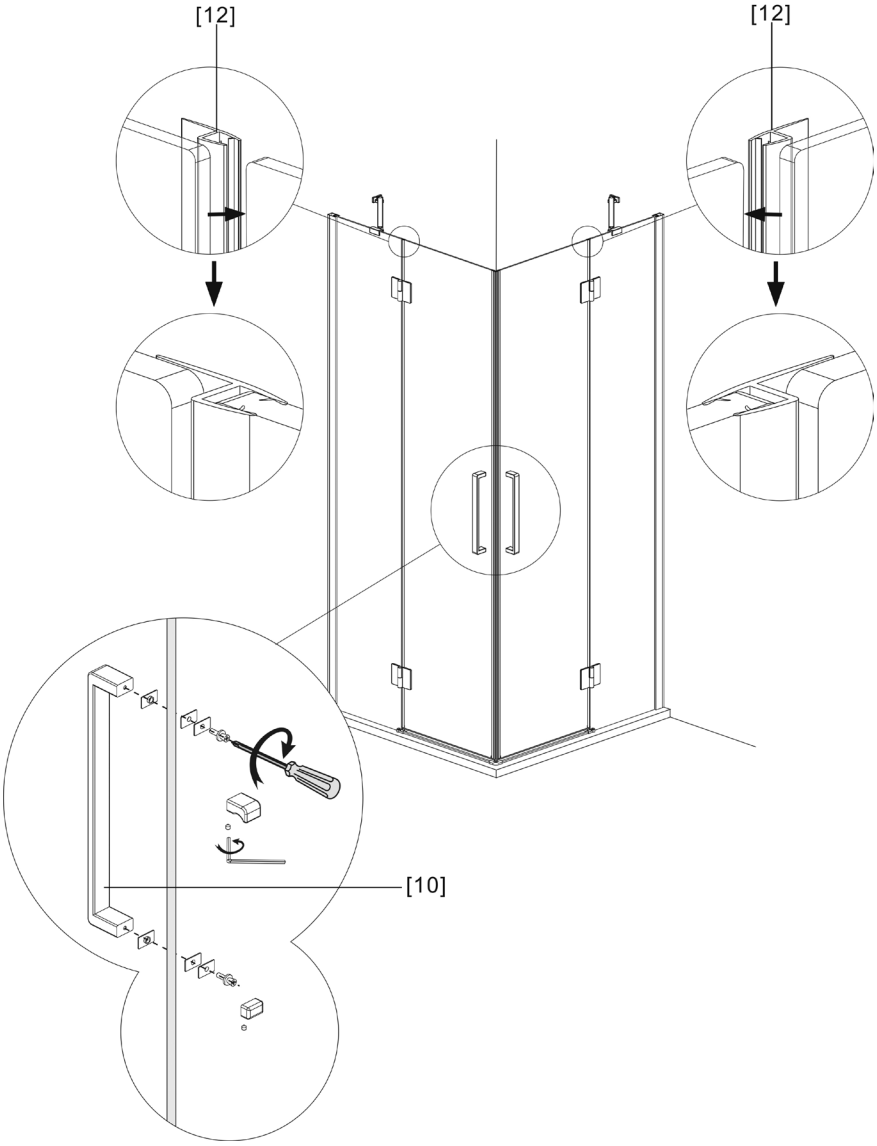

11



[16] **[17]**

