Serie | 2, Täielikult integreeritav nõudepesumasin, 45 cm SPV25CX01E



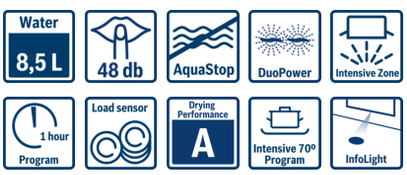

Õrn ka kõrvadele. Meie SilencePlus koos Silence programmiga. 9 nõudekomplekti.

- **Silence Program ja Silence Plus:** 48 dB juures äärmiselt vaikne ja Silence programmiga veel enam.
- **Reguleeritava kõrgusega ülemine korv:** rohkem ruumi suurtele nõudele.
- **Glass 40°C:** kaitsev programm klaaside õrnalt pesemiseks ja kuivatamiseks.
- **InfoLight:** punane valgustus põrandal näitab, kas nõudepesumasin töötab või mitte.
- **AquaStop:** 100% kasutusea garantii veekahjustuste vastu.

Tehnilised andmed

Veekulu (l) :	8,5
Sisseehitatud/eraldiseisev :	Sisseehitatud
Kõrgus koos tööpinnaga (mm) :	0
Paigaldamiseks nõutav niši suurus (k x l x s) :	815-875 x 450 x 550
Sügavus avatud uksega (90°) (mm) :	1150
Reguleeritavad jalad :	Jah – ainult ees
Jalgade max kohandatavus (mm) :	60
Netokaal (kg) :	29,220
Brutokaal (kg) :	31,0
Ühenduse nimivõimsus (W) :	2400
Vool (A) :	10
Pinge (V) :	220-240
Sagedus (Hz) :	50; 60
Elektrijuhtme pikkus (cm) :	175
Pistiku tüüp :	Schuko-/Gardy-pistik, maand-ga
Sisselaskevooliku pikkus (cm) :	165
Väljundvooliku pikkus (cm) :	205
EAN-kood :	4242005068289
Kohasätete arv :	9
Energiaklass :	A+
Kaalutud aastane energiatarbimine (kWh/annum) (2010/30/EC) :	220,00
Energiatarve (kWh) :	0,78
Võimsustarve ooteseisundis (W) - NEW (2010/30/EC) :	0,10
Võimsustarve väljalülitatud seisundis (W) - NEW (2010/30/EC) :	0,10
Kaalutud aastane veetarbimine (l/annum) (2010/30/EC) :	2380
Kuivatamisjõudlus :	A
Lähteprogramm :	Eco
Viiteprogrammi tsükli kogukestus (min) :	195
Müratase (dB) :	48
Paigaldamise tüpoloogia :	Täielikult integreeritud

Valikulised tarvikud

SGZ1010 : sissevõtu- ja väljalaskevooliku pikendus
SMZ5000 :
SMZ5005 : Paigalduskomplekt, roostevaba teras
SMZ5300 : GlassSecure-alus

Serie | 2, Täielikult integreeritav nõudepesumasin, 45 cm SPV25CX01E

Õrn ka kõrvadele. Meie SilencePlus koos Silence programmiga. 9 nõudekomplekti.

Energiatarve ja jõudlus

- Energiatõhususklass A+ (energiatõhususklasside vahemik alates A+++ kuni D)
- Programmi Ökonoomne 50°C veekulu aastas: 2380 liitrit (280 standardset pesutsüklit). Tegelik veekulu põhineb seadme kasutamisel.
- Mahutavus: 9 nõudekomplekti
- Müratase: 48 DB(A) re 1 pW
- Müratase (vaikne programm): 45(A) re 1 pW

Programmid ja erifunktsioonid

- 5 programmi: intensiivpesu 70 GC, automaatprogramm 45-65 GC, ökonoomne 50 GC, vaikne programm 50 GC, 1 tunni programm 65 GC
-

Disain ja mugavus

- Vario-korvsüsteem
- Doseerimise abivahend DosageAssist
- Ülemise korvi kõrgus reguleeritav
-
- Automaatne pesuvahendi tüübi tuvastus
- Helisignaal programmi lõppemisel
- Elektrooniline viitajaga käivitus: 3, 6, 9 tunni pärast
- InfoLight

Tehnoloogia

- DuoPower-pihustilabad ülemises korvis
- Sensorid: Aqua-Sensor, Load-Sensor
- Soojusvaheti
- Veepehmenduselektroonika
- Elektrooniline soola lisamise näit
- Elektrooniline loputusvahendi lisamise näit
- Isepuhastuv kolmeastmeline filtrisüsteem lainelise mikrofiltriga
- Reguleeritav söögiriistade korv alumises korvis
- Roostevabast terasest sisemus

Turvalisus

- aquaStop

Paigaldus

- Eestpoolt reguleeritav tagumine tugijalg

Serie | 2, Täielikult integreeritav nõudepesumasin, 45 cm
SPV25CX01E

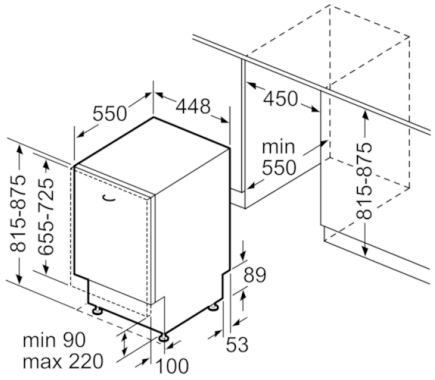

mõõdud (mm)