1018F Oras Safira - Смеситель для биде

EAN: 6414150078705
static.oras.com/1018F

Смеситель для биде с рычажным донным клапаном Двухкомпонентная прочная рукоятка обеспечивает удобство использования. Встроенные опции ограничения температуры и напора воды.

F = с гибкой подводкой.

- Виде
- Однорычажный
- Монтаж на поверхность
- Хром
- Фиксированный излив
- Поворотный аэратор

- Однорычажный смеситель, Рукоятка с маркировкой Х+Г воды
- Рычажный донный клапан
- Ограничитель температуры
- ø 40-мм керамический картридж для управления расходом и температурой воды
- Гибкая подводка
- Система монтажа 3S для лёгкого и надёжного монтажа

ТЕХНИЧЕСКИЕ ДАННЫЕ

Параметры расхода воды

Расход воды при 300 кПа	**0.17 l/s**
Потеря давления при расходе 0.1 л/с	**100 kPa**

Технические характеристики

Подключение горячей воды	**max. +70°C**
Рабочее давление	**50 - 1000 kPa**
Установочные размеры	**G3/8**
Длина/расстояние	**106 mm**
Материал	**Латунь**

Regulations

Стандарт EN	**EN 817**
Уровень шума	**I (ISO 3822) Oras lab.**

Допуски и декларации

KIWA SE	**1490**

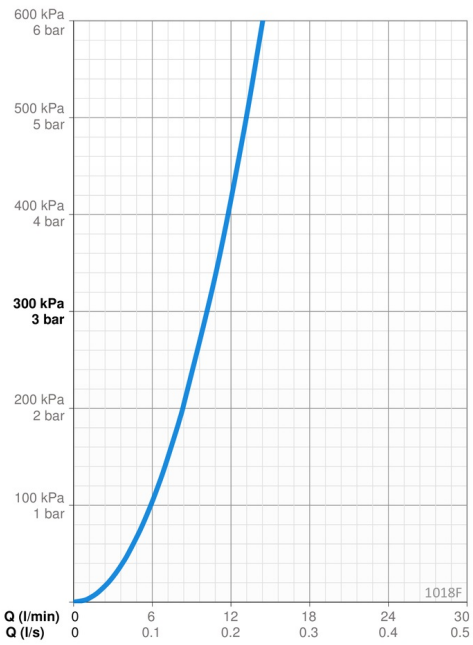

© 2021 Oras Ltd. - www.oras.com - 14.09.2021

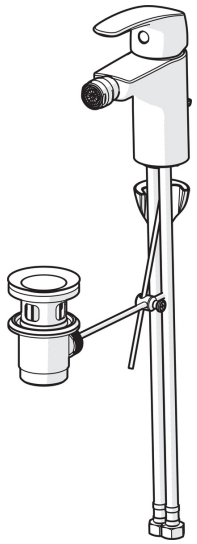

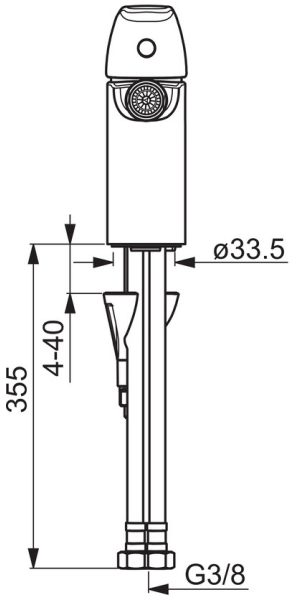

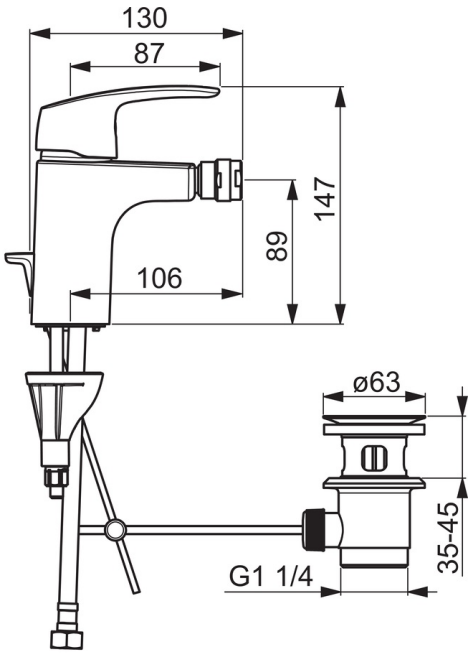

© 2021 Oras Ltd. - www.oras.com - 14.09.2021

Запасные части

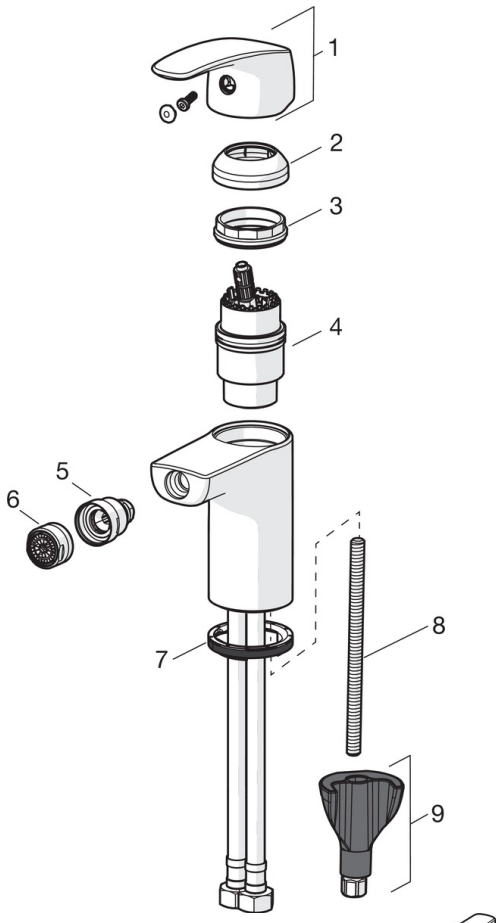

SP1018F

	Название	Код
01	Рычаг	602502V
02	Защитная чашечка	1000664V
03	Зажимная гайка	158726
04	Картридж, комплект	158890
05	Шарнир смесителя для биде	601976V
06	Аэратор, M24x1 STD HC A	232211
07	Донная прокладка	1002371V
08	Крепежный винт, M8x1, L=130	1000780V
09	Комплект крепежных частей	602610V

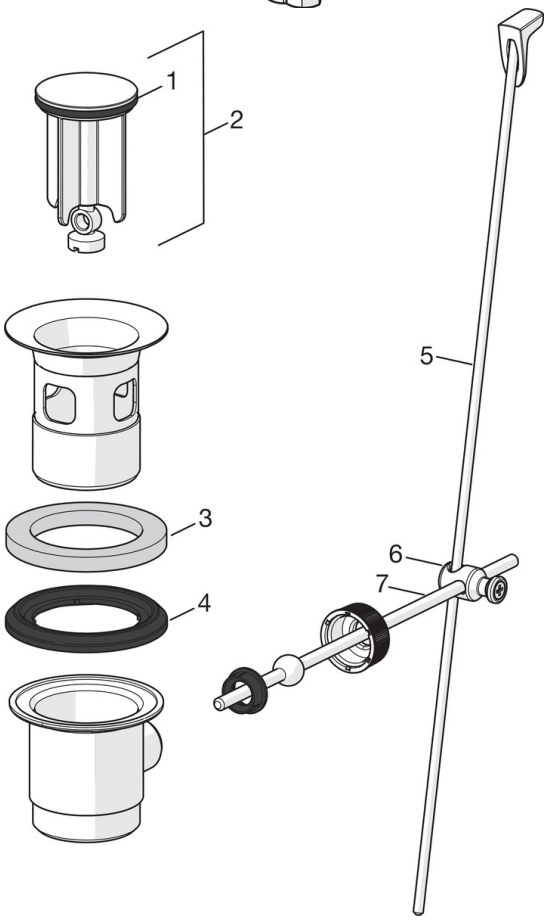

SP0034

	Название	Код
01	О-кольцо, 32.7x3	559522/10
02	Пробка донного клапана	559506
03	Поропластовое уплотнение (10 шт.), 60/40x5	559603/10
04	Фасонное уплотнение, D60xD44	559536
05	Подъемный стержень, L=380	559529
05	Подъемный стержень, Safira	1000681V
05	Подъемный стержень, L=400	559590
05	Подъемный стержень, Ventura	559595V
05	Подъемный стержень Сатин Снят с производства	159008V-60
05	Подъемный стержень, Vienda	159008V
06	Шарнир подъемного стержня	559523
07	Рычаг донного клапана	559591

© 2021 Oras Ltd. - www.oras.com - 14.09.2021