Outliner FIT

BASKETBALL BACKBOARD

SBA030

EE **KORVPALLI TAGALAUD**
LV **BASKETBOLA VAIROGS**
LT **KREPŠINIO LENTA ДОСКА**
RU **ДОСКА БАСКЕТБОЛЬНАЯ**

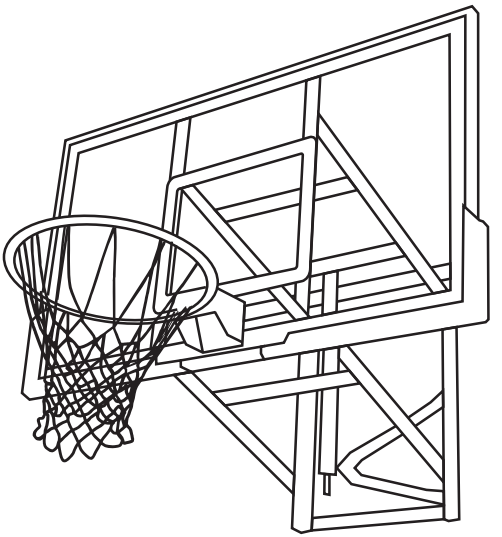

PLEASE READ CAREFULLY AND KEEP THE INSTRUCTION WELL / LUGEGE JUHENDIT TÄHELEPANELIKULT JA SÄILITAGE SEE /
RŪPĪGI IZLASIET INSTRUKCIJU UN NOVIETOJIET TO DROŠĀ VIETĀ IZMANTOŠANAI NĀKOTNĒ /
ATIDŽIAI PERSKAITYKITE IR SAUGIAI PASIDĖKITE INSTRUKCIJĄ, JEI PRIREIKTŲ ATEITYJE /
ВНИМАТЕЛЬНО ПРОЧИТАЙТЕ ИНСТРУКЦИЮ И СОХРАНИТЕ ЕЕ НА БУДУЩЕЕ

⚠ WARNING
IMPROPER INSTALLATION OR SWINGING ON THE RING MAY CAUSE SERIOUS INJURY OR DEATH.

⚠ Notice to assemblers
All the basketball systems, including those used for displays, must be assembled and ballasted according to instructions. Failure to follow instructions could result in serious injury. Please read all warnings and cautions before assemble. It is recommended to supervise children as they play with this product. This product is to be assembled by 2 adults only!

⚠ WARNING
Read and understand warnings listed below before using this product.
Failure to follow these warnings may result in serious injury and/or property damage.
• Owner must ensure that all players know and follow these rules for safe operation of the system.
• Do not hang on the rim or any part of the system including backboard, support braces or net.
• During play, especially when performing dunk type activities, keep player's face away from the backboard, rim and net. Serious injury could occur if teeth/face come in contact with backboard, rim or net.
• When adjusting height or moving system, keep hands and fingers away from moving parts.
• Do not allow children to move or adjust system.
• During play, do not wear jewelry (rings, watches, necklaces, etc.). Objects may entangle in net.
• Check pole system for signs of corrosion (rust, pitting, chipping) and repaint with exterior enamel paint, if rust has penetrated through the steel anywhere, replace pole immediately.
• Check system before each use for proper ballast, loose hardware, excessive wear and signs of corrosion and repair before use,
• Check system before each use for instability.

HEIGHT ADJUSTMENT

The rim height adjustment can be from 2.30 m to 3.05 m.
Rotate the crank handle L to adjust the rim height.

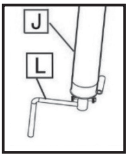

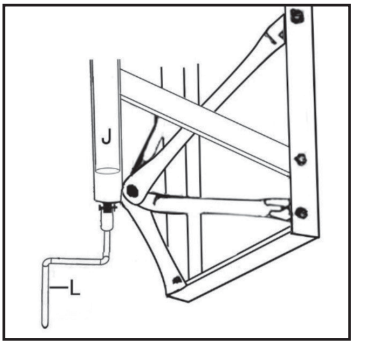

PARTS LIST

8 pcs 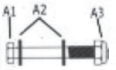

M10×40 mm

4 pcs 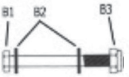

M10×55 mm

4 pcs 

M8×20 mm

1 pcs 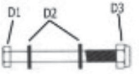

M8×70 mm

1 pcs 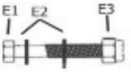

M10×70 mm

6 pcs I 

1 pcs L 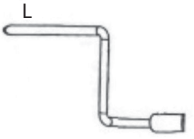

1 pcs F1 

1 pcs F2 

1 pcs G1 

1 pcs G2 

1 pcs H 

1 pcs 
P

AA 
1 pcs

1 pcs CC 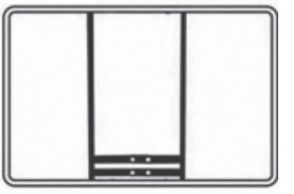

1 pcs J 

K 
1 pcs

M 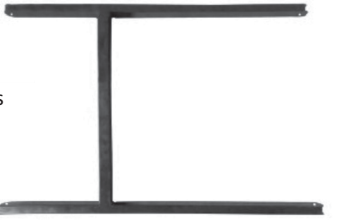
1 pcs

ASSEMBLE STEPS

1

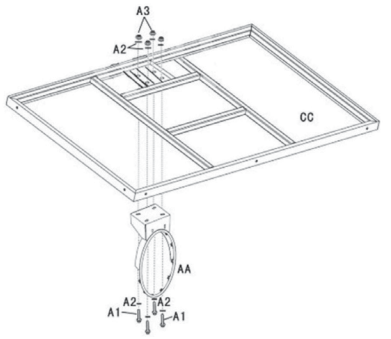

Fix the rim AA on front of backboard CC by bolts A1, A2, A3 as shown. You need take apart the 2 pcs rim springs before this step, and put it back after the rim is fixed on backboard.

2

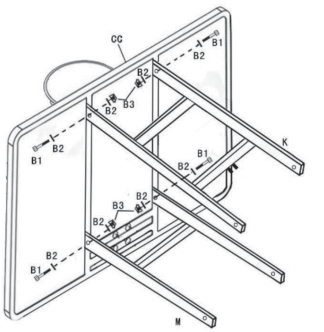

Fix the lower bracket M and upper bracket K on the back of backboard CC as shown. Please make sure the direction of bracket M and upper bracket K should be assembled same as below picture, otherwise you couldn't continue next steps.

3

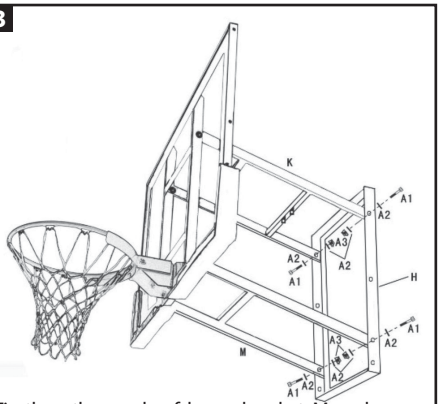

Fix the other ends of lower bracket M and upper bracket K on mounting frame H by bolts A1, A2, A3 as shown. Make sure the up and down direction of mounting frame H is same as below picture.

4

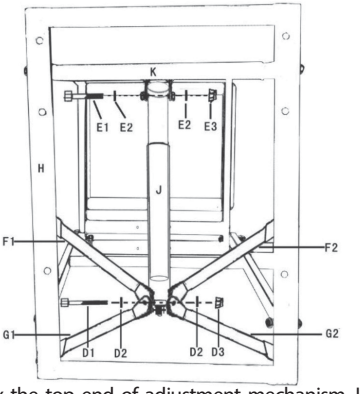

A. Fix the top end of adjustment mechanism J on upper bracket K by bolt E1, E2, E3 as shown.
B. Fix the 4 pcs braces F1, F2, G1, G2 on the bottom of adjustment mechanism J by bolts D1, D2, D3, D4 as shown.

5

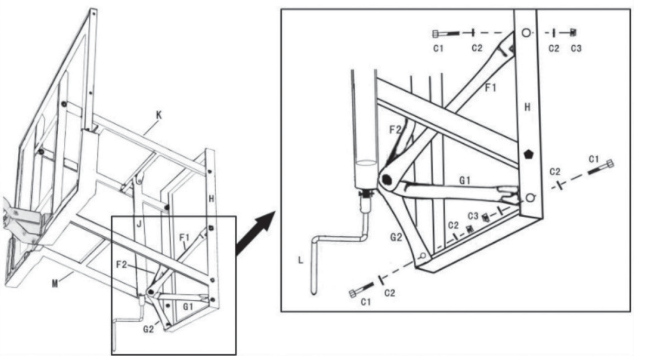

A. Install the crank handle L at the axle bottom of adjustment mechanism J as shown.
B. Fix the other ends of the 4 pcs braces F1, F2, G1, G2 on mounting frame H refer to following pictures and photos.

6

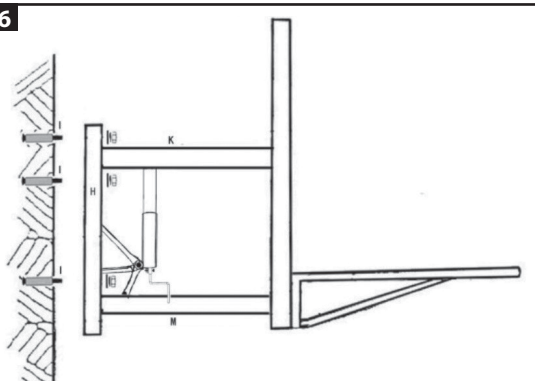

Mark 6 position on the wall that you are going to install the whole backboard system according to the holes on mounting bracket H. Then drill holes for the 6 pcs plug bolts I. Fix the whole assembled backboard on the wall firmly.

7

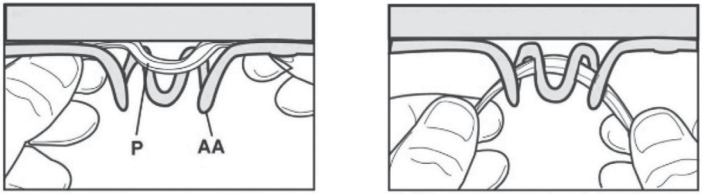

Assembly net P on rim AA as shown.

⚠ HOIATUS!
VALESTI PAIGALDATUD VÕRGURÕNGAS VÕI VÕRGURÕNGAL RIPPUMINE VÕIB PÕHJUSTADA TÕSISEID VIGASTUSI VÕI ISEGI SURMA.

⚠ Juhtnöörid monteerijatele
Kõik korvpallilauasüsteemid, sealhulgas ka need, mida kasutatakse eksponeerimiseks, tuleb kokku panna ja ballastiga täita vastavalt juhistele. Juhiste eiramine võib põhjustada tõsiseid vigastusi.
Enne montaažitööde alustamist lugege läbi kõik hoiatused ja ettevaatusabinõud. Selle tootega mängivate laste üle on soovitatav teostada järelevalvet. Seda toodet peaksid kokku panema kaks täiskasvanud isikut!

⚠ HOIATUSED
Enne selle toote kasutamist lugege läbi ja selgitage endale allpool toodud hoiatused.
Nende hoiatuste eiramine võib põhjustada tõsiseid kehavigastusi ja / või varalist kahju.
Korvpallilaua omanik vastutab selle eest, et kõik mängijad oleksid teadlikud ja järgiksid selle toote ohutu kasutamise reegleid.
• ÄRGE rippuge korvpallilaua korvirõngast või ükskõik millisest selle toote osast kinni hoides (nt tagalaua, selle kinnituselementide või võrgu küljest kinni hoides).
• Korvpalli mängimise ajal hoidke oma nägu eemal tagalauast, korvirõngast või võrgust, eriti visete sooritamise ajal. Tõsised vigastused võivad tekkida, kui teie hambad / nägu puutuvad kokku tagalauaga, korvirõngaga või võrguga.
• Kõrguse reguleerimise ajal või süsteemi teise kohta paigaldamise ajal hoidke oma sõrmed eemal liikuvatest osadest.
• Lastel on keelatud süsteemi reguleerida.
• Korvpallimängimise ajaks eemaldage oma ehted (sõrmused, kellad, kaelakeed jms esemed). Need esemed võivad võrku takerdumisel teid vigastada.
• Kontrollige tugiposti ja selle elementidel korrosiooni puudumist (roostet, roosteauke ja pilusid), vajaduse korral korrake süsteemi metallosade värvimist ilmastikukindla emailvärviga. Roostest kahjustatud osad tuleb vahetada uute vastu.
• Enne igakordset kasutamist kontrollige, kas süsteem on turvaline ja kasutuskõlblik, vajaduse korral parandage.
• Enne igakordset kasutamist kontrollige süsteemi maapinnale kinnitamise stabiilsust.

KORVPALLIRÕNGA KÕRGUSDE REGULEERIMINE

Tagalaua ja korvirõnga kõrgust on võimalik reguleerida piiridest 2,45–3,05 m.
Tagalaua (1) tõstmiseks või langetamiseks keerake vänta (8).

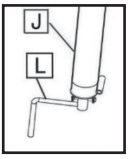

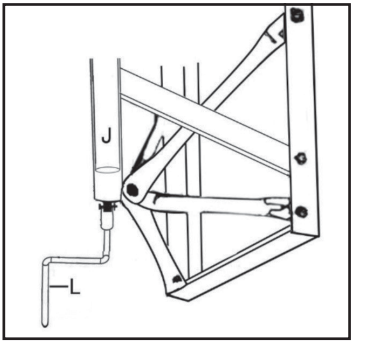

DETAILIDE NIMEKIRI

8 tk 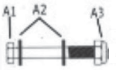

M10×40 mm

4 tk 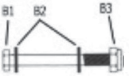

M10×55 mm

4 tk 

M8×20 mm

1 tk 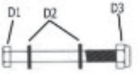

M8×70 mm

1 tk 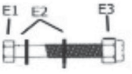

M10×70 mm

6 tk I 

1 tk L 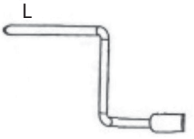

1 tk F1 

1 tk F2 

1 tk G1 

1 tk G2 

1 tk H 

1 tk 
P

AA 
1 tk

1 tk CC 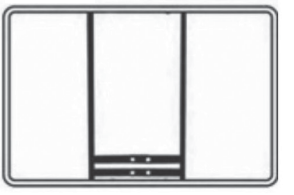

1 tk J 

K 
1 tk

M 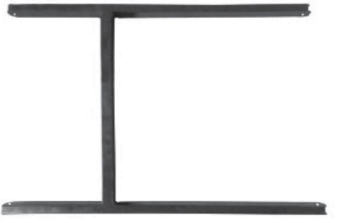
1 tk

KOKKUPANEKU SAMMUD

1

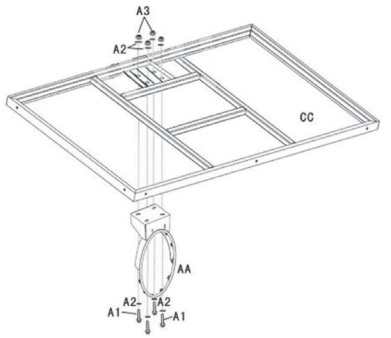

Kinnitage rõngas AA tagalaua CC esikülje poolele, kasutades kruvisid A1, A2 ja A3, nii nagu on näidatud pildil. Enne seda sammu tuleb rõnga 2 vedru eemaldada ja pärast rõnga kinnitamist see sinna tagasi panna.

2

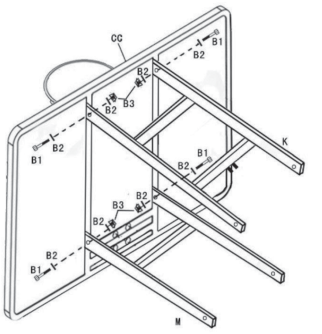

Kinnitage alumine klamber M ja ülemine klamber K tagalaua CC külge, nii nagu on näidatud pildil. Kontrollige, kas alumise M ja ülemise kronsteini K orientatsioon vastab allpool toodud pildile, vastasel juhul ei ole teil võimalik järgmisi kokkupaneku samme sooritada.

3

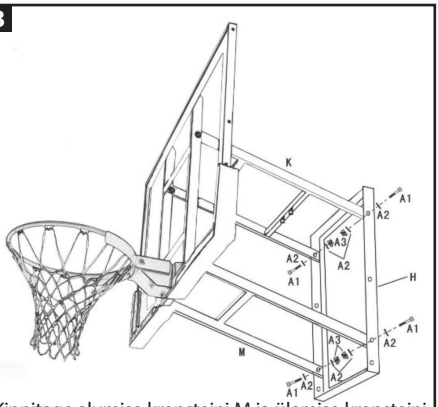

Kinnitage alumise kronsteini M ja ülemise kronsteini K teised otsad raami H külge, kasutades kruvisid A1, A2, A3, nii, nagu on näidatud pildil. Kontrollige, kas raami H ülemine ja alumine pool oleksid vastavuses allpool toodud pildil kujutatuga.

4

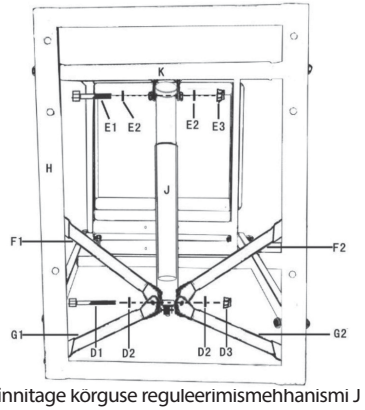

A. Kinnitage kõrguse reguleerimismehhanismi J ülemine ots K ülemise klambri külge, kasutades kruvisid E1, E2 ja E3, nii nagu on näidatud pildil.

B. Kinnitage 4 kinnitusplaati F1, F2, G1 ja G2 kõrguse reguleerimismehhanismi J alumise otsa külge, kasutades selleks kruvisid D1, D2, D3 ja D4, nii nagu on näidatud pildil.

5

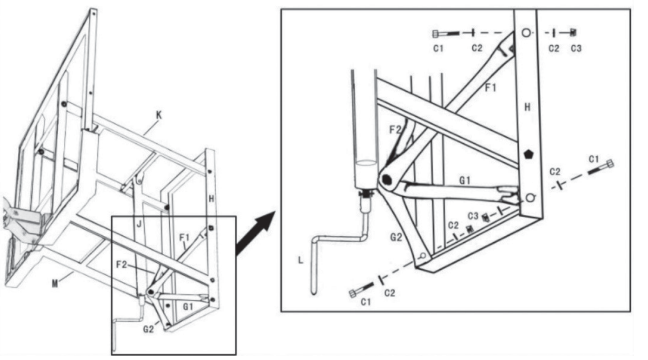

A. Kinnitage vänt L reguleerimismehhanismi telje J külge, nii nagu on näidatud pildil.
B. Kinnitage 4 kinnitusplaadi F1, F2, G1, G2 teised otsad tagalaua kinnitusraami H külge, nii nagu on näidatud allpool näidatud piltidel.

6

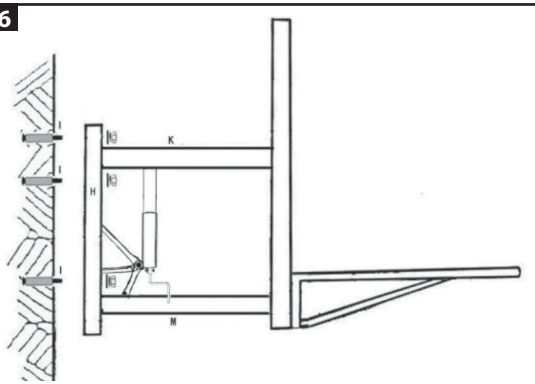

Märkige seinale 6 augukohta, vastavalt tagalaua kronsteinide kinnitusaukudele H. Seejärel puurige seina 6 auku kinnituskruvide I jaoks. Kinnitage seinale kokku monteeritud tagalaud kruvide ja tüüblitega.

7

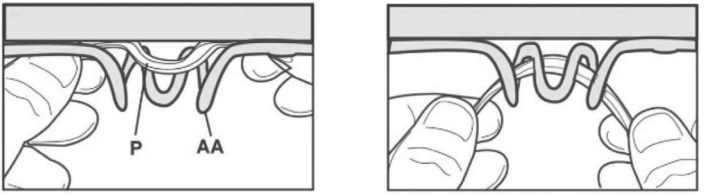

Kinnitage võrk P korvpallirõnga AA külge, nii nagu on näidatud pildil.

⚠ BRĪDINĀJUMS
NEPAREIZA UZSTĀDĪŠANA VAI KARĀŠANĀS PIE STĪPAS VAR IZRAISĪT NOPIETNUS SAVAINOJUMUS VAI PAT NĀVI.

⚠ Piezīme uzstādītājiem.
Visas basketbola statīvu sistēmas, ieskaitot tās, kas tiek izmantotas demonstrēšanai, ir jāsamontē un jāpiepilda ar balastu saskaņā ar instrukciju. Instrukciju neievērošana var izraisīt nopietnus savainojumus.
Pirms montāžas darbu veikšanas izlasiet visus brīdinājumus un informāciju par piesardzības pasākumiem. Ieteicams uzraudzīt bērnus, kuri spēlējas ar šo produktu. Šo produktu vajadzētu salikt tikai diviem pieaugušajiem!

⚠ BRĪDINĀJUMS
Pirms produkta lietošanas izlasiet un izprotiet tālāk minētos brīdinājumus.
Šo brīdinājumu neievērošana var izraisīt nopietnas traumas un/vai īpašuma bojājumus.
Īpašniekam jāpārliecinās, ka visi spēlētāji ir iepazinušies un ievēro sistēmas drošas lietošanas noteikumus.
• NEKARĀJIETIES pieķērušies pie stīpas vai jebkuras šīs sistēmas daļas, ieskaitot vairogu, atbalsta stiprinājumus vai tīklu.
• Spēlējot, jo īpaši pelnot punktus, netuviniet seju vairogam, stīpai vai tīklam. Zobu/sejas saskare ar vairogu, stīpu vai tīklu var izraisīt nopietnus savainojumus.
• Regulējot augstumu vai pārvietojot sistēmu, turiet rokas un pirkstus prom no kustīgām detaļām.
• Neļaujiet bērniem pārvietot vai regulēt šo sistēmu.
• Spēles laikā noņemiet rotaslietas (gredzenus, pulksteņus, kaklarotas utt.). Tādi priekšmeti var sapīties tīklā.
• Pārbaudiet, vai statīvam nav korozijas pazīmju (rūsa, caurumi, šķēpeles), un atkārtoti nokrāsojiet ar āra darbiem paredzētu emaljas krāsu. Ja rūsa iekļūst tēraudā jebkurā vietā, nekavējoties nomainiet stieni.
• Pirms katras lietošanas reizes pārbaudiet, vai balasts ir piemērots, vai tehniskais aprīkojums nav vaļīgs, vai nav pārmērīga nolietojuma un korozijas pazīmju, un, ja nepieciešams, veiciet remontu.
• Pirms katras lietošanas pārbaudiet sistēmas iespējamo nestabilitāti.

AUGSTUMA REGULĒŠANA

Stīpas augstumu var regulēt līdz 2,30–3,05 m.
Lai noregulētu stīpas augstumu, pagrieziet kloķa rokturi.

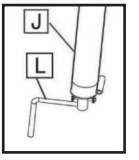

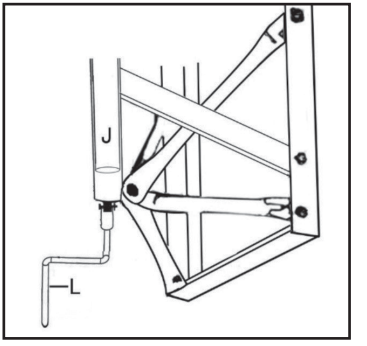

DETAĻU SARAKSTS

8 gab. 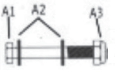

M10×40 mm

4 gab. 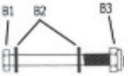

M10×55 mm

4 gab. 

M8×20 mm

1 gab. 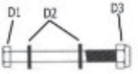

M8×70 mm

1 gab. 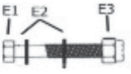

M10×70 mm

6 gab. I 

1 gab. L 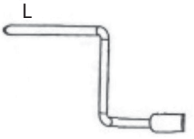

1 gab. F1 

1 gab. F2 

1 gab. G1 

1 gab. G2 

1 gab. H 

1 gab. 
P

AA 
1 gab.

1 gab. CC 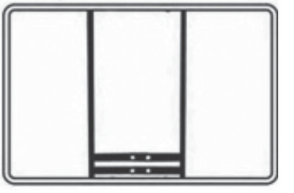

1 gab. J 

K 
1 gab.

M 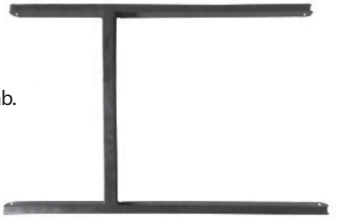
1 gab.

MONTĀŽAS SOLIS

1

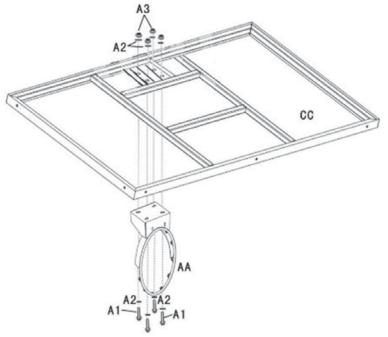

Pievienojiet AA stīpu CC vairoga priekšpusē: izmantojiet skrūves A1, A2, A3, kā parādīts attēlā. Pirms šī soļa jums jāatdala 2 stīpas atsperes un jāatliek tās atpakaļ pēc stīpas piestiprināšanas pie vairoga.

2

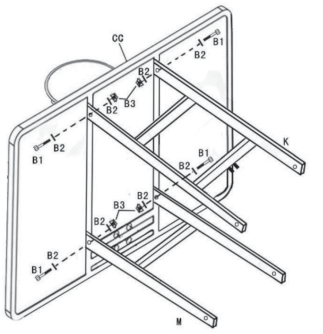

Pievienojiet M apakšējo kronšteinu un K augšējo kronšteinu CC vairogam, kā parādīts attēlā. Pārliecinieties, ka M apakšējā kronšteina un K augšējā kronšteina virziens sakrīt ar zemāk redzamo attēlu, pretējā gadījumā nevarēsiet veikt turpmākās darbības.

3

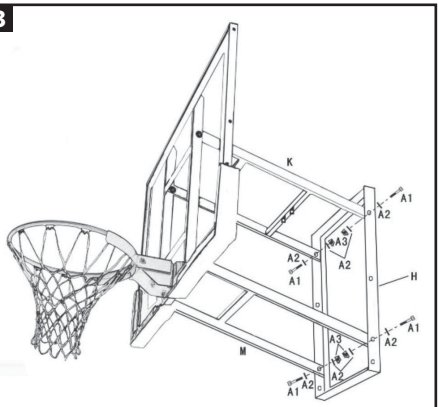

Piestipriniet M apakšējā kronšteina pārējos galus un K augšējo kronšteinu pie H stiprinājuma rāmja: izmantojiet skrūves A1, A2, A3, kā parādīts attēlā. Pārliecinieties, vai stiprinājuma rāmja H virziens uz augšu un leju atbilst zemāk redzamajam attēlam.

4

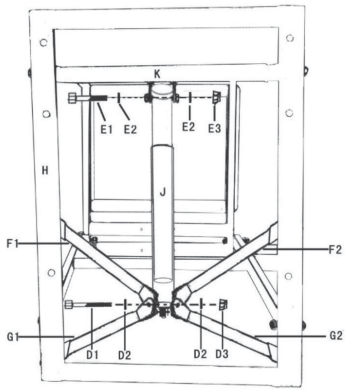

A. Piestipriniet J regulēšanas mehānisma augšējo galu pie K augšējā kronšteina: izmantojiet skrūves E1, E2, E3, kā parādīts attēlā.
B. Piestipriniet 4 stiprinājuma plāksnes F1, F2, G1, G2 regulēšanas mehānisma J apakšā: izmantojiet skrūves D1, D2, D3, D4, kā parādīts attēlā.

5

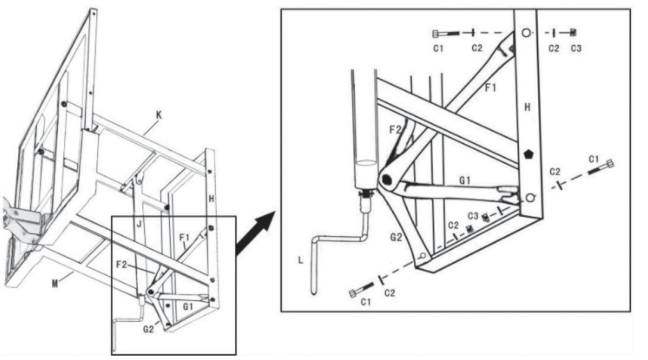

A. Uzstādiet L kloķa rokturi J regulēšanas mehānisma ass apakšā, kā parādīts attēlā.
B. Pievienojiet 4 montāžas plākšņu F1, F2, G1, G2 pārējos galus pie H stiprinājuma rāmja, skat. attēlus un foto.

6

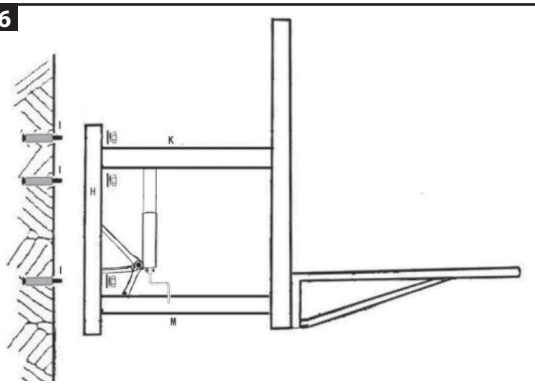

Uz sienas, uz kuras plānojat uzstādīt visu vairoga sistēmu, atzīmējiet 6 pozīcijas atbilstoši H stiprinājuma kronšteina atverēm. Pēc tam izurbiet 6 atveres I kokskrūvēm. Visu samontēto vairogu stingri piestipriniet pie sienas.

7

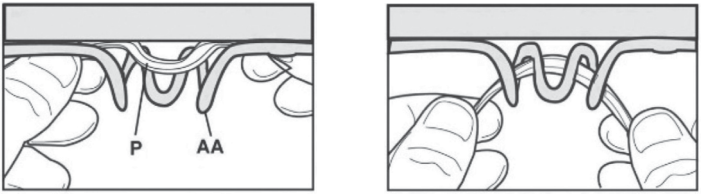

Piestipriniet P tīklu uz AA stīpas, kā parādīts attēlā.

⚠ ĮSPĖJIMAS
NETINKAMAS ĮRENGIMAS AR SUPIMASIS ANT LANKO GALI TAPTI RIMTO SUŽEIDIMO AR NET MIRTIES PRIEŽASTIMI.

⚠ Pastaba montuotojams
Visos krepšinio lentos sistemos, įskaitant naudojamas eksponavimui, privalo būti surinktos ir užpildytos balastu pagal instrukcijas. Nesilaikant instrukcijų, galimas rimtas sužeidimas.
Prieš pradėdami surinkimo darbus, perskaitykite visus įspėjimus bei informaciją apie atsargumo priemones. Rekomenduojama prižiūrėti su šiuo produktu žaidžiančius vaikus. Šį produktą turėtų surinkti du suaugę asmenys!

⚠ ĮSPĖJIMAS
Prieš pradėdami naudoti šią krepšinio lentą, perskaitykite ir įsigilinkite į toliau tekste pateikiamus įspėjimus.
Nesilaikant šių įspėjimų, galimi rimti kūno sužalojimai ir (arba) turto apgadinimas.
Savininkas privalo užtikrinti, kad visi žaidėjai būtų supažindinti ir laikytųsi šios sistemos saugaus naudojimo taisyklių.
• Nekabėkite ant lanko ar bet kurios šios sistemos dalies, įskaitant galinę lentą, atramos tvirtinimo elementus ar tinklą.
• Žaisdami, ypač pelnydami taškus, būkite atsargūs, kad veidu neatsitrenktumėte į lentą, lanką ar tinklą, nes galimi rimti sužeidimai.
• Reguliuodami aukštį ar perkeldami sistemą, laikykite rankas bei pirštus toliau nuo judančiųjų dalių.
• Neleiskite vaikams judinti ar reguliuoti šios sistemos.
• Žaisdami nusiimkite juvelyrinius dirbinius (žiedus, laikrodžius, vėrinius, t. t.). Daiktai gali įsipainioti tinkle.
• Patikrinkite, ar stovas neturi korozijos ženklų (rūdžių, skylių, atplaišų) ir pakartotinai nudažykite išorei skirtais emalės dažais. Rūdims prasiskverbus pro plieną, iš karto pakeiskite vamzdį.
• Prieš kiekvieną naudojimą patikrinkite, ar tinkamas balastas, ar neatsilaisvinusi techninė įranga, ar nėra per didelio nusidėvėjimo bei korozijos ženklų, jeigu reikia, suremontuokite.
• Prieš kiekvieną naudojimą patikrinkite sistemą dėl galimo nestabilumo.

AUKŠČIO SUREGULIAVIMAS

Lanko aukštį galima reguliuoti iki 2,30–3,05 m.
Norėdami sureguliuoti lanko aukštį, pasukite švaistiklio rankeną.

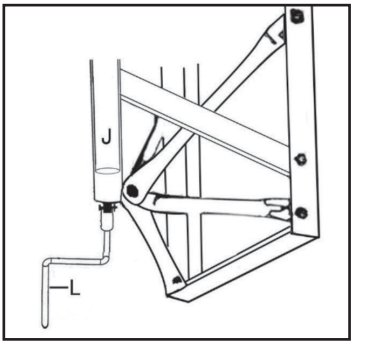

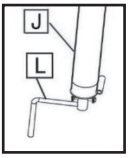

DETALIŲ SĄRAŠAS

8 vnt. 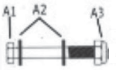

M10×40 mm

4 vnt. 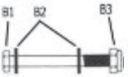

M10×55 mm

4 vnt. 

M8×20 mm

1 vnt. 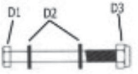

M8×70 mm

1 vnt. 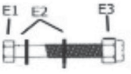

M10×70 mm

6 vnt. I 

1 vnt. L 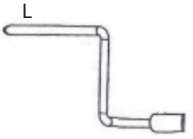

1 vnt. F1 

1 vnt. F2 

1 vnt. G1 

1 vnt. G2 

1 vnt. H 

1 vnt. 
P

AA 
1 vnt.

1 vnt. CC 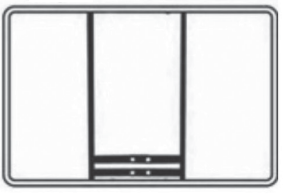

1 vnt. J 

K 
1 vnt.

M 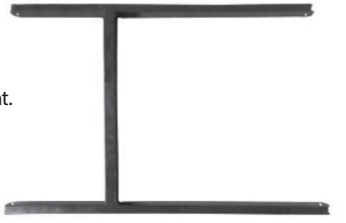
1 vnt.

SURINKIMO ŽINGSNIAI

1

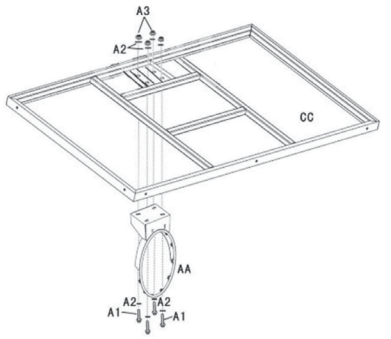

Pritvirtinkite AA lanką ant CC lentos priekio: naudokite A1, A2, A3 varžtus, kaip parodyta. Prieš šį žingsnį jums reikia atskirti 2 lanko spyruokles ir sudėti jas atgal po lanko pritvirtinimo ant lentos.

2

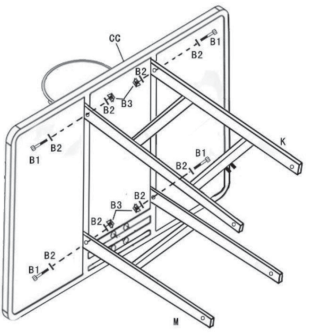

Pritvirtinkite M apatinį laikiklį ir K viršutinį laikiklį ant CC lentos, kaip parodyta. Įsitikinkite, ar M apatinio laikiklio ir K viršutinio laikiklio kryptis atitinka kitą paveikslėlį, nes priešingu atveju negalėsite atlikti tolesnių žingsnių.

3

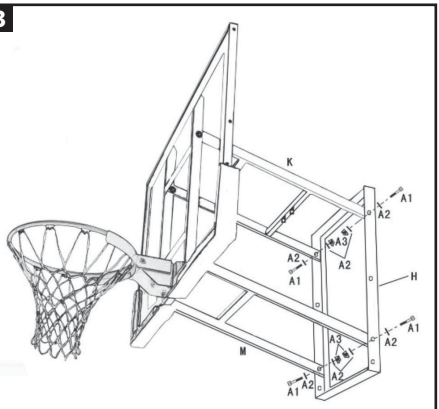

Pritvirtinkite M apatinio laikiklio kitus galus ir K viršutinį laikiklį ant H montavimo rėmo: naudokite A1 , A2, A3 varžtus, kaip parodyta. Įsitikinkite, ar kryptys ant H montavimo rėmo aukštyn bei žemyn atitinka toliau esantį paveikslėlį.

4

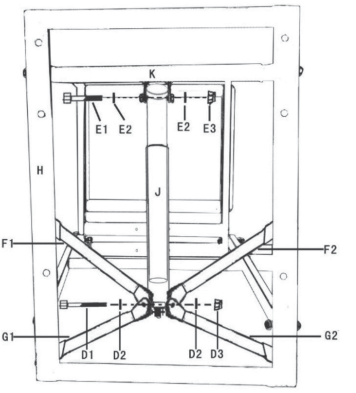

A. Pritvirtinkite J reguliavimo mechanizmo viršutinį galą ant K viršutinio laikiklio: naudokite E1, E2, E3 varžtus, kaip parodyta.
B. Pritvirtinkite 4 tvirtinimo plokšteles F1, F2, G1, G2 ant J reguliavimo mechanizmo apačios: naudokite D1, D2, D3, D4 varžtus, kaip parodyta.

5

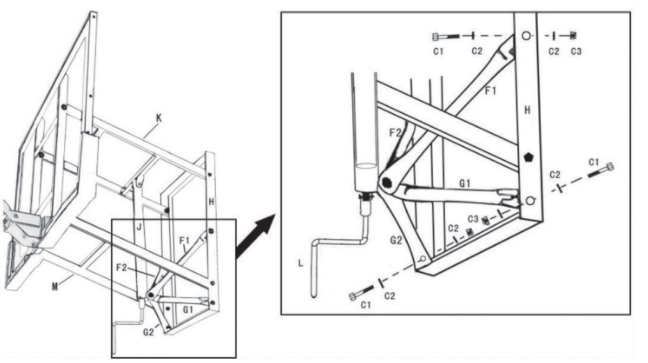

A. Įrenkite L švaistiklio rankeną J reguliavimo mechanizmo ašies apačioje, kaip parodyta.
B. Pritvirtinkite 4 tvirtinimo plokštelių F1, F2, G1, G2 kitus galus ant H montavimo rėmo, žr., tolesnius paveikslėlius bei nuotraukas.

6

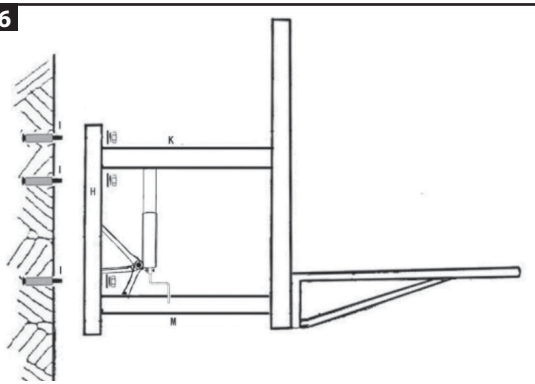

Pasižymėkite ant sienos, ant kurios ketinate įrengti visą lentos sistemą, 6 padėtis pagal H montavimo laikiklio angas. Tada išgręžkite angas 6 I medsraigčiams. Tvirtai įrenkite ant sienos visą surinktą lentą.

7

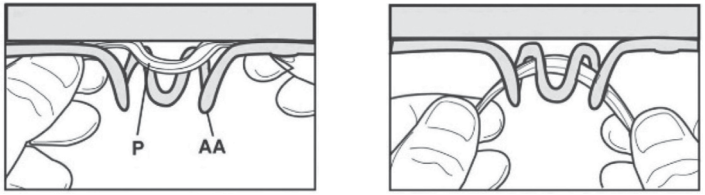

Surinkite P tinklą ant AA lanko, kaip parodyta.

⚠ ПРЕДУПРЕЖДЕНИ
НЕНАДЛЕЖАЩАЯ УСТАНОВКА ИЛИ КАЧАНИЕ НА КОЛЬЦЕ МОГУТ СТАТЬ ПРИЧИНОЙ СЕРЬЕЗНЫХ ТРАВМ ИЛИ ДАЖЕ СМЕРТИ.

⚠ Примечание для осуществляющих монтаж
Все системы баскетбольной стойки, включая используемые для экспонирования, должны быть собраны и заполнены балластом в соответствии с инструкциями. В случае несоблюдения инструкций возможны серьезные травмы.
Перед началом работ по сборке прочтите все предупреждения и информацию о мерах предосторожности. Рекомендуется следить за играющими с данным продуктом детьми. Настоящий продукт должны собирать только двое взрослых!

⚠ ПРЕДУПРЕЖДЕНИЕ
Перед использованием настоящего продукта прочтите и вникните в представленные далее в тексте предупреждения. Несоблюдение данных предупреждений может вызвать серьезные повреждения тела и (или) порчу имущества. Владелец обязан обеспечить, чтобы все игроки были ознакомлены и соблюдали правила безопасной эксплуатации настоящей системы.
• НЕ ВИСИТЕ, зацепившись за кольцо или любую часть настоящей системы, включая щит, элементы крепления опоры или сетку.
• Играя, а в особенности зарабатывая очки, держите свое лицо как можно дальше от щита, кольца или сетки. В случае соприкосновения зубов/лица с щитом, кольцом или сеткой возможны серьезные травмы.
• При регулировке высоты или переносе системы, держите руки и пальцы как можно дальше от движущихся деталей.
• Не позволяйте детям двигать или регулировать настоящую систему.
• При игре снимите ювелирные изделия (кольца, часы, серьги и т.д.). Такие предметы могут запутаться в сетке.
• Проверьте, не имеет ли стойка признаков коррозии (ржавчину, трещины, сколы) и повторно покрасьте эмалью, предназначенной для уличных работ. В случае проникновения ржавчины внутрь стали в какой-либо точке, сразу же замените штангу.
• Перед каждым использованием проверяйте, в каком состоянии балласт, не ослабло ли техническое оборудование, нет ли признаков сильного износа или коррозии, при необходимости, произведите ремонт.
• Перед каждым использованием проверяйте систему на предмет возможной нестабильности.

РЕГУЛИРОВКА ВЫСОТЫ

Высоту заднего щита и кольца можно регулировать до 2,30–3,05 м.

Для того чтобы поднять или опустить задний щит, поверните ручку шатуна.

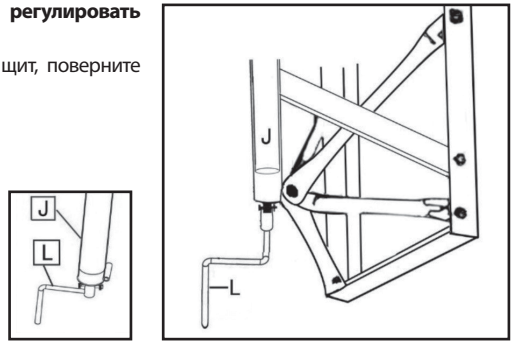

СОСТАВНЫЕ ЧАСТИ

8 шт. A1 A2 A3 M10× 40 мм

4 шт. B1 B2 B3 M10× 55 мм

4шт. C1 C2 C3 M8× 20 мм

1 шт. D1 D2 D3 M8× 70 мм

1 шт. E1 E2 E3 M10 × 70 мм

6 шт. I

1 шт. L

1 шт. F1

1 шт. F2

1шт. G1

1 шт. G2

1 шт. H

1 шт. P

AA 1 шт.

1 шт. J

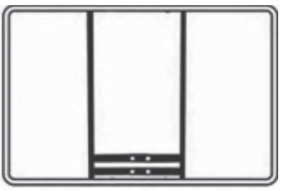

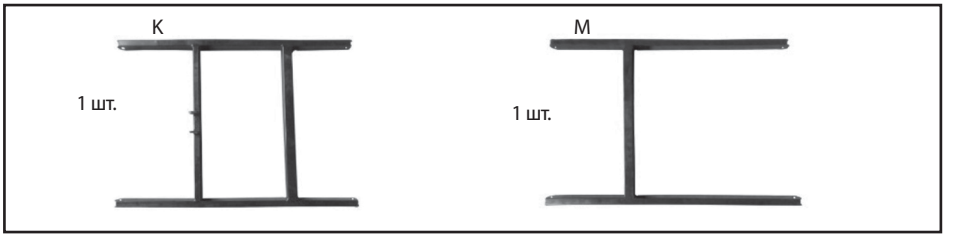

ХОД СБОРКИ

1

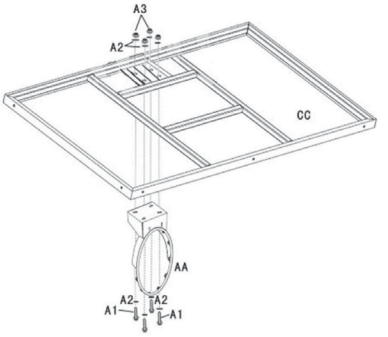

Прикрепите кольцо AA спереди щита CC: используйте болты A1, A2, A3, как показано. Перед этим шагом Вам необходимо отделить 2 пружины кольца и вставить их обратно после закрепления кольца на щите.

2

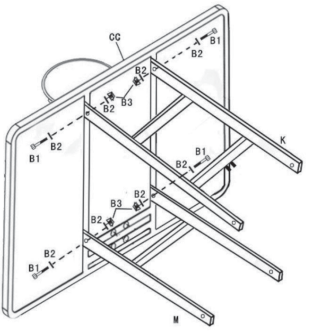

Прикрепите нижний кронштейн M и верхний кронштейн K на щит CC, как показано. Убедитесь, что направление нижнего кронштейна M и верхнего кронштейна K соответствует приведенному ниже рисунку, так как в противном случае Вы не сможете выполнить дальнейшие шаги.

3

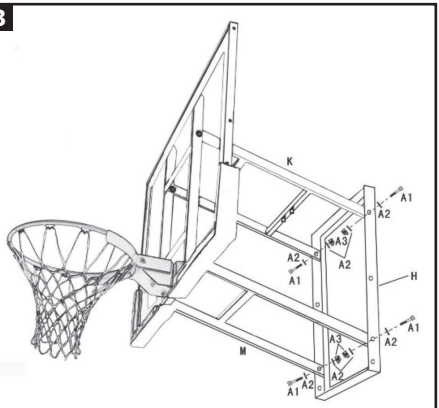

Прикрепите другие концы нижнего кронштейна M и верхний кронштейн K к монтажной раме H: используйте болты A1, A2, A3, как показано. Убедитесь, соответствуют ли направления вверх и вниз на монтажной раме H приведенному ниже рисунку.

4

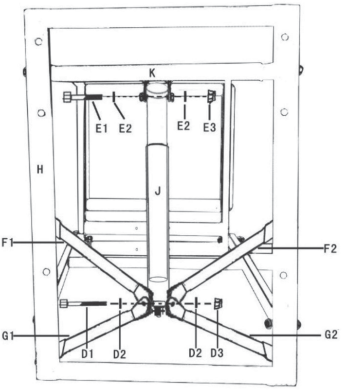

A. Прикрепите верхний конец механизма регулировки J к верхнему кронштейну K: используйте болты E1, E2, E3, как показано.

B. Прикрепите 4 крепежных пластины F1, F2, G1, G2 к низу механизма регулировки J: используйте болты D1, D2, D3, D4, как показано.

5

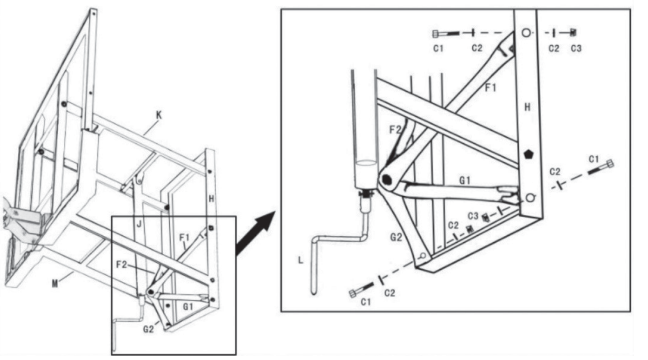

A. Установите ручку шатуна L внизу оси механизма регулировки J, как показано.
B. Прикрепите другие концы 4 крепежных пластин F1, F2, G1, G2 на монтажную раму H, см. далее рисунки и фотографии.

6

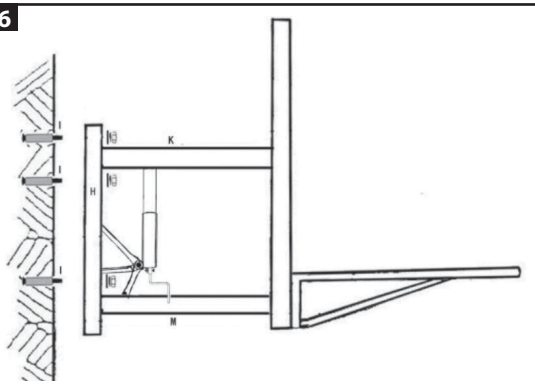

Отметьте на стене, где Вы планируете оборудовать всю заднего щита, 6 положений в соответствии с отверстиями монтажного кронштейна H. После этого просверлите отверстия для 6 шурупов I. Плотно установите на стену весь собранный щит.

7

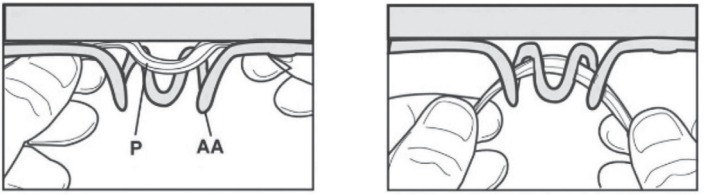

Соберите сетку P на кольцо AA , как показано.

Outliner FIT

Importer / Importija / Importētājs /
Importuotojas / Импортёр
UAB „Kesko Senukai Lithuania“
Islandijos pl. 32B, 51500 Kaunas
Tel. +370 700 11 119, *www.senukai.lt*
Country of origin / Päritoluriik / Izcelsmes valsts /
Kilmės šalis / Страна производства
China / Hiina / Ķīna / Kinija / Китай