# Seeria 8, Integreeritav kompaktahi, mikrolainefunktsiooniga, 60 x 45 cm, Roostevaba teras
# CMG636BS1






1 x Universaalrest, 1 x Universaalpann

AOVG9MF00S :, HEZ327000 Keraamiline alus pizza küpsetamiseks, HEZ530000 :, HEZ531010 :, HEZ532010 :, HEZ617000 :, HEZ625071 :, HEZ631070 :, HEZ632070 :, HEZ634080 :, HEZ636000 :, HEZ660050 :, HEZ660060 :, HEZ664000 :, HEZ915003 :, HEZG0AS00 :

## Kompaktahi koos mikrolainefunktsiooniga: suurepärased tulemused küpsetamisel ja prae valmistamisel väga kiiresti.

- **Abifunktsioon**: valib automaatselt paljude eri toitude jaoks optimaalse kuumuse tüübi, temperatuuri ja valmistusaja.
- **TFT-ekraan – selge tekst ja pildid, ahju lihtsaks ja intuitiivseks juhtimiseks.**
- **EcoClean Direct: takistab kõrbenud toidupritsmete kogunemist ahju tagapaneelile ja muudab puhastamise lihtsamaks.**
- **LED-valgustus – road on hästi valgustatud, kasutades sealjuures minimaalselt energiat.**
- **SoftOpen ja SoftClose funktsiooniga uks: ahjuuks, mis sulgub ja avaneb eriti vaikselt ning sujuvalt.**

| | |
|---|---|
| Lisafunktsioon: | Mikro-kombiahi |
| Juhtelemendi tüüp: | elektrooniline |
| Toote mõõdud: | 455x594x548 mm |
| Süvendi mõõdud: | 237 x 480 x 392 mm |
| Elektrijuhtme pikkus: | 150.0 cm |
| Netokaal: | 35.4 kg |
| Brutokaal: | 37.7 kg |
| EAN-kood: | 4242002789156 |
| Maksimaalne võimsus: | 900 W |
| Võimsus: | 3600 W |
| Vool: | 16 A |
| Pinge: | 220-240 V |
| Sagedus: | 60; 50 Hz |
| Pistiku tüüp: | Schuko-/Gardy-pistik, maand-ga |
| Lisatarvikud: | 1 x Universaalrest, 1 x Universaalpann |

4 242002 789156

# Seeria 8, Integreeritav kompaktahi, mikrolainefunktsiooniga, 60 x 45 cm, Roostevaba teras
# CMG636BS1

## Kompaktahi koos mikrolainefunktsiooniga: suurepärased tulemused küpsetamisel ja prae valmistamisel väga kiiresti.

---

**Ahju tüüp, küpsetusrežiimid**

- Sisemuse maht: 45 l
- 12 küpsetusrežiimi: 4D hot air, laiapinnaline grill, ökoloogiline kuumaõhuprogramm, väiksepinnaline grill, ülalt-/altkuumutus, ökoloogiline ülalt-/altkuumutus, pitsaprogramm, õrn järelküpsetus, altkuumutus, kuuma õhuga grill, nõudesoojendusfunktsioon, soojas hoidmine
- Täiendavad küpsetusrežiimid mikrolainefunktsiooniga: mikrolainerežiim, vahelduv kombineeritud mikrolainerežiim
- Maksimumvõimsus: 900 W W; 5 mikrolainefunktsiooni võimsusseadistust (90 W, 180 W, 360 W, 600 W, max)
- Toetavad süsteemid: Küpsetusassistent
- Intelligentne invertertehnoloogia: pikemat aega järjest kasutades seadistatakse maksimaalseks väljundvõimsuseks 600 W

**Disain**

- 3x 2,5-tolline värviline puutetundlik TFT-ekraan
- Elektrooniline kell

**Mugavus**

- sisse- ja väljalülitatav, LED-valgustus
- Automaatne kiirkuumutus
- Jahutusventilaator

**Keskkond ja ohutus**

- Lapselukk
- Jääkkuumuse näidik Automaatne väljalülitus Käivitusnupp Ukse kontaktlüliti door lock mechanical, optional

**Seeria 8, Integreeritav kompaktahi, mikrolainefunktsiooniga, 60 x 45 cm, Roostevaba teras**
**CMG636BS1**

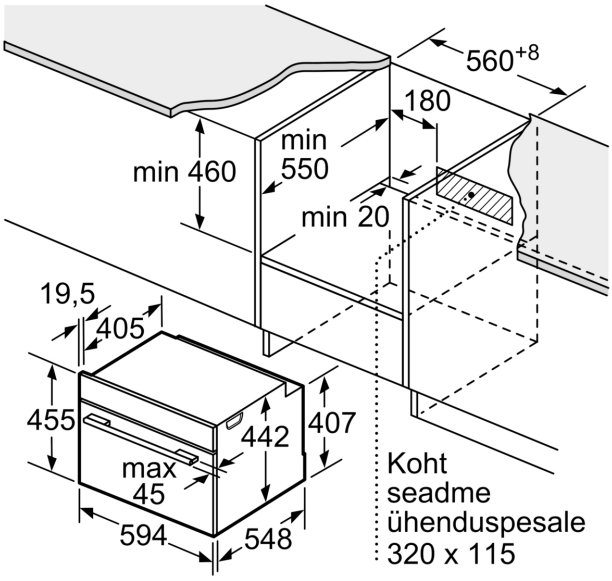


Mõõdud (mm)

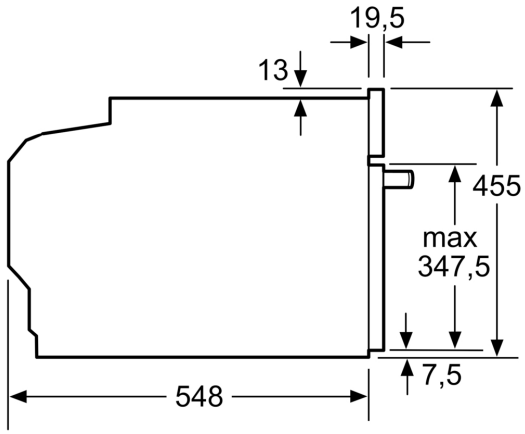


Mõõdud (mm)

Paigaldamine koos ühe keedupinnaga.

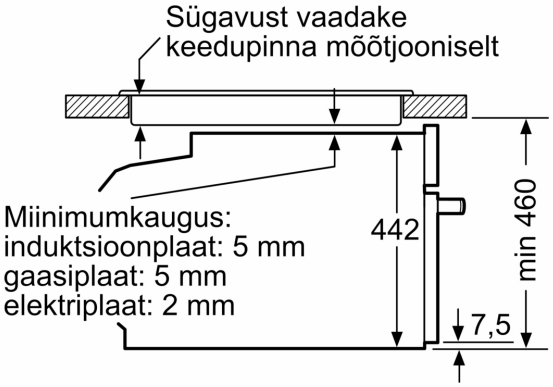


Mõõdud (mm)

Kui kompaktseade paigaldatakse keedupinna alla, tuleb järgida neid tööpinna paksusi (vajaduse korral ka aluskonstruktsiooni).

| Keedupinna tüüp | min tööpinna paksus | |
|---|---|---|
| | pealepandud | tasapinnaline |
| Induktsioonplaat | 42 mm | 43 mm |
| Täispind-induktsioonplaat | 52 mm | 53 mm |
| Gaasikeedupind | 32 mm | 43 mm |
| Elektriplaat | 32 mm | 35 mm |

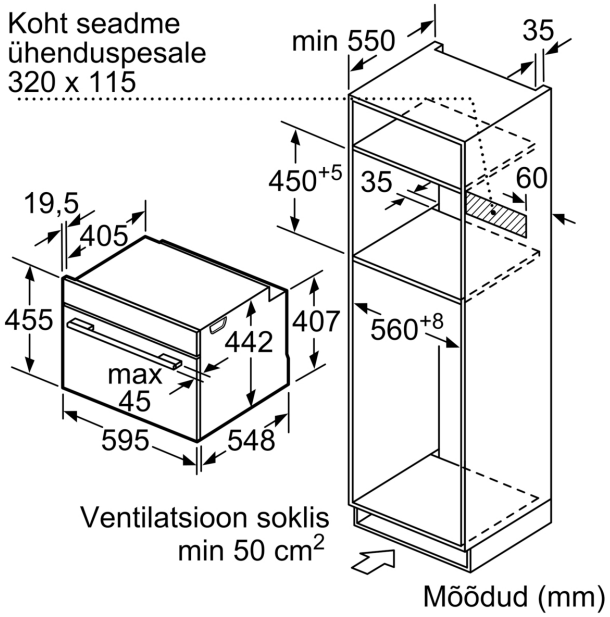
Koht seadme
ühenduspesale
320 x 115
min 550
35
450+5
35
60
19,5
405
455
442
407
max
45
595
548
560+8
Ventilatsioon soklis
min 50 cm2

Mõõdud (mm)