LAWN MOWER
OWNER'S MANUAL

2.45kW Gasoline Engine
501mm CUTTING WIDTH
MODEL: ☐ S511Y-BS625EB LAWN MOWER
☐ S511VY-BS625EB LAWN MOWER
☐ S511HY-BS625EB LAWN MOWER
☐ S511VHY-BS625EB LAWN MOWER

SAFETY
OPERATION
ASSEMBLY
MAINTENANCE

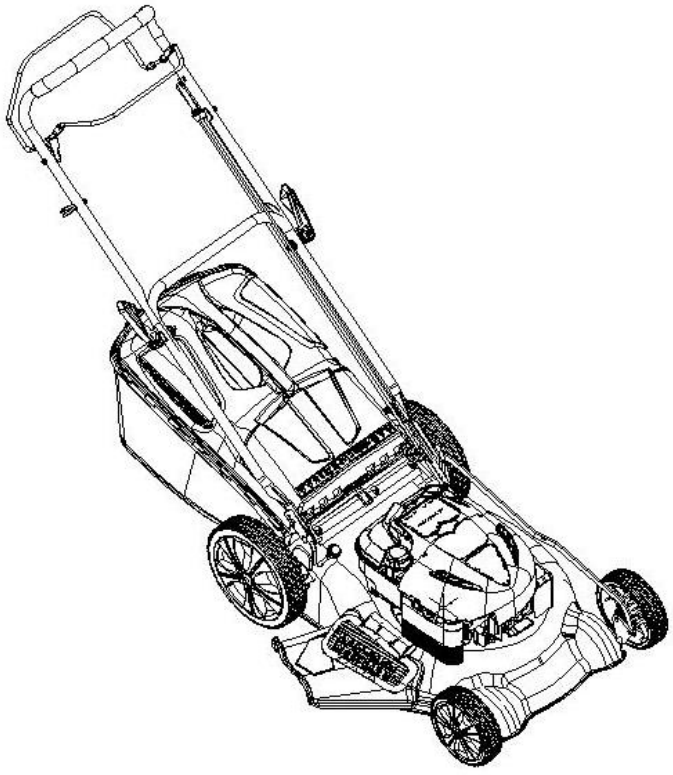

www.tuv.com
ID 1000000000

CAUTION:

Read and follow all Safety Rules and Instructions

Before operating this equipment

Machine is dedicated only for domestic use.

Machine is not dedicated for commercial use.

Continuous working time with the machine not more than 30 minutes. After that must do 5-10 min. breaks.

Thank you for choosing our Gasoline Lawnmower.

To ensure that you get the best results from your Gasoline Lawnmower please read all of these safety and operating instructions carefully before using this product.

TABLE OF CONTENTS

Product Specifications…...1
Safety Rules……..…..2
Assembly/Pre-Operation...3
Operation……..……..4
Maintenance……..5
Maintenance Schedule….10
Trouble shooting……..10
Storage……..11
Service……..12

PRODUCT SPECIFICATION

Model number	
S511Y-BS625EB push type	
S511VY-BS625EB self propelled	
S511HY-BS625EB high wheel push type	
S511VHY-BS625EB high wheel self propelled type	
Petrol engine	2.45kW
Engine speed	2800/min
Cutting width	501mm
Adjustable cutting height	25-75mm
Grass collection capacity	60L
Sound Pressure Level	82.4dB(A) （K=2.5）
Sound Power Level	93.7dB(A) （K=0.53）
Guaranteed Sound Power Level	98dB(A)
Max.vibration .value	6.000m/s² （K=1.5）

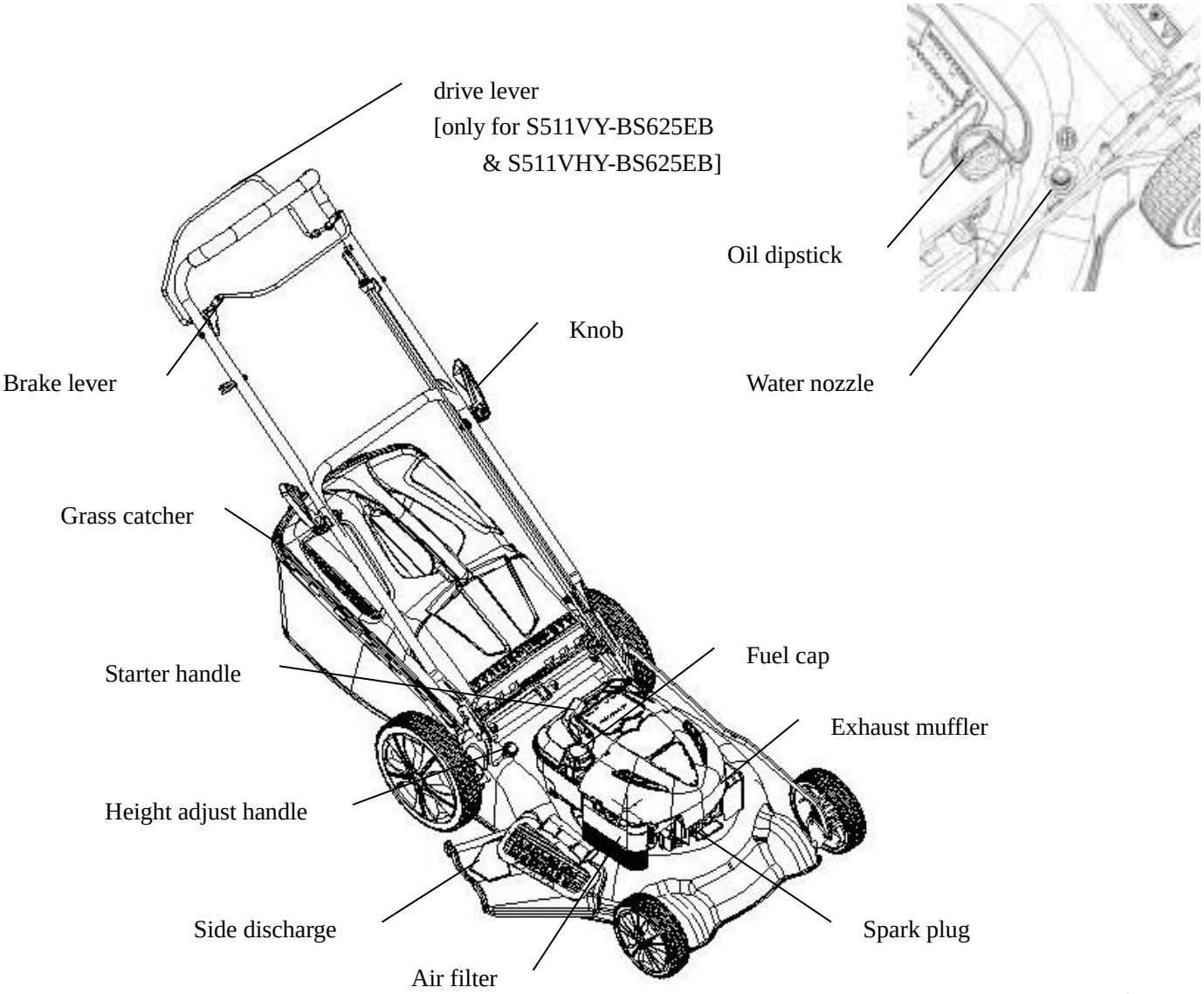

Training

a) read the instructions carefully:Be familiar with the controis and the proper use of the equipment;

b) never allow children or people unfamiliar with these instructions to use the lawnmower.Local regulations can restrict the age of the operator,

c) never mow while people, especially children,or pets are nearby;

d) keep in mind that the operator or user is responsible for accidents or hazards occurring to other people or their property.

Preparation

a) While mowing, always wear substantial footwear and long trousers. Do not operate the equipment when barefoot or wearing open sandals;

b) thoroughly inspect the area where the equipment is to be used and remove all objects which can be thrown by the machine;

c) WARNING - Petrol is highly flammable.

- store fuel in containers specifically designed for this purpose;

- refuel outdoors only and do not smoke while refueliing;

- add fuel before starting the engine.Never remove the cap of the fuel tank'or add petrel while the engine is running or when the engine is hot;

- if petrol is spilled, do not attempt to start the engine but move the machine away from the area of spillage and avoid creating any source of ignition until petrol vapours have dissipated;

- replace all fuel tanks and container caps securely;

d) replace faulty silencers;

e) before using, always visually inspect to see that the blades, blade bolts and cutter assembly are not worn or damaged Repiace worn or damaged blades and bolts in sets m preserve balance;

Operation

a) Do not operate the engine in a confined space where dangerous carbon monoxide fumes can collect

b) mow only in daylight or in good artificial light;

c) avoid operating the equipment in wet grass,where feasible;

d) always be sure of your footing on slopes;

e) walk,never run;

f) for wheeled rotary machines, mow across the face of slopes, never up and down;

g) exercise extreme caution when changing direction on slopes;

h) do not mow excessively steep slopes;

i) use extreme caution when reversing or pulling the lawnmower towards you;

j) stop the blade(s) if the lawnmower has to be tilted for transportation when crossing surfaces other than grass,and when transporting the lawnmower to and from the area to be mowed;

k) never operate the lawnmower with defective guards, or without safety devices, for example deflectors and/or grass catchers, in place;

l) do not change the engine governor settings or overspeed the engine;

m) disengage all blade and drive clutches before starting the engine;

n) start the engine or switch on the motor carefully according to instructions and with feet well

away from the blade(s);
o) do not tilt the lawnmower when starting the engine or switching on the motor, except if the lawnmower has to be tilted for starting. ln this case, do not tilt it more than absolutely necessary and lift only the part which is away from the operator,
p) do not start the engine when standing in front of the discharge chute;
q) do not put hands or feet neat or under rotating parts. Keep clear of the discharge opening at all tines;
r) never pick up or carry a lawnmower while the engine is running;
s) stop the engine and disconnect the spark plug wire;
- before clearing blockages or unclogging chute;- before checking, cleaning or working on the lawnmower,
- after striking a foreign object lnspect the lawnmower for damage and make repairs before restarting and operating the lawnmower,
- if lawnmower starts to vibrate abnormally(check immediately);
t) stop the engine:
- whenever you leave the lawnmower,
-before refuelling;
u) reduce the throttle setting during engine shut down and, if the engine is provided with a shutoff valve,turn the fuel off at the conclusion of mowing;

Maintenance and storage

a) Keep all nuts, bolts and screws tight to be sure the equipment is in safe working condition;
b) never store the equipment with petrol in the tank inside a building where fumes can reach an open flame or spark;
c) allow the engine to cool before storing in any enclosure;
d) to reduce the fire hazard, keep the engine, silencer,battery comparment and petrol storage area free of grass, leaves, or excessive grease;
e) replace worn or damaged parts for safety;
f) if the fuel tank has to be drained, this should be done outdoor;.

SYMBOLS

The following symbols can be found on the machine to remind you of the care and attention that are required during use. The symbols mean:



Read Operator's Manual.



DANGER – Rotating blades. Keep hands and feet out of Openings while Machine is running.



Warning!Keep hands and feet clear of the cutting deck when the machine is running.



Keep Bystanders Away.



Before you work on the cutting equipment, remove the spark plug socket.



Warning!Before starting any repair work,remove the spark plug cable from the spark plug.



Remove Objects that could Be thrown by the blade.



Warning!Keep other persons at a safe distance when using this lawnmower.

IMPORTANT: This cutting machine is capable of amputating hands and feet and throwing

objects. Failure to observe the following safety instructions could result in serious injury or death..

WARNING: In order to prevent accidental starting when setting up, transporting, adjusting or making repairs, always disconnect spark plug wire.

WARNING: Engine exhaust, some of its constituents, and certain vehicle components contain or emit chemicals known to cause cancer and birth defects or other reproductive harm.

CAUTION: Muffler and other engine parts become extremely hot during operation and remain hot after engine has stopped..To avoid severe burns on contact, stay away from these areas.

Label

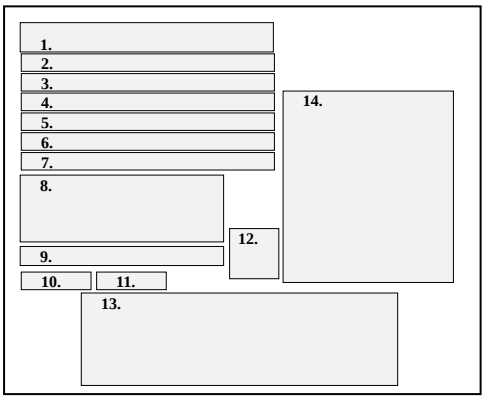

1. Gasoline lawn mower	8. Manufacturer
2. Model number	9. Country of origin - China
3. Engine displacement	10. Manufacturing year
4. Power	11. Serial number
5. Engine speed	12. CE symbol
6. Cutting width	13. Certification symbol
7. Weight	14. Acoustic output level

1. GENERAL OPERATION AND SAFETY RULES

- Read the instructions carefully. Be familiar with the controls and the proper use of the equipment.
- Do not put hands or feet near or under rotating parts. Keep clear of the discharge opening at all times.
- Only allow responsible individuals, who are familiar with the instructions, to operate the machine.
- Thoroughly inspect the area where equipment is to be used and remove all objects which can be thrown by the machine.
- Never mow while people,especially children, or pets are nearby.
- While mowing, always wear substantial footwear and long trousers. Do not operate the equipment when barefoot or wearing open sandals
- Do not pull mower backWards unless absolutely necessary. Always look down and behind before and and while mowing backWards.
- Never operate the lawnmower with defective guards, or without safety devices, for example deflectors and/or grass catchers, in place
- Only use accessories approved by manufacturer.
- Stop the blade(s) when crossing gravel drives, walks, or roads.
- Stop the engine and disconnect the spark plug.
  - before clearing blockages or unclogging chute.
  - before checking, cleaning or working on the lawnmower.
  - after striking a foreign object. Inspect the lawnmower for damage and make repairs before restarting and operating the lawnmower.
  - if lawnmower starts to vibrate abnormally(check immediately).
- Shut the engine off and wait until and the blade comes to complete stop before removing grass catcher.
- Mow only in daylight or good artificial light.
- Do not operate the machine while under the influence of alcohol or drugs.
- Never operate machine in wet grass.Reduced footing could cause slipping, keep a firm hold on the handle and walk;never run.
- Disengage the self-propelled machanism before starting the engine.

- Replace faulty silencers.
- Always wear safety goggles or safety glasses with side shields when operating mower.
- Remove abstacles such as rocks,tree limbs,etc.
- Watch for holes, ruts, or bumps.Tall grass can hide obstacles.
- Do not trim near drop-offs, ditches or embankments. The operator could lose footing or balance.
- Do not mower excessively steep slopes.
- Keep in mind that the operator or user is responsible for accidents or hazards occurring to other people or their property.
- Be alert and turn machine off if children enter the area.
- For wheeled rotary machines, mow across the face of slopes, never up and down.
- Never allow children or people unfamiliar with these instructions to use the lawnmower. Local regulations can restrict the age of the operator.
- WARNING-Petrol is highly flammable.
  - store fuel in containers specifically designed for this purpose;
  - refuel outdoors only and do not smoke while refueling;
  - add fuel before starting the engine .Never remove the cap of the fuel tank or add petrol while the engine is running or when the engine is hot;
  - if petrol is spilled,do not attempt to start the engine but move the machine away from the area of spillage and avoid creating any source of ignition until petrol vapours have dissipated;
  - replace all fuel tanks and container caps securely;
- Before using, always visually inspect to see that the blades, blade bolts and cutter assembly are not worn or damaged. Replace worn or damaged blades and bolts in sets to preserve balance.
- Never tamper with safety devices. Check their proper operation regularly.
- Keep machine free of grass, leaves, or other debris build-up. Clean oil or fuel spillage.Allow machine to cool before storing.
- Exercise extreme caution when changing direction on slopes.
- Never attempt to make wheel height adjustments while the engine (motor) is running.
- Grass catcher components are subject to wear , damage, and deterioration, which could expose moving parts or allow objects to be thrown. Frequently check components and replace with manufacturer’s recommended parts, when necessary.
- Mower blades are sharp and can cut. Wrap the blade(s) or wear gloves, and use extra caution when servicing them.
- Do not change the engine governor setting or over speed the engine.
- Use extreme caution when reversing or pulling the lawnmower towards you.
- Stop the blade(s) if the lawnmower has to be tilted for transportation when crossing surfaces other than grass, and when transporting the lawnmower to and from the area to be mowed.
- Disengage all blades and drive clutches before starting the engine.
- Start the engine or switch on the motor carefully according to instructions and with feet well away from the blade(s).
- Do not tilt the lawnmower when starting the engine or switching on the motor, except if the lawnmower has to be tilted for starting . In this case, do not tilt it more than absolutely necessary and lift only the part which is away from the operator.
- Do not start the engine when standing in front of the discharge chute.
- Never pick up or carry a lawnmower while the engine is running.
- Reduce the brake setting during engine shut down and, if engine is provided with a shut-off valve, turn the fuel off at the conclusion of mowing.Go slow when using a trailing seat.

ASSEMBLY/PRE-OPERATION

Read these instruction and this manual in its entirety before you attempt to assemble to operate your new lawnmower.

IMPORTANT:The lawn mower is shipped **WITHOUT OIL OR GASOLINE** in the engine. Your new lawn mower has been assembled and tested at the factory.

REMOVE LAWN MOWER FROM CARTON

Roll lawn mower out of carton and check carton thoroughly for additional loose parts.

INSTALL ATTACHMENTS

Your lawn mower was shipped ready to be used as rear bag mower.

SET UP YOUR MOWER

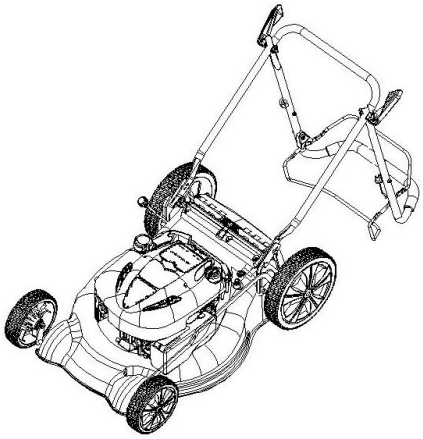

INPORTANT:Unfold handle carefully so as not to pinch or damage control cables.

1.Raise handles until lower handle section locks into place at mowing position.

2.Remove protective padding ,raise upper handle section into place on lower handle and tighten both handle knobs.

3.Remove handle padding holding operator presence control bar to upper handle

4. Side discharge function: please install the side Discharge Cover(Figure 1).

Only Mulching: please remove the side discharge cover. (Figure 2).

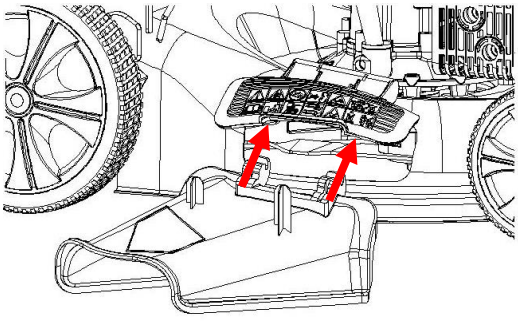

Figure 1

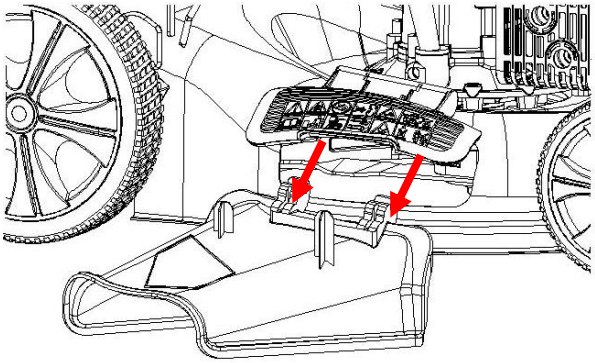

Figure 2

Operation

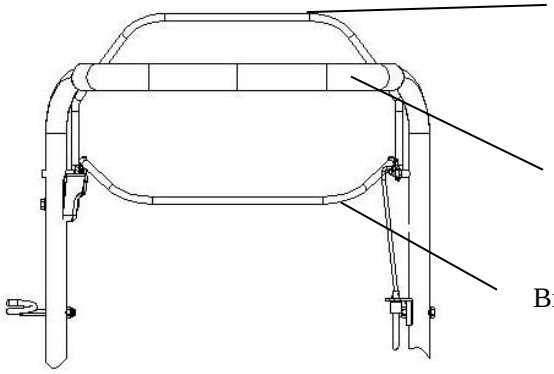

Drive lever
(only for S511VY-BS625EB & S511VHY-BS625EB)

Push handle

Brake lever

Brake lever-must be held down to the handle to start the engine.Release to stop the engine.

Starter handle-used for starting engine.

Drive control lever

(Model S511VY-BS625EB & S511VHY-BS625EB) -used to engage power-propelled forward motion of lawn mower.

USE YOUR LAWNMOWER ENGINE SPEED

The engine speed was set at the factory for optimum performance.Speed is not adjustable.

DRIVE CONTROL

(Model: S511VY-BS625EB & S511VHY-BS625EB)

- Self-propelling is controlled by holding the operator presence control bar down

to the handle and pushing the drive control lever forward until it clicks; then releasing the lever.

- Forward motion will stop when the operator presence control bar is released .

To stop forward motion without stopping engine.release the operator presence control bar slightly until the drive control disengages.Hold operator presence control bar down against handle to continue mowing without self-propellin

ADJUST CUTTING HEIGHT

Raise wheels for low cut and lower wheels for deep cut,adjust cutting height to suit your requirements.Medium position is best for most lawns.

BEFORE STARTING ENGINE ADD OIL

Before each subsequent use the oil level must be check and if necessary topped up with **500ml** SAE30 engine oil.

OIL FILLER CAP/DIPSTICK

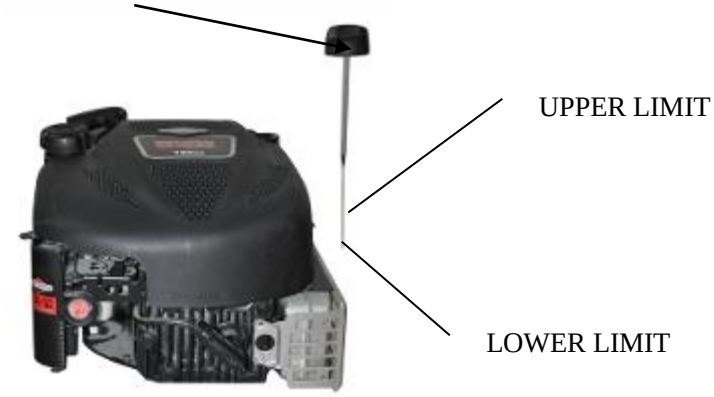

Your lawnmower is shipped without oil in the engine. For type and grade of oil to use, see "ENGINE" in the Maintenance section of this manual.

⚠ **CAUTION:** DO NOT overfill engine with oil, or it will smoke heavily from the muffler on startup.

1.Be sure lawnmower is level.

2.Remove oil dipstick from oil fill spout.

3.Insert and tighten dipstick.

IMPORTANT:

- Check oil level before each use. Add oil if needed. Fill to full line on dipstick.
- Change the oil after every 25 hours of operation or each season. You may need to change

the oil more often under dusty, dirty conditions. See "TO CHANGE ENGINE OIL"in the Maintenance section of this manual.

ADD GASOLINE

- Fill fuel tank to bottom of tank filler neck Do not overfill. Use fresh, clean, regular unleaded gasoline. Do not mix oil with gasoline. Purchase fuel in quantities that can be used within 30 days to assure fuel freshness.

⚠ **CAUTION:**Wipe off any spilled oil or fuel. Do not store, spill or use gasoline near an open flame.



⚠ **CAUTION**: Alcohol blended fuels (called gasohol or using ethanol or methan can attract moisture which leads to separation and formation of acids during storage.Acidic gas can damage the fuel system of an engine while in storage.To avoid engine problems, the fuel system should be emptied before storage of 30 days or longer. Empty the gas tank , start the engine and let it run until the fuel lines and carburetor are empty. Use fresh fuel next season. See Storage Instructions forr additional information. Never use engine or carburetor cleaner products in the fuel tank or permanent damage may occur.

START ENGINE

To start the engine, first make sure that the spark plug and that the machine is filled with sufficient oil and pertol.

NOTE: Due to protective coating on the engine, a small amount of smoke may be present during the initial use of the product and should be considered normal.

Hold operator presence control bar down to the handle and pull starter handle quickly.

Do not allow starter rope to snap back.

NOTE: In cold condition, it's necessary to push the prime button on the air filter before pulling the starter coil, (Please see fom 1).

We aslo should put more fuel to mix with air for easy start. When you push the prime button, it will pump the fuel direct from carburetor to burning housing.

Primer only for cool engine use

Temperature	Push time
<0℃	2~3
0℃~10℃	1~2
10℃~20℃	0~1
>20℃	0

Fom 1

NOTE: In cold condition it may be necessary to repeat priming steps.

STOP ENGINE

- To stop engine,release operator presence control bar.

⚠ **WARNING!** The blade will continue to rotate for a few seconds after the engine has stopped. Disconnect the spark plug cap if the lawnmower is to be left unattended.

MOWING TIPS

- Under certain conditions, such as very tall grass, it may be necessary to raise the height of cut to reduce pushing effort and to keep from overloading the engine and leaving clumps of grass clippings.It may aslo be necessary to reduce ground speed and/or run the lawn mower over the area a second time.
- For extremely heavy cutting, reduce the width of cut by over lapping previously cut path and mow slowly.
- Pores in cloth grass catchers can become filled with dirt and dust with use and catchers will collect less grass. To prevent this, regularly hose catcher off with water and let dry before using.

- Keep top of engine around starter clear and clean of grass clippings and chaff.

This will help engine air flow and extend engine life.

MAINTENANCE

IMPORTANT-Regular, careful maintenance is essential for keeping the safety level and original performance of the machine unchanged in time.

1)Keep all nuts,bolts and screws tight to be sure the equipment is in safe working condition.
Regular maintenance is essential for safety and performance.

2)Never store the equipment with fuel in the tank inside a building where vapour may reach a flame or a spark or a source of extreme heat.

3)Allow the engine to cool before storing in an enclosed space.

4)To reduce the fire hazard, keep the engine, exhaust silencer, battery compartment and fuel storage area free of grass, leaves, or excessive grease. Do not leave containers with grass cuttings in rooms.

5)For reasons of safety, do not use the equipment with worn or damaged parts. Parts are to be replaced and not repaired. Use genuine spare parts (blades should always bear the symbol).
Parts that are not of the same quality can damage the equipment and be dangerous for your safety.

6)If the fuel tank has to be drained , this should be done outdoors and when the engine is cool.

7)Wear strong work gloves when removing and reassembling the blade.

8)Check the blade's balance after sharpening.

9)Check the self-closing guard and grass-catcher frequently for wear and deterioration.

10)Whenever the machine is to be handled, transported or tilted you must:
-Wear strong working gloves;
-Grasp the machine at the points that offer a safe grip, taking account of the weight and its distribution.

CLEANING

Carefully clean the machines with water after each cut; remove the grass debris and mud accumulated inside the chassis to avoid their drying and thus making the next start-up difficult.
The paintwork on the inside of the chassis may peel off in time due to the abrasive action of the cut grass; in this case, intervene promptly by touching up the paintwork using a rustproof paint to prevent the formation of rust that would lead to corrosion of the metal.

Remove the transmission casing by removing the screws and clean around the transmission and drive belts with a brush or compressed air once or twice a year.
Once every season, the drive wheels should be cleaned internally. Remove both wheels. Clean the gear wheel and the wheel gear rim of grass and dirt using a brush or compressed air.

CHANGING BLADES

To replace the blade, undo the screw.

Empty the oil tank before removing the blade



40MnB
70130360
S511Y-BS625EB
S511VY-BS625EB
S511HY-BS625EB
S511VHY-BS625EB

Reinstall as illustrated . Tighten the screw properly. Tightening torque 45 Nm.

When replacing the blade, the blade screw should also be replaced.

. CHANGE OIL

1. Let engine runs out of out, and wait until engine Stopped and cooled slightly.
2. Discoonnect spark plug wire and keep away from Spark plug.
3. When engine is still warm, remove oil drain plug(A). Drain oil into a proper container.(Fig.12)
4. Clean the oil drain plug beforg restoring it back.
5. Place engine level. Remove dipstick.Add new recom- Mended oil about 0.3L slowly to upper limit on dip- Stick, Don't overfill.
6. Replace dipstick



WARNING: Prevent skin contact with used engine oil. Wash your skin with soap and water after oil change.



CAUTION: Used oil is a hazardous waste product. It is suggested to bring used oil to your local recycling center with properly sealed container a sealed container to your local recycling center. Do not discard with household waste.

Oil drain plug



Spark Plug

Once the engine has cooled ,remove the spark plug and clean the plug with a wire brush. Using a feeler gauge, set the gap to 0.75 mm(0.030"). Refit the spark plug taking care not to overtighten.



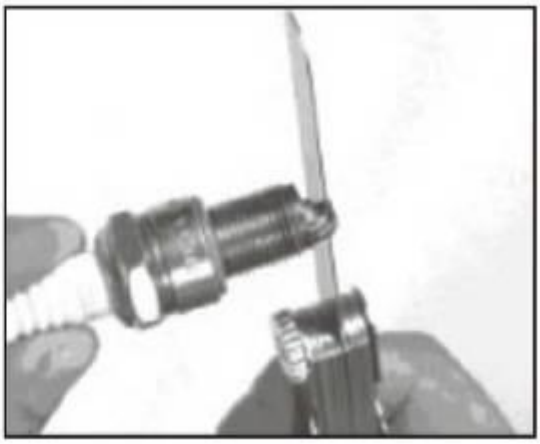

Air Filter

Unclip the air filter cover and remove the sponge filter element. To avoid objects falling into the air intake, replace the air filter cover.



DRAINING THE FUEL TANK AND CARBURETOR

1.Place an approved gasoline container below the carburetor, and use a funnel to avoid spilling fuel.

2.Remove the drain bolt, then move the fuel valve lever to the ON position.

3.After all the fuel has drained into the container, reinstall the drain bolt and washer. Tighten the drain bolt securely.



MAINTENANCE SCHEDULE

REGULAR SERVICE PERIOD(4)		Before Each Use	First Month or 5 Hrs	Every 3 Months or 25 Hrs	Every 6 Months or 50 Hrs	Every Year or 100 Hrs	Every Two Years or 250 Hrs
ITEM Perform at every indicated month or operating hour interval, whichever comes first.							
Engine oil	Check	O					
	Replace		O		O(2)		
Air cleaner	Check	O					
	Replace			O			
Spark plug	Check-adjust					O	
	Replace						O
Flywheel brake pad (A types)	Check				O		
Fuel tank and filter	Clean					O(3)	
Fuel tube	Check	Every 2 years (Replace if necessary)(3)					
Valve clearance	Check-adjust					O(3)	
Combustion chamber	Clean	After every 200 hours(3)					

TROUBLE SHOOTING

ENGINE WILL NOT START	**Possible Cause**	**Correction**
1.Check fuel.	Out of fuel.	Refuel
	Bad fuel;engine stored without treating or draining gasoline, of refueled with bad gasoline	Drain the fuel tank and carburetor. Refuel with fresh gasoline.
2.Remove and inspect spark plug.	Spark plug faulty, fouled, or improperly gapped.	Replace the spark plug.
	Spark plug wet with fuel (flooded engine).	Dry and reintall spark plug.
3.Take engine to an authorized our servicing dealer, or refer to shop manual.	Fuel filter clogged, carburetor malfunction, ignition malfunction, valves stuck, etc.	Replace or repair fulty components as necessary.
4. Push the prime button	In cold condition	Push the prime button.

ENGINE LACKS POWER	Possible Cause	Correction
1.check air cleaner	Air cleaner elements clogged.	Clean or replace air cleaner elements.
2. Check fuel	Bad fuel;engine stored without treating or draining gasoline, of refueled with bad gasoline.	Drain the fuel tank and carburetor. Refuel with fresh gasoline.
3.Take engine to an authorized our servicing dealer, or refer to shop manual.	Fuel filter clogged,carburetor malfunction, ignition malfunction, valves stuck, etc.	Replace or repair faulty components as necessary.

Tune up Specifications

ITEM	SPECIFICATION	MAINTENANCE
Spark plug gap	0.028-0.031 in(0.7-0.8 mm)	Refer to user manual.
Valve clearance (cold)	IN:0.06±0.02mm EX;0.08±0.02mm	See your authorized dealer
Other specificaions	No other adjustments needed.	

STORAGE

The same petrol must not remain in the tank for more than one month.

Thoroughly clean the mower and store it indoors in a dry place.

THE ENVIRONMENT

In order to protect the environment, we recommend that the following points should be given special consideration:

- Always use pure unleaded petrol.
- Always use a funnel and/or a petrol can with a level control to avoid spillage when refilling the fuel tank.
- Do not fill the fuel tank completely.
- Do not overfill with engine oil.
- When changing the oil,ensure that all the used oil is collected. Avoid spillage .Take the used oil to a recycling unit.
- Do not dispose of used oil filter in a rubbish bin. Take it to a recycling unit.
- Replace the silencer if faulty. When carrying out repairs, always use original spare parts.
- Always seek professional help when the carburetor requires adjustment.
- Clean the air filter according to directions.
- When,after many years of service, your machine needs to be replaced or is no longer required, we recommend that the machine is returned to you distributor for recycling.

SERVICING

Genuine spare parts are supplied by service workshops and by many dealers. We recommend that you take the machine to an authorised service station for annual servicing, maintenance and inspection of safety equipment. For service and spare parts, please contact the dealer where the machine was purchased.

DECLARATION CE OF CONFORMITY

To the provisions of Council Directives

2006/42/EC “Machinery Directive (MD)”
2014/30/EU “Electromagnetic Compatibility Directive (EMC)”

The undersigned, hereby certifies that the units described below
Lawnmower(Lawnmower, powered by Gasoline)
Models: S421-T6, S421V-T6, M510-T6, M510I-1-T6, S511VHY-T6
Models: S461-BS450E, S461VHY-BS450E, S511VHY-BS625EB, S531VHY-BS675EXI

These gasoline lawnmowers are designed for cutting the grass from lawn for domestic use.

is in conformity with the following EC directives and European standards.

2006/42/EC “Machinery Directive (MD)”
2014/30/EU “Electromagnetic Compatibility Directive (EMC)”
2000/14/EC, 2005/88/EC Annex VI - Noise Emission in the Environment by Equipment for Use Outdoors Directive.

EN ISO 5395-1:2013+A1
EN ISO 5395-2:2013+A1+A2
Afps GS 2014:01
EN ISO 14982:2009
EN ISO 3744:1995
ISO 11094:1991

Responsible persons:
Company: Ningbo NGP Industry Co., Ltd.
Adress: NO 88，LANE 666 JINSHAN ROAD
C ZONE JIANGBEI INVESTMENT
CENTER., Ningbo 315020 P.R. China,
Name, surname: Lu Demeng
Position: General Manager
Signature: _____
Date: _____2020-08-31_____

Stamps:

VEJAPJOVĖS
SAVININKO VADOVAS
(Originalios instrukcijos vertimas)

2,45 kW benzininis variklis
501 mm PJOVIMO PLOTIS
MODELIS: ☐ **VEJAPJOVĖ S511Y-BS625EB**
☐ **VEJAPJOVĖ S511VY-BS625EB**
☐ **VEJAPJOVĖ S511HY-BS625EB**
☐ **VEJAPJOVĖ S511VHY-BS625EB**

SAUGA
DARBAS SU ĮRENGINIU
SURINKIMAS
TECHNINĖ PRIEŽIŪRA

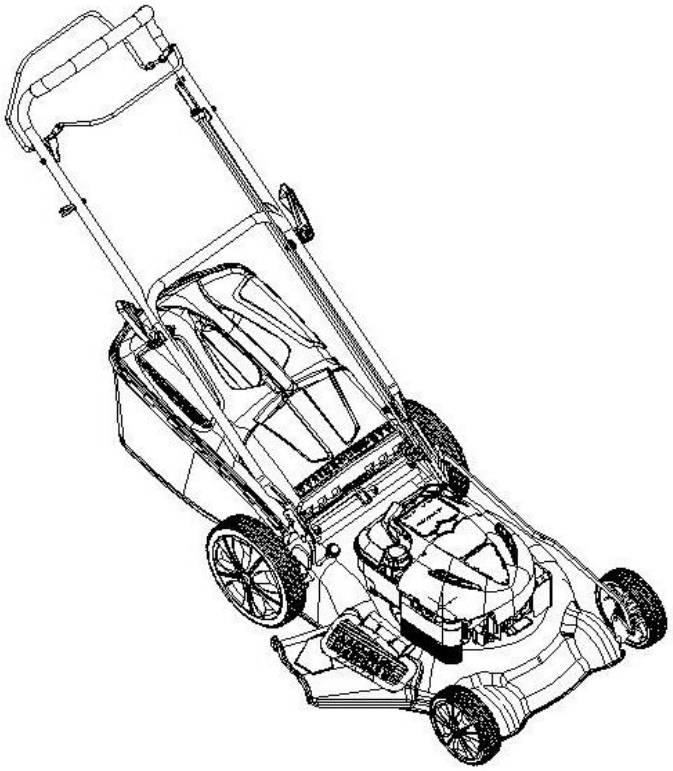

www.tuv.com
ID 1000000000

DĖMESIO.

Prieš pradėdami darbą su šiuo įrenginiu, perskaitykite ir laikykitės visų saugos taisyklių ir nurodymų.
Įrenginys skirtas tik buitiniam naudojimui.
Įrenginys neskirtas komerciniam naudojimui.
Nepertraukiamas darbo laikas 30 minučių. Po to reikia daryti 5 - 10min pertraukas.

Dėkojame, kad įsigijote šią vejapjovę su benzininiu varikliu.

Tam, kad dirbdami su savo vejapjove pasiektumėte geriausių rezultatų, prieš ją naudodami atidžiai perskaitykite visą šią saugos ir naudojimo instrukciją.

TURINYS

Gaminio specifikacija..... 1
Saugos taisyklės 2
Surinkimas / paruošimas darbui.....3
Darbas įrenginiu 4
Techninė priežiūra..... 5
Techninės priežiūros planas 10
Gedimų nustatymas 10
Sandėliavimas 11
Techninis aptarnavimas..... 12

GAMINIO SPECIFIKACIJA

Modelio numeris

S511Y-BS625EB stumiama

S511VY-BS625EB savaeigė

S511HY-BS625EB dideli ratai, stumiama

S511VHY-BS625EB dideli ratai, savaeigė

Benzininis variklis	2,45 kW
Variklio sūkių skaičius	2800/min
Pjovimo plotis	501 mm
Reguliuojamas pjovimo aukštis	25–75 mm
Žolės surinkimo talpa	60 L
Garso slėgio lygis	82,4 dB (A) (K = 2,5)
Garso galios lygis	93,7dB(A) （K=0,53）
Garantuotas garso galios lygis	98dB(A)
Didžiausia vibracijos vertė	6.000 m/s² （K=1.5）

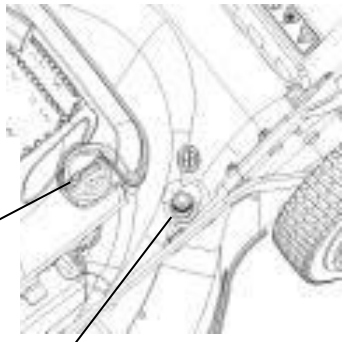

Mokymas

a) Atidžiai perskaitykite nurodymus, kad susipažintumėte su valdymo įtaisais ir žinotumėte, kaip tinkamai naudoti įrenginį.

b) Niekada neleiskite vejapjove naudotis vaikams arba su šia instrukcija nesusipažinusiems asmenims. Vietiniai teisės aktai gali nustatyti naudotojo amžiaus apribojimus.

c) Nepjaukite žolės, jei netoliese yra žmonių (ypač vaikų) arba gyvūnų.

d) Atminkite, kad operatorius arba naudotojas yra atsakingas už nelaimingus atsitikimus arba žalą, padarytą kitiems asmenims ar jų turtui.

<u>Pasiruošimas darbui</u>

a) Pjaudami veją visuomet avėkite uždarą avalynę ir mūvėkite ilgas kelnes. Nedirbkite su įrenginiu basomis kojomis arba avėdami atvirus sandalus.

b) Kruopščiai patikrinkite teritoriją, kurioje įranga bus naudojama, ir pašalinkite visus daiktus, kuriuos gali užkliudyti įrenginys.

c) ĮSPĖJIMAS. Benzinas yra labai degus.

- **Degalus laikykite tik tam skirtuose induose;**
- **degalų papildykite tik lauke ir pildami degalus nerūkykite;**
- **degalų papildykite prieš užvesdami variklį. Niekuomet nenuimkite degalų bako dangtelio ir nepilkite benzino, jeigu variklis veikia arba yra įkaitęs;**
- **jeigu benzinas išsiliejo, nebandykite užvesti variklio, bet perstumkite įrenginį į kitą vietą ir stenkitės, kad išsiliejimo vietoje neatsirastų jokio ugnies šaltinio, kol išsisklaidys benzino garai;**
- **visuomet saugiai pakeiskite degalų baką ir dangtelį.**

d) Pakeiskite sugedusius duslintuvus.

e) Prieš pradėdami darbą visuomet apžiūrėkite įrenginį – ar geležtės, jas prilaikantys varžtai bei pjovimo mechanizmas nenusidėvėję ir nepažeisti. Pakeiskite visą pažeistų peilių ir varžtų komplektą.

Darbas įrenginiu

a) Nelaikykite įjungto variklio uždaroje erdvėje, kurioje gali susikaupti nuodingi anglies viendeginio garai.
b) Dirbkite tik dienos šviesoje arba esant geram dirbtiniam apšvietimui.
c) Jeigu įmanoma, nedirbkite su įrenginiu, kai žolė šlapia.
d) Tvirtai stovėkite nuokalnėse.
e) Dirbdami vaikščiokite ir niekuomet nebėkite.
f) Dirbdami su ratinėmis rotorinėmis mašinomis, pjaukite tik skersai šlaito, o ne aukštyn ir žemyn.
g) Būkite itin atsargūs įkalnėje keisdami pjovimo kryptį.
h) Nešienaukite ant pernelyg stataus šlaito.
i) Būkite labai atsargūs apgręždami vejapjovę arba traukdami ją į save.
j) Sustabdykite pjovimo mechanizmą, jeigu vejapjovę reikia pakreipti, kad ją būtų galima perkelti per kokį nors kitą paviršiaus objektą, išskyrus žolę, arba išveždami vejapjovę iš teritorijos, kurioje buvo šienaujama.
k) Niekuomet nenaudokite vejapjovės, kurios apsaugai sugedę arba kurioje nėra tokių saugos įtaisų kaip kreiptuvai ir (arba) žolės surinktuvai.
l) Nekeiskite variklio reguliatoriaus nustatymų ir neviršykite variklio apsukų.
m) Prieš užvesdami variklį atjunkite peilių ir pavaros sankabas.
n) Užvesdami arba įjungdami variklį atidžiai laikykitės instrukcijų ir žiūrėkite, kad kojos būtų atokiau nuo peilių.
o) Nepakreipkite vejapjovės užvesdami arba paleisdami variklį, išskyrus atvejus, kai užvedant būtina

pakreipti. Šiuo atveju nekreipkite daugiau negu būtina, ir pakelkite tik tą dalį, kuri yra toliau nuo operatoriaus.

p) Neužveskite variklio, jeigu stovite prieš išmetimo vamzdį.

q) Nedėkite rankų ar kojų šalia arba po besisukančiomis dalimis. Išmetimo vamzdžio anga visuomet turi būti neužsikimšusi.

r) Nekelkite ir neperneškite vejapjovės, jeigu veikia jos variklis.

s) Išjunkite variklį ir atjunkite uždegimo žvakės laidą:

- **prieš valydami arba atkimšdami išmetamąjį vamzdį;**
- **prieš tikrindami, valydami arba atlikdami kokius nors darbus su vejapjove;**
- **jeigu vejapjovė užkliudė pašalinį objektą – patikrinkite ar ji nepažeista ir atlikite būtinus remonto veiksmus, prieš vėl pradėdami darbą;**
- **jeigu vejapjovė pradeda neįprastai vibruoti (patikrinkite nedelsdami);**

t) Išjunkite variklį:

- **kai paliekate vejapjovę neprižiūrimą;**
- **prieš papildydami degalų.**

u) Sumažinkite droselinio reguliatoriaus nustatymus variklio išjungimo metu, o jeigu variklyje įtaisytas uždarymo vožtuvas, baigę šienauti išjunkite degalų tiekimą.

Techninė priežiūra ir saugojimas

a) Visos veržlės, varžtai ir sraigtai turi būti tvirtai užveržti, kad su įrenginiu galima būtų saugiai dirbti.

b) Jeigu bake yra benzino, įrenginio niekuomet nelaikykite pastate, kuriame jo garus gali pasiekti atvira liepsna ir kibirkštys.

c) Prieš padėdami įrenginį saugoti į uždarą erdvę, leiskite varikliui atvėsti.

d) Kad sumažintumėte gaisro pavojų, žiūrėkite, kad variklyje, duslintuve, akumuliatorių skyriuje ir benzino saugojimo vietoje nebūtų žolės, lapų ar tepalo likučių.

e) Saugos tikslais pakeiskite nusidėvėjusias ar apgadintas dalis.

f) Jei iš bako reikia išleisti degalus, atlikite tai lauke.

SIMBOLIAI

Ant įrenginio galite rasti toliau pateiktus simbolius, kurie primins jums, kad dirbdami su įrenginiu turite būti atidūs ir dėmesingi. Simbolių reikšmės:



Žr. naudotojo vadovą .



PAVOJUS. Besisukančios geležtės. Laikykite rankas ir kojas atokiau nuo angų, kai įrenginys veikia



Įspėjimas! Laikykite rankas ir kojas atokiau nuo pjovimo mechanizmo, kai įrenginys veikia.



Neleiskite šali būti pašaliniams.



Prieš pradėdami darbus su pjovimo įranga, išimkite uždegimo žvakę iš lizdo.



Įspėjimas! Prieš pradėdami bet kokius remonto darbus, atjunkite uždegimo žvakės laidą nuo žvakės.



Pašalinkite objektus, kuriuos gali įsukti geležtės.



Įspėjimas! Dirbant su vejapjove, kiti asmenys turi laikytis saugiu atstumu.

SVARBU. Įrenginys gali nupjauti rankas ar kojas arba sviesti užkliudytus daiktus. Nesilaikant tolesnių saugos nurodymų galimi sunkūs sužalojimai ar mirtis.

ĮSPĖJIMAS. Kad išvengtumėte atsitiktinio paleidimo, nustatydami, gabendami, reguliuodami įrenginį arba atlikdami remonto darbus visuomet atjunkite uždegimo žvakės laidą.

ĮSPĖJIMAS. Variklio išmetamosiose dujose, kai kuriose jo sudedamosiose dalyse ir tam tikrose įrenginio dalyse gali susidaryti, arba jos gali išskirti chemines medžiagas, kurios sukelia vėžį, apsigimimus arba kitaip kenkia reprodukcijai.

DĖMESIO. Duslintuvas ir kitos variklio dalys įrenginio veikimo metu taip pat smarkiai įkaista ir išlieka karštos netgi išjungus variklį. Kad išvengtumėte sunkių nudegimų, nesilieskite prie šių vietų.

Lipdukas

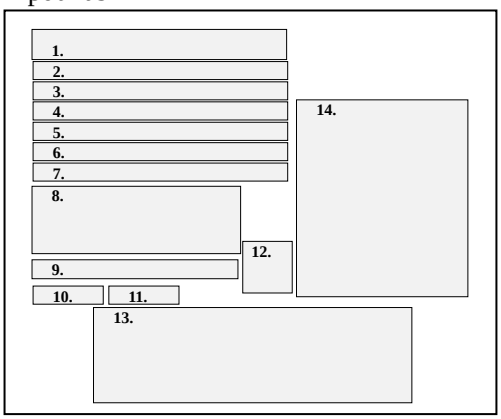

1. Benzininė vejapjovė
2. Modelio numeris
3. Variklio darbinis tūris
4. Galia
5. Variklio sūkių skaičius
6. Pjovimo plotis
7. Svoris
8. Gamintojas
9. Kilmės šalis - Kinija
10. Pagaminimo metai
11. Serijos numeris
12. CE simbolis
13. Sertifikavimo simbolis
14. Akustinės galios lygis

2. BENDROSIOS NAUDOJIMO IR SAUGOS TAISYKLĖS

- Atidžiai perskaitykite nurodymus, kad susipažintumėte su valdymo įtaisais ir žinotumėte, kaip tinkamai naudoti įrenginį.
-
- Nedėkite rankų ar kojų šalia arba po besisukančiomis dalimis. Išmetimo vamzdžio anga visuomet turi būti neužsikimšusi.
-
- Su įrenginiu leiskite dirbti tik atsakingiems asmenims, kurie yra susipažinę su saugos nurodymais.
- Kruopščiai patikrinkite teritoriją, kurioje įranga bus naudojama, ir pašalinkite visus daiktus, kuriuos gali užkliudyti įrenginys.
- Niekuomet nepjaukite žolės, jei netoliese yra žmonių (ypač vaikų) arba gyvūnų.
- Pjaudami veją visuomet avėkite uždarą avalynę ir mūvėkite ilgas kelnes. Nedirbkite su įrenginiu basomis kojomis arba avėdami atvirus sandalus.
- Netraukite vejapjovės atgal, nebent tai absoliučiai būtina. Prieš pjaudami atbuline kryptimi gerai apsidarykite.
- Niekuomet nenaudokite vejapjovės, kurios apsaugai sugedę arba kurioje nėra saugos įtaisų, tokių kaip kreiptuvai ir (arba) žolės surinktuvai.
- Naudokite tik gamintojo patvirtintus pagalbinius reikmenis.
- Sustabdykite ašmenis, jeigu kertate žvyruotas vietas, takelius ar kelius.
- Išjunkite variklį ir atjunkite uždegimo žvakės laidą:
  - prieš valydami ar atkimšdami išmetimo vamzdį;
  - prieš tikrindami, valydami vejapjovę ar atlikdami kokius nors darbus;
  - jeigu vejapjovė užkliudė pašalinį objektą, patikrinkite ar ji nepažeista ir atlikite būtinus remonto darbus, prieš vėl pradėdami darbą;
  - jeigu vejapjovė pradeda neįprastai vibruoti (patikrinkite nedelsdami).
- Išjunkite variklį ir prieš išimdami žolės surinktuvą palaukite, kol geležtės visiškai sustos.
- Dirbkite tik dienos šviesoje arba esant geram dirbtiniam apšvietimui.
- Nedirbkite su įrenginiu, jeigu esate apsvaigę nuo alkoholio arba narkotikų.
- Nešienaukite šlapios žolės. Kad nepaslystumėte, tvirtai laikykite rankeną ir eikite, o ne bėkite.

- Prieš užvesdami variklį atjunkite savaeigį mechanizmą.
- Pakeiskite sugedusius duslintuvus.
- Dirbdami su vejapjove visuomet dėvėkite apsauginius akinius arba antveidį su šoniniais skydeliais.
- Pašalinkite visas kliūtis, pavyzdžiui, akmenis, medžių šakas ir pan.
- Stebėkite angas, provėžas ar įdubas. Aukšta žolė gali paslėpti kliūtis.
- Nešienaukite prie stačių skardžių, griovių ar pylimų. Operatorius gali suklupti arba netekti pusiausvyros.
- Nepjaukite žolės ant pernelyg stataus šlaito.
- Atminkite, kad operatorius arba naudotojas yra atsakingas už nelaimingus atsitikimus arba žalą, padarytą kitiems asmenims ar jų turtui.

- Būkite budrūs ir išjunkite įrenginį, jeigu į teritoriją ateina vaikai.
- Dirbdami su ratinėmis rotorinėmis mašinomis pjaukite tik skersai šlaito, o ne aukštyn ir žemyn.
- Niekada neleiskite vejapjove naudotis vaikams arba su šia instrukcija nesusipažinusiems asmenims. Vietiniai teisės aktai gali nustatyti naudotojo amžiaus apribojimus.
- ĮSPĖJIMAS. Benzinas yra labai degus.
  - Degalus laikykite tik specialiai šiam tikslui skirtuose induose;
  - degalų papildykite tik lauke ir pildami degalus nerūkykite;
  - degalų papildykite prieš paleisdami variklį. Niekuomet nenuimkite degalų bako dangtelio ir nepilkite benzino, jeigu variklis veikia arba yra įkaitęs;
  - jeigu benzinas išsiliejo, nebandykite užvesti variklio, bet perstumkite įrenginį į kitą vietą ir stenkitės, kad išsiliejimo vietoje neatsirastų jokio ugnies šaltinio, kol išsisklaidys benzino garai;
  - visuomet saugiai pakeiskite degalų baką ir dangtelį.
- Prieš pradėdami darbą visuomet apžiūrėkite įrenginį, ar ašmenys, juos prilaikantys varžtai bei pjovimo mechanizmas nenusidėvėję ir nepažeisti. Pakeiskite visą pažeistų ašmenų ir varžtų komplektą.
- Nesielkite nerūpestingai su saugos įtaisais. Reguliariai tikrinkite tinkamą jų veikimą.
- Žiūrėkite, kad įrenginyje nesusidarytų žolės, lapų ar kitų šiukšlių sankaupos. Išvalykite išsiliejusią alyvą arba degalus. Prieš padėdami sandėliuoti įrenginį, leiskite jam atvėsti.
- Būkite itin atsargūs keisdami pjovimo kryptį ant šlaito.
- Niekada nebandykite koreguoti ratų aukščio, kai variklis (elektros variklis) veikia.
- Žolės surinktuvo dalys dėvisi, gali būti pažeistos arba pablogėti jų būklė, ir dėl to gali atsiverti judančios dalys, arba įrenginys gali užkliudyti ir sviesti objektus. Dažnai tikrinkite šias dalis ir prireikus pakeiskite jas gamintojo rekomenduojamomis dalimis.
- Vejapjovės geležtės yra aštrios ir gali įpjauti. Atlikdami peilių aptarnavimo darbus apvyniokite ašmenis arba mūvėkite pirštines ir būkite ypač atsargūs.
- Nekeiskite variklio reguliatoriaus nustatymų ir neviršykite variklio greičio.
- Būkite labai atsargūs apgręždami vejapjovę arba traukdami ją į save.
- Sustabdykite pjovimo mechanizmą, jeigu vejapjovę reikia pakreipti, kad ją būtų galima perkelti per kokį nors kitą paviršiaus objektą, išskyrus žolę, arba išveždami vejapjovę iš teritorijos, kurioje turi būti šienaujama.
- Prieš užvesdami variklį atjunkite geležtės ir pavaros sankabas.
- Užvesdami arba įjungdami variklį atidžiai laikykitės instrukcijų ir žiūrėkite, kad kojos būtų atokiau nuo peilių.
- Nepakreipkite vejapjovės užvesdami arba paleisdami variklį, išskyrus atvejus, kai užvedant būtina pakreipti. Šiuo atveju nepakreipkite daugiau, negu būtina, ir pakelkite tik tą dalį, kuri yra toliau nuo operatoriaus.
- Neužveskite variklio, jeigu stovite prieš išmetimo vamzdį.
- Nekelkite ir neperneškite vejapjovės, jeigu veikia jos variklis.
- Sumažinkite stabdžių nustatymus variklio išjungimo metu, o jeigu variklyje įtaisytas uždarymo vožtuvas, baigę šienauti išjunkite degalų tiekimą. Jeigu naudojate prikabinamą sėdynę, judėkite lėtai.

SURINKIMAS / PARUOŠIMAS DARBUI

Prieš surinkdami naują vejapjovę ir paruošdami ją darbui, perskaitykite visą šį vadovą.

SVARBU. Vejapjovė pristatoma **BE ALYVOS AR BENZINO** variklyje. Jūsų naujoji vejapjovė buvo sumontuota ir išbandyta gamykloje.

VEJAPJOVĖS IŠĖMIMAS IŠ DĖŽĖS

Išimkite vejapjovę iš dėžės ir atidžiai patikrinkite, ar nėra likusių laisvų dalių.

PRIEDŲ SUMONTAVIMAS

Ši vejapjovė su galiniu žolės surinktuvu pristatoma jau surinkta.

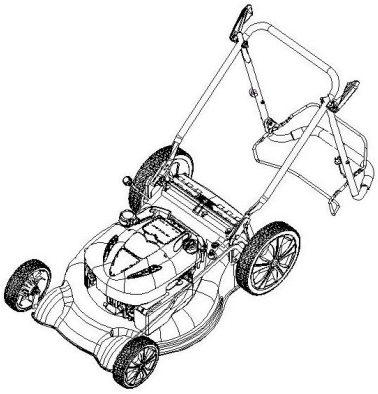

VEJAPJOVĖS NUSTATYMAS

SVARBU. Atsargiai nuleiskite rankeną, kad nenugnybtumėte ar nepažeistumėte valdymo kabelių.

1. Pakelkite rankenas tol, kol apatinė rankenos dalis užsifiksuos pjovimo padėtyje.
2. Nuimkite apsauginę medžiagą, uždėkite viršutinę rankenos dalį ant apatinės rankenos ir priveržkite sukamąsias rankenėles.
3. Nuimkite nuo rankenos apsauginę medžiagą, kuri operatoriaus strypą laiko prie viršutinės rankenos.
4. Šoninio išleidimo funkcija: sumontuokite šoninio išleidimo dangtelį (1 pav.).
   Tik mulčiavimui: nuimkite šoninio išleidimo dangtelį (2 pav.).

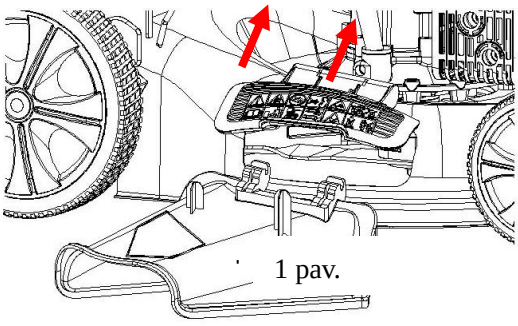

1 pav.

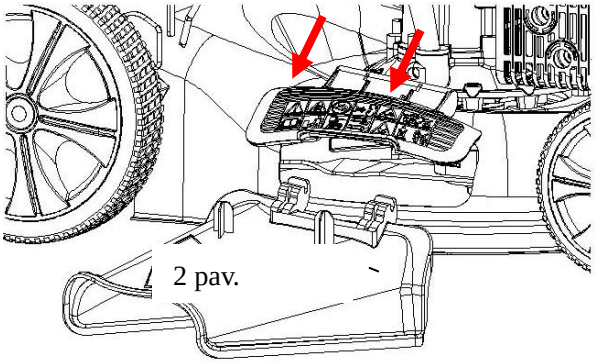

2 pav.

Darbas įrenginiu

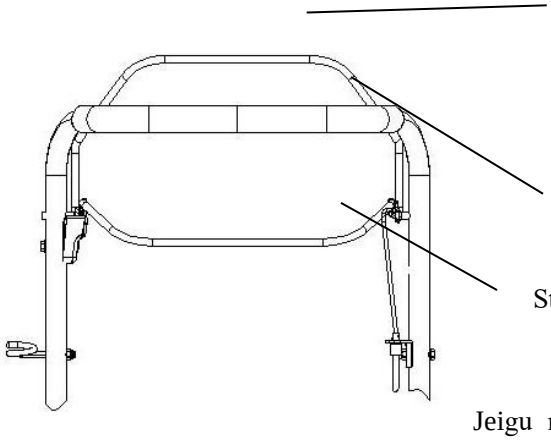

Jeigu norite užvesti variklį, stabdžių svirtis turi laikoma prispausta prie rankenos. Atleiskite ją, jeigu norite išjungti variklį.

Starterio rankena naudojama variklio užvedimui,

Pavaros valdymo svirtis (modeliuose S511VY-BS625EB ir S511VHY-BS625EB) naudojama įjungti savaeigių vejapjovių judėjimui pirmyn.

VEJAPJOVĖS VARIKLIO APSUKOS

Variklio apsukos gamykloje sureguliuotos taip, kad našumas būtų optimalus. Jų reguliuoti nebereikia.

PAVAROS VALDYMAS (modelis: S511VY-BS625EB ir S511VHY-BS625EB)

- Savaeigė vejapjovė valdoma laikant nuspaustą operatoriaus svirtį iki rankenos ir stumiant pavaros valdymo svirtį pirmyn, kol ji užsifiksuos. Tada svirtį reikia atleisti.
- Vejapjovė nebejudės į priekį atleidus operatoriaus svirtį.

Norėdami, kad vejapjovė nebejudėtų pirmyn neišjungus variklio, šiek tiek atleiskite operatoriaus svirtį, kol atsijungs pavaros valdiklis. Laikydami operatoriaus svirtį nuspaustą, galėsite toliau judėti bei variklio pagalbos.

PJOVIMO AUKŠČIO REGULIAVIMAS

Jeigu norite pjauti žolę žemiau, pakelkite ratus, o jei aukščiau – nuleiskite. Pjovimo aukštį galite reguliuoti pagal savo poreikius. Daugumai vejų tinkamiausia vidurinė padėtis.

PRIEŠ UŽVESDAMI VARIKLĮ ĮPILKITE ALYVOS

Kiekvieną kartą prieš dirbdami su įrenginiu patikrinkite alyvos lygį ir, jeigu reikia, papildykite SAE30 variklių alyvos iki **500 ml**.

ALYVOS ĮPYLIMO ANGOS DANGTELIS / MATUOKLIS

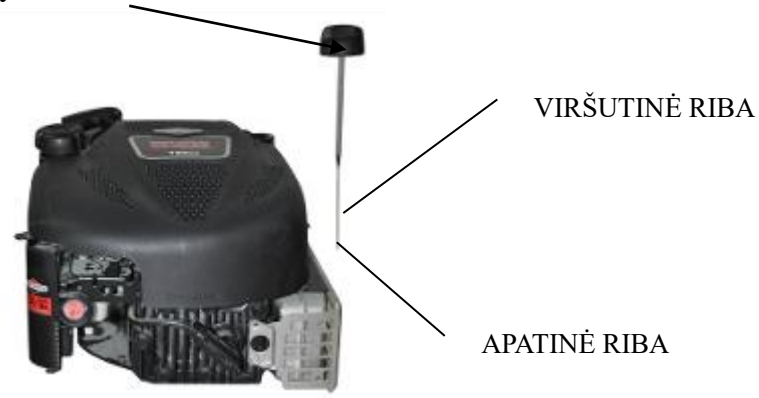

Vejapjovė pristatoma be benzino ir alyvos. Informacijos apie tai, kokios rūšies ir markės alyvą naudoti, raiste šio vadovo dalyje „VARIKLIS“ skyrelyje „Techninė priežiūra“.

⚠ **DĖMESIO.** NEPERPILDYKITE variklio alyva, nes paleidimo metu iš duslintuvo veršis daug dūmų.

1. Įsitikinkite, kad vejapjovė stovi lygiai.
2. Iš alyvos įpylimo snapelio išimkite alyvos lygio matuoklį.
3. Įstatykite ir priveržkite matuoklį.

SVARBU.

- Alyvos lygį tikrinkite kaskart prieš naudodami įrenginį. Jei reikia, papildykite alyvos. Įpilkite iki matuoklio linijos „Pilna“.
- Keiskite alyvą kas 25 eksploatavimo valandas arba kiekvieną sezoną. Jums gali prireikti dažniau keisti alyvą, jeigu dirbate aplinkoje, kurioje daug dulkių ir nešvarumų. Žr. šio vadovo dalį „VARIKLIO ALYVOS KEITIMAS“ skyrelyje „Techninė priežiūra“.

BENZINO PAPILDYMAS

- Pripilkite degalų iki bako kaklelio apačios. Neperpildykite. Naudokite šviežią, švarų įprastą bešvinį benziną. Nemaišykite alyvos su benzinu. Benzino pirkite tiek, kiek galine sunaudoti per 30 dienų, kad būtų užtikrintas jo šviežumas.

⚠ **DĖMESIO.** Visuomet išvalykite išsiliejusį benziną arba alyvą. Nelaikykite, nepilkite ir nenaudokite benzino šalia atviros ugnies.



DĖMESIO. Su alkoholiu sumaišyti degalai (taip vadinamas benzinas su alkoholiu: etanoliu arba metanoliu) gali pritraukti drėgmę, dėl kurios laikymo metu susidaro rūgštys. Saugojimo metu rūgštinės dujos gali sugadinti variklio kuro sistemą. Kad išvengtumėte variklio problemų, kuro sistemą turite visiškai ištuštinti prieš padėdami įrenginį saugoti 30 dienų ar ilgesniam laikotarpiui. Ištuštinkite baką, užveskite variklį ir leiskite jam veikti tol, kol degalų linijos ir karbiuratorius ištuštės. Kitą sezoną naudokite šviežius degalus. Daugiau informacijos rasite skyrelyje „Laikymo instrukcijos“.

Niekuomet nepilkite varikliui ar karbiuratoriui skirtų valiklių į degalų baką, nes galite nepataisomai sugadinti įrangą.

VARIKLIO UŽVEDIMAS

Prieš užvesdami variklį įsitikinkite, kad žvakėje ir įrenginyje yra pakankamai alyvos ir benzino.

PASTABA. Dėl apsauginės variklio dangos pirmą kartą naudojant įrenginį gali susidaryti šiek tiek dūmų – tai normalu.

Nuspauskite operatoriaus strypą iki rankenos ir staigiai truktelėkite starterio rankeną. Neleiskite starterio lynui vėl susisukti.

PASTABA. Šaltomis oro sąlygoms prieš traukiant starterio lyną gali tekti paspausti ant oro filtro esantį užpildymo mygtuką (žr. 1 lentelę).

Kad būtų lengviau užvesti, su oru turi susimaišyti daugiau kuro. Paspaudus užpildymo mygtuką, kuras iš karbiuratoriaus bus pumpuojamas tiesiai į degimo kamerą.

Užpildymas reikalingas tik naudojant variklį šaltomis sąlygomis

Temperatūra	Paspaudimo kartai
<0℃	2~3
0℃~10℃	1~2
10℃~20℃	0~1
>20℃	0

1 lentelė

PASTABA. Jeigu oras šaltas, užpildymo veiksmus gali tekti pakartoti.

VARIKLIO SUSTABDYMAS

- Norėdami sustabdyti variklį, atleiskite operatoriaus strypą.

ĮSPĖJIMAS. Užgesinus variklį, geležtės suksis dar kelias sekundes. Jeigu vejapjovė bus paliekama be priežiūros, nuimkite uždegimo žvagės dangtelį.

PATARIMAI DĖL PJOVIMO

- Esant tam tikroms sąlygoms, pavyzdžiui, jeigu žolė labai aukšta, gali prireikti padidinti pjovimo aukštį, kad būtų lengviau stumti, ir taip variklis būtų apsaugotas nuo perkrovos bei neliktų nenušienautų lopinėlių. Taip pat gali tekti sumažinti judėjimo greitį ir (arba) dar kartą nušienauti visą teritoriją.
- Jeigu pjovimo sąlygos labai sudėtingos, sumažinkite pjovimo plotį, iš dalies užvažiuodami ant jau nupjautos zonos, ir šienaukite lėtai.
- Žolės surinktuvo poras gali užkimšti purvas ir dulkės, ir surinktuvas surinks mažiau žolės. Norėdami to išvengti, reguliariai plaukite surinktuvą vandens srove iš žarnos ir prieš naudodami išdžiovinkite.

- Viršutinė dalis ties starteriu turi būti švari, ir joje negali būti žolės likučių ar nuopjovų. Tai leis cirkuliuoti orui ir užtikrinti ilgesnį variklio tarnavimo laiką.

TECHNINĖ PRIEŽIŪRA

SVARBU. Siekiant ilgą laiką išlaikyti pradinį įrenginio našumą ir reikiamą saugos lygį būtina reguliariai atlikti kruopščią techninę priežiūrą.

1) Visos veržlės, varžtai ir sraigtai turi būti tvirtai užveržti, kad su įrenginiu galima būtų saugiai dirbti. Saugai ir tinkamam veikimui užtikrinti būtina reguliari techninė priežiūra.

2) Jeigu įrenginio bake yra degalų, niekuomet nelaikykite pastate, kuriame degalų garus gali pasiekti atvira liepsna, kibirkštys arba ypatingas karštis.

3) Prieš padėdami įrenginį saugoti uždaroje erdvėje, leiskite varikliui atvėsti.

4) Kad sumažintumėte gaisro pavojų, žiūrėkite, kad variklyje, duslintuve, akumuliatorių skyriuje ir benzino saugojimo vietoje nebūtų žolės, lapų ar tepalo likučių. Patalpose nelaikykite talpyklų su nupjauta žole.

5) Kad užtikrintumėte saugą, nenaudokite įrenginio, kurio dalys nusidėvėjusios arba apgadintos. Dalis reikia pakeisti, o ne remontuoti. Naudokite originalias atsargines dalis (ant peilių visuomet turi būti įspaustas simbolis). Ne tos pačios kokybės dalys gali sugadinti įrenginį ir kelti pavojų jūsų saugumui.

6) Jeigu iš bako reikia išleisti kurą, tai turi būti daroma lauke ir tada, kai variklis šaltas.

7) Nuimdami ir išmontuodami geležtes mūvėkite tvirtas darbines pirštines.

8) Pagalandę patikrinkite peilių pusiausvyrą.

9) Dažnai tikrinkite, ar savaiminio uždarymo apsaugas ir žolės surinktuvas nesusidėvėjo ir ar nepablogėjo jų būklė.

10) Jeigu įrenginį reikia krauti, gabenti ar pakreipti, laikykitės toliau išdėstytų reikalavimų:

- mūvėkite tvirtas darbines pirštines;
- įrenginį laikykite tose vietose, kuriose galima jį saugiau suimti, atsižvelgdami į svorį ir svorio paskirstymą.

VALYMAS

Po kiekvieno pjovimo kruopščiai perplaukite įrenginį vandeniu, pašalinkite važiuoklėje susikaupusius žolės likučius ir purvą, kad jie neišdžiūtų ir nebūtų sunku paleisti kitą kartą.

Dažai, kuriais padengta vidinė važiuoklės dalis, laikui bėgant gali nusilupti dėl to, kad į juos trinasi nupjauta žolė. Tokiu atveju nedelsdami padenkite tokias vietas rūdims atspariais dažais, kad užkirstumėte kelią rūdžių susidarymui ir metalo korozijai.

Nuimkite transmisijos korpusą, atsukdami varžtus, ir kartą arba du kartus per metus šepečiu arba suspaustu oru nuvalykite transmisijos ir pavaros dirželius.

Po kiekvieno sezono reikia iš vidaus išvalyti ratus. Nuimkite abu ratus. Šepečiu ar suslėgtu oru išvalykite krumpliaratį ir ratlankį nuo žolės ar nešvarumų.

PEILIŲ KEITIMAS

Jeigu norite pakeisti geležtę, atlaisvinkite varžtą.

Prieš nuimdami geležtę ištuštinkite alyvos baką.



40 MnB
70130360
S511Y-BS625EB
S511VY-BS625EB
S511HY-BS625EB
S511VHY-BS625EB

Vėl įdėkite geležtę taip, kaip parodyta. Tinkamai priveržkite varžtą. Priveržimo sąsūkos momentas: 45 Nm. Keičiant geležtę reikia pakeisti ir geležtės tvirtinimo varžtą

ALYVOS KEITIMAS

1. Leiskite varikliui veikti, kol jis sustos ir šiek tiek atvės.
2. Atjunkite uždegimo žvakės laidą ir padėkite atokiau nuo uždegimo žvakės.
3. Kol variklis dar šiltas, išimkite alyvos išleidimo kamštį (A). Išleiskite alyvą į tinkamą indą (12 pav.).
4. Prieš vėl įdėdami alyvos kamštį gerai jį nuvalykite.
5. Padėkite variklį lygioje vietoje. Išimkite alyvos lygio matuoklį. Papildykite naujos alyvos apie 0,3 l. Pilkite lėtai, kol pasieksite viršutinę ribą ant lygio matuoklio. Neperpildykite.
6. Grąžinkite matuoklį į vietą.

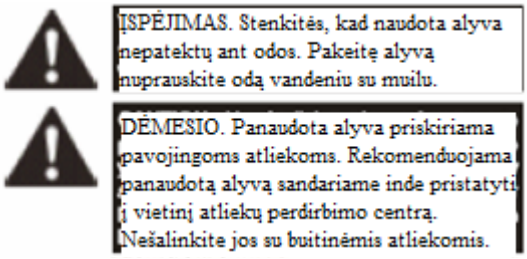



Uždegimo žvakė

Kai variklis atvės, išimkite uždegimo žvakę ir nuvalykite ją vieliniu šepečiu. Tarpamačiu nustatykite 0,75 mm (0,030 col.) tarpelį. Vėl įstatykite uždegimo žvakę, tik per smarkiai jos nepriveržkite.



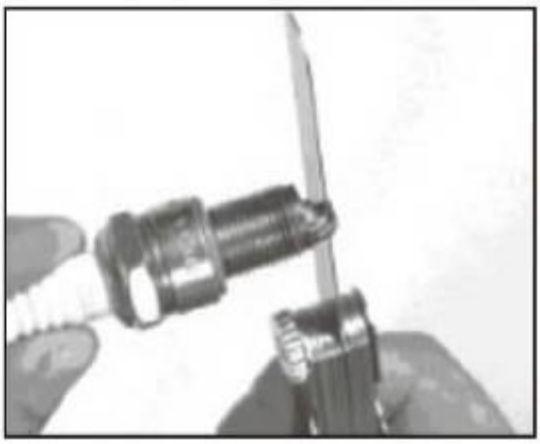

Oro filtras

Nuimkite oro filtro dangtelį ir išimkite porėtą jo elementą. Pakeiskite oro filtro dangtelį stengdamiesi, kad į oro įsiurbimo angą nepatektų pašalinių objektų.

POPIERINIS ELEMENTAS

ORO FILTRO DANGTELIS



KURO IŠLEIDIMAS IŠ KURO BAKO IR KARBIURATORIAUS

1. Padėkite benzinui tinkamą talpą po karbiuratoriumi ir naudokite piltuvą, kad nepralietumėte kuro.
2. Išsukite išleidimo varžtą ir perstumkite kuro vožtuvo svirtį į padėtį ON (įjungta).
3. Kai visas kuras išteka į indą, įsukite išleidimo varžtą ir poveržlę. Tvirtai priveržkite išleidimo varžtą.

PLŪDURO INDAS

IŠLEIDIMO VARŽTAS



TECHNINĖS PRIEŽIŪROS PLANAS

REGULIARIAI ATLIEKAMŲ PRIEŽIŪROS DARBŲ PERIODAS (4) DALIS Atlikite kiekvieną nurodytą mėnesį arba po atitinkamo veikimo valandų skaičiaus, atsižvelgiant į tai, kas įvyks pirmiau.		Prieš kiekvieną naudojimą	Pirmąjį mėnesį arba po 5 val.	Kas 3 mėn. arba 25 val.	Kas 6 mėn. arba 50 val.	Kasmet arba kas 100 val.	Kas dvejus metus arba 250 val.
Variklio alyva	Patikrinti	O					
	Pakeisti		O		O (2)		
Oro filtras	Patikrinti	O					
	Pakeisti			O			
Uždegimo žvakė	Tikrinti, reguliuoti					O	
	Pakeisti						O
Smagratis, stabdžių trinkelės (A tipo)	Patikrinti				O		
Kuro bakas ir filtras	Išvalyti					O (3)	
Kuro vamzdis	Patikrinti	Kas 2 metus (jei reikia, pakeiskite) (3)					
Vožtuvų tarpelis	Tikrinti, reguliuoti					O (3)	
Degimo kamera	Išvalyti	Po kiekvienų 200 veikimo val. (3)					

GEDIMŲ ŠALINIMAS

VARIKLIS NEUŽSIVEDA	Galima priežastis	Taisomieji veiksmai
1. Patikrinkite kurą.	Pasibaigė kuras.	Įpilkite kuro.
	Netinkamas kuras, variklis buvo laikomas neapdorojus arba neišleidus benzino, arba buvo įpiltas netinkamas benzinas.	Išleiskite kurą iš bako ir karbiuratoriaus. Įpilkite šviežio benzino.
2. Išsukite ir patikrinkite uždegimo žvakę.	Uždegimo žvakė sugedusi, apdegusi arba netinkamas tarpelis.	Pakeiskite uždegimo žvakę
	Žvakė šlapia nuo kuro (užsiurbtas variklis).	Išdžiovinkite ir įsukite uždegimo žvakę.
3. Perduokite variklį mūsų įgaliotajam aptarnavimo atstovui arba žr. gamintojo instrukciją.	Užsikimšęs kuro filtras, karbiuratoriaus gedimas, uždegimo gedimas, įstrigę vožtuvai ir pan.	Pakeiskite arba suremontuokite sugedusias dalis.
4. Paspauskite paleidimo mygtuką	Jeigu variklis šaltas	Paspauskite paleidimo mygtuką.

NEPAKANKAMA VARIKLIO GALIA	Galima priežastis	Taisomieji veiksmai
1. Patikrinkite oro filtrą.	Užsikimšę oro filtro elementai.	Išvalykite arba pakeiskite oro filtro elementus.
2. Patikrinkite kurą.	Netinkamas kuras, variklis buvo laikomas neapdorojus arba neišleidus benzino, arba buvo įpiltas netinkamas benzinas.	Išleiskite kurą iš bako ir karbiuratoriaus. Įpilkite šviežio benzino.
3. Perduokite variklį mūsų įgaliotajam aptarnavimo atstovui arba žr. gamintojo instrukciją.	Užsikimšęs kuro filtras, karbiuratoriaus gedimas, uždegimo gedimas, įstrigę vožtuvai ir pan.	Pakeiskite arba suremontuokite sugedusias dalis.

Derinimo specifikacijos

DALIS	SPECIFIKACIJOS	TECHNINĖ PRIEŽIŪRA
Uždegimo žvakės tarpelis	0,028–0,031 col. (0,7–0,8 mm)	Žiūrėkite savininko vadovą
Vožtuvo tarpelis (šalto)	Vidinis: 0,06±0,02 mm Išorinis: 0,08±0,02 mm	Kreipkitės į įgaliotąjį atstovą.
Kitos specifikacijos	Daugiau reguliuoti nereikia.	

LAIKYMAS

Benzinas negali likti bake ilgiau nei vieną mėnesį.

Kruopščiai nuvalykite vejapjovę ir laikykite patalpoje, sausoje vietoje.

APLINKOS APSAUGA

Siekdami tausoti aplinką rekomenduojame, kad toliau išdėstytiems punktams būtų skiriamas ypatingas dėmesys.

- Visuomet naudokite švarų bešvinį benziną.
- Visada naudokite piltuvą ir (arba) benzino kanistrą su lygio valdymo galimybe, kad į baką pilamas kuras neišsilietų.
- Nepripildykite pilno kuro bako.
- Neperpildykite variklio alyvos.
- Keisdami alyvą užtikrinkite, kad surinkta visa naudota alyva. Venkite alyvos išsiliejimo. Panaudotą alyvą supilkite į perdirbimui skirtos alyvos talpą.
- Nešalinkite panaudoto alyvos filtro su buitinėmis atliekomis. Dėkite jį į perdirbimui skirtą talpą.
- Pakeiskite sugedusį duslintuvą. Atlikdami remonto darbus visuomet naudokite originalias atsargines dalis.
- Jeigu reikia reguliuoti karbiuratorių, visuomet kreipkitės į specialistus.
- Oro filtrą valykite laikydamiesi nurodymų.
- Kai po ilgų tarnybos metų jūsų įrenginį reiks pakeisti, arba jo jums nebereiks, rekomenduojame grąžinti įrenginį platintojui perdirbti.

TECHNINIS APTARNAVIMAS

Originalias atsargines dalis tiekia techninio aptarnavimo centrai ir daugelis prekybos atstovų. Rekomenduojame įrenginį kasmet pristatyti į įgaliotą techninio aptarnavimo punktą, kuriame būtų galima atlikti jo techninę priežiūrą, aptarnavimą bei patikrinti saugos įrangą. Dėl aptarnavimo ir atsarginių dalių kreipkitės į pardavėją, iš kurio įsigijote įrenginį.

ATITIKTIES DEKLARACIJA

Tarybos direktyvos nuostatai

2006/42/EB “Mašinų direktyvą (MD)”
2014/30/EB “EMC direktyvą (EMC)”

Pasirašydami deklaruojame, kad žemiau minimi įrenginiai
Vejapjovė (vejapjovės, su benzininiu varikliu)
Modeliai: S421-T6, S421V-T6, M510-T6, M510I-1-T6, S511VHY-T6
Modeliai: S461-BS450E, S461VHY-BS450E, S511VHY-BS625EB, S531VHY-BS675EXI

Šios benzininės vejapjovės yra sukurtos buitiniam naudojimui pjauti veją.

atitinka EB direktyvoms ir Europos standartams.

2006/42/EB “Mašinų direktyvą (MD)”
2014/30/EB “EMC direktyvą (EMC)”
2000/14/EB, 2005/88/EB Annex VI – Lauko sąlygomis naudojamos įrangos į aplinką skleidžiamo triukšmo direktyva.

EN ISO 5395-1:2013+A1
EN ISO 5395-2:2013+A1+A2
Afps GS 2014:01
EN ISO 14982:2009
EN ISO 3744:1995
ISO 11094:1991

Atsakingi asmenys:
Kompanija: Ningbo NGP Industry Co., Ltd.
Adresas: NO 88，LANE 666 JINSHAN ROAD
C ZONE JIANGBEI INVESTMENT
CENTER., Ningbo 315020 P.R. China,
Vardas, Pavardė: Lu Lemeng
Pareigos: General Manager
Parašas: _____
Data: _____2020-08-31_____

Antspaudas:

ZĀLES PĻĀVĒJA
ĪPAŠNIEKA
ROKASGRĀMATA
(oriģinālās instrukcijas tulkojums)

2,45 kW benzīna motors
501 mm PĻAUŠANAS PLATUMS
MODELIS: ☐ **ZĀLES PĻĀVĒJS S511Y-BS625EB**
☐ **ZĀLES PĻĀVĒJS S511VY-BS625EB**
☐ **ZĀLES PĻĀVĒJS S511HY-BS625EB**
☐ **ZĀLES PĻĀVĒJS S511VHY-BS625EB**

DROŠĪBA
DARBS AR IERĪCI
MONTĀŽA TEHNISKĀ APKOPE

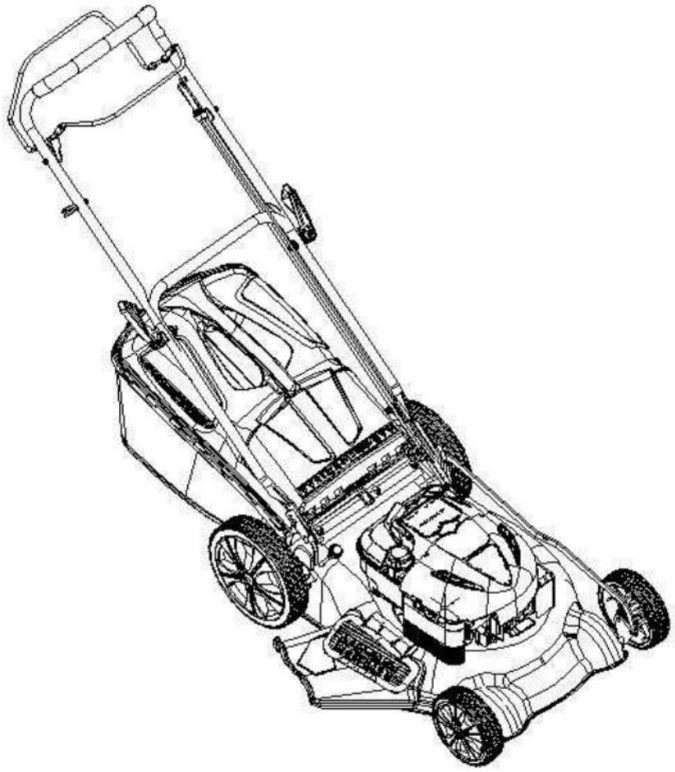

www.tuv.com
ID 1000000000

UZMANĪBU!
Pirms sākat darbu ar to ierīci izlasiet un ievērojiet visus drošības noteikumus un norādījumus.
Ierīce paredzēta tikai sadzīves lietošanai.
Ierīce nav paredzēta komerciālai lietošanai.
Nepārtrauktas darbības laiks – 30 minūtes. Pēc tam vajadzīgs 5–10 minūšu pārtraukums.

Pateicamies, ka iegādājāties šo zālēs pļāvēju ar benzīna dzinēju.

Lai, strādājot ar zāles pļāvēju, sasniegtu vislabākos rezultātus, pirms tā lietošanas uzmanīgi izlasiet visu šo drošības un lietošanas instrukciju.

SATURA RĀDĪTĀJS

Izstrādājuma specifikācija..... 1
Drošības noteikumi 2
Montāža / sagatavošana darbam 3
Darbs ar ierīci 4
stumjama Tehniskā apkope..... 5
pašgājējs Tehniskās apkopes plāns 10
2,45 kW Bojājumu konstatēšana 10
2800/min Glabāšana 11
Tehniskā apkalpošana.....12

IZSTRĀDĀJUMA SPECIFIKĀCIJA

Modeļa numurs	
S511Y-BS625EB	stumjams
S511VY-BS625EB	pašgājējs
S511HY-BS625EB	lieli riteņi,
S511VHY-BS625EB	lieli riteņi,
Benzīna	**dzinējs**
Dzinēja apgriezienu	**skaits**
Pļaušanas platums	501 mm
Regulējams pļaušanas augstums	25–75 mm
Zāles savācēja tilpums	60 L
Skaņas spiediena līmenis	82,4 dB (A) (K = 2,5)
Skaņas spiediena līmenis	93,7dB(A) （K=0,53）
Garantētais skaņas jaudas līmenis	98dB(A)
Lielākā vibrācijas vērtība	6,000 m/s$_2$ （K=1,5）

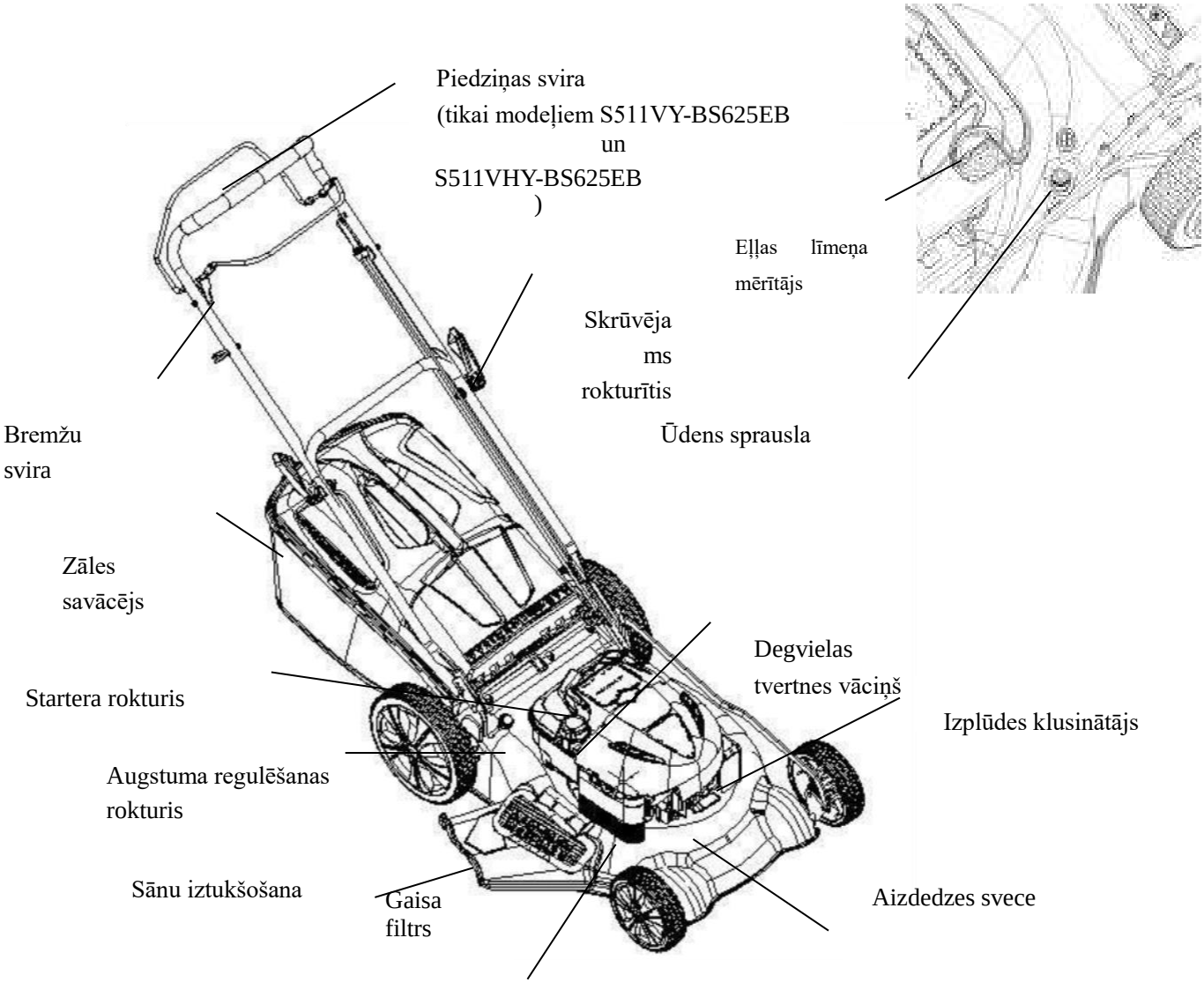

Apmācība

a) Uzmanīgi izlasiet norādījumus, lai iepazītos ar vadības mehānismiem un zinātu, kā pareizi lietot ierīci.

b) Nekad neļaujiet lietot zāles pļāvēju bērniem vai personām, kas nav iepazinušās ar šo instrukciju. Vietējie normatīvie akti var noteikt lietotāja vecuma ierobežojumus.

c) Nekad nepļaujiet zāli, ja tuvumā ir cilvēki (īpaši bērni) vai dzīvnieki.

d) Atcerieties, ka operators vai lietotājs atbild par nelaimes gadījumiem vai kaitējumu, kas nodarīts citām personām vai viņu mantai.

<u>Sagatavošanas darbi</u>

a) Pļaujot mauriņu, vienmēr valkājiet slēgtus apavus un garās bikses. Nestrādājiet ar ierīci basām kājām vai vaļējos apavos.

b) Uzmanīgi pārbaudiet teritoriju, kurā ierīce tiks lietota, un noņemiet visus priekšmetus, kas var pakļūt zem ierīces.

c) BRĪDINĀJUMS. Benzīns ir ļoti viegli uzliesmojošs.

- **Degvielu glabājiet tikai tai paredzētos traukos;**
- **degvielu papildiniet tikai ārā un, uzpildot degvielu, nesmēķējiet;**
- **degvielu papildiniet pirms dzinēja iedarbināšanas. Nekad nenoņemiet degvielas tvertnes vāciņu un nelejiet degvielu, ja dzinējs darbojas vai ir uzkarsis;**
- **ja benzīns izlīst, nemēģiniet iedarbināt dzinēju, bet pārvietojiet ierīci uz citu vietu un rūpējieties, lai izlīšanas vietā nerastos nekādi uguns avoti, līdz benzīna tvaiki izklīduši;**
- **vienmēr droši nomainiet degvielas tvertni un vāciņu.**

d) Nomainiet bojātos klusinātājus.

e) Pirms darba sākšanas vienmēr apskatiet ierīci – vai asmeņi, asmeņu skrūves un pļaušanas mehānisms nav nolietojies un bojāts. Nomainiet visus bojātos nažus un skrūvju komplektu.

Darbs ar ierīci

a) Nedarbiniet dzinēju slēgtā telpā, kurā var uzkrāties indīgie oglekļa monoksīda tvaiki.

b) Strādājiet tikai dienas gaismā vai labā mākslīgajā apgaismojumā. c) Ja iespējams, nestrādājiet ar ierīci, kad zāle ir slapja.

d) Stingri turieties nogāzēs.

e) Strādājot vienmēr ejiet, nekad neskrieniet.

f) Strādājot ar rotējošām mašīnām uz riteņiem, pļaujiet tikai šķērsām nogāzei, nevis augšup un lejup. g) Esiet ļoti uzmanīgi, mainot pļaušanas virzienu nogāzēs.

h) Nepļaujiet pārmērīgi stāvas nogāzes.

i) Esiet ļoti uzmanīgi, ja pagriežat zāles pļāvēju vai velkat to pret sevi.

j) Apturiet pļaušanas mehānismu, ja zāles pļāvējs jāsasver, lai varētu to pārcelt pāri kādam virsmas objektam, izņemot zāli, kā arī tad, ja zāles pļāvējs jāpārvieto uz teritoriju, kurā tiek pļauts, vai no tās.

k) Nekad nelietojiet zāles pļāvēju ar bojātiem aizsargiem vai bez drošības ierīcēm, tādām kā deflektori un (vai) zāles savācēji.

l) Nemainiet dzinēja regulatora iestatījumus un nepārsniedziet dzinēja apgriezienus. m) Pirms dzinēja iedarbināšanas atvienojiet asmeņu un piedziņas skavas.

n) Iedarbinot un izslēdzot dzinēju, rūpīgi ievērojiet instrukciju un rūpējieties, lai kājas būtu tālāk no nažiem.

o) Nesasveriet zāles pļāvēju, iedarbinot vai ieslēdzot dzinēju, izņemot gadījumus, kad no tā nevar

izvairīties. Šajā gadījumā nesasveriet vairāk nekā nepieciešams un paceliet tikai to daļu, kas ir tālāk no operatora.

p) Neiedarbiniet dzinēju, ja stāvat priekšā izlādes teknei.

q) Nebāziet rokas vai kājas pie rotējošajām daļām vai zem tām. Izlādes teknes atverei vienmēr jābūt nenosprostotai.

r) Neceliet un nenesiet zāles pļāvēju, kamēr dzinējs darbojas.

s) Izslēdziet dzinēju un atvienojiet aizdedzes sveces vadu:

- **pirms izlādes teknes tīrīšanas vai atbrīvošanas;**
- **pirms zāles pļāvēja pārbaudes, tīrīšanas vai jebkādu darbību veikšanas ar to;**
- **ja zāles pļāvējs ir aizķēris kādu objektu, pārbaudiet, vai tas nav bojāts, un veiciet nepieciešamos remonta darbus, pirms atsākat darbu;**
- **ja zāles pļāvējs sāk neierasti vibrēt (pārbaudiet nekavējoties);**

t) Izslēdziet dzinēju:

- **pirms atstājat zāles pļāvēju bez uzraudzības;**
- **pirms uzpildāt degvielu.**

u) Kamēr dzinējs ir izslēgts, samaziniet droseles uzstādījumus; ja dzinējā ir noslēgvārsts, pēc pļaušanas izslēdziet degvielas padevi.

Tehniskā apkope un glabāšana

a) Visiem uzgriežņiem un skrūvēm jābūt cieši pieskrūvētām, lai ar ierīci varētu darboties droši.

b) Ja tvertnē ir benzīns, nekad neglabājiet ierīci ēkā, kurā tā tvaikus var sasniegt atklāta liesma un dzirksteles.

c) Pirms novietojat ierīci glabāšanā slēgtā telpā, ļaujiet dzinējam atdzist.

d) Lai samazinātu ugunsgrēka risku, rūpējieties, lai dzinējā, klusinātājā, akumulatora nodalījumā un benzīna glabāšanas vietā nebūtu zāles, lapu vai eļļas pārpalikumu.

e) Drošības nolūkos nomainiet nolietotās vai bojātās detaļas. f)

Ja no tvertnes jāizlej degviela, dariet to ārā.

SIMBOLI

Uz ierīces redzami tālāk norādītie simboli, lai atgādinātu jums, ka, strādājot ar ierīci, jābūt uzmanīgam un piesardzīgam. Simbolu nozīme:



Sk. lietošanas instrukciju .



Turiet rokas asmeņi. Turiet rokas un kājas tālāk no pļaušanas mehānisma, kad ierīce darbojas



BĪSTAMI. Rotējoši tālāk no mehānisma, bojas.



Brīdinājums!



Neļaujiet blakus būt nepiederošiem.

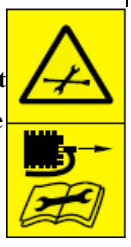

Pirms sākat darbus ar pļaušanas ierīci, atvienojiet aizdedzes sveces vadu no sveces.



Brīdinājums! Pirms sākat jebkādus remonta darbus, atvienojiet aizdedzes sveces vadu no sveces.



Brīdinājums! Strādājot ar zāles pļāvēju, novāciet objektus



citām personām jāturas attāli, ko var ievainot asmeņi. drošā attālumā.

SVARĪGI! Ierīce var nogriezt rokas vai kājas vai sviest objektus. Neievērojot turpmākos drošības norādījumus, iespējami smagi ievainojumi vai nāve.

⚠ **BRĪDINĀJUMS!** Lai izvairītos no nejaušas iedarbināšanas, uzstādot, transportējot, regulējot ierīci vai veicot remonta darbus, vienmēr atvienojiet aizdedzes sveces vadu.

⚠ **BRĪDINĀJUMS!** Dzinēja izplūdes gāzēs, dažās to sastāvdaļās un noteiktās dzinēja sastāvdaļās var veidoties vai izdalīties ķīmiskas vielas, kas izraisa vēzi, iedzimtus defektus vai kā citādi kaitē reproduktīvajai sistēmai.

⚠ **UZMANĪBU!** Klusinātājs un citas dzinēja daļas ierīces darbības laikā stipri sakarst un saglabājas karstas arī pēc dzinēja izslēgšanas. Lai izvairītos no smagiem apdegumiem, nepieskarieties šīm vietām.

Etiķete

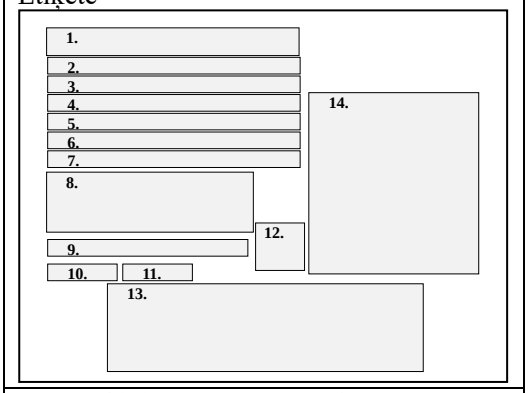

1. Benzīna dzinēja pļaujmašīnas
2. Modeļa numurs
3. Motora darba tilpums
4. Jauda
5. Motora apgriezienu skaits
6. Pļaušanas platums
7. Svars
8. Ražotājs
9. Izcelsmes valsts – Ķīna
10. Ražošanas gads
11. Sērijas numurs
12. CE simbols
13. Sertifikācijas simbols
14. Akustiskās jaudas līmenis

2. VISPĀRĪGIE LIETOŠANAS UN DROŠĪBAS NOTEIKUMI

Uzmanīgi izlasiet norādījumus, lai iepazītos ar vadības mehānismu un zinātu, kā pareizi lietot ierīci.

Nebāziet rokas un kājas pie rotējošajām daļām vai zem tām. Izlādes teknes atverei vienmēr jābūt nenosprostotai.

Ļaujiet strādāt ar ierīci tikai atbildīgām personām, kas ir iepazinušies ar drošības norādījumiem.

Rūpīgi pārbaudiet teritoriju, kurā ierīce tiks lietota, un noņemiet visus priekšmetus, kas var pakļūt zem ierīces.

Nekad nepļaujiet zāli, ja tuvumā ir cilvēki (īpaši bērni) vai dzīvnieki.

Pļaujot mauriņu, vienmēr valkājiet slēgtus apavus un garās bikses. Nestrādājiet ar ierīci basām kājām vai vaļējos apavos.

Nevelciet zāles pļāvēju atpakaļ, ja vien no tā var izvairīties. Pirms pļaujat atpakaļgaitā, vienmēr uzmanīgi skatieties apkārt.

Nekad nelietojiet zāles pļāvēju ar bojātiem aizsargiem vai bez drošības ierīcēm, tādām kā deflektori un (vai) zāles savācēji.

Lietojiet tikai ražotāja apstiprinātus piederumus.

Apturiet asmeņus, ja šķērsojat grantētas vietas, takas vai ceļus.

Izslēdziet dzinēju un atvienojiet aizdedzes sveces vadu:

- pirms izlādes teknes tīrīšanas vai atbrīvošanas;
- pirms zāles pļāvēja pārbaudes, tīrīšanas vai citu darbu veikšanas;
- ja zāles pļāvējs aizķer kādu objektu, pārbaudiet, vai tas nav bojāts un veiciet nepieciešamos remonta darbus, pirms atsākat darbu;
- ja zāles pļāvējs sāk neierasti vibrēt (pārbaudiet nekavējoties).

Izslēdziet dzinēju un pirms zāles savācēja izņemšanas pagaidiet, līdz asmeņi pilnībā apstājas.

Strādājiet tikai dienas gaismā vai labā mākslīgajā apgaismojumā.

Nestrādājiet ar ierīci, ja esat alkohola vai narkotisko vielu reibumā.

Nepļaujiet slapju zāli. Lai nepaslīdētu, stingri turiet rokturi un ejiet, nevis skrieniet.

Pirms dzinēja iedarbināšanas atvienojiet pašgājēja mehānismu.

Nomainiet bojātos klusinātājus.

Strādājot ar zāles pļāvēju, vienmēr valkājiet aizsargbrilles vai sejsegu ar sānu aizsargiem.

Noņemiet visus šķēršļus, piemēram, akmeņus, koku zarus u. tml.

Skatieties, kur ir spraugas, sliedes un bedres. Garā zālē var slēpties šķēršļi.

Nepļaujiet pie stāvām kraujām, grāvjiem vai vaļņiem. Operators var paklupt vai zaudēt līdzsvaru.

Nepļaujiet zāli uz pārāk stāvas nogāzes.

Atcerieties, ka operators vai lietotājs atbild par nelaimes gadījumiem vai kaitējumu, kas nodarīts citām personām vai viņu mantai.

Esiet uzmanīgi un izslēdziet ierīci, ja teritorijā ienāk bērni.

Strādājot ar rotējošām mašīnām uz riteņiem, pļaujiet tikai šķērsām nogāzei, nevis augšup un lejup.

Nekad neļaujiet lietot zāles pļāvēju bērniem vai personām, kas nav iepazinušās ar šo instrukciju. Vietējie normatīvie akti var noteikt lietotāja vecuma ierobežojumus.

BRĪDINĀJUMS. Benzīns ir ļoti viegli uzliesmojošs.

- Degvielu glabājiet tikai speciāli šim nolūkam paredzētos traukos;
- degvielu papildiniet tikai ārā un, uzpildot degvielu, nesmēķējiet;
- degvielu papildiniet pirms dzinēja iedarbināšanas. Nekad nenoņemiet degvielas tvertnes vāciņu un nelejiet degvielu, ja dzinējs darbojas vai ir uzkarsis;
- ja benzīns izlīst, nemēģiniet iedarbināt dzinēju, bet pārvietojiet ierīci uz citu vietu un rūpējieties, lai izlīšanas vietā nerastos nekādi uguns avoti, līdz benzīna tvaiki izklīduši;
- vienmēr droši nomainiet degvielas tvertni un vāciņu.
- Pirms darba sākšanas vienmēr apskatiet ierīci, vai asmeņi, to skrūves un pļaušanas mehānisms nav nolietojies un bojāts. Nomainiet visus bojātos asmeņus un skrūvju komplektu.

Neizturieties bezrūpīgi pret drošības ierīcēm. Regulāri pārbaudiet to pareizu darbību.

Rūpējieties, lai ierīcē neuzkrājas zāle, lapas vai citi atkritumi. Notīriet izlijušo eļļu vai degvielu. Pirms novietojat ierīci glabāšanā, ļaujiet tai atdzist.

Esiet ļoti uzmanīgs, mainot pļaušanas virzienu uz nogāzes.

Nekad nemēģiniet koriģēt riteņu augstumu, kamēr dzinējs (elektriskais dzinējs) darbojas.

Zāles savācēja detaļas nolietojas, var tikt bojātas, to stāvoklis var pasliktināties, tāpēc var tikt atklātas kustīgās daļas vai ierīce var aizķert un sviest objektus. Regulāri pārbaudiet šīs detaļas un vajadzības gadījumā nomainiet tās pret ražotāja ieteiktām detaļām.

Zāles pļāvēja asmeņi ir asi un var iegriezt. Veicot nažu apkopes darbus, ietiniet asmeņus vai velciet pirkstus un esiet īpaši uzmanīgi.

Nemainiet dzinēja regulatora iestatījumus un nepārsniedziet dzinēja ātrumu.

Esiet ļoti uzmanīgs, ja pagriežat vai velkat zāles pļāvēju pret sevi.

Apturiet pļaušanas mehānismu, ja zāles pļāvējs jāsasver, lai to varētu pārcelt pār kādu virsmas objektu, izņemot zāli, vai ja zāles pļāvējs jāaizved uz teritoriju, kurā tiks pļauts, vai no tās.

Pirms dzinēja iedarbināšanas atvienojiet asmeņu un piedziņas skavas.

Iedarbiniet vai ieslēdziet dzinēju, rūpīgi ievērojot instrukciju, un rūpējieties, lai kādas būtu tālāk no asmeņiem.

Nesasveriet zāles pļāvēju, iedarbinot vai ieslēdzot dzinēju, izņemot gadījumus, kad no tā nevar izvairīties. Šajā gadījumā nesasveriet zāles pļāvēju vairāk nekā nepieciešams un paceliet tikai to daļu, kas ir tālāk no operatora.

Neiedarbiniet dzinēju, ja stāvat priekšā izlādes teknei.

Neceliet un nenesiet zāles pļāvēju, ja stāvat priekšā izlādes teknei.

Samaziniet bremžu uzstādījumus, kamēr dzinējs ir izslēgts, ja dzinējam ir noslēgvārsts, pēc pļaušanas izslēdziet degvielas padevi. Ja lietojat piekabināmu sēdekli, pārvietojieties lēni.

MONTĀŽA / SAGATAVOŠANĀS DARBAM

Pirms jaunā zāles pļāvēja montāžas un sagatavošanas darbam izlasiet visu šo rokasgrāmatu.

SVARĪGI! Zāles pļāvējs tiek piegādāts **BEZ EĻĻAS VAI BENZĪNA** dzinējā. Jūsu jaunais zāles pļāvējs tika samontēts un izmēģināts rūpnīcā.

ZĀLES PĻĀVĒJA IZŅEMŠANA NO KASTES

Izņemiet zāles pļāvēju no kastes un rūpīgi pārbaudiet, vai nav palikušas brīvas detaļas.

PIEDERUMU MONTĀŽA

Šis zāles pļāvējs ar zāles savācēju aizmugurē tiek piegādāts jau samontēts.

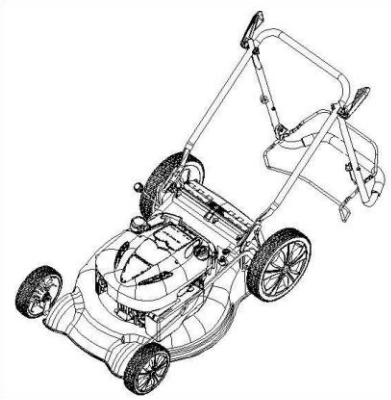

ZĀLES PĻĀVĒJA UZSTĀDĪŠANA

SVARĪGI! Rokturi nolaidiet uzmanīgi, lai nesaspiestu vai nebojātu vadības kabeļus.

1. Paceliet rokturus tik tālu, lai roktura apakšējā daļa fiksētos pļaušanas pozīcijā.
2. Noņemiet aizsargmateriālu, paceliet roktura augšējo daļu virs apakšējās un pieskrūvējiet ar skrūvējamajiem rokturīšiem.
3. Noņemiet no roktura aizsargmateriālu, kas operatora stieni tur pie augšējā roktura.
4. Sānu izvades funkcija: piemontējiet sānu izvades vāciņu (1. att.). Tikai mulčēšanai: noņemiet sānu izvades vāciņu (2. att.).

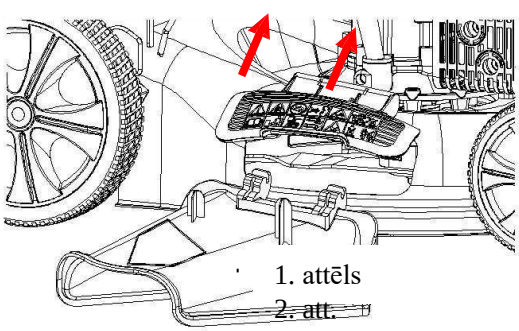

1. attēls

2. att.

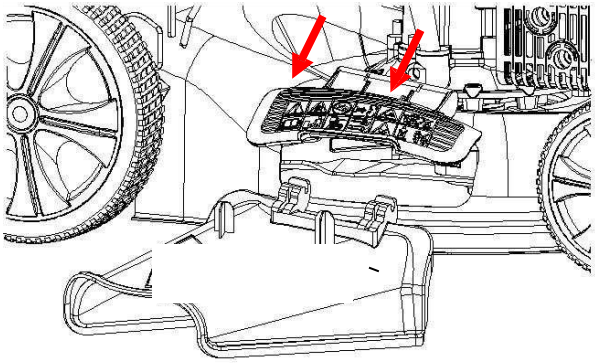

Dar

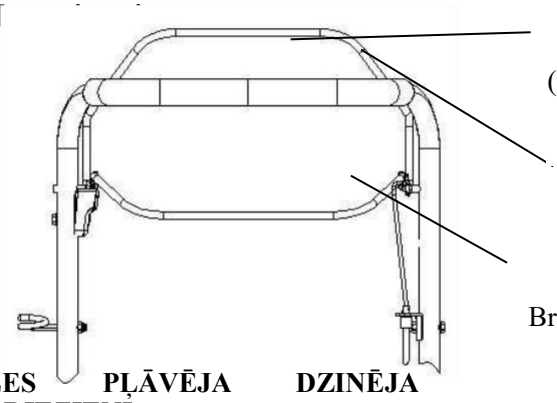

Piedziņas svira (tikai modeļiem S511VY-BS625E un S511VHY-BS625E)

Stumšanas rokturis

Bremžu svira

ZĀLES PĻĀVĒJA DZINĒJA APGRIEZIENI

Dzinēja apgriezieni rūpnīcā ir noregulēti tā, lai būtu optimāla produktivitāte. Tos regulēt nevajag.

PIEDZIŅAS VADĪBA (modelis: S511VY-BS625EB un S511VHY-BS625EB)

Ja vēlaties iedarbināt dzinēju, bremžu svira jātur piespiestai pie roktura. Atlaidiet to, ja vēlaties izslēgt dzinēju.

Startera rokturis tiek izmantots dzinēja iedarbināšanai.

Pašgājējs zāles pļāvējs tiek vadīts, turot nospiestu pie roktura operatora sviru un stumjot piedziņas vadības sviru uz priekšu, līdz tā fiksējas. Tad svira jāatlaiž.

Kad tiks atlaista operatora svira, zāles pļāvējs vairs nekustēsies uz priekšu.

Lai zāles pļāvējs vairs nekustētos uz priekšu, bet dzinējs nebūtu jāizslēdz, mazliet atlaidiet operatora sviru, līdz atslēgsies piedziņas regulators. Turiet operatora sviru nospiestu, lai turpinātu kustēties bez dzinēja palīdzības.

PĻAUŠANAS AUGSTUMA REGULĒŠANA

Ja vēlaties pļaut zāli zemāk, paceliet riteņus, ja augstāk – nolaidiet. Pļaušanas augstumu varat regulēt pēc savām vajadzībām. Vairumam mauriņu piemērotākais ir vidējais stāvoklis.

PIRMS DZINĒJA IEDARBINĀŠANAS IELEJIET EĻĻU

Katru reizi pirms strādāšanas ar ierīci pārbaudiet eļļas līmeni un, ja nepieciešams, papildiniet ar **500 ml** SAE30 dzinēju eļļas.

EĻĻAS LIEŠANAS ATVERES VĀCIŅŠ / MĒRĪTĀJS

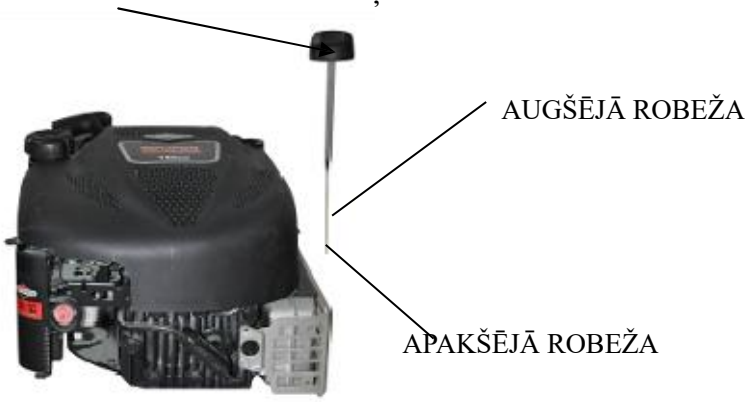

Zāles pļāvējs tiek piegādāts bez benzīna un eļļas. Informācija par to, kāda veida un markas eļļu lietot, atrodama šīs rokasgrāmata daļā "DZINĒJS", nodaļā "Tehniskā apkope".

⚠ **UZMANĪBU:** NEIELEJIET PĀRĀK DAUDZ eļļas dzinējā, citādi iedarbināšanas laikā no klusinātāja izplūdīs liels daudzums dūmu.

1. Pārliecinieties, ka zāles pļāvējs stāv taisni.
2. No eļļas liešanas snīpja izņemiet eļļas līmeņa mērītāju.
3. Ievietojiet un ieskrūvējiet mērītāju.

SVARĪGI!

Eļļas līmeni pārbaudiet katru reizi pirms ierīces lietošanas. Ja vajadzīgs, papildiniet eļļu. Ielejiet eļļu līdz mērītāja līnijai "Pilns".

Mainiet eļļu ik pēc 25 ekspluatācijas stundām vai katru sezonu. Jums var vajadzēt mainīt eļļu biežāk, ja strādājat ļoti putekļainās un netīrās vietās. Sk. šīs rokasgrāmatas sadaļu "DZINĒJA EĻĻAS MAIŅA" nodaļā "Tehniskā apkope".

BENZĪNA PAPILDINĀŠANA

Pielejiet degvielu līdz tvertnes kakliņa apakšai. Nepielejiet pārāk daudz. Lietojiet svaigu, tīru, parasto bezsvina benzīnu. Nesajauciet eļļu ar benzīnu. Benzīnu pērciet tik, cik varat izlietot 30 dienās, lai tiktu nodrošināts tā svaigums.

⚠ **UZMANĪBU:** Vienmēr notīriet izlijušo eļļu vai degvielu. Neglabājiet, nelejiet un neizmantojiet benzīnu blakus atklātai ugunij.



UZMANĪBU! Ar alkoholu sajaukta degviela (tā saucamais benzīns ar alkoholu: etanolu vai metanolu) var piesaistīt mitrumu, kuras dēļ uzglabāšanas laikā veidojas skābes. Uzglabāšanas laikā skābās gāzes var sabojāt dzinēja degvielas sistēmu. Lai izvairītos no dzinēja problēmām, degvielas sistēma pilnībā jāiztukšo pirms ierīces novietošanas glabāšanai 30 dienu vai ilgākam laikposmam. Iztukšojiet bāku, iedarbiniet dzinēju un ļaujiet tam darboties tikmēr, kamēr degvielas līnijas un karburators kļūs tukšs. Nākamajā sezonā izmantojiet svaigu degvielu. Vairāk informācijas atradīsiet sadaļā "Uzglabāšanas instrukcijas".

Nekad nelejiet dzinējam vai karburatoram paredzētos tīrītājus degvielas bākā, jo varat neatgriezeniski sabojāt ierīci.

DZINĒJA IEDARBINĀŠANA

Pirms dzinēja iedarbināšanas pārliecinieties, ka svecē un ierīcē ir pietiekami daudz eļļas un benzīna.

PIEZĪME. Saistībā ar dzinēja drošības pārsegu, pirmo reizi lietojot ierīci, var rasties mazliet dūmu – tas ir normāli.

Nospiediet operatora stieni līdz rokturim un strauji paraujiet startera rokturi. Neļaujiet startera trosei atkal sagriezties.

PIEZĪME. Aukstā laikā pirms startera troses pavilkšanas var būt nepieciešams uzspiest uz gaisa filtra esošās uzpildes pogas (sk. 1. tabulu).

Lai būtu vieglāk iedarbināt, ar gaidu jāsajaucas vairāk degvielai. Nospiežot uzpildes pogu, degviela no karburatora tiks pumpēta tieši uz sadegšanas kamerā.

Uzpildīšana nepieciešama, tikai lietojot dzinēju aukstā laikā.

Temperatūra	Nospiešanas reizes
<0℃	**2~3**
0℃**~10**℃	**1~2**
10℃**~20**℃	**0~1**
>20℃	**0**

1. tabula

PIEZĪME. Ja gaiss ir auksts, uzsākšanas darbības var būt jāatkārto.

DZINĒJA APTURĒŠANA

Lai apturētu dzinēju, atlaidiet operatora stieni.

BRĪDINĀJUMS. Pēc dzinēja apturēšanas asmeņi vēl dažas sekundes griezīsies. Ja zāles pļāvējs tiek atstāts bez uzraudzības, noņemiet aizdedzes sveces vāciņu.

PĻAUŠANAS IETEIKUMI

Noteiktos apstākļos, piemēram, ja zāle ir ļoti gara, var vajadzēt palielināt pļaušanas augstumu, lai būtu vieglāk stumt, dzinējs tiktu aizsargāts pret pārslodzi un nepaliktu nenopļautu vietu. Tāpat var vajadzēt samazināt pārvietošanās ātrumu un (vai) vēlreiz nopļaut visu teritoriju.

Ja pļaušanas apstākļi ir ļoti sarežģīti, samaziniet pļaujamo platību, daļēji uzbraucot uz jau nopļautās zonas, un pļaujiet lēni.

Zāles savācēja poras var nosprostot dubļi un putekļi, tad savācējs savāks mazāk zāles. Lai no tā izvairītos, regulāri mazgājiet savācēju ar ūdens strūklu no šļūtenes, pirms lietošanas izžāvējiet.

Augšējai daļai pie startera jābūt tīrai, tajā nedrīkst būt zāles atlikumi vai atgriezumi. Tas ļaus cirkulēt gaisam un nodrošināt garāku dzinēja kalpošanas laiku.

TEHNISKĀ APKOPE

SVARĪGI! Lai ilgi saglabātu ierīces sākotnējo produktivitāti un vajadzīgo drošības līmeni, regulāri jāveic rūpīga tehniskā apkope.

1) Visām skrūvēm un uzgriežņiem jābūt stingri pieskrūvētiem, lai ar ierīci varētu strādāt droši. Drošas un pienācīgas darbības nodrošināšanai ir nepieciešama regulāra tehniskā apkope.

2) Ja ierīces tvertnē ir degviela, nekad neglabājiet to ēkā, kurā degvielas tvaikus var sasniegt atklāta uguns, dzirkstele vai liels karstums.

3) Pirms novietojat ierīci glabāšanā slēgtā telpā, ļaujiet dzinējam atdzist.

4) Lai samazinātu ugunsgrēka risku, rūpējieties, lai dzinējā, klusinātājā, akumulatora nodalījumā un benzīna glabāšanas vietā nebūtu zāles, lapu vai eļļas atlikumu. Neglabājiet telpās tvertni ar nopļauto zāli.

5) Lai nodrošinātu drošību, nelietojiet ierīci, kuras detaļas ir nolietotas vai bojātas. Detaļas jānomaina, nevis jāremontē. Izmantojiet oriģinālās rezerves daļas (uz asmeņiem vienmēr jābūt iespiestam simbolam). Citas kvalitātes rezerves daļas var sabojāt ierīci un apdraudēt jūsu drošību.

6) Ja no tvertnes jāizlej degviela, tas jādara ārā tad, kad dzinējs ir auksts.

7) Noņemot un nomontējot asmeņus, velciet stingrus darba cimdus.

8) Pēc asināšanas pārbaudiet asmeņu līdzsvaru.

9) Regulāri pārbaudiet, vai aizsargs, kas pats noslēdzas, un zāles savācējs nav nolietojies un nav pasliktinājies tā stāvoklis.

10) Kad ierīce jāpaceļ, jāpārvieto vai jāsasver, ievērojiet turpmāk minētās prasības:

- velciet stingrus darba cimdus;
- satveriet ierīci tādās vietās, kurās to var labi satvert, ņemot vērā svaru un tā sadalījumu.

TĪRĪŠANA

Pēc katras pļaušanas rūpīgi notīriet ierīci ar ūdeni, noņemiet uz šasijas sakrājušos zāles atlikumus un dubļus, lai tie nesažūtu un nākamo reizi nebūtu grūti iedarbināt ierīci.

Krāsa, ar kuru pārklāta šasijas iekšējā daļa, laika gaitā var nolobīties, jo gan to beržas nopļautā zāle. Tādā gadījumā nekavējoties pārklājiet šādas vietas ar rūsas izturīgu krāsu, lai novērstu rūsas veidošanos un metāla koroziju.

Noņemiet transmisijas korpusu, atskrūvējot skrūves, un reizi vai divas reizes gadā ar birstīti vai saspiestu gaisu notīriet transmisijas un piedziņas siksnas.

Pēc katras sezonas jāiztīra riteņi no iekšpuses. Noņemiet abus riteņus. Ar birstīti vai saspiestu gaisu iztīriet zobratu un riteņa loku no zāles un netīrumiem.

ASMEŅU MAIŅA

Ja vēlaties nomainīt asmeni, atskrūvējiet skrūvi. Pirms asmens noņemšanas iztukšojiet eļļas tvertni.



40 MnB
70130360
S511Y-BS625EB
S511VY-BS625EB
S511HY-BS625EB
S511VHY-BS625EB

Ievietojiet asmeni atpakaļ tā, kā parādīts attēlā. Kārtīgi pieskrūvējiet skrūvi. Skrūves pievilkšanas moments: 45 Nm. Mainot asmeni, jānomaina arī asmeni stiprinošā skrūve.

EĻĻAS MAIŅA

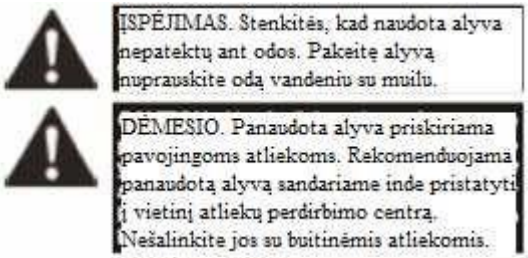

1. Ļaujiet dzinējam darboties, līdz tas apstājas un mazliet atdziest.
2. Atvienojiet aizdedzes sveces vadu un novietojiet to tālāk no aizdedzes sveces.
3. Kamēr dzinējs vēl ir silts, izņemiet eļļas izliešanas korķi (A). Izlejiet eļļu piemērotā traukā (12. att.).
4. Pirms liekat atpakaļ eļļas korķi, labi notīriet to.
5. Novietojiet dzinēju līdzenā vietā. Izņemiet eļļas līmeņa mērītāju. Pielejiet apmēram 0,3 l ieteiktās eļļas. Lejiet lēni, līdz sasniedzat augšējo robežu uz eļļas līmeņa mērītāja. Nepielejiet pārāk daudz.
6. Ielieciet mērītāju atpakaļ.



Aizdedzes svece

Kad dzinējs atdzisis, izņemiet aizdedzes sveci un notīriet to ar stiepļu birsti. Ar taustu iestatiet 0,75 mm (0,030 col.) atstarpi. Atkal ievietojiet aizdedzes sveci, tikai nepieskrūvējiet to pārāk stipri.



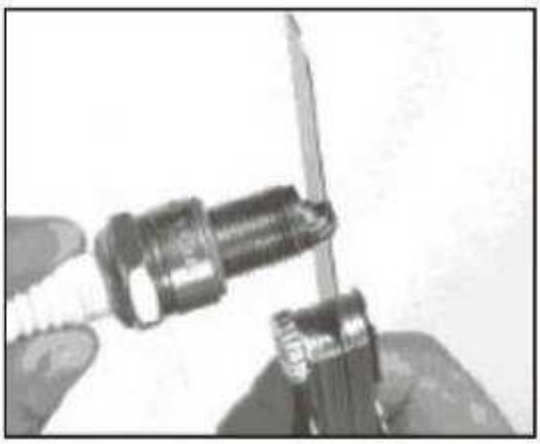

Gaisa filtrs

Noņemiet gaisa filtra vāciņu un izņemiet tā poraino elementu. Nomainiet gaisa filtra vāciņu, lai gaisa iesūkšanas atverē neiekļūst nekādi objekti.



DEGVIELAS TVERTNES UN KARBURATORA IZTUKŠOŠANA NO DEGVIELAS

1. Novietojiet benzīnam piemērotu tvertni zem karburatora un izmantojiet piltuvi, lai neizlietu degvielu.
2. Izskrūvējiet izliešanas skrūvi un novietojiet vārsta sviru stāvoklī “ON” (ieslēgts).
3. Kad visa degviela iztecējusi traukā, ieskrūvējiet izliešanas skrūvi un paplāksni. Stingri pieskrūvējiet izliešanas skrūvi.



TEHNISKĀS APKOPES PLĀNS

REGULĀRI VEICAMO APKOPES DARBU PERIODS (4) DETAĻA Veiciet katrā norādītajā mēnesī vai pēc attiecīgā darbības stundu skaita atkarībā no tā, kas ir agrāk.		Pirms katras lietošanas reizes	Pirmo mēnesi vai pēc 5 stundām	Ik pēc 3 mēn. vai 25 stundām	Ik pēc 6 mēn. vai 50 stundām	Katru gadu vai ik pēc 100 stundām	Ik pēc diviem gadiem vai 250 stundām
Dzinēja eļļa	Pārbaudīt	O					
	Mainīt		O		O (2)		
Gaisa filtrs	Pārbaudīt	O					
	Mainīt			O			
Aizdedzes svece	Pārbaudīt, regulēt					O	
	Mainīt						O
Spara rats, bremžu kluči (A tipa)	Pārbaudīt				O		
Degvielas tvertne	Iztīrīt					O (3)	
Degvielas caurulīte	Pārbaudīt	Ik pēc 2 gadiem (ja vajadzīgs, nomainiet) (3)					
Vārsta klīrenss	Pārbaudīt, regulēt					O (3)	
Sadegšanas kamera	Iztīrīt	Pēc katrām 200 darbības stundām (3) (3).					

BOJĀJUMU NOVĒRŠANA

DZINĒJU NEVAR	Iespējamais cēlonis	Risinājums
1. Pārbaudiet degvielu.	Beigusies degviela.	Ielejiet degvielu.
	Nepiemērota degviela, dzinējs glabāts neapkopts vai ar neizlietu benzīnu vai tika ieliets nepiemērots	Izlejiet degvielu no tvertnes un karburatora. Ielejiet svaigu benzīnu.
2. Izņemiet un pārbaudiet aizdedzes sveci.	Aizdedzes svece bojāta, apdegusi vai nepareiza atstarpe.	Nomainiet aizdedzes sveci.
	Svece slapja no degvielas (pārplūdis	Izžāvējiet un ieskrūvējiet aizdedzes sveci.
3. Nododiet dzinēju mūsu pilnvarotajam apkalpošanas pārstāvim	Aizsprostots degvielas filtrs, karburatora bojājums, aizdedzes bojājums, iestrēguši vārsti u. tml.	Nomainiet vai salabojiet bojātās detaļas.
4. Nospiediet uzsākšanas pogu.	Dzinējs atdzisis	Nospiediet uzsākšanas pogu.

NEPIETIEKAMA DZINĒJA JAUDA	Iespējamais cēlonis	Risinājums
1. Pārbaudiet gaisa filtru.	Aizsprostoti gaisa filtra elementi.	Iztīriet vai nomainiet gaisa filtra elementus.
2. Pārbaudiet degvielu.	Nepiemērota degviela, dzinējs glabāts neapkopts vai ar neizlietu benzīnu vai tika ieliets nepiemērots benzīns.	Izlejiet degvielu no tvertnes un karburatora. Ielejiet svaigu benzīnu.
3. Nododiet dzinēju mūsu pilnvarotajam apkalpošanas pārstāvim vai sk. ražotāja instrukciju.	Aizsprostots degvielas filtrs, karburatora bojājums, aizdedzes bojājums, iestrēguši vārsti u. tml.	Nomainiet vai salabojiet bojātās detaļas.

Regulēšanas specifikācijas

DETAĻ	SPECIFIKĀCIJAS	TEHNISKĀ APKOPE
Aizdedzes sveces atstarpe	0,028–0,031 col. (0,7–0,8 mm)	Skat. īpašnieka rokasgrāmatu
Vārsta klīrenss (auksta)	Iekšējais: 0,06±0,02 mm Ārējais: 0,08±0,02 mm	Vērsieties pie pilnvarotā pārstāvja.
Citas specifikācijas	Nekas cits nav jāregulē.	

GLABĀŠANA

Benzīns nedrīkst palikt tvertnē ilgāk par vienu mēnesi.

Rūpīgi notīriet zāles pļāvēju un glabājiet to telpā, sausā vietā. VIDES AIZSARDZĪBA

Lai saudzētu vidi, iesakām pievērst īpašu uzmanību turpmāk uzskaitītajiem punktiem.

Vienmēr lietojiet tīru bezsvina benzīnu.

Vienmēr lietojiet piltuvi un (vai) benzīna kannu ar benzīna līmeņa pārbaudes iespējām, lai tvertnē lietais benzīns neizlītu.

Nepiepildiet benzīna tvertni pilnu.

Neielejiet par daudz dzinēja eļļas.

Mainot eļļu, pārliecinieties, ka ir savākta visa izlietotā eļļa. Izvairieties no eļļas izlīšanas. Izmantoto eļļu ielejiet pārstrādei paredzētās eļļas tvertnē.

Neizmetiet izlietoto eļļas filtru kopā ar sadzīves atkritumiem. Novietojiet to pārstrādei paredzētā tvertnē.

Nomainiet bojāto klusinātāju. Veicot remonta darbus, vienmēr izmantojiet oriģinālās rezerves daļas.

Ja jāregulē karburators, vienmēr vērsieties pie speciālistiem.

Gaisa filtru tīriet, ievērojot norādījumus.

Kad pēc daudziem kalpošanas gadiem jūsu ierīce būs jāmaina vai kad tā jums vairs nebūs vajadzīga, iesakām nodot ierīci izplatītājam pārstrādei.

TEHNISKĀ APKALPOŠANA

Oriģinālās rezerves daļas piedāvā tehniskās apkalpošanas centri un daudzi tirdzniecības pārstāvji. Iesakām katru gadu nogādāt ierīci pilnvarotā tehniskās apkalpošanas punktā uz tehnisko apkopi, apkalpošanu un ierīces drošības pārbaudi. Lai saņemtu apkalpošanu un rezerves daļas, vērsieties pie pārdevēja, pie kura iegādājāties ierīci.

ATBILSTĪBAS DEKLARĀCIJA

Padomes direktīvas prasības

2006/42/EK “Mašīnu direktīva (MD)”
2014/30/EK “EMS direktīva (EMS)”

Ar parakstu apliecinām, ka turpmāk minētās ierīces
Zāles pļāvējs (zāles pļāvēji ar benzīna dzinēju)

Modeļi: S421-T6, S421V-T6, M510-T6,
M510I-1-T6, S511VHY-T6
Modeļi: S461-BS450E, S461VHY-BS450E, S511VHY-BS625EB, S531VHY-BS675EXI

Šie benzīna zāles pļāvēji ir paredzēti sadzīves lietošanai, zāles pļaušanai.

atbilst EK direktīvām un Eiropas standartiem.

2006/42/EK “Mašīnu direktīva (MD)”
2014/30/EK “EMS direktīva (EMS)”
2000/14/EK, 2005/88/EK Annex VI – Direktīva par trokšņu emisiju vidē no iekārtām, kas paredzētas izmantošanai ārpus telpām.

EN ISO 5395-1:2013+A1
EN ISO 5395-2:2013+A1+A2
Afps GS 2014:01
EN ISO 14982:2009
EN ISO 3744:1995
ISO 11094:1991

Atbildīgās personas:
Uzņēmums: *Ningbo NGP Industry Co., Ltd.*
Adrese: NO 88，LANE 666 JINSHAN ROAD
C ZONE JIANGBEI INVESTMENT CENTER，Ningbo 315020 P.R. Ķīna,
Vārds, uzvārds: *Lu Lemeng*
Amats: Ģenerāldirektors
Paraksts:_____
Datums: 31.08.2020.
Zīmogs:

MURUNIIDUK
KASUTUSJUHEND
(originaaljuhendi tõlge)

2,45 kW bensiinimootor
501 mm LÕIKEULATUS
MUDEL: □ **MURUNIIDUK S511Y-BS625EB**
□ **MURUNIIDUK S511VY-BS625EB**
□ **MURUNIIDUK S511HY-BS625EB**
□ **MURUNIIDUK S511VHY-BS625EB**

OHUTUS
SEADME KASUTAMINE
MONTEERIMINE
TEHNILINE HOOLDUS

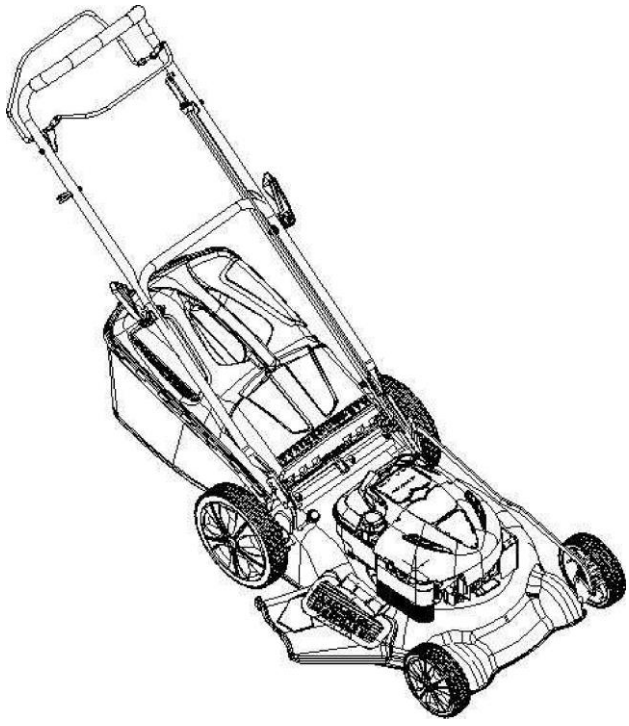

TÄHELEPANU
Enne seadme kasutamist lugege käesolev kasutusjuhend läbi ja järgige selle juhiseid.
Ainult olmekasutuseks.
Seadet ei tohi ärilisel eesmärgil kasutada.
Katkematu töötamine 30 minutit. Seejärel tuleb teha 5-10 minutiline vaheaeg.

Täname teist muruniiduki ostmise eest.

Parimate tulemuste saavutamiseks lugege antud seade enne selle kasutamist läbi.

SISUKORD

Seadme andmed
Ohutusreeglid
Monteerimine/tööks ettevalmistamine
Seadme kasutamine
Tehniline hooldus
Tehnilise hoolduse plaan
Rikete kõrvaldamine
Hoiustamine
Garantiiteenindus

SEADME ANDMED

Mudeli number	
S511Y-BS625EB	lükatav
S511VY-BS625EB	iseliikuv
S511HY-BS625EB	suured rattad, lükatav
S511VHY-BS625EB	suured rattad, iseliikuv
Bensiinimootor	2,45 kW
Mootoripöörete arv	2800/min
Lõikeala	501 mm
Reguleeritav lõikekõrgus	25-75 mm
Murukoguja	60 l
Mürarõhu tase	82,4 dB (A) (K = 2,5)
Müratase	93,7 dB (A) (K = 0,53)
Garanteeritud müratase	98 dB (A) (K = 0,29)
Maksimaalne vibratsioon	6,000 m/s^2 （K=1,5）

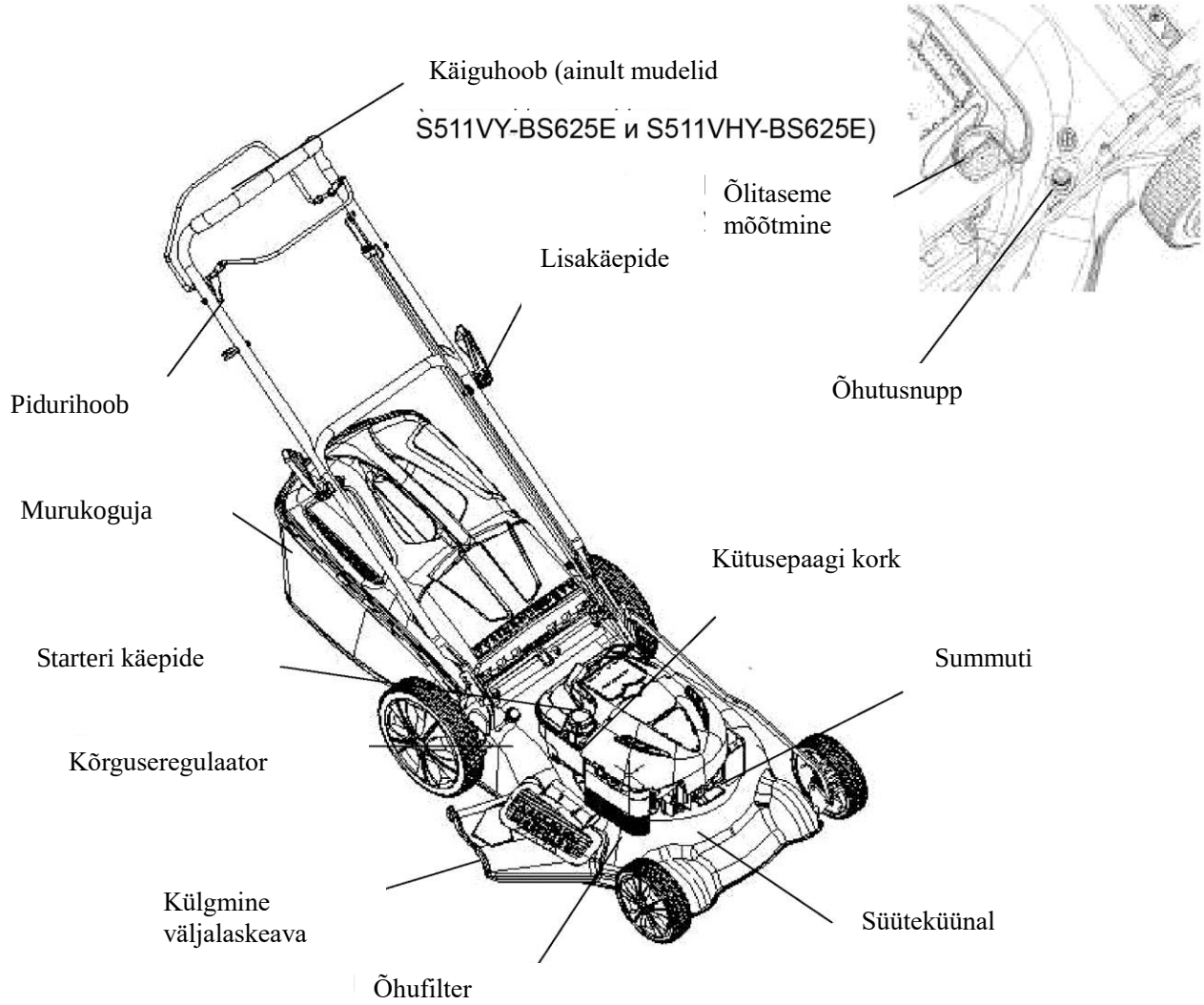

Sissejuhatus

a) **Lugege juhised seadame kasutamiseks hoolikalt läbi.**
b) **Ärge kunagi laske muruniidukit kasutada lastel või isikutel, kes pole kasutusjuhendiga tutvunud. Kohalike seadusega võib kasutusiga olla piiratud.**
c) **Ärge kunagi niitke muru teiste inimeste (eriti laste) või loomade läheduses.**
d) **Pidage meeles, et kasutaja vastutab teistele isikutele ning varale tekitatud õnnetuste ja kahju eest.**

Tööks ettevalmistamine

a) **Kandke muruniitmisel alati vastupidavaid jalatseid ning pikki pükse. Ärge töötage paljajalu või lahtistes sandaalides.**
b) **Kontrollige hoolikalt ala, kus seadet kasutate ja eemaldage kõik esemed, millesse seade võib takerduda.**
c) **HOIATUS Bensiin on väga süttiv.**
   - **Hoidke kütust ainult selleks ettenähtud anumas.**
   - **Tankige seadet ainult õues, ärge tankimise ajal suitsetage.**
   - **Tankige enne mootori käivitamist. Ärge kunagi eemaldage kütusepaagi korki ja lisage bensiini, kui mootor töötab või on kuum.**
   - **Bensiini mahavalamisel ärge mootorit käivitage. Viige seade teise kohta ja hoiduge mahavalamiskohta lahtise tule eest seni, kuni kütus pole aurunud.**
   - **Kütusepaagi ja selle kaane vahetamisel olge alati ettevaatlik.**
d) **Vahetage katkised tihendid.**
e) **Vaadake seade alati enne töötamist üle, kontrollige, et noad, nende kinnitused ja reguleerimismehhanismid ei oleks vigastatud. Vahetage vigastatud noad ja nende kinnitused täielikult välja.**

Seadme kasutamine

a) **Ärge käivitage mootorit suletud ruumis, kus võivad koguneda mürgised süsinikgaasid.**
b) **Töötage ainult päevavalguses või heas kunstvalguses.**
c) **Võimalusel ärge kasutage seadet märja muruga.**
d) **Seiske kallakutel kindlalt jalgadel.**
e) **Töötamisel kõndige, mitte jookske.**
f) **Ratastega rootormasinatega töötades niitke ainult kallakul, mitte üles-alla suunas.**
g) **Olge eriti ettevaatlik kallakul liikumissuunda vahetades.**
h) **Ärge liiga järsul kallakul muru niitke.**
i) **Säilitage ettevaatus pööramisel või enda poole tõmbamisel.**
j) **Kui muruniidukit on vaja viia üle maas olevate esemeta või väljuda muruniitmise kohast, lülitage lõikemehhanism välja.**
k) **Ärge kunagi kasutage katkise või puuduva kattega muruniidukit.**
l) **Ärge vahetage mootori seadistatud parameetreid, ärge ületage lubatud mootoripöördeid.**
m) **Enne mootori käivitamist lülitage noad ja ülekanne välja.**
n) **Mootori käivitamisel ja väljalülitamisel järgige hoolsalt ohutusmeetmeid ja hoidke jalad noast eemal.**
o) **Ärge muruniidukit käivitamisel kallutage, väljaarvatud juhul, kui see on vajalik. Sel juhul ärge kallutage rohkem, kui vajalik ja kallutage ainult seda osa, mis on kasutajast kaugemal.**
p) **Ärge käivitage mootorit seistes väljalasketoru kõrval.**
q) **Ärge sirutage kasi või jalgu liikuvate osade alla. Väljalasketoru ei tohi olla takistatud.**
r) **Ärge töötava mootoriga muruniidukit tõstke ega teisaldage.**
s) **Lülitage seade välja ja eemaldage süüteküünlad.**
   - **Enne puhastamist või väljalasketoru sulgemist.**
   - **Enne muruniiduki puhastamist või tehnilist hooldamist.**
   - **Kui muruniiduk on takerdunud mõnele takistusele, kontrollige, ega muruniiduk ei ole kahjustatud ja remontige see enne edasist kasutamist.**
   - **Kui muruniiduk vibreerib ebatavaliselt (kontrollige kohe).**
t) **Lülitage mootor välja:**
   - **Kui jätate seadme järelvalveta.**
   - **Enne tankimist**

u) **Mootori väljalülitamisel vähendage drosselregulaatori seadet juhul, kui mootoril on sulgemisklapp. Peale töö lõpetamist lülitage kütuse pealeanne välja.**

Tehniline hooldus ja hoiustamine

a) **Ohutuks töötamiseks peavad kõik mutrid, kruvid ja poldid olema hästi pingutatud.**
b) **Kui paaki on jäänud bensiini, ärge hoidke seadet ruumis, kus kütuseaurud võivad puutuda kokku lahtise leegi või sädemetega.**
c) **Enne seadme kinnisesse ruumi hoiule panemist laske mootoril jahtuda.**
d) **Tulekahju vältimiseks jälgige, et mootoris, summutis, akuklemmidel ja bensiini hoiukohta ei oleks muru, lehtede ja muda jääke.**
e) **Ohutuse mõttes vahetage kulunud või kahjustatud osad välja.**
f) **Kui bensiini peab paagist välja valama, tehke seda õues.**

SÜMBOLID

Seadmel on sümbolid, mis meenutavad teile, et seadmega töötamisel peab olema tähelepanelik. Sümbolite tähendus:



Vt kasutusjuhendit



OHTLIK Pöörlevad lõiketerad Hoidke käed ja jalad seadmega töötades avadest eemal.



Hoiatus! Hoidke käed ja jalad seadmega töötades võimalikult eemal.



Ärge laske kõrvalistel isikutel läheduses viibida



Enne noaga töötamist eemaldage süüteküünal.



Hoiatus! Enne igasuguste remonditöödega alustamist eemaldage süüteküünlad.



Eemaldage esemed, mis võivad lõiketeradesse takerduda.



Hoiatus! Seadmega töötamisel peavad kõrvalised isikud olema ohutus kauguses.

TÄHELEPANU Seade võib lõigata käsi või jalgu või teele jäävaid esemeid. Järgnevate ohutusabinõude mitte järgimisel suureneb tõsiste ja isegi surmavate õnnetuste oht.

⚠ **HOIATUS** Monteerimise, teisaldamise, reguleerimise või remontimise ajal ootamatu käivitumise vältimiseks ühendage süüteküünla juhe lahti.

⚠ **HOIATUS** Mootori heitgaasides, mõnedel seadme osadel võivad koguneda keemilised ained, mis tekitada vähki, mutatsioone ja mõjutada paljunemisvõimet.

⚠ **TÄHELEPANU** Summuti ja muud mootori osad võivad seadme töötamisel kuumeneda ja säilitada kõrge temperatuuri ka mootori väljalülitamisel. Raskete põletuste vältimiseks ärge neid kohti puudutage.

Silt

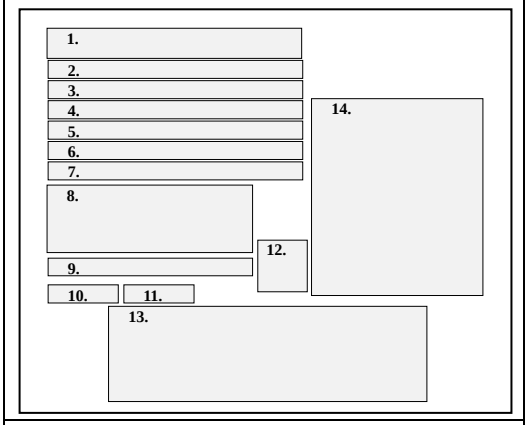

1. Bensiini muruniiduk
2. Mudelinumber
3. Mootori töömaht
4. Võimsus
5. Mootoripöörete arv
6. Muruniitmise laius
7. Kaal
8. Tootja
9. Päritoluriik – Hiina
10. Tootmisaasta
11. Seerianumber
12. CE sümbolit
13. Sertifikaadi sümbol
14. Akustilised väljundtasemed

2. ÜLDISED KASUTUS- JA OHUTUSREEGLID

- Lugege juhised seadme kasutamiseks hoolikalt läbi.
- Ärge sirutage kasi või jalgu liikuvate osade alla. Väljalasketoru ei tohi olla takistatud.
- Lubage seadmega töötada ainult vastutustundlikel isikutel, kes on ohutusjuhistega tutvunud.
- Kontrollige hoolikalt ala, kus seadet kasutate ja eemaldage kõik esemed, millesse seade võib takerduda.
- Ärge kunagi niitke muru teiste inimeste (eriti laste) või loomade läheduses.

- Kandke muruniitmisel alati vastupidavaid jalatseid ning pikki pükse. Ärge töötage paljajalu või lahtistes sandaalides.
- Ärge tõmmake muruniidukit tagasi, väljaarvatud juhul, kui see on vajalik. Enne tagasitõmbamist vaadake hoolikalt ringi.
- Ärge kunagi kasutage katkise või puuduva kattega muruniidukit.
- Kasutage ainult tootja poolt lubatud osasid.
- Peatage kruusaga kaetud teeradade ületamiseks noad.
- Lülitage seade välja ja eemaldage süüteküünlad.
- Enne puhastamist või väljalasketoru sulgemist.
- Enne muruniiduki puhastamist või tehnilist hooldamist.
- Kui muruniiduk on takerdunud mõnele takistusele, kontrollige, ega muruniiduk ei ole kahjustatud ja remontige see enne edasist kasutamist.
- Kui muruniiduk vibreerib ebatavaliselt (kontrollige kohe).
- Lülitage mootor välja ja oodake enne murukoguja eemaldamist kuni nuga on täielikult peatunud.
- Töötage ainult päevavalguses või heas kunstvalguses.
- Kui olete väsinud, narkootikumide, alkoholi või ravimiste mõju all, siis ärge seadmega töötage.
- Ärge niitke märga muru. Libisemise vältimiseks hoidke tugevalt käepidemest ja kõndige, mitte jookske.
- Enne mootori väljalülitamist lülitage välja veomehhanism.
- Vahetage katkised tihendid.
- Kasutage muruniidukiga töötades kaitseprille või silmakaitset.
- Eemaldage kõik takistused, nagu kivid, oksad jne.
- Jälgige auke ja kanaleid. Pikk rohi võib varjata ebaühtlust.
- Ärge niitke järskude kallakutel, aukudes või teetammidel. Kasutaja võib komistada ja tasakaalu kaotada.
- Ärge liiga järsul kallakul muru niitke.
- Pidage meeles, et kasutaja vastutab teistele isikutele ning varale tekitatud õnnetuste ja kahju eest.
- Olge tähelepanelik ja lülitage seade välja, kui lähedusse ilmuvad lapsed.
- Ratastega rootormasinatega töötades niitke ainult kallakul, mitte üles-alla suunas.
- Ärge kunagi laske muruniidukit kasutada lastel või isikutel, kes pole kasutusjuhendiga tutvunud. Kohalike seadusega võib kasutusiga olla piiratud.
- HOIATUS Bensiin on väga süttiv.
- Hoidke kütust ainult selleks ettenähtud anumas.
- Tankige seadet ainult õues, ärge tankimise ajal suitsetage.
- Tankige enne mootori käivitamist. Ärge kunagi eemaldage kütusepaagi korki ja lisage bensiini, kui mootor töötab või on kuum.
- Bensiini mahavalamisel ärge mootorit käivitage. Viige seade teise kohta ja hoiduge mahavalamiskohta lahtise tule eest seni, kuni kütus pole aurunud.
- Kütusepaagi ja selle kaane vahetamisel olge alati ettevaatlik.
- Vaadake seade alati enne töötamist üle, kontrollige, et noad, nende kinnitused ja reguleerimismehhanismid ei oleks vigastatud. Vahetage vigastatud noad ja nende kinnitused täielikult välja.
- Kontrollige kaitseseadmeid. Kontrollige regulaarselt nende toimimist.
- Jälgige, et seadmesse ei koguneks muru, lehti või muud prahti. Koguge kokku mahakallatud õli või kütus. Enne seadme hoiule panemist laske sel jahtuda.
- Olge eriti ettevaatlik järsul kallakul liikumissuunda vahetades.
- Ärge kunagi korrigeerige rataste kõrgust, mootori töötamise ajal.
- Muruniiduki osade kulumisel, kahjustumisel või nende seisukorra halvenemisel võivad liikuvad või seade võib kinni kiiluda ja osad välja lennata. Kontrollige neid osasid sagedalt ja vajadusel vahetage tootja poolt soovitatud osade vastu välja.
- Muruniiduki nuga on väga terav ja võib vigastusi tekitada. Tehnilise hoolduse ajal mähkige nuga kaltsu või kandke kaitsekindaid ja olge eriti ettevaatlik.
- Ärge vahetage reguleeritud parameetreid, ärge ületage lubatud mootoripöördeid.
- Säilitage ettevaatus pööramisel või enda poole tõmbamisel.
- Kui muruniidukit on vaja viia üle maas olevate esemeta või väljuda muruniitmise kohast, lülitage lõikemehhanism välja.

- Enne mootori käivitamist lülitage noad ja ülekanne välja.
- Mootori käivitamisel ja väljalülitamisel järgige hoolsalt ohutusmeetmeid ja hoidke jalad noast eemal.
- Ärge muruniidukit käivitamisel kallutage, väljaarvatud juhul, kui see on vajalik. Sel juhul ärge kallutage rohkem, kui vajalik ja kallutage ainult seda osa, mis on kasutajast kaugemal.
- Ärge käivitage mootorit seistes väljalasketoru kõrval.
- Ärge töötava mootoriga muruniidukit tõstke ega teisaldage.
- Mootori väljalülitamisel vähendage drosselregulaatori seadet juhul, kui mootoril on sulgemisklapp. Peale töö lõpetamist lülitage kütuse pealeanne välja.

MONTEERIMINE/TÖÖKS ETTEVALMISTAMINE

Enne uue muruniiduki kokkupanemist ja tööks ettevalmistamiseks lugege läbi antud juhend.

TÄHELEPANU Muruniiduk tarnitakse ilma **ÕLI JA BENSIINITA** mootoris. Teie muruniiduk on tehases kokkupandud ja testitud.

MURUNIIDUKI LAHTIPAKKIMINE

Võtke muruniiduk karbist välja ja kontrollige tähelepanelikult, et sinna ei jääks lahtiseid osasid.

LISADE PAIGALDAMINE

Tagumise kogumiskastiga muruniiduk tarnitakse kokkupanduna.

MURUNIIDUKI TÖÖKS ETTEVALMISTAMINE

TÄHELEPANU Laske ettevaatlikult käepide alla, et see ei takerduks ega kahjustaks juhtimiskaableid.

1. Tõstke käepidet kuni käepideme alumine osa fikseerub niitmisasendis.
2. Eemaldage kaitsematerjal, paigaldage käepideme ülemine osa alumise külge ja kinnitage lisakäepidemed.
3. Eemaldage käepidemelt kaitsematerjal, mis hoiab ülemise käepideme reguleerimislatti.
4. Külgmise väljalaskmise funktsioon: Paigaldage külgmise väljalaske kate (joon 1).
   Ainult multsimine: Eemaldage külgmise väljalaske kate (joon 2)

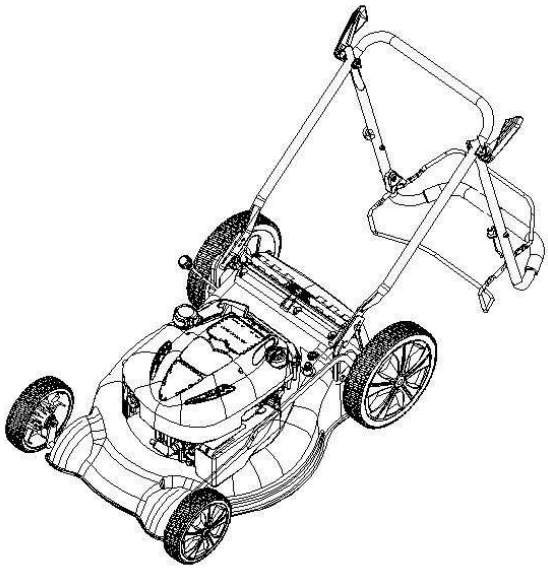

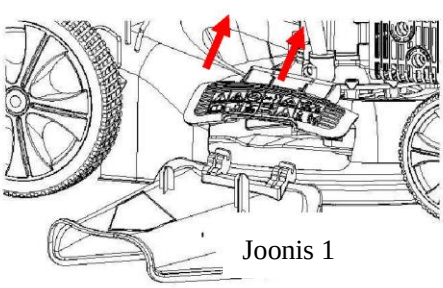

Joonis 1

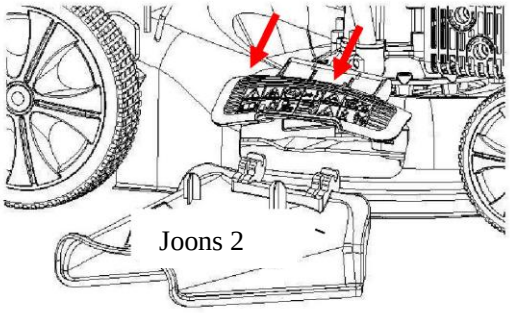

Joons 2

Seadme kasutamine

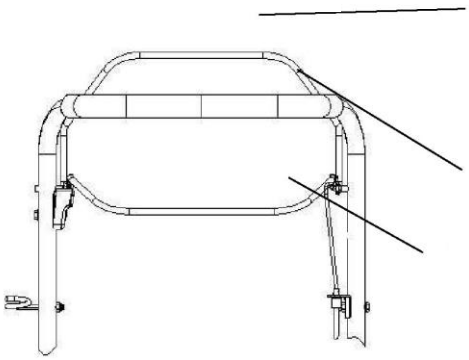

Käiguhoob (ainult mudelid S511VY-BS625E S511VHY-BS625E)

Käepide

Pidurihoob

Mootori käivitamiseks hoidke pidurdushoob käepideme vastas. Mootori väljalülitamiseks vabastage see,

Starteri käepidet kasutatakse mootori käivitamiseks.

Käiguvahetushooba (ainult mudelid S511VY-BS625EB ja S511VHY-BS625EB) kasutatakse muruniiduki veomehhanismi sisselülitamiseks.

MURUNIIDUKI MOOTORIPÖÖRDED

Mootoripöörded on tehases selliselt reguleeritud, et jõudlus oleks optimaalne. Rohkem reguleerida pole vaja.

KÄIKUDE KASUTAMINE

(ainult mudelid S511VY-BS625EB и S511VHY-BS625EB)

Iseliikuva muruniiduki juhtimiseks peab vajutama reguleerimislatti käetoe külge ja lükkama ümberlülitushoova ettepoole, kuni see fikseerub. Seejärel tuleb latt vabastada

Muruniiduk ei liigu ettepoole, kui vabastate reguleerimislati. Muruniiduki ettepoole liikumiseks takistamiseks mootori töötamisel, vabastage natuke reguleerimislatti, kuni käiguvahetus välja ei lülitu. Uuesti reguleerimislatile vajutades võite edasi liikuda.

LÕIKEKÕRGUSE REGULEERIMINE

Kui soovite niita madalamalt, tõstke rattad ülespoole, kui kõrgemalt, laske alla. Lõikekõrgust võite reguleerida vastaval oma vajadustele. Enamikele muruplatsidele sobib keskmine kõrgus.

ENNE MOOTORI KÄIVITAMIST LISAGE ÕLI

Enne seadmega tööle hakkamist kontrollige õlitaset ja vajadusel lisage kuni **500 ml** mootoriõli SAE30.

ÕLIPAAGI KORK / ÕLITASEME MÕÕTMINE



Muruniiduk tarnitakse ilma õli ja bensiinita mootoris. Õli liigi ja margi kohta vt osa Tehniline hooldus.
TÄHELEPANU ÄRGE ÕLIGA ÜLE TÄITKE, kuna käivitamisel väljub muidu palju suitsu.

1. Veenduge, et muruniiduk seisab ühtlaselt.
2. Võtke õlipaagi korgilt õlitaseme mõõtja.
3. Sisestage ja mõõtke.

TÄHELEPANU

- Kontrollige iga kord enne seadme kasutamist õlitaset. Vajadusel lisage õli. Kallake õli kuni Täis märgistuseni.
- Vahetage õli iga 25 töötunni järel või igal hooajal. Tolmuses ja saastunud keskkonnas töötades võib olla vajalik õli tihedamini vahetada. vt osa ÕLIVAHETUS osas Tehniline hooldus.

TANKIMINE

- Lisage kütust kuni täiteava välimise piirini. Ärge üle täitke. Kasutage värsket tavalist bensiini. Ärge bensiini õliga segage. Bensiini värskuse tagamiseks ostke nii palju bensiini, kui suudate tarbida 30 päeva jooksul.

TÄHELEPANU Eemaldage alati ülevalatud bensiin ja õli. Ärge lahtise leegi läheduses bensiini hoidke, kallake ega kasutage.

KÜTUSEPAAGI KORK



TÄHELEPANU
Piiritusega segatud kütus (nn piiritusega, etanooliga või metanooliga bensiin) võib tõmmata ligi niiskust, mis hoidmise ajal muutub happeks. Happegaasid võivad mootori kütusesüsteemi kahjustada. Mootori kaitsmiseks peate kütusesüsteemi täielikult tühjendama, kui soovite seadme rohkem kui 30 päevaks seisma jätta. Tühjendage paak, käivitage mootor ja laske sel töötada, kuni kütusepaak ning karburaator on tühjad. Järgmisel hooajal täitke uue kütusega. Enam infot leiate osast Hoidmine. Ärge kunagi valage mootori või karburaatori puhastusaineid kütusepaaki, nii võite seadet kahjustada.

MOOTORI KÄIVITAMINE
Enne mootori käivitamist kontrollige küünlaid ja õli ning bensiinikogust.

MÄRKUS Mootori esmakordsel käivitamisel võib tekkida veidi suitsu - see on normaalne.
Lükake reguleerimislatt käepoe vastu ja tõmmake järsult starteri käepidet.
Laske starteri nööril tagasi joosta.
MÄRKUS Külma ilmaga võib olla vajalik enne starteri nööri tõmbamist vajutada õhufiltril täitenupule (vt tabel 1).
Mootori paemaks käivitumiseks peab kütusega segunema võimalikult palju õhku. Nupule vajutamisel pumbatakse karburaatorist kütus otse põlemiskambrisse.

See on vajalik ainult külma ilmaga.

Temperatuur	Vajutuste kord
$<0^0$C	2~3
0^0C ~ 10^0C	1~2
10^0C ~ 20^0C	0~1
$>20^0$C	0

Tabel 1

MÄRKUS Külma ilma korral võib olla vajalik seda tegevust korrata.

MOOTORI SEISKAMINE

- Mootori seiskamiseks vabastage reguleerimislatt.

HOIATUS Noad pöörlevad peale mootori seiskamist veel mõne minuti. Muruniiduki järelvalveta jätmisel eemaldage süüteküünal.

NIITMISSOOVITUSED

- Teatavates tingimustes, näiteks kõrge muruga, tuleb lõikekõrgust tõsta, et oleks lihtsam liikuda, kaitsta mootorit ülekoormuse eest ja saavutada parem tulemus. Samuti tuleks vähendada liikumiskiirust ja/või niita veel kord kogu ala üle.
- Kui muruniitmise tingimused on liiga rasked, vähendage tööala, sõites osaliselt juba niidetud alale ja liikuge aeglaselt.
- Muruniiduki avadesse võib koguneda mustust ja tolmu, mistõttu muruniiduk kogub vähem muru. Selle vältimiseks peske regulaarselt muruniidukit voolikust veega ja laske enne kasutamist kiivada.
- Starteri ülemine osa peab olema puhas, sellel ei tohi olla murujääke ja mustust. See laseb mootoril ringelda ja tagab mootori pikema kasutusaja.

TEHNILINE HOOLDUS

TÄHELEPANU Seadme pikema tööea ja jõudluse tagamiseks viige kindlasti läbi õigeaegne tehniline hooldus.

1. Ohutuks töötamiseks peavad kõik mutrid, kruvid ja poldid olema hästi pingutatud. Seadme ohutuks ja usaldusväärseks töötamiseks peab tagama regulaarse tehnilise hoolduse.
2. Kui paaki on jäänud bensiini, ärge hoidke seadet ruumis, kus kütuseaurud võivad puutuda kokku lahtise leegi või sädemetega või kõrge temperatuuriga.
3. Enne seadme kinnisesse ruumi hoiule panemist laske mootoril jahtuda.
4. Tulekahju vältimiseks jälgige, et mootoris, summutis, akuklemmidel ja bensiini hoiukohta ei oleks muru, lehtede ja õlijääke. Ärge hoidke murukogujat koos niidetud muruga ruumis.
5. Ohutuse tagamiseks ärge kasutage kulunud või katkiste osadega seadet. Osad peab vahetama, mitte remontima. kasutage ainult originaalvaruosasid (noale peab olema sissepressitud sümbol). Teistsuguse kvaliteediga osad võivad ohustada seadet ja teid ennast.
6. Kui on vajalik paagist valada kütust välja, peab seda tegema ainult õues ja külma mootoriga.
7. Nugade eemaldamisel ja paigaldamisel kandke alati kaitsekindaid.
8. Kontrollige peale teritamist noa tasakaalu.
9. Kontrollige, et kaitsekatted ja murukoguja ei oleks kulunud ega nende seisukord halvenenud.
10. Seadme transportimise või kallutamise vajadusel järgige järgnevaid nõudeid.
    - Kasutage tugevaid töökindaid.
    - Hoidke seadet kohas, kus seda on lihtne kätte saada sõltuvalt selle kaalust ja otstarbest.

PUHASTAMINE
Peale iga kasutuskorda peske seade veega, eemaldage korpuselt muru ja mustuse jäägid, jälgige, et need ei kuivaks külge, kuna siis on neid järgmisel kasutuskorral raskem eemaldada.
Korpuse sisekülje värv võib aja jooksul muruga kokkupuutudes kooruma hakata. Sel juhul katke edasise roostetamise ja metalli korrosiooni vältimiseks sellised kohad koheselt roostekindla värviga.
Eemaldage ülekandelt korpus, avades kruvid ja puhastage ülekanderihmad üks või kaks korda aastas harja või suruõhuga.
Peale igat hooaega peab rattad seestpoolt puhastama. Eemaldage mõlemad rattad. Puhastage rattad suruõhu või harjaga.

NUGADE VAHETAMINE
Noa vahetamiseks keerake lahti kruvi.
Enne noa eemaldamist tühjendage õlipaak.



40 MnB
70130360
S511Y-BS625EB
S511VY-BS625EB
S511HY-BS625EB
S511VHY-BS625EB

Paigaldage uuesti nuga selliselt, nagu näidatud. Pingutage kruvi. Kruvi pingutusmoment: 45 Nm. Noa vahetamisel peab vahetama ka kinnituskruvi.

ÕLI VAHETAMINE

1. Laske mootoril töötada kuni see peatub ja veidi jahtub.
2. Ühendage lahti süüteküünla juhe ja viige see süüteküünlast kaugemale.
3. Kuni mootor on veel kuum, eemaldage õlikork (A). Laske õlil sobivasse anumasse valguda (joon 12).
4. Enne korgi paigaldamist puhastage see hoolikalt.
5. Viige seade tasasele pinnale. Mõõtke õlitaset. Lisage umb 0,3 l soovitatud õli. Lisage aeglaselt kuni ülemise tähiseni. Ärge üle täitke.
6. Pange mõõtevarras tagasi.

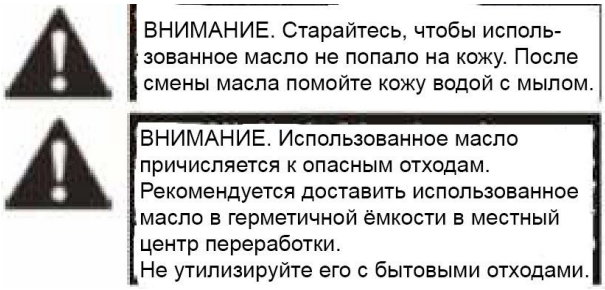

Õlikork



Süüteküünal

Mootori jahtumisel eemaldage süüteküünal ja puhastage see traatharjaga. Määrake vahemik 0,7-0,8 mm. Paigaldage süüteküünal tagasi seda mitte liiga kõvasti vajutades.



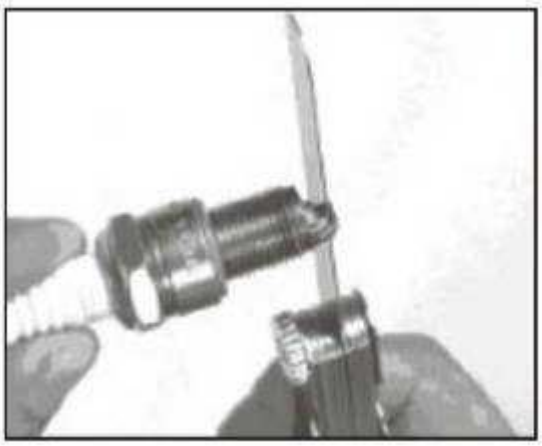

Õhufilter

Eemaldage õhufiltri kaas ja poorne element. Vahetage õhufiltri kaas ja proovige vältida millegi õhuavadesse sattumist.



KÜTUSE KÜTUSEPAAGIST JA KARBURAATORIST EEMALDAMINE

1. Paigaldage bensiini jaoks sobiv sobiv anum karburaatori alla ja kasutage kütuse väljalaskmisel lehtrit.
2. Eemaldage väljalaske polt ja keerake kütuseklapi regulaator asendisse ON (sees).
3. Peale kütuse väljavoolamist keerake väljalaske polt ja seib tagasi. Pingutage polti.



TEHNILISE HOOLDUSE PLAAN

REGULAARSELT LÄBIVIIDAVATE HOOLDUSTÖÖDE GRAAFIK (4) OSA Viige läbi näidatud kuude järel või peale vastavat arvu töötunde, sõltuvalt sellest, mis saabub varem.		Enne iga kasutamist	Esimesel kuul või 5 töötunni järel	Iga 3 kuu järel või 25 töötunni järel	Iga 6 kuu järel või 50 töötunni järel	Iga aasta või iga 100 töötunni järel	Kahe aasta järel või 250 töötunni järel
Mootoriõli	Kontrollida	O					
	Vahetada		O		O (2)		
Õhufilter	Kontrollida	O					
	Vahetada			O			
Süüteküünal	Kontrollida, reguleerida					O	
	Vahetada						O
Hooratas, piduriklotsid (tüüp A)	Kontrollida				O		
Kütusepaak ja filter	Puhastada					O (3)	
Kütusetoru	Kontrollida	Iga 2 aasta järel (vajadusel vahetage) (3)					
Klapi lõtk	Kontrollida, reguleerida					O (3)	
Kütusekamber	Puhastada	Iga 200 töötunni järel (3)					

RIKETE KÕRVALDAMINE

MOOTOR EI KÄIVITU	**Võimalik põhjus**	**Lahendus**
1. Kontrollige kütust	Kütus on otsas	Tankige
	Vale kütus, mootorist on enne hoiule panemist kütus väljalastud, tangitud on ebasobiva kütusega	Laske kütus paagist ja karburaatorist välja Tankige uue bensiiniga
2. Keerake süüteküünal välja ja kontrollige	Süüteküünal on rikkis, kahjustatud või vale vahemik	Vahetage süüteküünal
	Süüteküünal on kütusest märg	Kuivatage ja keerake süüteküünal tagasi
3. Viige seade volitatud teenindusse või vaadake juhendit	Kütusefilter on ummistunud, karburaator on katki, süüde on kahjustatud, klapp on kinni jne	Vahetage või remontige kahjustatud osad
4. Vajutage käivitusnupule	Kui mootor on külm	Vajutage käivitusnupule
MOOTORI VÄHENE VÕIMSUS	**Võimalik põhjus**	**Lahendus**
1. Kontrollige õhufiltrit	Õhufilter on ummistunud	Puhastage või vahetage õhufiltri element
2. Kontrollige kütust	Vale kütus, mootorist on enne hoiule panemist kütus väljalastud, tangitud on ebasobiva kütusega	Laske kütus paagist ja karburaatorist välja Tankige uue bensiiniga
3. Viige seade volitatud teenindusse või vaadake juhendit	Kütusefilter on ummistunud, karburaator on katki, süüde on kahjustatud, klapp on kinni jne	Vahetage või remontige kahjustatud osad

Tehnilised andmed

OSA	TEHNILISED ANDMED	TEHNILINE HOOLDUS
Süüteküünla vahemik	0,7-0,8 mm	Vt kasutusjuhendit
Klapi lõtk (külmalt)	Väljund: 0,06±0,02 mm Sisend: 0,08±0,02 mm	Pöörduge volitatud esindaja poole
Muud vastavustunnistused	Reguleerimine ei ole vajalik	

HOIUSTAMINE
Bensiin ei tohi jääda paaki kauemaks, kui üks kuu.
Puhastage muruniiduk hoolikalt ja hoidke seda lukustatavas kuivas ruumis.

KESKKONNAKAITSE
Ümbritseva keskkonna hoidmiseks soovitame pöörata tähelepanu järgnevatele punktidele.

- Kasutage alati puhast bensiini.
- Kasutage alati lehtrit ja/või taseme jälgimise võimalusega kanistrit, et bensiini paaki valamisel seda maha ei valataks.
- Ärge täitke paaki ääreni.
- Ärge lisage liiga palju õli.
- Õli vahetamisel proovige koguda kokku kogu väljavoolanud kasutatud õli. Hoiduge õli maha valamast. Valage kasutatud õli ümbertöötlemise kanistrisse.
- Ärge visake kasutatud õlifiltrit olmeprügi hulka. Pange õlifilter ümbertöötlemise konteinerisse.
- Vahetage katkise summuti. kasutage remontimisel alati originaalvaruosi.
- Laske karburaatorit reguleerida spetsialistil.
- Puhastage õhufiltrit vastavalt juhistele.
- Kui aastate pärast seade on vaja väljavahetada või see ei ole enam vajalik, soovitame selle tagastada edasimüüjale või ümbertöötluspunkti.

TEHNILINE HOOLDUS
Originaalvaruosasid saab tehnilise hoolduse keskusest või enamikelt kaubandusesindajatelt. Soovitame viia seadme iga aasta tehnilise hoolduse keskusse, kus seda hooldatakse ja kontrollitakse. Hoolduse ja varuosade küsimustes pöörduge müüja poole.

CE

VASTAVUSTUNNUS

Kohaldatavad Nõukogu direktiivid
2006/42/EC Seadmete direktiiv (MD)
2014/30/EC EMC direktiiv (EMC)

Oma allkirjaga kinnitame, et allpool toodud seade:
Muruniiduk (bensiinimootoriga muruniiduk)

Mudelid: S421-T6, S421V-T6, M510-T6, M510I-1-T6, S511VHY-T6
Mudelid: S461-BS450E, S461VHY-BS450E, S511VHY-BS625EB, S531VHY-BS675EXI

Antud muruniidukid on mõeldud olmekasutuses muruniitmiseks.

vastavad EC direktiividele ja Euroopa standarditele

2006/42/EC Seadmete direktiiv (MD)
2014/30/EC EMC direktiiv (EMC)
2000/14/EC, 2005/88/EC Annex VI – Tänavatingimustes kasutavate seadmete müra direktiiv

EN ISO 5395-1:2013+A1
EN ISO 5395-2:2013+A1+A2
Afps GS 2014:01
EN ISO 14982:2009
EN ISO 3744:1995
ISO 11094:1991

Vastutavad isikud:
Ettevõte: Ningbo NGP Industry Co., Ltd.
Aadress: NO 88，LANE 666 JINSHAN ROAD
C ZONE JIANGBEI INVESTMENT
CENTER., Ningbo 315020 P.R. Hiina
Nimi, perekonnanimi: Lu Lemeng
Amet: Peadirektor
allkiri: /ALLKIRI/
Kuupäev: 31.08.2020

pitsat:
/PITSAT/

ГАЗОНОКОСИЛКА
РУКОВОДСТВО ПОЛЬЗОВАТЕЛЯ
(перевод оригинальной инструкции)

2,45 kW бензиновый двигатель
501 мм ПЛОЩАДЬ СКАШИВАНИЯ
МОДЕЛЬ: □ **ГАЗОНОКОСИЛКА S511Y-BS625EB**
□ **ГАЗОНОКОСИЛКА S511VY-BS625EB**
□ **ГАЗОНОКОСИЛКА S511HY-BS625EB**
□ **ГАЗОНОКОСИЛКА S511VHY-BS625EB**

БЕЗОПАСНОСТЬ
РАБОТА С ПРИБОРОМ
СБОРКА
ТЕХНИЧЕСКОЕ ОБСЛУЖИВАНИЕ

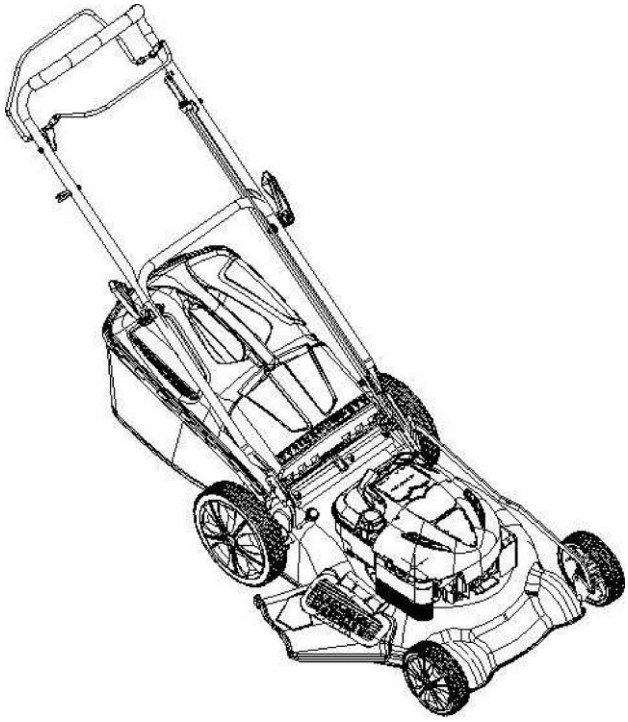

TÜVRheinland ZERTIFIZIERT
www.tuv.com
ID 1000000000

GS geprüfte Sicherheit

CE

ВНИМАНИЕ.
Перед началом эксплуатации этого прибора прочитайте и соблюдайте все указания в данном руководстве.
Прибор предназначен только для бытового использования.
Прибор не предназначен для коммерческого использования.
Непрерывное время работы 30 минут. Затем следует делать 5-10 минутные перерывы.

Благодарим за покупку этой газонокосилки с бензиновым двигателем.

Для того, чтобы во время работы со своей газонокосилкой вы достигли наилучших результатов, перед её эксплуатацией внимательно прочитайте данное руководство пользователя.

СОДЕРЖАНИЕ

Спецификация изделия ……..
Правила безопасности ……
Сборка/подготовка к работе ……
Работа с устройством ……
Техническое обслуживание …….
План технического обслуживания ……..
Выявление поломок ……
Хранение ……
Гарантийное обслуживание ……

СПЕЦИФИКАЦИЯ ИЗДЕЛИЯ

Номер модели

S511Y-BS625EB	толкаемая
S511VY-BS625EB	самоходная
S511HY-BS625EB	большие колёса, толкаемая
S511VHY-BS625EB	большие колёса, самоходная

Бензиновый двигатель 2,45 kW
Число оборотов двигателя 2800/мин.
Площадь скашивания 501 мм
Регулируемая высота скашивания 25-75 мм
Травосборник 60 л
Уровень звукового давления 82,4 dB (A) (K = 2,5)
Уровень силы звука 93.7dB(A) （K=0.53)
Гарантированный уровень силы звука 98 dB(A)
Максимальное значение вибрации 6,000 m/s2 （K=1.5）



Обучение

e) **Внимательно прочитайте указания, чтобы ознакомиться с управлением и знать, как правильно пользоваться устройством.**
f) **Никогда не разрешайте пользоваться газонокосилкой детям или лицам, не прочитавшим инструкцию. Местные правовые акты могут вводить возрастные ограничения пользователя.**
g) **Никогда не косите траву, если поблизости находятся люди (особенно дети) или животные.**
h) **Помните, что оператор или пользователь несёт ответственность за несчастные случаи или ущерб, причинённый другим людям или их имуществу.**

Подготовка к работе

f) **При скашивании газона всегда обувайте прочную обувь и надевайте длинные брюки. Не работайте босиком или в открытых сандалиях.**
g) **Тщательно проверьте территорию, где будет использоваться устройство, и удалите все предметы, которые устройство может зацепить.**
h) **ПРЕДУПРЕЖДЕНИЕ. Бензин очень горюч.**
   - **Храните топливо в предназначенных для этого ёмкостях.**
   - **Топливо заправляйте только на улице, при заправке не курите.**
   - **Заправляйте газонокосилку топливом перед тем, как завести двигатель. Никогда не снимайте крышку топливного бака и не заливайте бензин, когда двигатель работает или горячий.**
   - **Если бензин пролился, не пытайтесь завести двигатель. Передвиньте устройство в другое место и старайтесь, что на месте проливания не было никакого источника огня, пока не испарятся испарения бензина.**
   - **Всегда безопасно заменяйте топливный бак и крышку.**
i) **Заменяйте сломавшиеся глушители.**
j) **Перед началом работы всегда осматривайте устройство – не износились ли и не повреждены ли лезвия, их крепёжные винты и режущий механизм. Заменяйте комплект повреждённых ножей и винтов полностью.**

Работа с устройством

v) **Не заводите двигатель в закрытом помещении, где может скопиться ядовитый углекислый газ.**
w) **Работайте только при дневном или хорошем искусственном освещении.**
x) **Если это возможно, не работайте с устройством, если трава мокрая.**
y) **устойчиво держитесь на ногах на склонах.**
z) **Вовремя работы ходите, а не бегайте.**
aa) **При работе с колёсными роторными машинами косите только поперёк склона, а не вверх и вниз.**
bb) **Сохраняйте особую осторожность на склоне при смене направления движения.**
cc) **Не косите траву на слишком крутом склоне.**
dd) **Сохраняйте осторожность при развороте газонокосилки или притягивании её к себе.**
ee) **Останавливайте режущий механизм, если газонокосилку надо перенести через поверхность какого-либо объекта, за исключением травы, или при вывозе газонокосилки с территории, где косили траву.**
ff) **Никогда не пользуйтесь газонокосилкой с повреждёнными защитными кожухами или при отсутствии таких защитных устройств, как направляющие и (или) травосборник.**
gg) **Не меняйте параметров установки двигателя, не превышайте число оборотов двигателя.**
hh) **Перед тем, как завести двигатель, отключите сцепление ножей и передачи.**
ii) **При заводе или включении двигателя тщательно соблюдайте меры предосторожности и следите, чтобы ноги находились как можно дальше от лезвий.**
jj) **Не наклоняйте газонокосилку при заводе двигателя, за исключением случаев, когда это необходимо. В таком случае не наклоняйте больше, чем это необходимо, и поднимайте только ту часть, которая находится дальше от оператора.**
kk) **Не заводите двигатель, если стоите возле выхлопной трубы.**

ll) Не суйте руки или ноги под вращающиеся части. Отверстие выхлопной трубы не должно быть забито.

mm) Не поднимайте и не переносите газонокосилку, если её двигатель работает.

nn) Выключите двигатель и отключите провод свечи зажигания:

- **перед чисткой или откупоркой выхлопной трубы;**
- **перед проверкой, чисткой или выполнением какого-либо технического обслуживания газонокосилки;**
- **если газонокосилка зацепила посторонний предмет, проверьте, не повреждена ли она, и выполните необходимые ремонтные действия перед началом работы;**
- **если газонокосилка начала необычно вибрировать (проверьте немедленно).**

oo) Выключайте двигатель:

- **когда оставляете газонокосилку без присмотра;**
- **перед заправкой топливом.**

pp) Уменьшите установки дроссельного регулятора во время выключения двигателя, если в двигателе оборудован закрывающий клапан, после окончания работы отключите подачу топлива.

<u>Техническое обслуживание и хранение</u>

g) Все гайки, винты и болты должны быть крепко затянуты, чтобы работа с устройством не представляла опасности.

h) Если в баке остался бензин, не держите устройство в помещении, где его испарения могут достичь источника открытого огня или искры.

i) Перед помещением устройства на хранение в закрытое помещение дайте двигателю остыть.

j) Чтобы уменьшить риск возникновения пожара, следите, чтобы в двигателе, глушителе, аккумуляторном отсеке и в месте хранения бензина не оставалась трава, листья или остатки смазки.

k) Из соображений безопасности смените износившиеся или повреждённые детали.

l) Если из бака нужно слить бензин, делайте это на улице.

СИМВОЛЫ

На устройстве вы можете найти такие символы, которые напомнят вам, что при работе с устройством вы должны сохранять бдительность. Значение символов:



См. руководство пользователя



ОПАСНОСТЬ. Вращающиеся лезвия. Держите ноги и руки на расстоянии от отверстий во время работы устройства



Предупреждение! Держите ноги и руки как можно дальше от режущего механизма, когда устройство работает



Не разрешайте посторонним людям находится рядом



Перед началом работы с режущим устройством достаньте свечу зажигания из гнезда



Предупреждение! Перед началом любых ремонтных работ отключите провод свечи зажигания от свечи.



Уберите предметы, которые могут зацепить лезвия



Предупреждение! Во время работы с устройством посторонние люди должны находится на безопасном расстоянии.

ВАЖНО. Устройство может порезать руки либо ноги или отшвырнуть зацепленный объект. При несоблюдении следующих мер предосторожности существует вероятность тяжёлой или смертельной травмы.

⚠ **ПРЕДУПРЕЖДЕНИЕ.** Чтобы избежать случайного запуска, при монтаже, перевозке, регулировке устройства или при выполнении ремонтных работ всегд отключайте провод свечи зажигания.

⚠ **ПРЕДУПРЕЖДЕНИЕ.** В выхлопных газах двигателя, в некоторых его составных частях и в некоторых деталях устройства могут образоваться или выделяться химические вещества, вызывающие рак, мутации или могущие повлиять на репродуктивные способности.

⚠ **ВНИМАНИЕ.** Глушитель и прочие части двигателя во время работы устройства сильно разогреваются и сохраняют высокую температуру даже после выключения двигателя. Чтобы избежать тяжёлых ожогов, не прикасайтесь к этим местам.

Этикетка

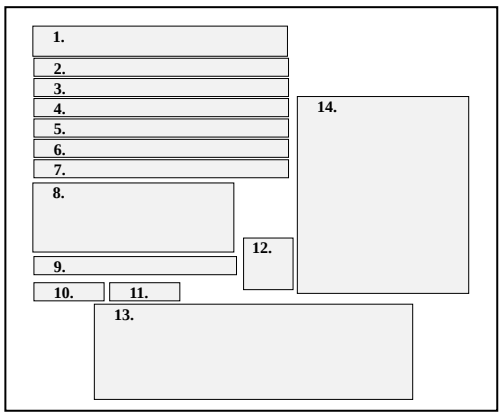

1. Газонокосилка бензиновая	8. Производитель
2. Номер модели	9. Страна происхождения – Китай
3. Объем двигателя	10. Год изготовления
4. Мощность	11. Серийный номер
5. Частота вращения двигателя	12. Символ CE
6. Ширина захвата	13. Символ сертификации
7. Вес	14. Уровень акустической мощности

2. ОБЩИЕ ПРАВИЛА ЭКСПЛУАТАЦИИ И БЕЗОПАСНОСТИ

- Внимательно прочитайте указания, чтобы ознакомиться с управлением и знать, как правильно пользоваться устройством.
- Не суйте руки или ноги под вращающиеся части. Отверстие выхлопной трубы не должно быть забито
- Разрешайте работать с устройством только ответственным лицам, ознакомленным с правилами безопасности.
- Тщательно проверяйте территорию, где будете эксплуатировать устройство, и удалите все предметы, которые устройство может зацепить.
- Никогда не косите траву, если рядом находятся люди (особенно дети) и животные.
- При скашивании газона всегда обувайте прочную обувь и надевайте длинные брюки. Не работайте босиком или в открытых сандалиях.
- Не тащите газонокосилку назад, за исключением случаев, когда это абсолютно необходимо. Перед движением в обратном направлении внимательно осмотритесь.
- Никогда не пользуйтесь газонокосилкой с повреждёнными защитными кожухами или при отсутствии таких защитных устройств, как направляющие и (или) травосборник.
- Пользуйтесь только рекомендованными производителем комплектующими.
- Остановите лезвия, если пересекаете тропинки или дороги, покрытые гравием.
- Выключите двигатель и отключите провод свечи зажигания:

– перед чисткой или откупоркой выхлопной трубы;
– перед проверкой, чисткой или выполнением какого-либо технического обслуживания газонокосилки;
– если газонокосилка зацепила посторонний предмет, проверьте, не повреждена ли она, и выполните необходимые ремонтные действия перед началом работы;
– если газонокосилка начала необычно вибрировать (проверьте немедленно).

- Выключайте двигатель и, перед снятием травосборника, подождите, пока лезвия полностью остановятся.
- Работайте только при дневном или хорошем искусственном освещении.
- Не работайте с устройством, если находитесь под воздействием алкоголя или наркотиков.
- Не скашивайте мокрую траву. Чтобы не поскользнуться, крепко держитесь за ручку и идите, а не бегите.
- Перед включением двигателя отключайте самоходный механизм.
- Смените повреждённые глушители.

- При работе с газонокосилкой надевайте защитные очки или защитный козырёк с боковыми частями.
- Уберите все препятствия, например, камни, ветки и т. д.
- Следите за ямами, проёмами и канавами. Высокая трава может скрыть неровности.
- Не косите возле крутых склонов, оврагов или насыпей. Оператор может споткнуться и потерять равновесие.
- Не косите траву на крутых склонах.
- Помните, что оператор или пользователь несёт ответственность за несчастные случаи или ущерб, причинённый другим людям или их имуществу.
- Сохраняйте бдительность и выключайте устройство, если на территорию приходят дети.
- При работе с колёсными роторными машинами косите только поперёк склона, а не вверх и вниз.
- Никогда не разрешайте пользоваться газонокосилкой детям или лицам, не прочитавшим инструкцию. Местные правовые акты могут вводить возрастные ограничения пользователя.
- ПРЕДУПРЕЖДЕНИЕ. Бензин очень горюч.
  - Храните топливо в предназначенных для этого ёмкостях.
  - Топливо заправляйте только на улице, при заправке не курите.
  - Заправляйте газонокосилку топливом перед тем, как завести двигатель. Никогда не снимайте крышку топливного бака и не заливайте бензин, когда двигатель работает или горячий.
  - Если бензин пролился, не пытайтесь завести двигатель. Передвиньте устройство в другое место и старайтесь, что на месте проливания не было никакого источника огня, пока не испарятся испарения бензина.
  - Всегда безопасно заменяйте топливный бак и крышку.
- Перед началом работы всегда осматривайте устройство – не износились ли и не повреждены ли лезвия, их крепёжные винты и режущий механизм. Заменяйте комплект повреждённых ножей и винтов полностью.
- Обращайте внимание на защитные устройства. Регулярно проверяйте их действие.
- Следите за тем, чтобы в устройстве не скапливалась трава, листья или прочий мусор. Соберите вылившееся масло или топливо. Перед тем, как поставить устройство на хранение, дайте ему остыть.
- Сохраняйте особую осторожность при изменении направления движения на крутом склоне.
- Никогда не корректируйте высоту колёс, если двигатель (электродвигатель) работает.
- Части травосборника изнашиваются, могут быть повреждены или может ухудшиться их состояние, поэтому могут открыться движущиеся части, или устройство может зацепить и отбросить предметы. Часто проверяйте эти части и, при необходимости, меняйте их на рекомендованные производителем части.
- Лезвие газонокосилки очень острое и может нанести порез. При выполнении технического обслуживания обмотайте лезвия тканью или надевайте перчатки и будьте особо осторожны.
- Не изменяйте параметров регулировки двигателя и не превышайте его скорость.
- Сохраняйте осторожность при развороте газонокосилки или притягивании её к себе.
- Останавливайте режущий механизм, если газонокосилку надо перенести через поверхность какого-либо объекта, за исключением травы, или при вывозе газонокосилки с территории, где косили траву.
- Перед тем, как завести двигатель, отключите сцепление ножей и передачи.
- При заводе или включении двигателя тщательно соблюдайте меры предосторожности и следите, чтобы ноги находились как можно дальше от лезвий.
- Не наклоняйте газонокосилку при заводе двигателя, за исключением случаев, когда это необходимо. В таком случае не наклоняйте больше, чем это необходимо, и поднимайте только ту часть, которая находится дальше от оператора.
- Не заводите двигатель, если стоите возле выхлопной трубы.
- Не поднимайте и не переносите газонокосилку, если её двигатель работает.

- Уменьшите установки дроссельного регулятора во время выключения двигателя, если в двигателе оборудован закрывающий клапан, после окончания работы отключите подачу топлива.

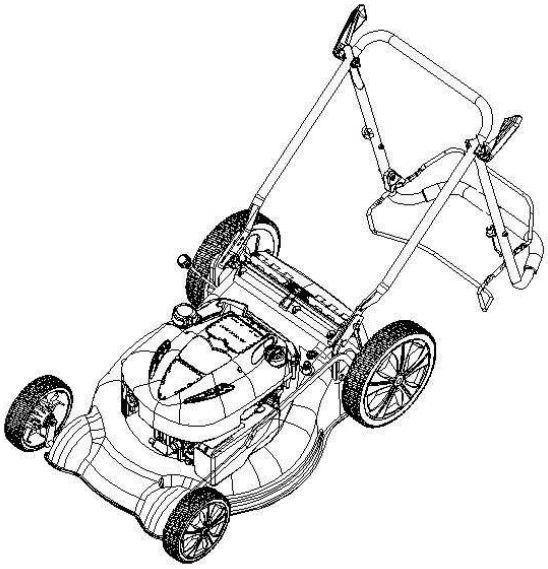

СБОРКА / ПОДГОТОВКА К РАБОТЕ

Перед сборкой новой газонокосилки и подготовкой её к работе прочитайте данное руководство.

ВАЖНО. Газонокосилка поставляется **БЕЗ МАСЛА И БЕНЗИНА** в двигателе. Ваша новая газонокосилка была собрана и протестирована на заводе.

РАСПАКОВКА ГАЗОНОКОСИЛКИ

Достаньте газонокосилку из коробки и внимательно проверьте, не осталось ли каких-либо свободных деталей.

УСТАНОВКА ДОПОЛНЕНИЙ

Газонокосилка с задним травосборником поставляется в собранном виде.

УСТАНОВКА ГАЗОНОКОСИЛКИ

ВАЖНО. Осторожно опустите ручку, чтобы не прищемить и не повредить кабелей управления.

5. Поднимайте ручку до тех пор, пока нижняя часть ручки не зафиксируется в положении скашивания.
6. Снимите защитный материал, наденьте верхнюю часть ручки на нижнюю и затяните поворотные ручки.
7. Снимите с ручки защитный материал, который придерживает регулировочную штангу у верхней ручки.
8. Функция бокового выпуска: установите крышку бокового выпуска (рис. 1).
   Только для мульчирования: снимите крышку бокового выпуска (рис. 2)

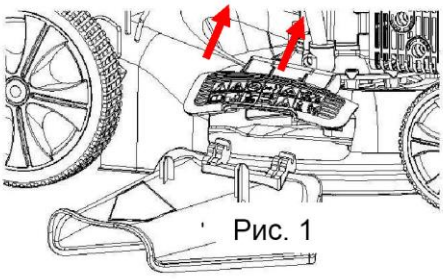

Рис. 1

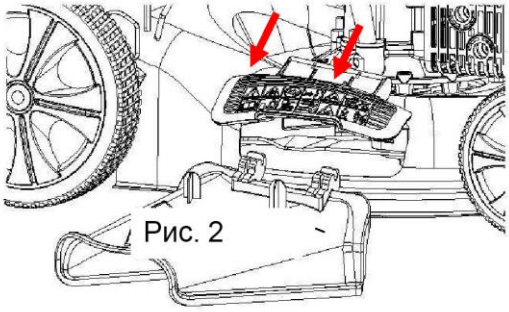

Рис. 2

Работа с устройством

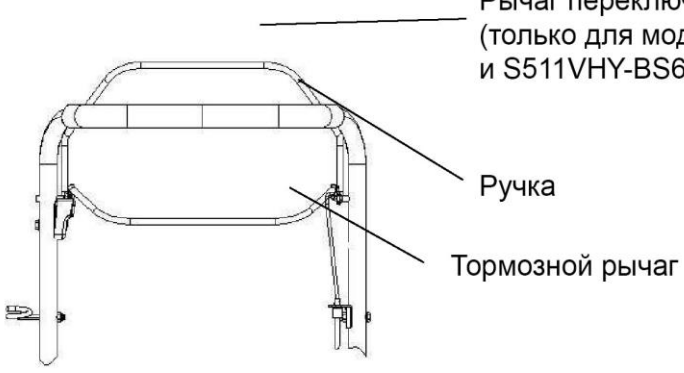

Если вы хотите завести двигатель, тормозной рычаг держите прижатым к ручке. Отпустите его, если хотите выключить двигатель.

Ручка стартера используется для завода двигателя.
Рычаг переключения передач (только для моделей S511VY-BS625EB и S511VHY-BS625EB) используется для включения самоходного механизма газонокосилки.

ОБОРОТЫ ДВИГАТЕЛЯ ГАЗОНОКОСИЛКИ

Обороты двигателя на заводе отрегулированы таким образом, чтобы производительность была оптимальной. Больше регулировать не надо.

УПРАВЛЕНИЕ ПЕРЕДАЧЕЙ
(только для моделей S511VY-BS625EB и S511VHY-BS625EB)

Для управления самоходной газонокосилки надо прижать регулировочную штангу к ручке и толкнуть рычаг переключения передач вперёд, пока он не зафиксируется. Тогда рычаг надо отпустить.

Газонокосилка не будет двигаться вперёд, если отпустить регулировочную штангу. Чтобы газонокосилка не двигалась вперёд с включённым двигателем, немного отпустите регулировочную штангу, пока не отключится управление передачей. Снова нажав на регулировочную штангу, вы сможете двигаться дальше.

РЕГУЛИРОВКА ВЫСОТЫ СРЕЗА

Если вы хотите обрезать траву ниже, поднимите колёса, а если выше – опустите. Высоту среза можете регулировать по своим потребностям. Для большинства газонов подходит среднее положение.

ПЕРЕД ТЕМ, КАК ЗАВЕСТИ ДВИГАТЕЛЬ, ДОЛЕЙТЕ МАСЛА

Каждый раз перед работой с устройством проверьте уровень масла и, если надо, долейте в масло для двигателя SAE30 до **500 мл.**



Газонокосилка поставляется без масла и бензина. Информацию о том, масло какого вида и марки использовать, вы найдёте в разделе «Техническое обслуживание»

Внимание. НЕ ЗАЛИВАЙТЕ СЛИШКОМ МНОГО масла, так как в момент запуска из глушителя вырвется много дыма.

4. Убедитесь, что газонокосилка стоит ровно.
5. Из горлышка масляного бака достаньте измеритель уровня масла.
6. Вставьте и закрутите измеритель.

ВАЖНО.

- Уровень масла проверяйте каждый раз перед работой с устройством. Если надо, долейте масла. Лейте до уровня измерителя «Полный».
- Меняйте масло через каждые 25 часов эксплуатации или каждый сезон. Может понадобиться чаще менять масло, если вы работаете в среде, где много пыли и загрязнений. См. пункт «ЗАМЕНА МАСЛА» в разделе «Техническое обслуживание».

ЗАПРАВКА БЕНЗИНОМ

- Налейте топливо до нижней границы горлышка топливного бака. Не перелейте. Пользуйтесь свежим, чистым обычным бензином. Не мешайте масло с бензином. Покупайте бензина столько, сколько вы можете использовать за 30 дней, чтобы обеспечить его свежесть.

ВНИМАНИЕ. Всегда убирайте вылившийся бензин или масло. Не храните, не заливайте и не пользуйтесь бензином рядом с источниками открытого огня.



ВНИМАНИЕ.
Смешанное со спиртом топливо (так называемый бензин со спиртом: этанолом или метанолом) может притягивать влагу, из-за которой во время хранения образуется кислота. Во время хранения кислотные газы могут испортить топливную систему двигателя. Чтобы избежать проблем с двигателем, вы должны полностью опустошить топливную систему перед оставлением устройства на 30 дней или дольше. Опустошите бак, заведите двигатель и дайте ему поработать до тех пор, пока топливный бак и карбюратор опустеет. На следующий сезон залейте свежее топливо. Больше информации вы найдёте в разделе «Условия хранения». Никогда не заливайте очистители, предназначенные для двигателя или карбюратора в топливный бак, потому что вы можете безвозвратно повредить устройству.

ЗАПУСК ДВИГАТЕЛЯ

Перед запуском двигателя убедитесь, что в свечи и устройстве достаточно масла и бензина.

ПРИМЕЧАНИЕ. При первом запуске двигателя из-за защитного покрытия двигателя может образоваться немного дыма – это нормально.

Прижмите регулировочную штангу к ручке и резко дёрните ручку стартера.

Не давайте леске стартера снова смотаться.

ПРИМЕЧАНИЕ. При холодной погоде перед тем, как вытянуть леску стартера, может придётся нажать на кнопку наполнения, находящуюся на воздушном фильтре (см. 1 таблицу). Чтобы двигатель легче заводился, с воздухом должно смешаться как можно больше топлива. При нажатии на кнопку наполнения топливо из карбюратора будет накачиваться прямо в камеру горения.

Наполнение нужно только при эксплуатации двигателя при холодной погоде.

Температура	Нажать раз
$<0^0$C	2~3
0^0C ~ 10^0C	1~2
10^0C ~ 20^0C	0~1
$>20^0$C	0

Таблица 1

ПРИМЕЧАНИЕ. Если погода холодная, эти действия может придётся повторить.

ОСТАНОВКА ДВИГАТЕЛЯ

- Чтобы остановить двигатель, отпустите регулировочную штангу.

ПРЕДУПРЕЖДЕНИЕ. После остановки двигателя лезвия будут крутиться ещё несколько секунд. Если газонокосилка будет оставлена без присмотра, снимите крышку со свечи зажигания.

СОВЕТЫ ПО СКАШИВАНИЮ

- При определённых условиях, например, если трава высокая, может придётся повысить высоту среза, чтобы было легче двигаться, предохранить двигатель от перегрузки и не оставлять не скошенное пространство. Также может быть придётся уменьшить скорость движения и (или) ещё раз скосить всю территорию.
- Если условия скашивания очень сложные, уменьшите площадь работы, частично заезжая на уже скошенную область и двигайтесь медленно.
- Отверстия травосборника могут засориться грязью и пылью, и травосборник соберёт меньше травы. Чтобы избежать этого, регулярно обмывайте травосборник водой из шланга и перед работой высушите.
- Верхняя часть у стартера должна содержаться в чистоте, на ней не должно быть остатков травы или обрезков. Это позволит воздуху циркулировать и обеспечить более долгий срок эксплуатации двигателя.

ТЕХНИЧЕСКОЕ ОБСЛУЖИВАНИЕ

ВАЖНО. Чтобы на долгий срок сохранить первоначальную производительность устройства и необходимый уровень безопасности, обязательно регулярно проводить тщательное техническое обслуживание.

11. Все гайки, винты и болты должны быть крепко затянуты, чтобы с устройством можно было безопасно работать. Для безопасной и надёжной работы надо обеспечить регулярное техническое обслуживание.
12. Если в баке устройства есть топливо, никогда не оставляйте его в здании, в котором на испарения могут повлиять открытый огонь, искрение или высокие температуры.
13. Перед тем, как поместить устройство на хранение в закрытое помещение, дайте двигателю остыть.
14. Чтобы уменьшить риск возникновения пожара, следите, чтобы в двигателе, глушителе, аккумуляторном отсеке и в месте хранения бензина не было скопления травы, листвы или остатков масла. Не храните ёмкости со скошенной травой в помещении.
15. Чтобы обеспечить безопасность, не пользуйтесь устройством с изношенными или повреждёнными деталями. Детали надо поменять, а не ремонтировать. Пользуйтесь только оригинальными запасными частями (на ножах должен быть выдавлен символ). Части с другим качеством могут повредить устройству и вашей безопасности.
16. Если надо слить из бака топливо, это должно делаться на улице и только при холодном двигателе.
17. При снятии и разборе лезвий всегда надевайте прочные рабочие перчатки.
18. После заточки проверяйте равновесие ножей.
19. Часто проверяйте, не износились ли защитные кожухи и травосборник, не ухудшилось ли их состояние
20. Если устройство надо погружать, перевозить или наклонить, соблюдайте следующие требования:
    - надевайте прочные рабочие перчатки;

– храните устройство в таких местах, где его можно легко взять, в зависимости от веса и его распределения.

ЧИСТКА

После каждого скашивания тщательно обмойте устройство водой, удалите скопившиеся в ходовой части остатки травы и грязь, чтобы они не высохли, так как в следующий раз их будет сложнее удалить.

Краска, которой покрыта внутренняя часть ходовой, со временем может облупиться из-за того, что она трётся о скошенную траву. В таком случае немедленно покройте такие места краской, устойчивой к ржавчине, чтобы предотвратить появление ржавчины и коррозии металла.

Снимите корпус трансмиссии, открутив винты, и раз или два раза в год при помощи щётки или сжатого воздуха прочистите ремни трансмиссии и передачи.

После каждого сезона надо изнутри почистить колёса. Снимите оба колеса. При помощи щётки или сжатого воздуха очистите шестерню и обод от травы и грязи.

СМЕНА НОЖЕЙ

Если хотите поменять лезвие, освободите винт.

Перед снятием лезвия опустошите масляной бак.



40 MnB
70130360
S511Y-BS625EB
S511VY-BS625EB
S511HY-BS625EB
S511VHY-BS625EB

Снова установите лезвие так, как показано. Достаточно затяните винт. Усилие при затягивании болта: 45 Nm.
При смене лезвия надо сменить и крепёжный винт.

СМЕНА МАСЛА

7. Дайте двигателю работать, пока он не остановится и немного остынет.
8. Отключите провод свечи зажигания и положите на расстоянии от свечи зажигания.
9. Пока двигатель ещё тёплый, достаньте пробку выпуска масла (A). Слейте масло в подходящую ёмкость (рис. 12).
10. Перед тем, как поставить выпускную пробку на место, хорошо её очистите.
11. Поставьте двигатель на ровное место. Достаньте измеритель уровня масла. Долейте рекомендуемое мало – около 0,3 л. Лейте медленно, пока не дойдёте до верхней черты на измерителе уровня. Не перелейте.
12. Поставьте измеритель на место.

ВНИМАНИЕ. Старайтесь, чтобы использованное масло не попало на кожу. После смены масла помойте кожу водой с мылом.

ВНИМАНИЕ. Использованное масло причисляется к опасным отходам. Рекомендуется доставить использованное масло в герметичной ёмкости в местный центр переработки.
Не утилизируйте его с бытовыми отходами.

Пробка выпуска масла



Свеча зажигания

Когда двигатель остынет, достаньте свечу зажигания и очистите её при помощи проволочной щётки. При помощи щупа установите зазор 0,7-0,8 мм (0,028-0,031 дюйма). Снова вставьте свечу зажигания, не затягивайте её слишком сильно.



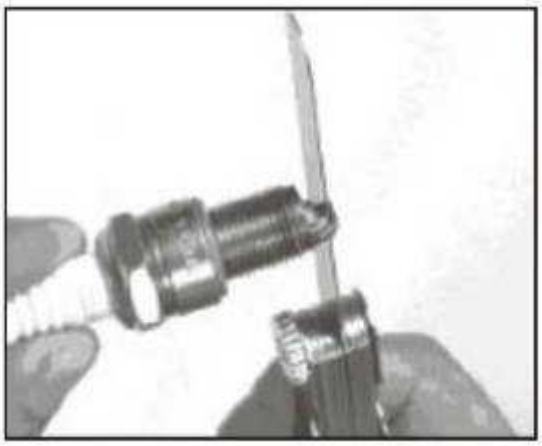

Воздушный фильтр

Снимите крышку воздушного фильтра и снимите его пористый элемент. Смените крышку воздушного фильтра, старайтесь, чтобы в отверстие всасывания воздуха не попали посторонние предметы.



СЛИВ ТОПЛИВА ИЗ ТОПЛИВНОГО БАКА И КАРБЮРАТОРА

4. Поставьте подходящую ёмкость для бензина под карбюратор и пользуйтесь воронкой, чтобы не пролить топливо.
5. Выкрутите выпускной болт и передвиньте рычаг топливного клапана в положение ON (включено).
6. Когда всё топливо стечёт в ёмкость, закрутите выпускной болт и шайбу. Крепко затяните выпускной болт.



ПЛАН ТЕХНИЧЕСКОГО ОБСЛУЖИВАНИЯ

ПЕРИОД РЕГУЛЯРНО ВЫПОЛНЯЕМЫХ ОБСЛУЖИВАЮЩИХ РАБОТ (4) ЧАСТЬ Выполняйте каждый указанный месяц или после определённого кол-ва часов работы, в зависимости от того, что наступит первым.		Перед каждым использованием	В первый месяц или через 5 часов	Каждые 3 месяца или 25 час.	Каждые 6 месяцев или 50 час.	Ежегодно или каждые 100 час.	Каждые два года или 250 час.
Масло двигателя	Проверить	О					
	Заменить		О		О (2)		
Воздушный фильтр	Проверить	О					
	Заменить			О			
Свеча зажигания	Проверить, отрегулировать					О	
	Заменить						О
Маховик, тормозные колодки (типа А)	Проверить				О		
Топливный бак и фильтр	Почистить					О (3)	
Топливная труба	Проверить	Каждые 2 года (если надо, замените) (3)					
Зазор клапана	Проверить, отрегулировать					О (3)	
Камера горения	Почистить	Через каждые 200 часов работы (3)					

УСТРАНЕНИЕ НЕПОЛАДОК

ДВИГАТЕЛЬ НЕ ЗАВОДИТСЯ	**Вероятная причина**	**Решение**
1. Проверьте топливо	Закончилось топливо	Заправьте бензином
	Неподходящее топливо, из двигателя перед хранением не был спущен бензин, был заправлен неподходящий бензин	Спустите топливо из бака и карбюратора. Заправьте свежим бензином
2. Выкрутите и проверьте свечу зажигания	Свеча зажигания испортилась, повредилась или неподходящий зазор	Смените свечу зажигания
	Свеча влажная от топлива	Высушите и вкрутите свечу зажигания
3. Передайте двигатель нашему уполномоченному представителю или см. инструкцию	Засорился топливный фильтр, поломка карбюратора, поломка зажигания, застрявшие клапана и т. п.	Смените или отремонтируйте сломавшиеся детали
4. Нажмите кнопку запуска	Если двигатель холодный	Нажмите кнопку запуска
НЕДОСТАТОЧНАЯ МОЩНОСТЬ ДВИГАТЕЛЯ	**Вероятная причина**	**Решение**
1. Проверьте воздушный фильтр	Засорились элементы воздушного фильтра	Почистите или замените элементы воздушного фильтра
2. Проверьте топливо	Неподходящее топливо, из двигателя перед хранением не был спущен бензин, был заправлен неподходящий бензин	Спустите топливо из бака и карбюратора. Заправьте свежим бензином
3. Передайте двигатель нашему уполномоченному представителю или см. инструкцию	Засорился топливный фильтр, поломка карбюратора, поломка зажигания, застрявшие клапана и т. п.	Смените или отремонтируйте сломавшиеся детали

Спецификации

ДЕТАЛЬ	СПЕЦИФИКАЦИИ	ТЕХНИЧЕСКОЕ ОБСЛУЖИВАНИЕ
Зазор свечи зажигания	0,028-0,031 дюйма (0,7-0,8 мм)	Читать руководство пользователя
Зазор клапана (холодного)	Впускного: 0,06±0,02 мм Выпускного: 0,08±0,02 мм	Обращайтесь к уполномоченному представителю
Прочие спецификации	Регулировка не нужна	

ХРАНЕНИЕ

Бензин не может оставаться в баке дольше чем один месяц.

Тщательно очистите газонокосилку и храните в закрытом, сухом помещении.

ЗАЩИТА ОКРУЖАЮЩЕЙ СРЕДЫ

Чтобы беречь окружающую среду, рекомендуем обратить особое внимание на следующие пункты:

- Всегда пользуйтесь чистым бензином.
- Всегда пользуйтесь воронкой и (или) бензиновой канистрой с возможностью отслеживания уровня, чтобы заливаемое в бак топливо не проливалось.
- Не заполняйте топливный бак полностью.
- Не лейте слишком много масла.
- При смене масла старайтесь собрать всё слитое использованное масло. Избегайте разливания масла. Использованное масло перелейте в ёмкость, предназначенную для переработки.
- Не выбрасывайте использованный масляной фильтр вместе с бытовыми отходами. Сложите его в ёмкость, предназначенную для переработки.
- Смените испортившийся глушитель. При проведении ремонтных работ всегда пользуйтесь оригинальными запасными частями.
- Если надо отрегулировать карбюратор, обращайтесь к специалистам.
- Очищайте воздушный фильтр, соблюдая указания.
- Когда после долгих лет службы устройство надо будет менять или оно станет вам не нужным, рекомендуем вернуть устройство распространителю для переработки.

ТЕХНИЧЕСКОЕ ОБСЛУЖИВАНИЕ

Оригинальные запасные части поставляют центры технического обслуживания и большинство торговых представителей. Рекомендуется ежегодно доставлять устройство в пункт технического обслуживания, где можно будет провести его обслуживание, уход и проверить состояние предохраняющих частей. С вопросом об обслуживании и запасных частях обращайтесь к продавцу, у которого приобрели устройство.

CE

ДЕКЛАРАЦИЯ СООТВЕТСТВИЯ

Положения директивы совета
2006/42/EC “Директива о машинах (MD)”
2014/30/EC “EMC директива (EMC)”

Своей подписью декларируем, что ниже указанные устройства:
Газонокосилка (газонокосилки с бензиновыми двигателями)

Модели: S421-T6, S421V-T6, M510-T6, M510I-1-T6, S511VHY-T6
Модели: S461-BS450E, S461VHY-BS450E, S511VHY-BS625EB, S531VHY-BS675EXI

Эти бензиновые газонокосилки предназначены для бытового скашивания травы.

отвечают директивам ЕС и Европейским стандартам

2006/42/EC “Директива о машинах (MD)”
2014/30/EC “EMC директива (EMC)”
2000/14/EC, 2005/88/EC Annex VI – Директива о шуме, распространяемом оборудованием, используемым в уличных условиях

EN ISO 5395-1:2013+A1
EN ISO 5395-2:2013+A1+A2
Afps GS 2014:01
EN ISO 14982:2009
EN ISO 3744:1995
ISO 11094:1991

Ответственные лица:
Компания: Ningbo NGP Industry Co., Ltd.
Адрес: NO 88, LANE 666 JINSHAN ROAD C ZONE JIANGBEI INVESTMENT CENTER., Ningbo 315020 P.R. China,
Имя, фамилия: Lu Lemeng
Должность: генеральный директор
Подпись /*ПОДПИСЬ*/
Дата: 31.08.2020 г.

Печать:
/*ПЕЧАТЬ*/

Gaminio garantinio aptarnavimo sąlygos

1. Prieš įsigyjant prekę, vartotojas privalo tinkamai įvertinti savo poreikius (reikiama prekės galia ir kitos prekės savybės). Pretenzijos dėl prekės neatitikimo vartotojo poreikiams nebus nagrinėjamos. Gamintojas suteikia pirkėjui prietaiso kokybės garantiją, kai laikomasi šių sąlygų. Kokybės garantija galioja pardavėjo nustatytu laikotarpiu nuo pardavimo datos. Aptikus prietaiso gamybos broką ar prietaisui sugedus garantijos galiojimo metu, gamintojas garantuoja nemokamą prietaiso remontą ir (ar) reikiamų detalių pakeitimą, jei prietaisas iki tol buvo naudojamas laikantis vartotojo instrukcijos (prekės naudojimo ir saugojimo taisyklių) ir nėra šiose sąlygose nustatytų aplinkybių, dėl kurių nebūtų pagrindo atlikti garantinio remonto. Defektuotą prekę pirkėjas pristato į remonto dirbtuves savo jėgomis ir lėšomis.
2. Šios garantijos sąlygos neįpareigoja pardavėjo nemokamai atlikti prekės reguliavimo, valymo, žvakių keitimo bei kitų einamosios priežiūros darbų.
3. Prekė garantiniam remontui priimama tik pilnai sukomplektuota, kartu su pirkimo dokumentais, ir pateikus galiojantį tai prekei užpildytą garantinį taloną.
4. **Garantija netaikoma:**
   - gedimams, atsiradusiems netinkamai prijungus prietaisus prie elektros tinklo, arba dėl elektros tinklų sutrikimų;
   - gedimams, atsiradusiems dėl cheminių medžiagų poveikio;
   - prekės spalvos pakitimui (pageltimui, užteršimui ir pan.);
   - gedimams, atsiradusiems jungiant gaminį į valstybinių standartų neatitinkančius elektros tiekimo, telekomunikacijų, kabelių tinklus, dėl kitų išorės veiksnių (pvz., drėgmės ar temperatūros poveikio), tai pat netinkamai elgiantis su preke (pvz.: valymo, skutimo žymės, įbrėžimai ar kitokie mechaniniai pažeidimai);
   - gedimams ar defektams, atsiradusiems transportuojant prekę, jei jį gabena pats pirkėjas;
   - radus bandymo patekti į prietaiso vidų pėdsakų, taip pat, jei gaminys taisytas ne pardavėjo įgaliotame servise;
   - radus gaminio konstrukcijos ar schemos pakeitimų (išskyrus aprašytus vartotojo instrukcijoje);
   - radus mechaninių pažeidimų;
   - radus pažeistas garantines plombas;
   - kai reikalavimus dėl prekės kokybės pareiškia trečioji šalis;
   - radus gedimų, kurie atsirado į prietaiso vidų patekus pašaliniams daiktams, medžiagoms, skysčiams ar gyvūnams (pvz., vabzdžiams);
   - radus gedimų, kurie atsirado dėl standartų neatitinkančių eksploatacinių medžiagų ar atsarginių dalių naudojimo, pvz.: tepalai, kuras, per storas valas, per ilga pjovimo juosta ir kt.;
   - jeigu serijos numeris, esantis gaminio atmintyje, pakeistas, nutrintas arba jo nepavyksta nustatyti;
   - jeigu gedimas atsirado dėl nenutrūkstamo prekės eksploatavimo (benzininėms prekėms – ne daugiau 30 min, elektrinėms ne daugiau 15 min.);
   - jeigu gedimas atsirado dėl reguliarios profilaktinės techninės priežiūros neatlikimo ar netinkamo atlikimo (mechaninių prievadų, filtrų valymo ir keitimo, karbiuratoriaus valymo ar pan.);
   - jeigu gaminys, skirtas asmeniniam (buitiniam, šeimos) naudojimui, panaudotas verslo (komercinei) veiklai vykdyti, siekiant pelno, gamybiniais bei kitais tikslais, neatitinkančiais tikrosios prietaiso paskirties;
   - komplektinėms ir įprastai nusidėvinčioms prietaiso dalims, pvz.: degalų ir oro filtrams, akumuliatoriams, saugikliams, variklių žvakėms, vibracijos slopintuvams, sparnuotėms, turbinoms, išoriniams maitinimo blokams ir įkrovimo prietaisams, sujungimo kabeliams, antgaliams, angliniams šepetėliams, pjovimui naudojamiems valams, pjovimo juostoms, grandinėms, dantračiams, dirželiams, pjovimo galvutėms, pjovimo diskams, ašmenims, stūmoklių žiedams, cilindrams, karbiuratoriui, stūmokliams, vožtuvams, sankabai, sankabos būgneliui, guoliams, kurui, tepalams, žolės surinkimo krepšiams ir pan.
   - jeigu prekė buvo naudojama be jos komplektacijai priklausančių apsaugos priemonių;
   - visais kitais atvejais, kai daikto trūkumai atsirado dėl to, kad pirkėjas nesilaikė vartotojo instrukcijos, arba daikto trūkumai atsirado dėl trečiųjų asmenų kaltės ar nenugalimos jėgos.
   - kai prekėje naudojamas kuras ar tepalas yra senas arba nešvarus, nepakankamas tepalo kiekis ar koncentracija, ko pasėkoje yra subraižytas/sugadintas stūmoklis, cilindras, degimo kamera, vožtuvai, vožtuvų galvutės ir kreipiančiosios, sudegintos starterių apvijos ir pan. Benzininėje technikoje naudojamas kuras privalo būti ne senesnis kaip 30d.
5. **Garantija gali būti nutraukta, jeigu:**
   - prietaisą remontavo asmuo ar įmonė, neįgaliota pardavėjo ar gamintojo;
   - prekė buvo akivaizdžiai sąmoningai sugadinta;

- prietaisas sugedo dėl neatliekamos reguliarios profilaktinės priežiūros (žvakių, kuro ir oro filtrų keitimo, profilaktinio karbiuratoriaus valymo, išorinių cilindro briaunų valymo, tinkamo prietaiso neišvalymo po naudojimo ir kt. vartotojo instrukcijos reikalavimų nesilaikymo). Periodiniai profilaktiniai prietaiso priežiūros darbai, kurie numatyti, jog jų negali atlikti pats vartotojas, privalo būti atliekami pardavėjo ar gamintojo nurodytame servise, o servisas apie atliktus darbus palieka įrašą darbų atlikimo lape (jis yra paskutiniame vartotojo instrukcijos lape) ir patvirtina savo antspaudu. Kitu atveju, atsiradus gedimams ar blogam prietaiso veikimui dėl neatliktos periodinės profilaktikos, nemokamas garantinis aptarnavimas gali būti netaikomas.

6. **Garantinis talonas negalioja, jei:**
   - nepateikiamas kasos čekis ar kitas pirkimą įrodantis dokumentas;
   - jis neteisingai užpildytas (turi būti pardavimo data, prekės pavadinimas, modelis, gamyklinis numeris, parduotuvės antspaudas ir pardavėjo parašas);
   - jame yra braukymų ir taisymų, nepasirašytų pardavėjo.
7. Benzininę sodo technikos prekę pirminiam darbui rekomenduojama sureguliuoti įgaliotiems servisas – reikalinga atsinešti surinktą naują prekę (neužpiltą tepalais ir kuru), turėti tepalus ir kurą. Servisas pirminį reguliavimą atliks nemokamai, patvirtindamas įrašu garantiniame talone.
8. Serviso darbuotojas garantiniame talone turi pažymėti apie atliktus remonto darbus. Remonto darbais laikomi specialūs darbai, reikalingi aptiktiems defektams šalinti, nepriklausomai nuo remonto metu pakeistų dalių skaičiaus. Remontu nelaikomi darbai, susiję su prietaiso instaliavimu, mechaniniais ar elektriniais sujungimais, prijungimais prie energijos šaltinių.
9. Gamintojas ir pardavėjas neatsako už avarijas ar žalą žmonėms, gyvūnams, turtui, įvykusius dėl vartotojo kaltės: nežinojimo ar prietaiso vartotojo instrukcijos nesilaikymo bei prietaiso prijungimo ar instaliacijos, atliktos ne pardavėjo įgalioto serviso ir kt.
10. Nepagrįstai iškviesto serviso darbuotojo atvykimo išlaidas bei atliktus negarantinio remonto darbus, prietaiso remontą ne darbo dienomis ar po darbo valandų pirkėjas apmoka pagal remonto paslaugas teikiančios įmonės įkainius.

GAMINIO NUSTATYMAI IR DIEGIMAS (surinkimas, prijungimas ir kt.) aprašyti vartotojo instrukcijoje, pateikiamoje kartu su prietaisu. Atitinkami darbai turi būti atliekami tik kvalifikuotų specialistų. Šiuos darbus Jūsų pageidavimu gali atlikti ir mūsų įmonės darbuotojai (paslaugos mokamos). Labai svarbu prietaisą tinkamai nustatyti ir įdiegti, siekiant, kad jis patikimai veiktų ir galiotų garantija.

Reikalaukite, kad darbus atlikę specialistai padarytų visas reikalingas žymas garantiniame talone!

Su garantijos sąlygomis susipažinau ir sutinku, vartotojo instrukciją lietuvių kalba gavau, dėl prekės komplektacijos ir mechaninių išorinių pažeidimų pretenzijos neturiu.

_____

(pirkėjo parašas)

_____

(pardavėjas)

Izstrādājuma garantijas apkalpošanas nosacījumi

1. Pirms preces iegādes patērētājam pareizi jānovērtē savas vajadzības (nepieciešamā preces jauda un preces īpašības). Iebildumi par preces neatbilstību patērētāja vajadzībām netiks izskatīti. Ražotājs sniedz pircējam ierīces kvalitātes garantiju, ja tiek ievēroti šie nosacījumi. Kvalitātes garantija ir spēkā pārdevēja noteikto periodu no pārdošanas datuma. Ja konstatēts ierīces ražošanas brāķis vai ierīce sabojājas garantijas periodā, ražotājs garantē ierīces bezmaksas remontu un (vai) nepieciešamo detaļu maiņu, ja ierīce līdz tam tika lietota, ievērojot lietotāja instrukciju (preces lietošanas un glabāšanas noteikumus), un nav šajos nosacījumos noteiktu apstākļu, kuru dēļ nebūtu pamata veikt remontu. Defektīvo preci pircējs nogādā remontdarbnīcā ar saviem spēkiem un par saviem līdzekļiem.
2. Atbilstoši šiem garantijas nosacījumiem pārdevēja pienākums nav veikt preces regulēšanu, tīrīšanu, sveču maiņu un citus kārtējos apkopes darbus.
3. Prece garantijas remontam tiek pieņemta tikai pilnā komplektā, kopā ar pirkuma dokumentiem un derīgu šai precei aizpildītu garantijas talonu.
4. **Garantija neattiecas uz:**

- bojājumiem, kas radušies, nepareizi pieslēdzot ierīci elektrotīklam vai elektrotīklu traucējumu dēļ;
- bojājumiem, kas radušies ķīmisku vielu iedarbības dēļ;
- preces krāsas maiņai (dzeltēšanai, netīrumiem u. tml.);
- bojājumiem, kas radušies, pievienojot izstrādājumu pie valsts standartiem neatbilstoša elektrības avota, telekomunikāciju, kabeļu tīkliem, citu ārēju faktoru dēļ (piem., mitruma vai temperatūras iedarbības dēļ), kā arī nepareizas rīcības ar preci dēļ (piem.: tīrīšanas, beršanas pazīmes, skrāpējumi vai citi mehāniski bojājumi); tīrīšanas, beršanas zīmes, skrambas vai citi mehāniski bojājumi);
- bojājumiem vai defektiem, kas radušies, transportējot preci, ja to transportē pats pircējs;
- ja konstatēts mēģinājums iekļūt ierīces iekšienē, kā arī, ja izstrādājums labots ārpus pārdevēja pilnvarota servisa;
- ja konstatēta izstrādājuma konstrukcijas vai shēmas maiņa (izņemot lietotāja instrukcijā aprakstīto);
- ja konstatēti mehāniski bojājumi;
- ja bojātas garantijas plombas;
- ja prasības par preces kvalitāti izsaka trešā puse;
- ja konstatēti bojājumi, kas radušies tāpēc, ka ierīcē iekļuvuši nepiederoši priekšmeti, vielas, šķidrumi vai dzīvnieki (piem., kukaiņi);
- atklājot bojājumus, kas radušies standartiem neatbilstošu ekspluatācijas materiālu vai rezerves daļu lietošanas dēļ, piem.: eļļa, degviela, pārāk resna aukla, pārāk gara asmeņu josla u. c.;
- ja sērijas numurs, kas atrodas izstrādājuma atmiņā, nomainīts, izdzēsts vai to neizdodas noteikt;
- ja bojājums radies nepārtrauktas preces ekspluatācijas dēļ (benzīna precēm – ne vairāk par par 30 min., elektriskajām ne vairāk par 15 min.);
- ja bojājums radies regulāras profilaktiskās tehniskās apkopes neveikšanas vai nepareizas veikšanas dēļ (mehānisko pievadu, filtru tīrīšana un maiņa, karburatora tīrīšana u. tml.);
- ja izstrādājums, kas paredzēts personiskai (sadzīves, ģimenes) lietošanai, ir lietots komercdarbības veikšanai, lai gūtu peļņu, ražošanas un citiem mērķiem, kas neatbilst ierīces lietošanas mērķim;
- piederumiem un ierasti nolietotajām ierīces daļām, piem.: degvielas un gaisa filtriem, akumulatoriem, drošinātājiem, dzinēju svecēm, vibrācijas slāpētājiem, darbratiem, turbīnām,

ārējiem barošanas blokiem un uzlādes ierīcēm, savienojumu kabeļiem, uzgaļiem, uzgaļu sukām, pļaušanai izmantotām auklām, pļaušanas siksnām, ķēdēm, zobratiem, siksnām, pļaušanas galviņām, pļaušanas diskiem, asmeņiem, virzuļu gredzeniem, cilindriem, karburatoram, virzuļiem, vārstiem, sajūgam, sajūga cilindram, gultņiem, degvielai, eļļai, zāles savākšanas groziem u. tml.

- ja prece tika lietota bez tās komplektā esošajiem aizsarglīdzekļiem;
- visos pārējos gadījumos, kad priekšmeta trūkumi radušies tāpēc, ka pircējs nav ievērojis lietotāja instrukciju, vai priekšmeta trūkumi radušies trešo personu vainas vai nepārvaramas varas dēļ.
- ja precē izmantotā degviela vai eļļa ir veca vai netīra, nav pietiekams eļļas daudzums vai koncentrācija, kā dēļ ir saskrāpēta/sabojāta virzulis, cilindrs, sadegšanas kamera, vārsti, vārstu galviņas un vadotnes, bojātas starteru tinumi u.tml. Benzīna tehnikā izmantotā degviela nedrīkst būt vecāka par 30 dienām.

5. **Garantija var tikt izbeigta, ja:**

- ierīci remontējusi persona vai uzņēmums, ko pārdevējs vai ražotājs nav pilnvarojis;
- prece ir acīmredzami tīrām sabojāta;
- ierīce ir bojāta tāpēc, ka nav veikta regulāra profilaktiskā apkope (sveču, degvielas un gaisa filtru maiņa, karburatora profilaktiska tīrīšana, cilindra ārējo šķautņu tīrīšana, pienācīga ierīces neiztīrīšana pēc lietošanas u. c. lietotāja instrukcijas prasību nepildīšana). Periodiskie ierīces profilaktiskās apkopes darbi, jo nevar veikt pats lietotājs, jāveic pārdevēja vai ražotāja norādītajā servisā, bet serviss par veiktajiem darbiem veic ierakstu darbu veikšanas lapā (kas atrodama lietotāja instrukcijas pēdējā lapā) un apstiprina tos ar savu zīmogu. Citos gadījumos, kad bojājums vai ierīces nepienācīga darbība radusies neveiktas periodiskās profilakses, bezmaksas garantijas apkalpošanas var netikt nodrošināta.

6. **Garantijas talons nav spēkā, ja:**

- netiek iesniegts kases čeks vai cits pirkumu apliecinošs dokuments;
- tas ir nepareizi aizpildīts (jābūt norādītam pārdošanas datumam, preces nosaukumam, modelim, ražošanas numuram, veikala zīmogam un pārdevēja parakstam);
- tajā ir svītrojumi un labojumi, ko nav parakstījis pārdevējs.

7. Benzīna dārza tehnikas preci pirms lietošanas ieteicams noregulēt pilnvarotā servisā – jāatnes salikta jaunā prece (bez eļļas un degvielas), eļļa un degviela. Serviss sākotnējo regulēšanu veiks bez maksas, apstiprinot to ar ierakstu garantijas talonā.

8. Servisa darbiniekam garantijas talonā jāatzīmē veiktie remonta darbi. Par remonta darbiem tiek uzskatīti speciālie darbi, kas nepieciešami defektu novēršanai, neatkarīgi no remonta laikā nomainīto daļu skaita. Par remontu netiek uzskatīti darbi, kas saistīti ar ierīces instalēšanu, mehāniskiem vai elektriskiem savienojumiem, pieslēgšanu pie enerģijas avotiem.

9. Ražotājs un pārdevējs neatbild par avārijām un kaitējumu cilvēkiem, dzīvniekiem, mantai, kas notikuši lietotāja vainas dēļ: nezināšanas vai ierīces lietotāja instrukcijas neievērošanas dēļ, kā arī ārpus pārdevēja pilnvarotā servisa veiktās ierīces pieslēgšanas vai instalācijas dēļ u. c.

10. Nepamatota izsaukta servisa darbinieka ierašanās izdevumus un veiktos ārpus garantijas remonta darbus, ierīces remontu ārpus darba dienu laika vai pēc darba stundu laika sedz pircējs saskaņā ar remonta pakalpojumus sniedzošā uzņēmuma cenrādi.

IZSTRĀDĀJUMA IESTATĪJUMI UN MONTĀŽA (sakomplektēšana, pieslēgšana u. c.) aprakstīti lietošanas instrukcijā, kas piegādāta kopā ar ierīci. Atbilstoši darbi jāveic tikai kvalificētiem speciālistiem. Šos darbus pēc Jūsu pieprasījuma var veikt arī mūsu uzņēmuma darbinieki (maksas pakalpojumi).

Ļoti svarīgi ir ierīci pareizi iestatīt un uzstādīt, lai tā darbotos uzticami un būtu spēkā garantija. Pieprasiet, lai pēc darbu padarīšanas speciālisti veiktu visas nepieciešamās atzīmes garantijas talonā!

Ar garantijas nosacījumiem esmu iepazinies, lietotāja instrukciju latviešu valodā saņēmu, pret preces komplektāciju un ārējiem mehāniskiem bojājumiem iebildumu nav.

_____

(pircēja paraksts)

_____

(pārdevējs)

SEADME GARANTIITINGIMUSED

1. Enne seadme ostmist peab ostja hindama õigesti oma vajadusi (vajalik võimsus ja muud seadme omadused). Ostja pretensioonid kauba mittevastavuse osas ei kuulu ülevaatamisele. Tootja garanteerib seadme kvaliteedi järgnevate tingimuste järgimisel. Kvaliteedi garantii kehtib müüja poolt kehtestatud ajavahemikul alates ostumomendist: Garantii ajal tehasepraagi avastamisel või seadme rikke korral tagab tootja seadme tasuta remondi ja/või vajalike osade vahetamist, kui toodet on kasutatud vastavalt kasutusjuhistele (toote kasutamise ja hoidmise juhised) ja tingimusi, mille alusel garantiiremont toimub, ei ole rikutud. Ostja toob rikkis seadme töökotta oma jõududega ja kulul.
2. Käesolevad garantiitingimused ei kohusta müüjat tasuta töödeks reguleerimise, puhastuse, küünalde ja teiste jooksvate tööde osas.
3. Toode võetakse garantiiremonti ainult täiskomplektis koos ostu kinnitavate dokumentidega ja täidetud garantiitalongiga.
4. **Garantii ei laiene:**
    - Riketele, mis on tekkinud seadme valel vooluvõrku ühendamisel või vooluvõrgu rikete tõttu.
    - Keemilistest ainetest tingitud riketele.
    - Seadme värvimuutustele.
    - Riketele, mis on tekkinud seadme kaabel ühendamisel vooluvõrku, telekommunikatsioonivõrku, ei vasta riigi standarditele või mis on tingitud erinevate välismõjude (nt., niiskuse või temperatuuri erinevused), või ebaõigest käsitlemisest (nt. puhastusjäljed, sisselõiked, kriimustused ja muude mehaanilised vigastused).
    - Riketele või defektidele, mis on tekkinud ostja poolsel seadme transportimisel.
    - Juhul, kui seade on olnud lahtimonteeritud, samuti juhul, kui seadet on volitamata remonditöökojas remonditud.
    - Konstruktsiooni või skeemi muutmisel (va juhendis kirjeldatud).
    - Mehaaniliste vigastuste korral.
    - Garantiiplommide rikkumisel.
    - Kolmanda poole poolsetel kvaliteedinõuetel toote osas.
    - Rikete korral, mis on tekkinud, kui seadmesse on sisestatud võõresemeid, materjale, vedelikke või loomade (nt närilised) kahjustuste korral.
    - Riketele, mis on tekkinud ebasobivate standarditele mitte vastavate kulumaterjalide ja varuosade kasutamisest, nt määrdeained, kütus, liiga paksud juhtmed, liiga pikad noad jne.
    - Juhul, kui toote numbrit on mälus muudetud või seda ei õnnestu välja selgitada.
    - Riketele, mis on tekkinud seadme valest kasutamisest (bensiinimootoritel üle 30 min, elektrimootoritel üle 15 min kasutamine).
    - Riketele, mis on tingitud õigeaegse hoolduse tegemata jätmisest (metallosade, filtrite puhastamine ja vahetamine, karburaatori puhastamine jne).
    - Juhul, kui olmeseadet on kasutatud äritegevuseks eesmärgiga teenida kasumit, tootmise või muudel eesmärkidel, mis ei vasta seadme kasutusotstarbele.
    - Seadme komplekteeritavatele ja kulumaterjalidele, nt kütuse- ja õhufiltrid, akud, kaitsmed, küünlad, mootorid, vibratsioonisummutid, turbiinid, välised toiteplokid ja laadimisseadmed. ühenduskaablid, süsinikharjad, lõiketraadid, lõikelindid, lõikekettad, ketid, hammasülekanded, rihmad, saepead, saekettad, noad, silindrid, klapid, ühendused, siduritrummel, laagrid, klotsid,kütus, määrdeained jne.
    - Juhul, kui seadet on kasutatud ilma komplekti kuuluvate kaitsevahenditeta.
    - Kõigil juhtudel, kui rikked on tingitud sellest, et ostja ei ole kasutusjuhendit järginud või kolmandate isikute süül või vääramatus jõust tekkinud rikked.
    - Juhul, kui kasutatav kütus või õli on vana või puhastamata, õli vähese koguse või ebaõige

kontsentratsiooni korral, mille tulemusena on tekkinud silindri, põlemiskambri, klapi, ploki või starteri jne rikked. Kasutatav bensiin ei tohi olla üle 30 päeva vana.

5. **Garantii võib katkeda, kui:**
   - Seadet on remontinud isik või ettevõte, kes ei ole selleks tootja või müüja poolt volitatud.
   - Toodet on teadlikult kahjustatud.
   - Toote rike on tekkinud profülaktilise hoolduse (küünalde , kütuse- ja õhufiltri vahetamine, karburaatori profülaktiline puhastamine, silindri väline puhastamine, seadme kasutuse järgne puhastamata jätmine jt teiste kasutusjuhiste eiramine). Perioodilised tehnilised hooldused, mida kasutaja ise ei saa ,läbi viia, peab teostama müüja või tootja poolt äratoodud teeninduses, kus teenindus teeb tööde teostamise lehele sissekande (kasutusjuhendi viimasel lehel) ja kinnitab seda oma pitsatiga. Vastasel juhul ei pruugi seadme riketele või töötamise tõrgetele teostamata profülaktiliste hooldustööde korral garantii laieneda.

6. **Garantiitalong ei kehti juhul, kui:**
   - Ei esitata kassatšekki või muud ostu tõendavat dokumenti.
   - Talong on valesti täidetud (täidetud peab olema ostmise kuupäev, toote nimetus, mudel, tehasenumber, kaupluse pitsat ja müüja allkiri).
   - Talongil on müüja allkirjaga kinnitamata mahakriipsutused või parandused.

7. Soovitav on bensiinimootoriga aiaseadmed reguleerida esmakordseks kasutamiseks volitatud teeninduses- uue seadme paks teenindusse toimetama (ilma määrdeainete ja kütuseta), kaasa peab tooma määrdeaine ja kütuse. Esimene reguleerimine tehakse tasuta, tehes märkuse garantiitalongile.

8. Garantiitalongi teeb teeninduse töötaja teostatud tööde kohta sissekande. Remonditöödeks loetakse spetsiaalseid töid, mis on vajalikud tuvastatud defektide kõrvaldamiseks sõltumatult remondi käigus vahetatud detailide arvust. Remonditöödeks ei loeta täid, mis on seotud seadme paigaldamisega, mehaaniliste või elektriliste ühendustega, energiavõrku ühendamisega.

9. Tootja või müüja ei vastuta avariide ega isikutele ja loomadele, varale tekitatud kahjustuste eest, mis on tekkinud kasutaja süül teadmatusest või juhiste eiramisest, samuti ka seadme ühendamisest või paigaldamisest, mis on tehtud müüja poolt volitamata teeninduses.

10. Teeninduse töötaja vale väljakutse ja teostatud tööde kuulu ei kuulu garantiitööde hulka. Nädalavahetuse või töövälisel ajal tehtud tööde eest tasub klient vastavalt teeninduse hinnakirjale.

SEADME PAIGALDAMIST JA REGULEERIMIST (kokkupanemine, ühendamine jne) kirjeldatakse seadmega kaasasolevas kasutusjuhendis. Vastavad tööd võib läbi viia ainult kvalifitseeritud spetsialist. Teie soovil võib neid töid teostada meie ettevõte (tasuliselt). Seadme õige paigaldamine ja reguleerimine on väga oluline korrektse töötamise ja garantii kehtivuse seisukohast.

Paluge tööd teostanud spetsialistidel teha sissekanded garantiitalongile.

Olen garantiitingimustega tutvunud ja nõustun nendega. Olen saanud eestikeelse kasutusjuhendi koos tootega ja väliste mehaaniliste vigastuse osas ei oma pretensioone.

_____

(ostja allkiri)

_____

(müüja, kuupäev)

УСЛОВИЯ ГАРАНТИЙНОГО ОБСЛУЖИВАНИЯ ИЗДЕЛИЯ

1. Перед покупкой товара пользователь обязан правильно оценить свои нужды (необходимую мощность и прочие свойства товара). Претензии к несоответствию товара ожиданиям покупателя не рассматриваются. Производитель гарантирует покупателю качество товара при соблюдении данных условий. Гарантия качества действует установленный продавцом срок с момента продажи. При обнаружении заводского брака или в случае поломки товара во время гарантийного срока, производитель гарантирует бесплатный ремонт товара и (или) замену необходимых частей, если до тех пор товаром пользовались с соблюдением инструкции пользователя (правил эксплуатации и хранения товара) и не установлены обстоятельства, при которых не проводится гарантийный ремонт. Покупатель доставляет испортившийся товар в ремонтную мастерскую своими силами и за собственные средства.
2. Данные гарантийные условия не обязывают продавца выполнять бесплатные работы по наладке, чистке, замене свечей и прочие работы по текущему обслуживанию.
3. Товар принимается на гарантийный ремонт только в полном комплекте вместе с документами, подтверждающими покупку, и по предъявлении действительного заполненного гарантийного талона.
4. **Гарантия не распространяется:**
    - на поломки, возникшие из-за неправильного подключения приборов к сети питания или из-за нарушений в электросети;
    - на поломки, возникшие из-за воздействия химических веществ;
    - на изменения цвета товара (желтизна, загрязнения и т. п.);
    - на поломки, возникшие из-за подключения прибора к сетевым кабелям подачи электричества, телекоммуникаций, не отвечающим государственным стандартам, из-за иных внешних воздействий (напр., влажности или колебаний температуры), так же из-за неправильного обращения с прибором (напр., видны следы очищения, обрезки, царапины и прочие механические повреждения);
    - на неполадки или дефекты, возникшие во время транспортировки товара, если его перевозил покупатель;
    - при обнаружении попыток проникнуть внутрь товара, также если товар ремонтировался не в уполномоченном продавцом сервисе;
    - при обнаружении изменений в конструкции или схеме товара (за исключением описанных в инструкции);
    - при обнаружении механических повреждений;
    - при повреждении гарантийных пломб;
    - когда требования к качеству товара предъявляет третья сторона;
    - при обнаружении неполадок, возникших из-за попадания внутрь товара посторонних предметов, материалов, жидкостей или животных (напр., насекомых);
    - при обнаружении повреждений, возникших из-за применения

неподходящих эксплуатационных материалов или запасных частей, не отвечающих стандартам, напр., смазочных материалов, топлива, слишком толстой проволоки, слишком длинной режущей полосы и т. п.;

- если серийный номер в памяти товара, изменён, стёрт или не удаётся его установить;
- если поломка возникла из-за беспрерывной эксплуатации товара (для бензиновых товаров – не дольше 30 минут, для электрических – не дольше 15 минут);
- если неполадка возникла из-за невыполнения или неподходящего выполнения регулярного профилактического технического обслуживания (замены и чистки механических приводов, фильтров, чистки карбюратора и т. п.);
- если изделие, предназначенное для личного (бытового, семейного) использования, использовалось для проведения бизнес (коммерческой) деятельности с целью получения дохода, с производственными и прочими целями, не отвечающими предназначению прибора;
- на комплектующими и изнашивающиеся части прибора, напр., топливные и воздушные фильтры, аккумуляторы, предохранители, свечи двигателя, гасители вибрации, турбины, внешние блоки питания и зарядные устройства, соединительные кабели, наконечники для угольных щёток, проволоку для резки, режущие ленты, цепи, зубчатые передачи, ремни, пильные головки, пильные диски, лезвия, поршневые кольца, цилиндры, клапана, сцепление, барабан сцепления, подшипники, топливо, смазочные материалы и т. п.;
- если товар эксплуатировался без защитных средств, входящих в комплект;
- во всех иных случаях, когда недостатки изделия возникли из-за того, что покупатель не соблюдал руководство пользователя, или недостатки изделия возникли из-за вины третьих лиц или обстоятельств непреодолимой силы;
- когда используемое в товаре топливо или масло старые или неочищенные, недостаточное количество или концентрация масла, вследствие чего поцарапаны/повреждены поршень, цилиндр, камера горения, клапана, головки и направляющие клапанов, сожжена обводка стартера и т. п. Используемое в бензиновой технике топливо должно быть не старше чем 30 дн.

5. **Гарантия может быть прекращена, если:**
   - прибор ремонтировало лицо или компания, не уполномоченная продавцом или производителем;
   - товар заведомо сознательно испорчен;
   - прибор сломался из-за невыполнения регулярного профилактического обслуживания (замены свечей, топливного и воздушного фильтра, профилактической чистки карбюратора, читки внешних граней цилиндра, недостаточной чистки прибора после использования и др. несоблюдение правил руководства пользователя). Периодические работы по техническому обслуживанию товара, если предусмотрено, что их не

может проводить сам пользователь, должны проводится в указанном продавцом или изготовителем сервисе, о выполненных работах сервис делает запись в листе выполнения работ (на последнем листе руководства пользователя) и подтверждает это своей печатью. В обратном случае при возникновении неполадок или плохой работе прибора из-за невыполненной периодической профилактики гарантийное обслуживание может быть прекращено.

6. **Гарантийный талон не действует, если:**
   - не предъявлен кассовый чек или иной документ, подтверждающий покупку;
   - он неправильно заполнен (должна быть дата продажи, наименование товара, модель, заводской номер, печать магазина и подпись продавца);
   - В нём есть вычеркнутые или исправленные слова, не заверенные подписью продавца.
7. Рекомендуется, чтобы бензиновый прибор, относящийся к садовой технике, для первой эксплуатации отрегулировал уполномоченный сервис – следует доставить в сервис собранный новый приор (без смазочных материалов и топлива), с собой принести смазочные материалы и топливо. Первичную регулировку сервис выполнит бесплатно, заверив это записью в гарантийном талоне.
8. В гарантийном талоне работник сервиса должен поставить отметку о выполненных ремонтных работах. Ремонтными работами считаются специальные работы, необходимые для устранения обнаруженных дефектов, вне зависимости от числа заменённых в ходе ремонта деталей. Ремонтом не считаются работы, связанные с инсталляцией прибора, механическими или электрическими соединениями, подключением к источникам энергии.
9. Производитель и продавец не несёт ответственности за аварии или ущерб людям и животным, имуществу, причинённый по вине пользователя: по незнанию или из-за несоблюдения руководства пользователя, также из-за подключения или инсталляции прибора, выполненного не уполномоченным продавцом сервисом и др.
10. Расходы за ложный вызов работника сервиса и выполнение работ, не входящих в список гарантийных, ремонт прибора в выходные дни или после рабочего времени оплачивает пользователь согласно расценкам компании, предоставляющей ремонтные услуги.

УСТАНОВКА И НАСТРОЙКА ИЗДЕЛИЯ (сборка, подключение и т. д.) описаны в инструкции по использованию, поставляемой вместе с прибором. Соответствующие работы может выполнять только квалифицированный специалист. Эти работы по вашему желанию могут выполнить и работники нашей фирмы (услуги платные). Очень важно правильно настроить и инсталлировать прибор, чтобы он правильно работал, и гарантия не прекратила своё действие.

Требуйте, чтобы выполнившие работы специалисты сделали все необходимые пометки в гарантийном талоне!

С условиями гарантии ознакомился и согласен, инструкцию по эксплуатации на русском языке получил, к комплектации товара и внешним механическим повреждениям претензий нет.

_____

(подпись покупателя)

_____

(продавец, дата)

Gaminio garantinio aptarnavimo ir techninės priežiūros talonas / Ražojuma garantijas apkalpošanas un tehniskās apkopes talons / Garantii- ja tehnilise hoolduse talong / Талон гарантийного и технического обслуживания изделия

Pastabos (data, nustatyti gedimai, atlikti remonto ar priežiūros darbai) / Piezīmes (datums, konstatētie bojājumi, veiktie remonta vai apkopes darbi) / MÄRKUSED (kuupäev, tuvastatud vead, teostatud remonditööd, teenustööd) / Примечания (дата, установленные неполадки, выполненные ремонтные работы или работы по обслуживанию)	Servisas (pavadinimas, adresas, kontaktinis telefonas, antspaudas, meistro vardas ir pavardė) / Serviss (nosaukums, adrese, kontakttālrunis, zīmogs, meistara vārds un uzvārds) / Teenindus(nimetus, aadress, kontakttelefon, pitsat, meistri nimi ja perekonnanimi) / Сервис (название, адрес, контактный номер телефона, печать, имя и фамилия мастера)
Pastabos (data, nustatyti gedimai, atlikti remonto ar priežiūros darbai) / Piezīmes (datums, konstatētie bojājumi, veiktie remonta vai apkopes darbi) / MÄRKUSED (kuupäev, tuvastatud vead, teostatud remonditööd, teenustööd) / Примечания (дата, установленные неполадки, выполненные ремонтные работы или работы по обслуживанию)	Servisas (pavadinimas, adresas, kontaktinis telefonas, antspaudas, meistro vardas ir pavardė) / Serviss (nosaukums, adrese, kontakttālrunis, zīmogs, meistara vārds un uzvārds) / Teenindus(nimetus, aadress, kontakttelefon, pitsat, meistri nimi ja perekonnanimi) / Сервис (название, адрес, контактный номер телефона, печать, имя и фамилия мастера)
Pastabos (data, nustatyti gedimai, atlikti remonto ar priežiūros darbai) / Piezīmes (datums, konstatētie bojājumi, veiktie remonta vai apkopes darbi) / MÄRKUSED (kuupäev, tuvastatud vead, teostatud remonditööd, teenustööd) / Примечания (дата, установленные неполадки, выполненные ремонтные работы или работы по обслуживанию)	Servisas (pavadinimas, adresas, kontaktinis telefonas, antspaudas, meistro vardas ir pavardė) / Serviss (nosaukums, adrese, kontakttālrunis, zīmogs, meistara vārds un uzvārds) / Teenindus(nimetus, aadress, kontakttelefon, pitsat, meistri nimi ja perekonnanimi) / Сервис (название, адрес, контактный номер телефона, печать, имя и фамилия мастера)
Pastabos (data, nustatyti gedimai, atlikti remonto ar priežiūros darbai) / Piezīmes (datums, konstatētie bojājumi, veiktie remonta vai apkopes darbi) / MÄRKUSED (kuupäev, tuvastatud vead, teostatud remonditööd, teenustööd) / Примечания (дата, установленные неполадки, выполненные ремонтные работы или работы по обслуживанию)	Servisas (pavadinimas, adresas, kontaktinis telefonas, antspaudas, meistro vardas ir pavardė) / Serviss (nosaukums, adrese, kontakttālrunis, zīmogs, meistara vārds un uzvārds) / Teenindus(nimetus, aadress, kontakttelefon, pitsat, meistri nimi ja perekonnanimi) / Сервис (название, адрес, контактный номер телефона, печать, имя и фамилия мастера)

Pastabos (data, nustatyti gedimai, atlikti remonto ar priežiūros darbai) / Piezīmes (datums, konstatētie bojājumi, veiktie remonta vai apkopes darbi) / MĀRKUSED (kuupäev, tuvastatud vead, teostatud remonditööd, teenustööd) / Примечания (дата, установленные неполадки, выполненные ремонтные работы или работы по обслуживанию)	Servisas (pavadinimas, adresas, kontaktinis telefonas, antspaudas, meistro vardas ir pavardė) / Serviss (nosaukums, adrese, kontakttālrunis, zīmogs, meistara vārds un uzvārds) / Teenindus(nimetus, aadress, kontakttelefon, pitsat, meistri nimi ja perekonnanimi) / Сервис (название, адрес, контактный номер телефона, печать, имя и фамилия мастера)
Pastabos (data, nustatyti gedimai, atlikti remonto ar priežiūros darbai) / Piezīmes (datums, konstatētie bojājumi, veiktie remonta vai apkopes darbi) / MĀRKUSED (kuupäev, tuvastatud vead, teostatud remonditööd, teenustööd) / Примечания (дата, установленные неполадки, выполненные ремонтные работы или работы по обслуживанию)	Servisas (pavadinimas, adresas, kontaktinis telefonas, antspaudas, meistro vardas ir pavardė) / Serviss (nosaukums, adrese, kontakttālrunis, zīmogs, meistara vārds un uzvārds) / Teenindus(nimetus, aadress, kontakttelefon, pitsat, meistri nimi ja perekonnanimi) / Сервис (название, адрес, контактный номер телефона, печать, имя и фамилия мастера)
Pastabos (data, nustatyti gedimai, atlikti remonto ar priežiūros darbai) / Piezīmes (datums, konstatētie bojājumi, veiktie remonta vai apkopes darbi) / MĀRKUSED (kuupäev, tuvastatud vead, teostatud remonditööd, teenustööd) / Примечания (дата, установленные неполадки, выполненные ремонтные работы или работы по обслуживанию)	Servisas (pavadinimas, adresas, kontaktinis telefonas, antspaudas, meistro vardas ir pavardė) / Serviss (nosaukums, adrese, kontakttālrunis, zīmogs, meistara vārds un uzvārds) / Teenindus(nimetus, aadress, kontakttelefon, pitsat, meistri nimi ja perekonnanimi) / Сервис (название, адрес, контактный номер телефона, печать, имя и фамилия мастера)
Pastabos (data, nustatyti gedimai, atlikti remonto ar priežiūros darbai) / Piezīmes (datums, konstatētie bojājumi, veiktie remonta vai apkopes darbi) / MĀRKUSED (kuupäev, tuvastatud vead, teostatud remonditööd, teenustööd) / Примечания (дата, установленные неполадки, выполненные ремонтные работы или работы по обслуживанию)	Servisas (pavadinimas, adresas, kontaktinis telefonas, antspaudas, meistro vardas ir pavardė) / Serviss (nosaukums, adrese, kontakttālrunis, zīmogs, meistara vārds un uzvārds) / Teenindus(nimetus, aadress, kontakttelefon, pitsat, meistri nimi ja perekonnanimi) / Сервис (название, адрес, контактный номер телефона, печать, имя и фамилия мастера)