standart

make your life easier

INSTRUCTION MANUAL / KASUTUSJUHEND /
LIETOŠANAS INSTRUKCIJA / NAUDOJIMO INSTRUKCIJA

DISHWASHER

WQP12-7635Y

(EE) NÕUDEPESUMASIN

(LV) TRAUKU MAZGĀJAMĀ

(LT) INDAPLOVĖ

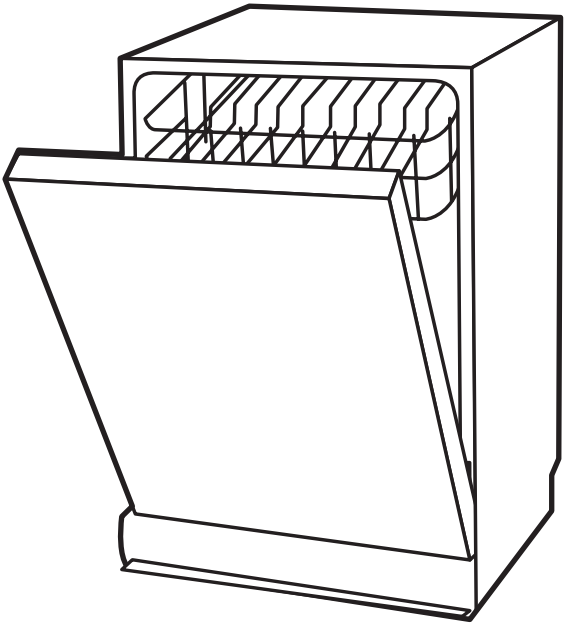

PLEASE READ CAREFULLY AND KEEP THE INSTRUCTION WELL / LUGEGE JUHENDIT TÄHELEPANELIKULT JA SÄILITAGE SEE / RŪPĪGI IZLASIET INSTRUKCIJU UN NOVIETOJIET TO DROŠĀ VIETĀ IZMANTOŠANAI NĀKOTNĒ / ATIDŽIAI PERSKAITYKITE IR SAUGIAI PASIDĖKITE, JEI PRIREIKTŲ ATEITYJE

Please read this manual carefully before using the dishwasher. Keep this manual for future reference.

NOTE:

• Reviewing the section on troubleshooting tips will help you solve some common problems by yourself.
• If you cannot solve the problems by yourself, please ask for help from a professional technician.
• The manufacturer, following a policy of constant development and updating of the product, may make modifications without giving prior notice.
• If lost or out-of-date, you can receive a new user manual from the manufacturer or responsible vendor.

SAFETY INFORMATION

⚠ WARNING

When using your dishwasher, follow the precautions listed below:
• Installation and repair can only be carried out by a qualified technician.
• This appliance is intended to be used in household and similar applications such as:
- staff kitchen areas in shops, offices and other working environments;
- farm houses;
- by clients in hotels, motels and other residential type environments;
- bed and breakfast type environments.
• This appliance can be used by children aged from 8 years and above and persons with reduced physical, sensory or mental capabilities or lack of experience and knowledge if they have been given supervision or instruction concerning use of the appliance in a safe way and understand the hazards involved.
• Children shall not play with the appliance. Cleaning and user maintenance shall not be done by children without supervision. (For EN60335-1).
• This appliance is not intended for use by persons (including children) with reduced physical, sensory or mental capabilities, or lack of experience and knowledge, unless they have been given supervision or instruction concerning use of the appliance by a person responsible for their safety. (For IEC60335-1).
• Packaging material could be dangerous for children!
• Children should be supervised to ensure that they do not play with the appliance.
• This appliance is for indoor household use only.
• To protect against the risk of electrical shock, do not immerse the unit, cord or plug in water or other liquid.
• Please unplug before cleaning and maintenance the appliance. Use a soft cloth moisten with mild soap, and then use a dry cloth to wipe it again.
• If the supply cord is damaged, it must be replaced by the manufacturer or its service agent or a similarly qualified person in order to avoid a hazard.

EARTHING INSTRUCTIONS

• This appliance must be earthed. In the event of a malfunction or breakdown, earthing will reduce the risk of an electric shock by providing a path of least resistance of electric current. This appliance is equipped with an earthing conductor plug.
• The plug must be plugged into an appropriate outlet that is installed and earthed in accordance

with all local codes and ordinances.
• Improper connection of the equipment-earthing conductor can result in the risk of an electric shock. Check with a qualified electrician or service representative if you are in doubt whether the appliance is properly grounded.
• Do not modify the plug provided with the appliance if it does not fit the outlet.
• Have a proper outlet installed by a qualified electrician.
• Do not abuse, sit on, or stand on the door or dish rack of the dishwasher.
• Do not operate your dishwasher unless all enclosure panels are properly in place.
• Open the door very carefully if the dishwasher is operating, there is a risk of water squirting out.
• Do not place any heavy objects on or stand on the door when it is open. The appliance could tip forward.
• When loading items to be washed:
1) Locate sharp items so that they are not likely to damage the door seal;
2) ⚠ **WARNING:** knives and other utensils with sharp points must be loaded in the basket with their points facing down or placed in a horizontal position.
• Some dishwasher detergents are strongly alkaline. They can be extremely dangerous if swallowed.
• Avoid contact with the skin and eyes and keep children away from the dishwasher when the door is open.
• Check that there are no detergent residues after completion of the wash cycle.
• Do not wash plastic items unless they are marked "dishwasher safe" or the equivalent.
• For unmarked plastic items not so marked, check the manufacturer's recommendations.
• Use only detergent and rinse agents recommended for use in an automatic dishwasher.
• Never use soap, laundry detergent, or hand washing detergent in your dishwasher.
• The door should not be left open, since this could increase the risk of tripping.
• During installation, the power supply must not be excessively or dangerously bent or flattened.
• Do not tamper with controls.
• The appliance needs to be connected to the main water valve using new hose sets. Old sets should not be reused.
• To save energy, in stand by mode, the appliance will switch of automatically after 15 minutes without any user interaction.
• The maximum number of place settings to be washed is 14.
• The maximum permissible inlet water pressure is 1 MPa.
• The minimum permissible inlet water pressure is 0.04 MPa.

DISPOSAL



• For disposing of package and the appliance please go to a recycling center. Therefore cut off the power supply cable and make the door closing device unusable.
• Cardboard packaging is manufactured from recycled paper and should be disposed in the waste paper collection for recycling.
• By ensuring this product is disposed of correctly, you will help prevent potential negative consequences for the environment and human health, which could otherwise be caused by inappropriate waste handling of this product.
• For more detailed information about recycling of this product, please contact your local city office and your household waste disposal service.
• DISPOSAL: do not dispose this product as unsorted municipal waste. Collection of such waste separately for special treatment is necessary.

PRODUCT OVERVIEW

❗ IMPORTANT:
To get the best performance from your dishwasher, read all operating instructions before using it for the first time.

NOTE:
Pictures are only for reference, different models may be different.

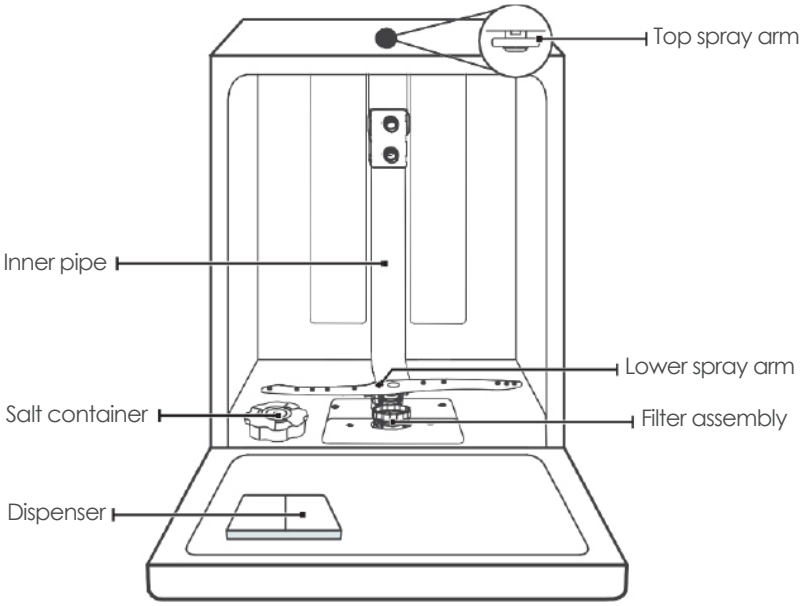

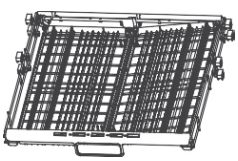

Cutlery rack

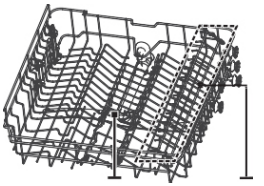

Upper basket



Lower basket

USING YOUR DISHWASHER

Before using your dishwasher:

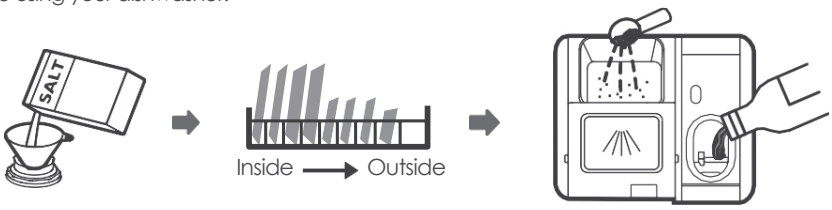

1. Set the water softener.
2. Loading the salt into the softener.
3. Loading the basket.
4. Fill the detergent dispenser.

Please check the section 1 "Water softener" of part II: special version, if you need to set the water softener.

LOADING THE SALT INTO THE SOFTENER

NOTE:

If your model does not have any water softener, you may skip this section. Always use salt intended for dishwasher use.

The salt container is located beneath the lower basket and should be filled as explained in the following:

⚠ WARNING

• Only use salt specifically designed for dishwashers use!

Every other type of salt not specifically designed for dishwasher use, especially table salt, will damage the water softener. In case of damages caused by the use of unsuitable salt the manufacturer does not give any warranty nor is liable for any damages caused.

• Only fill with salt before running a cycle.

This will prevent any grains of salt or salty water, which may have been spilled, remaining on the bottom of the machine for any period of time, which may cause corrosion.

Please follow the steps below for adding dishwasher salt:



1. Remove the lower basket and unscrew the reservoir cap.
2. Place the end of the funnel (if supplied) into the hole and pour in about 1.5 kg of dishwasher salt.
3. Fill the salt container to its maximum limit with water, it is normal for a small amount of water to come out of the salt container.
4. After filling the container, screw back the cap tightly.
5. The salt warning light will turn off after the salt container has been filled with salt.
6. Immediately after filling the salt into the salt container, a washing program should be started (we suggest to use a short program). Otherwise the filter system, pump or other important parts of the machine may be damaged by salty water. This is out of warranty.

NOTE:

• The salt container must only be refilled when the salt warning light (⥁) in the control panel comes on. Depending on how well the salt dissolves, the salt warning light may still be on even though the salt container is filled. If there is no salt warning light in the control panel (for some models), you can estimate when to fill the salt into the softener by the cycles that the dishwasher has run.

• If salt has spilled, run a soak or quick program to remove it.

BASKET LOADING TIPS

ADJUSTING THE UPPER BASKET

Type 1:

The height of the upper basket can be easily adjusted to accommodate taller dishes in either the upper or lower basket.

To adjust the height of the upper rack, follow these steps:

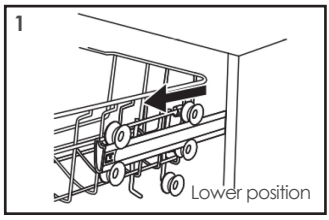

Pull out the upper basket.

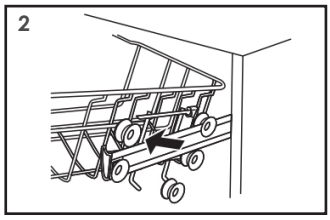

Remove the upper basket.

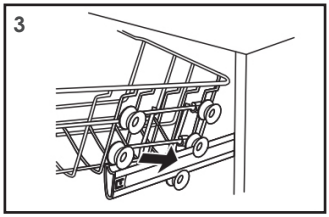

Re-attach the upper basket to upper or lower rollers.

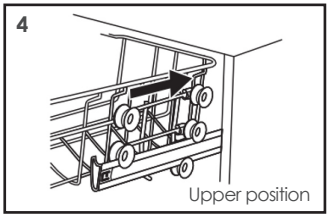

Push in the upper basket.

Type 2:

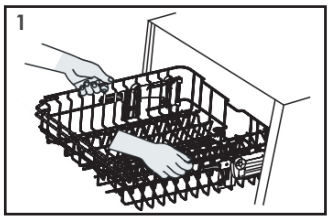

To raise the upper basket, just lift the upper basket at the center of each side until the basket locks into place in the upper position. It is not necessary to lift the adjuster handle.

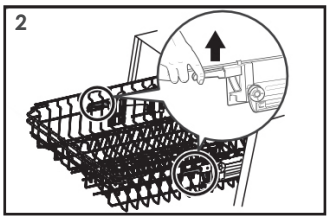

To lower the upper basket, lift the adjust handles on each side to release the basket and lower it to the lower position.

Folding back the cup shelves

To make room for taller items in the upper basket, raise the cup rack upwards. You can then lean the tall glasses against it.

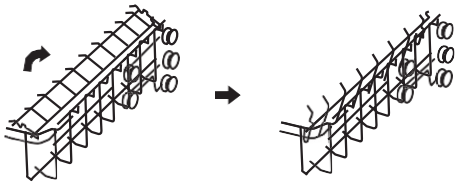

Folding back the rack shelves

The spikes of the lower basket are used for holding plates and a platter. They can be lowered to make more room for large items.

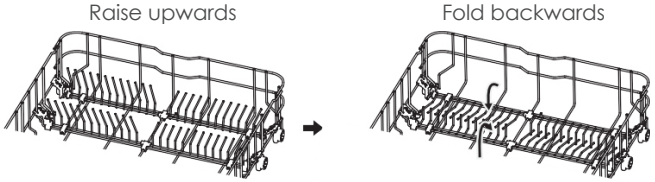

MAINTENANCE AND CLEANING

EXTERNAL CARE

The door and the door seal

Clean the door seals regularly with a soft damp cloth to remove food deposits.
When the dishwasher is being loaded, food and drink residues may drip onto the sides of the dishwasher door. These surfaces are outside the wash cabinet and are not accessed by water from the spray arms. Any deposits should be wiped off before the door is closed.

The control panel

If cleaning is required, the control panel should be wiped with a soft damp cloth only.

⚠ WARNING

• To avoid penetration of water into the door lock and electrical components, do not use a spray cleaner of any kind.

• Never use abrasive cleaners or scouring pads on the outer surfaces because they may scratch the finish. Some paper towels may also scratch or leave marks on the surface.

INTERNAL CARE

Filtering system

The filtering system in the base of the wash cabinet retains coarse debris from the washing cycle, including foreign objects such as tooth picks or shards. The collected coarse debris may cause the filters to clog. Check the condition of the filters regularly, carefully remove foreign objects and clean the parts of the filtering system if necessary with water. Follow the steps below to clean the filter.

NOTE:

Pictures are only for reference, different models of the filtering system and spray arms may be different.

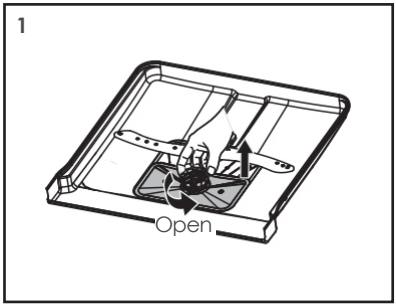

Hold the coarse filter and rotate it anticlockwise to unlock the filter. Lift the filter upwards and out of the dishwasher.

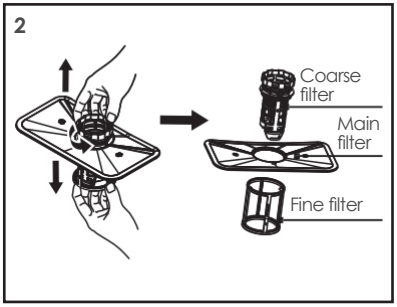

The fine filter can be pulled off the bottom of the filter assembly.
The coarse filter can be detached from the main filter by gently squeezing the tabs at the top and pulling it away.

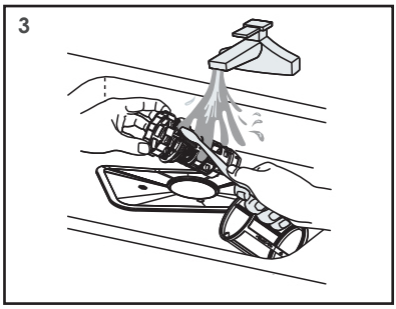

Larger food remnants can be cleaned by rinsing the filter under running water. For a more thorough clean, use a soft cleaning brush.

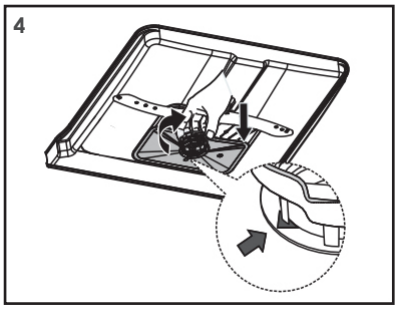

Reassemble the filters in the reverse order of the disassembly, replace the filter insert, and rotate clockwise to the close arrow.

⚠ WARNING

• Do not over tighten the filters. Put the filters back in sequence securely, otherwise coarse debris could get into the system and cause a blockage.

• Never use the dishwasher without filters in place. Improper replacement of the filter may reduce

the performance level of the appliance and damage dishes and utensils.

Spray arms

It is necessary to clean the spray arms regularly for hard water chemicals will clog the spray arm jets and bearings.
To clean the spray arms, follow the instructions below:

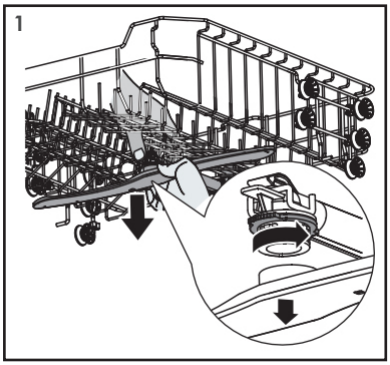

To remove the upper spray arm, hold the nut in the center still and rotate the spray arm counterclockwise to remove it.

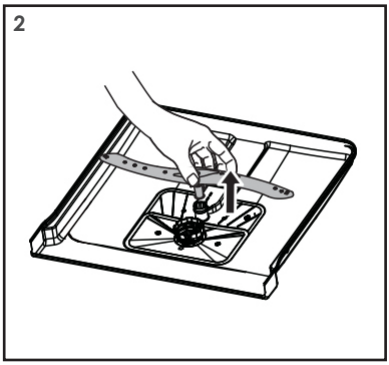

To remove the lower spray arm, pull out the spray arm upward.

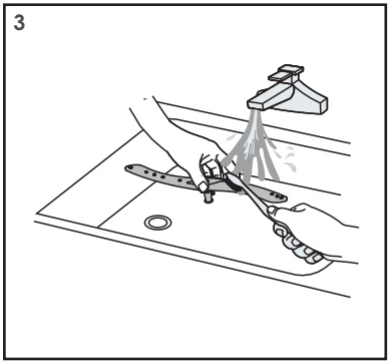

Wash the arms in soapy and warm water and use a soft brush to clean the jets.

CARING FOR THE DISHWASHER

Frost precaution

Please take frost protection measures on the dishwasher in winter. Every time after washing cycles, please operate as follows:
1. Cut off the electrical power to the dishwasher at the supply source.
2. Turn off the water supply and disconnect the water inlet pipe from the water valve.
3. Drain the water from the inlet pipe and water valve. (Use a pan to gather the water).
4. Reconnect the water inlet pipe to the water valve.
5. Remove the filter at the bottom of the tub and use a sponge to soak up water in the sump.

After every wash
After every wash, turn off the water supply to the appliance and leave the door slightly open for a while so that moisture and odors are not trapped inside.

Remove the plug
Before cleaning or performing maintenance, always remove the plug from the socket.

No solvents or abrasive cleaning
To clean the exterior and rubber parts of the dishwasher, do not use solvents or abrasive cleaning products. Only use a cloth with warm soapy water.
To remove spots or stains from the surface of the interior, use a cloth dampened with water an a little vinegar, or a cleaning product made specifically for dishwashers.

When not in use for a long time
It is recommend that you run a wash cycle with the dishwasher empty and then remove the plug from the socket, turn off the water supply and leave the door of the appliance slightly open. This will help the door seals to last longer and prevent odors from forming within the appliance.

Moving the appliance
If the appliance must be moved, try to keep it in the vertical position. If absolutely necessary, it can be positioned on its back.

Seals
One of the factors that cause odours to form in the dishwasher is food that remains trapped in the seals. Periodic cleaning with a damp sponge will prevent this from occurring.

INSTALLATION INSTRUCTION

⚠ WARNING



Electrical shock hazard
Disconnect electrical power before installing dishwasher.
Failure to do so could result in death or electrical shock.

⚠ Attention
The installation of the pipes and electrical equipments should be done by professionals.

About power connection

⚠ WARNING
For personal safety:
- Do not use an extension cord or an adapter plug with this appliance.
- Do not, under any circumstances, cut or remove the earthing connection from the power cord.

Electrical requirements
Please look at the rating label to know the rating voltage and connect the dishwasher to the appropriate power supply. Use the required fuse 10 A / 13 A / 16 A, time delay fuse or circuit breaker recommended and provide separate circuit serving only this appliance.

Electrical connection
Ensure the voltage and frequency of the power being corresponds to those on the rating plate. Only insert the plug into an electrical socket which is earthed properly. If the electrical socket to which the appliance must be connected is not appropriate for the plug, replace the socket, rather than using a adaptors or the like as they could cause overheating and burns.

⚠ Ensure that proper earthing exists before use.

WATER SUPPLY AND DRAIN

Cold water connection

Connect the cold water supply hose to a threaded ¾ (inch) connector and make sure that it is fastened tightly in place.
If the water pipes are new or have not been used for an extended period of time, let the water run to make sure that the water is clear. This precaution is needed to avoid the risk of the water inlet to be blocked and damage the appliance.

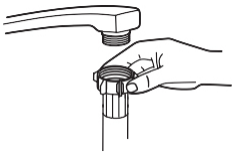

Ordinary supply hose



Safety supply hose

About the safety supply hose

The safety supply hose consists of the double walls. The system guarantees its intervention by blocking the flow of water in case of the supply hose breaking and when the air space between the supply hose itself and the outer corrugated hose is full of water.

⚠ WARNING

• A hose that attaches to a tap can burst if it is installed on the same water line as the dishwasher. If your sink has one, it is recommended that the hose be disconnected and the hole plugged.

How to connect the safety supply hose

1. Pull the safety supply hoses out from storage compartment located at rear of dishwasher.
2. Tighten the screws of the safety supply hose to the faucet with thread 3/4 inch.
3. Turn the water fully on before starting the dishwasher.

How to disconnect the safety supply hose

1. Turn off the water.
2. Unscrew the safety supply hose from the faucet.

CONNECTION OF DRAIN HOSES

Insert the drain hose into a drain pipe with a minimum diameter of 4 cm, or let it run into the sink, making sure to avoid bending or crimping it. The height of drain pipe must be less than 1000 mm. The free end of the hose must not be immersed in water to avoid the back flow of it.
⚠ Please securely fix the drain hose in either position A or position B.

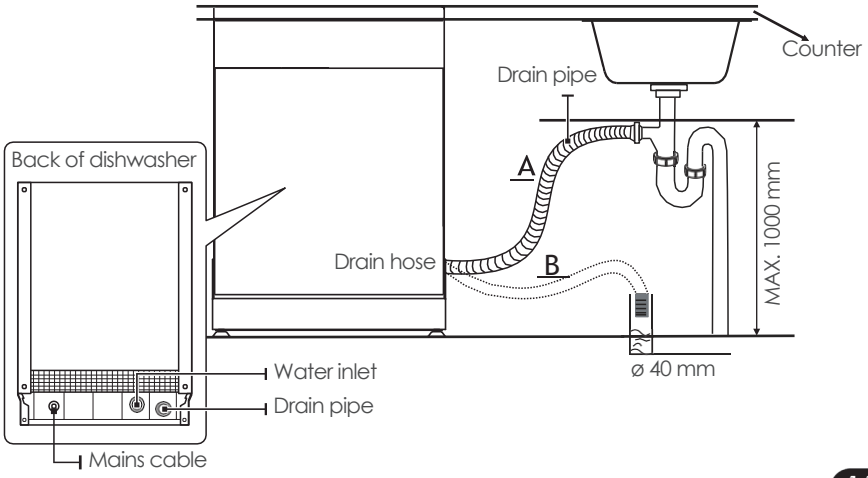

How to drain excess water from hoses
If the connection to the drain pipe is positioned higher than 1000 mm, excess water may remain in the drain hose. It will be necessary to drain excess water from the hose into a bowl or suitable container that is held outside and lower than the sink.

Water outlet
Connect the water drain hose. The drain hose must be correctly fitted to avoid water leaks. Ensure that the water drain hose is not kinked or squashed.

Extension hose
If you need a drain hose extension, make sure to use a similar drain hose.
It must not be longer than 4 meters, otherwise the cleaning effect of the dishwasher could be reduced.

Syphon connection
The waste connection must be at a height less than 1000 mm (maximum) from the bottom of the dishwasher.

POSITIONING THE APPLIANCE
Position the appliance in the desired location. The back should rest against the wall behind it, and the sides, along the adjacent cabinets or walls. The dishwasher is equipped with water supply and drain hoses that can be positioned either to the right or the left sides to facilitate proper installation.

Levelling the appliance
Once the appliance is positioned for levelling, the height of the dishwasher may be altered via adjustment of the screwing level of the feet.
In any case, the appliance should not be inclined more than 2°.

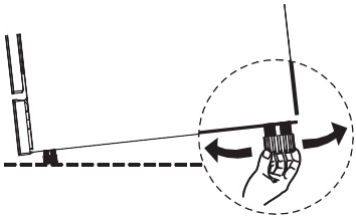

FREE STANDING INSTALLATION
Step 1. Fitting between existing cabinets.
The height of the dishwasher, 845 mm, has been designed in order to allow the machine to be fitted between existing cabinets of the same height in modern fitted kitchens.
The laminated top of the machine does not require any particular care since it is heatproof, scratchproof and stainproof.

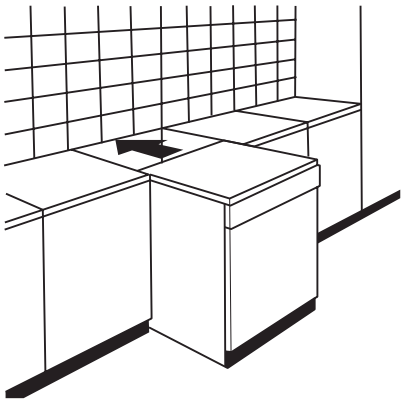

Step 2. Underneath existing work top.
(When fitting beneath a work top).
In most modern fitted kitchens there is only one single work top under which cabinets and electrical appliances are fitted. In this case remove the work top of the dishwasher by unscrewing the screws

under the rear edge of the top (**a**).

⚠ Attention

After removing the work top, the screws must be screwed again under the rear edge of the top (**b**).

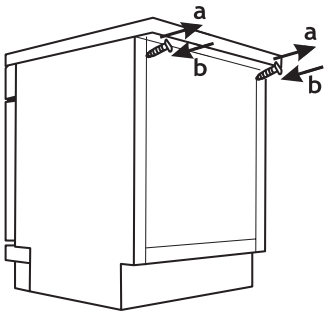

Selecting the best location for the dishwasher

The installation position of the dishwasher should be near the existing inlet and drain hose and power socket.

Illustrations of cabinet dimensions and installation position of the dishwasher.

1. Less than 5 mm between the top of dishwasher and cabinet and the outer door aligned to cabinet.

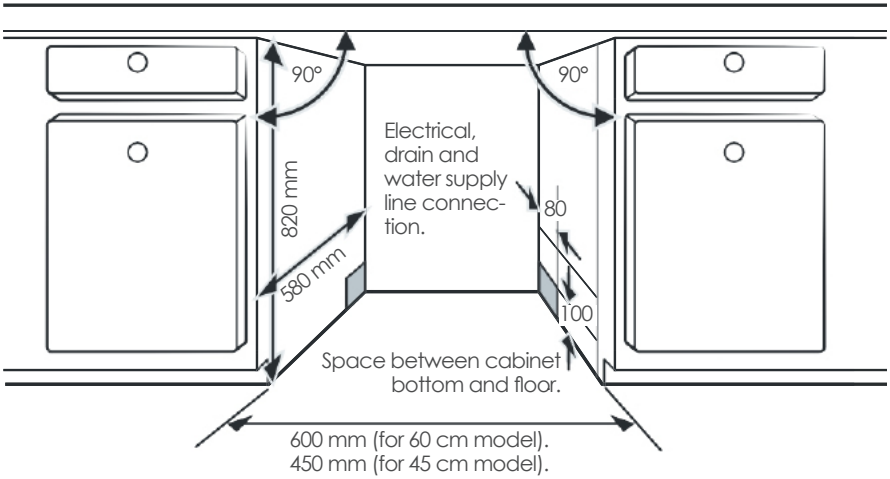

2. If dishwasher is installed at the corner of the cabinet, there should be some space when the door is opened.

NOTE:

Depending on where your electrical outlet is, you may need to cut a hole in the opposite cabinet side.

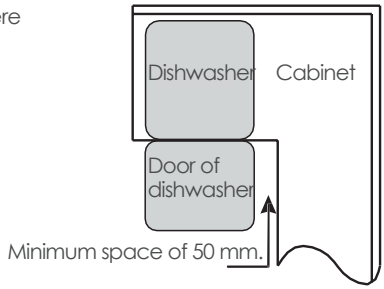

TROUBLESHOOTING TIPS

Before calling for service

Reviewing the charts on the following pages may save you from calling for service.

Problem	Possible causes	What to do
Dishwasher doesn't start.	Fuse blown, or the circuit break tripped.	Replace fuse or reset circuit breaker. Remove any other appliances sharing the same circuit with the dishwasher.
	Power supply is not turned on.	Make sure the dishwasher is turned on and the door is closed securely. Make sure the power cord is properly plugged into the wall socket.
	Water pressure is low.	Check that the water supply is connected properly and the water is turned on.
	Door of dishwasher not properly closed.	Make sure to close the door properly and latch it.
Water not pumped form dishwasher.	Twisted or trapped drain hose.	Check the drain hose.
	Filter clogged.	Check the filter system.
	Kitchen sink clogged.	Check the kitchen sink to make sure it is draining well. If the problem is the kitchen sink that is not draining, you may need a plumber rather than a service-man for dishwashers.
Foam in the tub.	Wrong detergent.	Use only the special dishwasher detergent to avoid suds. If this occurs, open the dishwasher and let suds evaporate. Add 1 liter of cold water to the bot-tom of the dishwasher. Close the dishwasher door, then select any cycle. Initially, the dishwasher will drain out the water. Open the door after draining stage is complete and check if the suds have disap-peared. Repeat if necessary.
	Spilled rinse aid.	Always wipe up rinse aid spills immediately.
Stained tub inte-rior.	Detergent with colourant may have been used.	Make sure that the detergent has no colourant.

Problem	Possible causes	What to do
White film on inside surface.	Hard water minerals.	To clean the interior, use the damp soft cloth with dishwasher detergent and wear rubber gloves. Never use any other cleaner than dishwasher detergent otherwise, it may cause foaming or suds.
There are rust stains on cutlery.	The affected items are not corrosion resistant.	Avoid washing items that are not corrosion resistant in the dishwasher.
	A program was not run after dishwasher salt was added. Traces of salt have gotten into the wash cycle.	Always run a wash program without any crockery after adding salt. Do not select the turbo function (if present), after adding dishwasher salt.
	The lid of the softer is loose.	Check the softener lid is secure.
Knocking noise in the dishwasher.	A spray arm is knocking against an item in a basket.	Interrupt the program and rearrange the items which are obstructing the spray arm.
Rattling noise in the dishwasher.	Items of crockery are loose in the dishwasher.	Interrupt the program and rearrange the items of crockery.
Knocking noise in the water pipes.	This may be caused by on-site installation or the cross-section of the piping.	This has no influence on the dishwasher function. If in doubt, contact a qualified plumber.
The dishes are not clean.	The dishes were not loaded correctly.	See part II "Preparing and loading dishes".
	The program was not powerful enough.	Select a more intensive program.
	Not enough detergent was dispensed.	Use more detergent, or change your detergent.
	Items are blocking the movement of the spray arms.	Rearrange the items so that the spray can rotate freely.
	The filter combination is not clean or is not correctly fitted in the base of wash cabinet. This may cause the spray arm jets to get blocked.	Clean and / or fit the filter correctly. Clean the spray arm jets.
Cloudiness on glassware.	Combination of soft water and too much detergent.	Use less detergent if you have soft water and select a shorter cycle to wash the glassware and to get them clean.

Problem	Possible causes	What to do
White spots appear on dishes and glasses.	Hard water area can cause limescale deposits.	Check water softener settings or fill status of salt container.
Black or grey marks on dishes.	Aluminium utensils have rubbed against dishes.	Use a mild abrasive cleaner to eliminate those marks.
Detergent left in dispenser.	Dishes block detergent dispenser.	Re-loading the dishes properly.
The dishes aren't drying.	Improper loading.	Use gloves if detergent residue can be found on dishes to avoid skin irritations.
	Dishes are removed too soon.	Do not empty your dishwasher immediately after washing. Open the door slightly so that the steam can come out. Take out the dishes until the inside temperature is safe to touch. Unload the lower basket first to prevent the dropping water from the upper basket.
The dishes aren't drying.	Wrong program has been selected.	With a short program, the washing temperature is lower, decreasing cleaning performance. Choose a program with a long washing time.
	Use of cutlery with a low-quality coating.	Water drainage is more difficult with these items. Cutlery or dishes of this type are not suitable for washing in the dishwasher.

⚠ **WARNING**
Self-repair or non-professional repair may cause serious risks to the safety of the user of the appliance and impact warranty.

AVAILABILITY OF SPARE PARTS

• **Seven years after placing the last unit of the model on the market:** motor, circulation and drain pump, heaters and heating elements, including heat pumps (separately or bundled), piping and related equipment including all hoses, valves, filters and aqua stops, structural and interior parts related to door assemblies (separately or bundled), printed circuit boards, electronic displays, pressure switches, thermostats and sensors, software and firmware including reset software.
• **Ten years after placing the last unit of the model on the market:** door hinge and seals, other seals, spray arms, drain filters, interior racks and plastic peripherals such as baskets and lids.

LOADING THE BASKETS ACCORDING TO EN60436:

Loading the dishwasher to its full capacity will contribute to energy and water savings.

1. Upper basket:

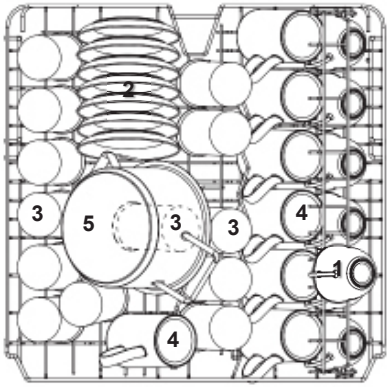

Number	Item
1	Cups
2	Saucers
3	Glasses
4	Mugs
5	Small pot

2. Lower basket:

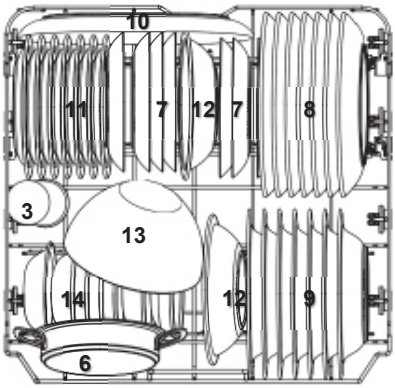

Number	Item
6	Oven pot
7	Dessert plates
8	Dinner plates
9	Soup plates
10	Oval platter
11	Melamine dessert plates
12	Melamine bowls
13	Glass bowl
14	Dessert bowls

3. Cutlery rack:

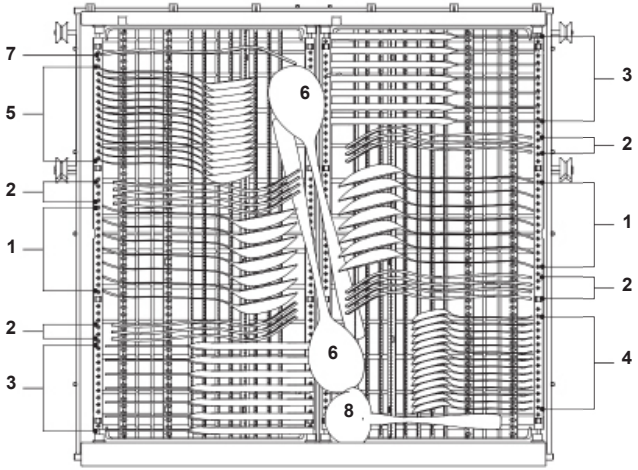

Information for comparability tests in accordance with EN60436:
Capacity – 14 place settings.
Position of the upper basket – lower position.
Program – ECO.
Rinse aid setting – max.
Softener setting – H3.

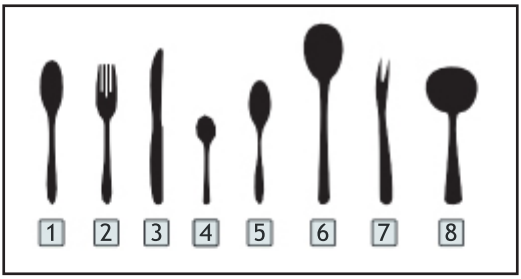

Number	Item
1	Soup spoons
2	Forks
3	Knives
4	Tea spoons
5	Dessert spoons
6	Serving spoons
7	Serving fork
8	Gravy ladle

CUTLERY RACK USED TIPS

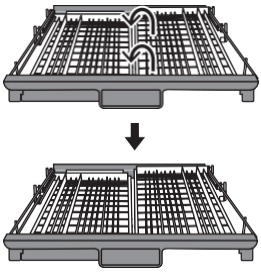

Lift the right basket up, both left and right baskets are flat.

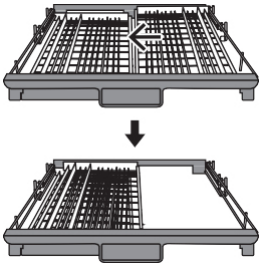

Move the right basket from right to left, two basket are overlapping.

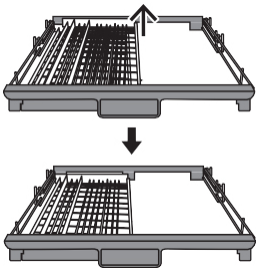

Remove the right basket from the tray, only has the left basket.

NOTE:
• If you cannot solve the problems by yourself, please ask for help from a professional technician.
• The manufacturer, following a policy of constant development and updating of the product, may make modifications without giving prior notice.
• If lost or out-of-date, you can receive a new user manual from the manufacturer or responsible vendor.

QUICK USER GUIDE

Please read the corresponding content on the instruction manual for detailed operating method.

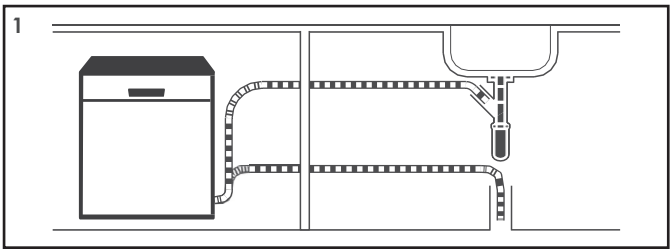

Install the dishwasher.
(Please check the section 5 "INSTALLATION INSTRUCTION" of PART I: generic version).



Remove larger residue from dishes.
Avoid pre-rinsing.

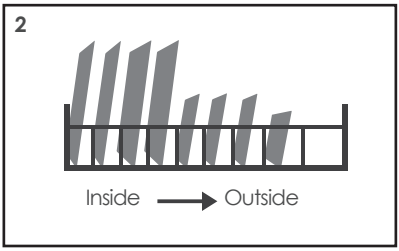

Load the baskets.

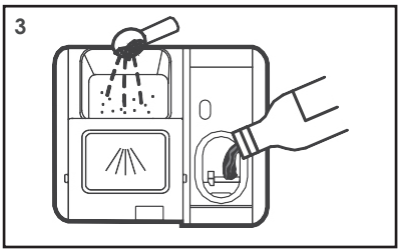

Fill the dispenser with detergent and rinse aid.

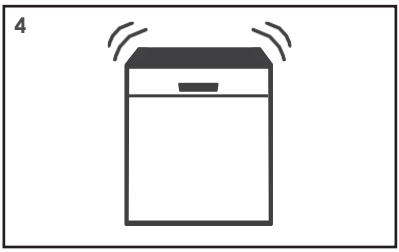

Select a suitable program and start the dishwasher.

USING YOUR DISHWASHER

Control panel

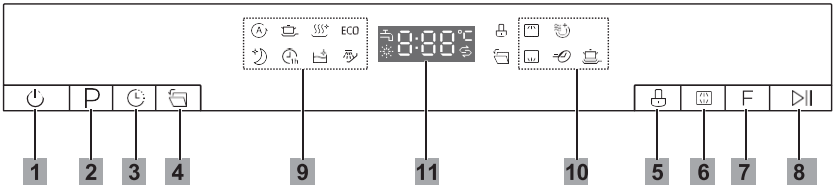

Operation (button)

1 Power	Press this button to turn on your dishwasher.
2 Program	Press this button to select the appropriate washing program, the program indicator will be lit.
3 Delay	Press this button to set the delayed hours for washing. You can delay the start of washing up to 24 hours. One press on this button delays the start of washing by one hour.
4 Auto open	When be selected, the dishwasher door opens automatically at the end of the program, which improves the drying results. This function is selected by default.
5 Child lock	This option allows you to lock the buttons on the control panel, so children cannot accidently start the dishwasher by pressing the buttons on the panel. Only the ''Power'' button remains active.
6 Alt	Press the button to select either upper basket or lower basket loaded, and the corresponding indicator will light up.
7 Function	Press the button to select a function, corresponding indicator will be lit.
8 Start / pause	Press the button to start the selected washing program or pause the working program.

Display

9 Program	**Auto** Auto sensing wash, lightly, normally or heavily soiled crockery, with or with out dried-on food.
	Intensive For the heaviest soiled crockery, and normally soiled pots, pans, dishes etc. With dried-on food.
	Hygiene Use to sanitize your dishes and glassware. Maintains the water temperature at 72 °C.
	ECO This is the standard program suitable for normally soiled loads, such as pots, plates, glasses and lightly soiled pans.
	Whisper Lower noise and normally energy consumption, used for washing in evening.

9 Program	**1 hour** For normally soiled loads that need quick wash.
	Self-cleaning This program provides an effective cleaning of the dishwasher itself.
	Soak To rinse dishes that you plan to wash later that day.
10 Function	**Upper** When you select ''Upper'', only the dishes in the upper rack will be washed. The spray system of the lower basket will not operate.
	Lower When you select ''Lower'', only the dishes in the lower rack will be washed. The spray system of the upper basket will not operate.
	Extra drying For better drying result. (It can only be used with ''Intensive'', ''Hygiene'', ''ECO'', ''Whisper'', 1 hour).
	Express Reduce the program time. (It can only be used with ''Intensive'', ''Hygiene'', ''ECO'', ''Whisper'', 1 hour).
	Power wash To wash very dirty, hard to clean dishes. (It can only be used with ''Intensive'', ''Hygiene'', ''ECO'', ''Whisper'', 1 hour).
11 Screen	**Water faucet** If the "" indicator is lit, it means the water faucet closed.
	Rinse aid If the "" indicator is lit, it means the dishwasher is low on dishwasher rinse aid and requires a refill.
	Salt If the "" indicator is lit, it means the dishwasher is low on dishwasher salt and needs to be refilled.
	To show the remaining program time and delay time, error code etc.

WATER SOFTENER

The water softener must be set manually, using the water hardness dial.
The water softener is designed to remove minerals and salts from the water, which would have a detrimental or adverse effect on the operation of the appliance.
The more minerals there are, the harder your water is.
The softener should be adjusted according to the hardness of the water in your area.
Your local Water Authority can advise you on the hardness of the water in your area.

Adjusting salt consumption

The dishwasher is designed to allow for adjustment in the amount of salt consumed based on the hardness of the water used. This is intended to optimise and customise the level of salt consumption. Please follow the steps below for adjustment in salt consumption.
1. Close the door, switch on the appliance.
2. Within 60 seconds after the appliance was switched on press the program button for more than 5 seconds to enter the water softener setting mode.
3. Press the program button again to select the proper set according to your local

environment, the setting will change in the following sequence: H1->H2->H3->H4->H5->H6.
4. Press the ''Power'' button to end the setting mode.

WATER HARDNESS				Water softner level	Regeneration occurs every × program sequence[1])	Salt consumption (gram / cycle)
German °dH	French °fH	British °Clarke	Mmol/l			
0–5	0–9	0–6	0–0.94	H1	No regeneration	0
6–11	10–20	7–14	1.0–2.0	H2	10	9
12–17	21–30	15–21	2.1–3.0	H3	5	12
18–22	31–40	22–28	3.1–4.0	H4	3	20
23–34	41–60	29–42	4.1–6.0	H5	2	30
35–55	61–98	43–69	6.1–9.8	H6	1	60

1° dH = 1.25, °Clarke = 1.78, °fH = 0.178 mmol/l.
The factory setting – H3.

1) Every cycle with a regeneration operation consumes additional 2.0 litres of water, the energy consumption increases by 0.02 kWh and the program extents by 4 minutes.

Please check the section 3 "Loading the salt into the softener" of PART I: generic version, if your dishwasher lacks salt.

NOTE:
If your model does not have any water softener, you may skip this section.
Water softener
• The hardness of the water varies from place to place. If hard water is used in the dishwasher, deposits will form on the dishes and utensils.
• The appliance is equipped with a special softener that uses a salt container specifically designed to eliminate lime and minerals from the water.

PREPARING AND LOADING DISHES

• Consider buying utensils which are identified as dishwasher-proof.
• For particular items, select a program with the lowest possible temperature.
• To prevent damage, do not take glass and cutlery out of the dishwasher immediately after the program has ended.

For washing the following cutlery / dishes

Are not suitable:
• Cutlery with wooden, horn china or mother-of-pearl handles plastic items that are not heat resistant.
• Older cutlery with glued parts that are not temperature resistant. Bonded cutlery items or dishes.
• Pewter or cooper items.
• Crystal glass.
• Steel items subject to rusting. Wooden platters.
• Items made from synthetic fibres.

Are of limited suitability

• Some types of glasses can become dull after a large number of washes.
• Silver and aluminum parts have a tendency to discolor during washing.
• Glazed patterns may fade if machine washed frequently.

Recommendations for loading the dishwasher

Scrape off any large amounts of leftover food. Soften remnants of burnt food in pans. It is not necessary to rinse the dishes under running water.
For best performance of the dishwasher, follow these loading guidelines. **(Features and appearance of baskets and cutlery baskets may vary from your model).**
Place objects in the dishwasher in following way:

- Items such as cups, glasses, pots / pans, etc. are faced downwards.
- Curved items, or ones with recesses, should be loaded aslant so that water can run off.
- All utensils are stacked securely and can not tip over.
- All utensils are placed in the way that the spray arms can rotate freely during washing.
- Load hollow items such as cups, glasses, pans etc. With the opening facing downwards so that water cannot collect in the container or a deep base.
- Dishes and items of cutlery must not lie inside one another, or cover each other. To avoid damage, glasses should not touch one another.
- The upper basket is designed to hold more delicate and lighter dishware such as glasses, coffee and tea cups.
- Long bladed knives stored in an upright position are a potential hazard!
- Long and / or sharp items of cutlery such as carving knives must be positioned horizontally in the upper basket.
- Please do not overload your dishwasher. This is important for good results and for reasonable consumption of energy.

NOTE:
Very small items should not be washed in the dishwasher as they could easily fall out of the basket.

Removing the dishes

To prevent water dripping from the upper basket into the lower basket, we recommend that you empty the lower basket first, followed by the upper basket.

⚠ WARNING



Items will be hot! To prevent damage, do not take glass and cutlery out of the dishwasher for around 15 minutes after the program has ended.

Loading the upper basket

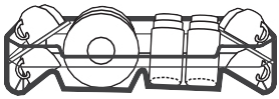

The upper basket is designed to hold more delicate and lighter dishware such as glasses, coffee and tea cups and saucers, as well as plates, small bowls and shallow pans (as long as they are not too dirty). Position the dishes and cookware so that they will not get moved by the spray of water.

Loading the lower basket

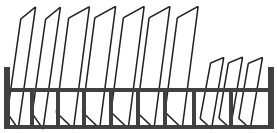

We suggest that you place large and difficult to clean items into the lower basket: such as pots, pans, lids, serving dishes and bowls, as shown in the figure below. It is preferable to place serving dishes and lids on the side of the racks in order to avoid blocking the rotation of the top spray arm.
The maximum diameter advised for plates in front of the detergent dispenser is of 19 cm, this not to hamper the opening of it.

Loading the cutlery basket

Cutlery should be placed in the cutlery basket separate from each other in the appropriate positions. Avoid nesting of the cutlery to prevent insufficient cleaning performance.

⚠ WARNING



Do not let any item extend through the bottom.
Always load sharp utensils with the sharp point down!

For the best washing effect, please load the baskets refer to standard loading options on last section of PART I: generic version.

FUNCTION OF THE RINSE AID AND DETERGENT

The rinse aid is released during the final rinse to prevent water from forming droplets on your dishes, which can leave spots and streaks. It also improves drying by allowing water to roll off the dishes. Your dishwasher is designed to use liquid rinse aids.

⚠ WARNING

Only use branded rinse aid for dishwasher. Never fill the rinse aid dispenser with any other substances (e.g. dishwasher cleaning agent, liquid detergent). This would damage the appliance.

When to refill the rinse aid

The regularity of the dispenser needing to be refilled depends on how often dishes are washed and the rinse aid setting used.

• The low rinse aid indicator (''✳'') will be lit when more rinse aid is needed. Do not overfill the rinse aid dispenser.

Function of detergent

The chemical ingredients that compose the detergent are necessary to remove, crush and dispense all dirt out of the dishwasher. Most of the commercial quality detergents are suitable for this purpose.

⚠ WARNING

Proper use of detergent

• Use only detergent specifically made for dishwashers use. Keep your detergent fresh and dry.

• Do not fill detergent into the dispenser until you are ready to start the dishwasher.



• Dishwasher detergent is corrosive! Keep dishwasher detergent out of the reach of children.

FILLING THE RINSE AID RESERVOIR

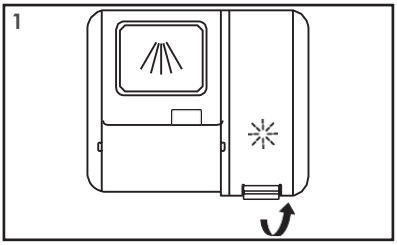

Remove the rinse reservoir cap by lifting up the handle.

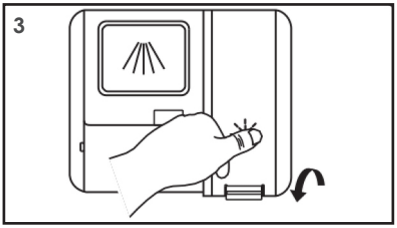

Close the cap after all.

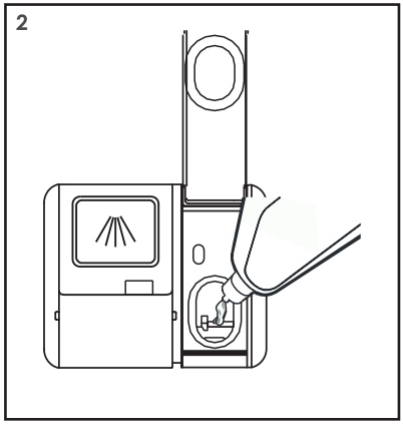

Pour the rinse aid into the dispenser, being careful not to overfill.

Adjusting the rinse aid reservoir

To achieve a better drying performance with limited rinse aid, the dishwasher is designed to adjust the consumption by user. Follow the below steps.

1. Close the door and switch on the appliance.
2. Within 60 seconds after press the ''Power'' button, press the ''Program'' button more than 5 seconds, and then press the ''Delay'' button to enter the set model, the rinse aid indication blinks as 1 Hz frequency.
3. Press the ''Program'' button to select the proper set according to your using habits, the sets will change in the following sequence: D3->D4->D5->D1->D2->D3.
The higher the number, the more rinse aid the dishwasher uses.
4. Without operation in 5 seconds or press the ''Power'' button to exit the set model, the set success.

FILLING THE DETERGENT DISPENSER

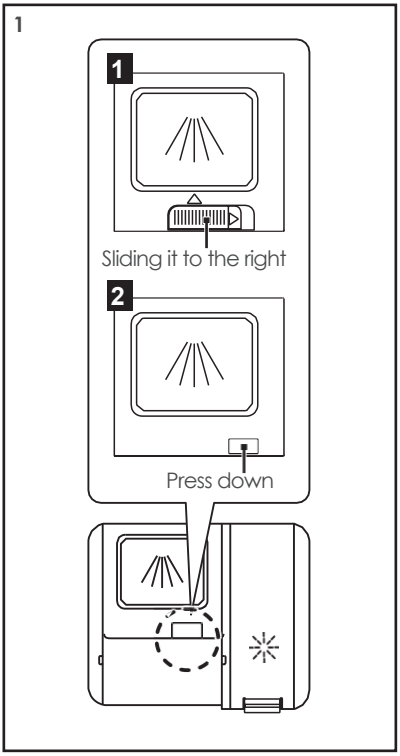

Please choose an open way according to the actual situation.

1. Open the cap by sliding the release catch.
2. Open the cap by pressing down the release catch.

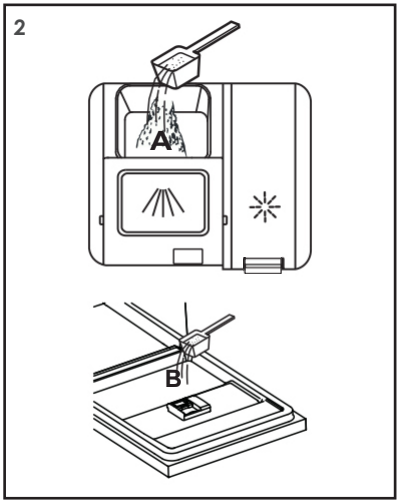

Add detergent into the larger cavity (A) for the main wash cycle.
For better cleaning result, especially if you have very dirt items, pour a small amount of detergent onto the door. The additional detergent will activate during the pre-wash phase.

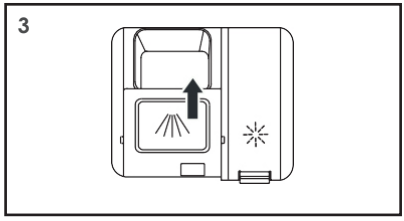

Close the flap by sliding it to the front and then pressing it down.

NOTE:
- Be aware that depending on the soiling of water, setting may be different.
- Please observe the manufacturer's recommendations on the detergent packaging.

PROGRAMMING THE DISHWASHER

Wash cycle table

The table below shows which programs are best for the levels of food residue on them and how much detergent is needed. It also show various information about the programs. Consumption values and program duration are only indicative except for ECO program.
(●) Indicates that the program uses rinse aid in the last rinse.

Program	Description of cycle	Detergent pre / main wash	Running time (min.)	Energy (kWh)	Water (L)	Rinse aid
Auto	Prewash (45 °C) Wash (55–65 °C) Rinse Rinse (50–55 °C) Drying	4/18 g 1 or 2 tabs	85–150	1.050–1.551	10.6–15.9	●
Intensive	Prewash (50 °C) Wash (65 °C) Rinse Rinse (60 °C) Drying	4/18 g 1 or 2 tabs	205	1.651	16.5	●
Hygiene	Prewash (50 °C) Wash (70 °C) Rinse Rinse (70 °C) Drying	4/18 g 1 or 2 tabs	200	1.772	16.5	●
ECO **(*EN60436)**	Wash (50 °C) Rinse Rinse (50 °C) Drying	4/18 g 1 or 2 tabs	198	0.849	10.0	●
Whisper	Prewash (50 °C) Wash (60 °C) Rinse Rinse (50 °C) Drying	4/18 g 1 or 2 tabs	270	1.362	16.8	●
1 Hour	Wash (55 °C) Rinse Rinse (50 °C) Drying	22 g 1 or 2 tabs	60	0.853	11.5	●
Self-cleaning (cainte-nance)	Pre-wash (45 °C) Wash (70 °C) Rinse Rinse (70 °C) Drying	4/18 g 1 or 2 tabs	145	1.241	15.1	●

Soak	Soak	/	15	0.021	4.0	○

NOTE:

ECO **(*EN60436)** the ECO program is suitable to clean normally soiled tableware, that for this use, it is the most efficient program in terms of its combined energy and water consumption, and it is used to assess compliance with the EU ecodesign legislation.

SAVING ENERGY

1. Pre-rinsing of tableware items leads to increased water and energy consumption and is not recommended.
2. Washing tableware in a household dishwasher usually consumes less energy and water in the use phase than hand dishwashing when the household dishwasher is used according to the instructions.

STARTING A PROGRAM

1. Draw out the lower and upper basket, load the dishes and push them back. It is commended to load the lower basket first, then the upper one.
2. Pour in the detergent.
3. Insert the plug into the socket. The power supply refer to last page "Product fiche". Make sure that the water supply is turned on to full pressure.
4. Close the door, press the ''Power'' button, to switch on the machine.
5. Choose a program, the response light will turn on. Then press the ''Start / pause'' button, the dishwasher will start its cycle.

CHANGING THE PROGRAM MID-CYCLE

A program can only be changed if it has been running only for a short period of time, otherwise the detergent may have already been released or the the wash water with detergent has already been drained. If this is the case, the dishwasher needs to be reset and the detergent dispenser must be refilled. To reset the dishwasher, follow the instructions below:

1. Open the door a little to stop the dishwasher, after the spray arm stopped working, you can open the door completely.
2. Press ''Program'' button more than three seconds the machine will be in program selection mode.
3. You can change the program to the desired cycle setting.

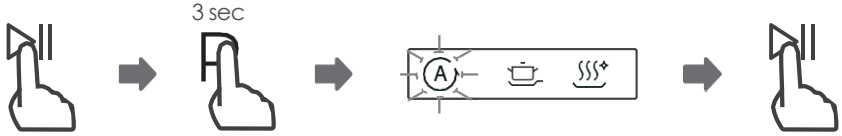

FORGET TO ADD A DISH?

A forgotten dish can be added any time before the detergent dispenser opens. If this is the case, follow the instructions below:

1. Press the ''Start / pause'' button to pause the washing.
2. After the spray arms stopped working, you can open the door completely.
3. Add the forgotten dishes.
4. Close the door.

5. Press the ''Start / pause'' button after 10 seconds, the dishwasher will start.

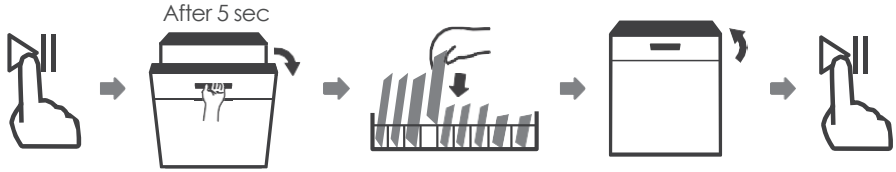

⚠ WARNING



• It is dangerous to open the door mid-cycle, as hot steam may scald you.

AUTO OPEN



After washing, the door will open automatically to achieve better drying effect.

NOTE:
The dishwasher door must not be blocked when set to open automatically. This can disrupt door lock functionality.

ERROR CODES

If there is a malfunction the dishwasher will display an error code. The following table shows possible error codes and their causes.

Codes	Meanings	Possible causes
E1	Longer inlet time.	Faucets is not opened, or water intake is restricted, or water pressure is too low.
E3	Not reaching required temperature.	Malfunction of heating element.
E4	Overflow.	Some element of dishwasher leaks.
Ed	Failure of communication between main circuit board with display circuit board.	Open circuit or break wiring for the communication.

⚠ WARNING

• If overflow occurs, turn off the main water supply before calling a service.
• If there is water in the base pan because of an overfill or small leak, the water should be removed before restarting the dishwasher.
• If there is an error code that cannot be solved, please request professional assistance.

TECHNICAL INFORMATION

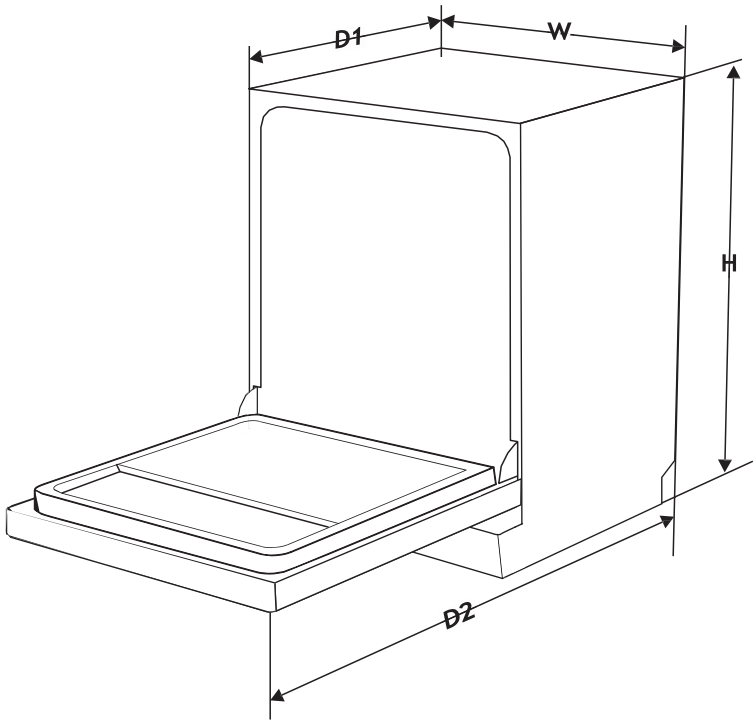

Height (H)	845 mm
Width (W)	598 mm
Depth (D1)	600 mm (with the door closed)
Depth (D2)	1175 mm (with the door opened 90°)

PRODUCT INFORMATION SHEET (EN60436)

Model identifier		**WQP12-7635Y**		
General product parameters:				
Parameter	**Value**	**Parameter**	**Value**	
Rated capacity ([a]) (ps).	14	Dimensions in cm.	Height	82
			Width	60
			Depth	55
EEI ([a])	49.9	Energy efficiency class ([a]).	D ([c])	
Cleaning performance index ([a]).	1.125	Drying performance index ([a]).	1.065	
Energy consumption in kWh [per cycle], based on the eco programme using cold water fill. Actual energy consumption will depend on how the appliance is used.	0.849	Water consumption in litres [per cycle], based on the eco program. Actual water con- sumption will depend on how the appliance is used and on the hardness of the water.	10.0	
Program duration ([a]) (h:min).	3:18	Type.	Free standing.	
Airborne acoustical noise emissions ([a]) (dB(A) re 1 pW).	47	Airborne acoustical noise emission class ([a]).	C ([c])	
Off-mode (W).	N/A	Standby mode (W).	0.49	
Delay start (W) (if applicable).	1.00	Networked standby (W) (if applicable).	N/A	
Minimum duration of the guarantee offered by the supplier ([b]): duration of the guarantee.				
Additional information:				
Weblink to the supplier's website, where the information in point 6 of Annex II to Commission Regulation (EU) 2019/2022 ([1]) ([b]) is found: weblink to the product webpage.				
([a]) for the eco program. ([b]) changes to these items shall not be considered relevant for the purposes of paragraph 4 of Article 4 of Regulation (EU) 2017/1369. ([c]) if the product database automatically generates the definitive content of this cell the supplier shall not enter these data.				
([1]) Commission Regulation (EU) 2019/2022 of 1 October 2019 laying down eco design requirements for household dishwashers pursuant to Directive 2009/125/EC of the European Parliament and of the Council amending Commission Regulation (EC) No 1275/2008 and repealing Commission Regulation (EU) No 1016/2010 (see page 267 of this Official Journal).				

WARRANTY TERMS AND CONDITIONS

36-month warranty is provided to STANDART domestic appliances

These appliances are designed for use in household for personal, non-commercial uses.
1. In case of noticing production reject or appliance failure during the warranty period, the manufacturer ensures appliance repair free of charge on condition that the appliance was previously used by observing user manual instructions and there are no preconditions, due to which legal basis for performance of warranty repair would disappear.
2. Warranty is not applied in the following cases:
• for failures, occurring due to incorrect connection of appliances to power network or due to intermittent electricity supply;
• for failures, occurring due to the action of chemical materials;
• for discolouration of the appliance (turning yellow, contamination and similar);
• for failures, occurring when connecting the appliance into power supply, telecommunications, cable networks not conforming to national standards, due to external impact (for instance, due to the action of humidity and temperature), also due to inappropriate handling of the appliance (for instance, cleaning, scouring marks, scratches, or other mechanical damages);
• if noticing attempt to access inside the appliance, also if the appliance is repaired not in a duly authorised service centre;
• if noticing appliance structure or scheme modifications (except for the one's, as described in the user manual);
• if noticing mechanical damages;
• if noticing failures, occurring due to entering of foreign matters, materials, liquids, or animal pests;
• if noticing failures, occurring due to use of non-standard operating materials or spare parts;
• if serial number, stored in the appliance, is modified, erased, or illegible;
• if the appliance, designed for personal (domestic, family) uses, is employed for commercial use, in order to gain profit, for production and other purposes, not conforming to original purpose of use of the appliance;
• in all other cases, when item deficiencies occur due to the fact that the buyer failed to observe the user manual instructions, or item deficiencies were conditioned by the fault of the third parties, or force majeure circumstances;
• for operating parts of appliance, for instance, for batteries and accumulators.
3. Warranty can be terminated, if:
• appliance was repaired by the person or company not duly authorised by seller's service centre;
• if appliance was evidently knowingly damaged.
4. Warranty becomes non valid, if payment slip or other purchase evidencing document is not provided.
5. Manufacturer is not considered liable for damages, emergencies, loss caused to people, animals, asset, if conditioned by user's fault, ignorance, failure to observe user manual instructions, or due to incorrect connection of the appliance.

Enne nõudepesumasina kasutamist lugege käesolev kasutusjuhend hoolikalt läbi. Säilitage käesolev kasutusjuhend edaspidiseks kasutamiseks.

MÄRKUS:
• Veadepõhiste nõuannete jaotise läbivaatamine aitab teil lahendada mõned tavalisi probleeme ise lahendada.
• Kui te ei suuda probleeme ise lahendada, palun pöörduge abi saamiseks professionaalse tehniku poole.
• Tootja, järgides toote pideva arendamise ja uuendamise poliitikat, võib teha muudatusi ilma eelneva etteteatamiseta.
• Kui kasutusjuhend on kadunud või aegunud, saate uue kasutusjuhendi tootjalt või vastutavalt müüjalt.

OHUTUSTEAVE

⚠ HOIATUS

Nõudepesumasina kasutamisel järgige allpool loetletud ettevaatusabinõusid:
• Paigaldamine ja remont võib teha ainult kvalifitseeritud tehnik.
• See seade on mõeldud kasutamiseks koduses ja sarnastes kohtades, nagu näiteks:
- kaupluste, kontorite ja muude töökeskkonna töötajate köögiruumid;
- talumajapidamised;
- klientide poolt hotellides, motellides ja muudes elamutüüpi keskkondades;
- ''bed and breakfast'' tüüpi keskkondades.
• Seda seadet võivad kasutada lapsed alates 8. eluaastast ja füüsilise, sensoorse või vaimse puudega isikud või kogemuste ja teadmistega isikud, kui neile on antud juhendamine või juhised seade ohutu kasutamise kohta ja nad mõistavad sellega seotud ohte.
• Lapsed ei tohi seadmega mängida. Lapsed ei tohi ilma järelevalveta puhastada ega hooldada seadet. (Vastavalt standardile EN60335-1).
• See seade ei ole mõeldud kasutamiseks isikutele (sh lastele), kellel on piiratud füüsilised, sensoorsed või vaimsed võimed või kellel puudub kogemus ja teadmised, välja arvatud juhul, kui neid jälgib või juhendab seadme kasutamisel isik, kes vastutab nende ohutuse eest. (Vastavalt standardile IEC60335-1).
• Pakkematerjal võib olla lastele ohtlik!
• Lapsed tuleb jälgida, et nad ei mängiks seadmega.
• See seade on mõeldud kasutamiseks ainult siseruumides.
• Elektrilöögi ohu vältimiseks ärge kastke seadet, juhet ega pistikupesa vette ega muusse vedelikku. Enne seadme puhastamist ja hooldamist ühendage see vooluvõrgust lahti. Kasutage pehmet, leebe seebiga niisutatud lappi ja pühkige seejärel kuiva lapiga uuesti üle.
• Kui toitekaabel on kahjustatud, peab selle ohutuse tagamiseks asendama tootja, tema teeninduseagent või samaväärse kvalifikatsiooniga isik.

MAANDAMISE JUHISED

• See seade peab olema maandatud. Rikke või avarii korral vähendab maandus elektrilöögi ohtu, pakkudes elektrivoolule väikseima takistuse teed. Seade on varustatud maandusjuhtme pistikuga.
• Pistik tuleb ühendada sobivasse pistikupesasse, mis on paigaldatud ja maandatud vastavalt kõigile kohalikele eeskirjadele ja määrustele.
• Seadme maandusjuhtme vale ühendamine võib põhjustada elektrilöögi ohtu.

• Kui te ei ole kindel, kas seade on õigesti maandatud, pöörduge kvalifitseeritud elektriku või teenindusettevõtte esindaja poole.
• Ärge muutke seadmega kaasasolevat pistikupesa, kui see ei sobi pistikupesaga.
• Laske kvalifitseeritud elektrikul paigaldada sobiv pistikupesa.
• Ärge kasutage nõudepesumasinat, kui kõik korpuse paneelid ei ole õigesti paigas.
• Kui nõudepesumasin töötab, avage uks väga ettevaatlikult, sest on oht, et vesi pritsib välja.
• Ärge asetage avatud ukse peale raskeid esemeid ega astuge ukse peale. Seade võib ettepoole kalluda.
• Pesemiseks mõeldud esemete laadimisel:
1) Asetage teravad esemed nii, et need ei kahjustaks ukse tihendit;
2) ⚠ **HOIATUS:** noad ja muud terava otsaga esemed tuleb korvi panna otsaga allapoole või horisontaalselt.
• Mõned nõudepesumasina pesuvahendid on tugevalt leeliselised. Need võivad olla neelamisel äärmiselt ohtlikud. Vältige kokkupuudet nahaga ja silmadega ning hoidke lapsed nõudepesumasinast eemal, kui selle uks on avatudd.
• Kontrollige, et pärast pesutsükli lõppu ei oleks pesuvahendi jääke.
• Ärge peske plastist esemeid, kui need ei ole märgistatud ''nõudepesumasinas pestav'' või samaväärse märkega.
• Märgistamata plasttoodete puhul kontrollige tootja soovitusi.
• Kasutage ainult automaatse nõudepesumasina jaoks soovitatud pesu- ja loputusvahendeid.
• Ärge kasutage nõudepesumasinas kunagi seepi, pesupulbrit ega kätepesuvahendit.
• Uks ei tohi jääda lahti, kuna see võib suurendada komistamise ohtu.
• Paigaldamise ajal ei tohi toiteallikat liigselt või ohtlikult painutada ega lamestada.
• Ärge puudutage juhtnuppe.
• Seade tuleb ühendada peaventiiliga uute voolikukomplektide abil. Vanad komplektid ei tohi uuesti kasutada.
• Energia säästmiseks lülitub seade ooterežiimis 15 minuti pärast automaatselt välja, kui kasutaja ei tee midagi.
• Pesemiseks on võimalik panna maksimaalselt 14 komplekti.
• Maksimaalne lubatud sisselaske veesurve on 1 MPa.
• Minimaalne lubatud sisselaske veesurve on 0,04 MPa.

KÕRVALDAMINE



• Pakendi ja seadme kõrvaldamiseks pöörduge palun jäätmekäitluskeskusesse. Seetõttu katkestage toitekaabel ja muudke ukse sulgemisseade kasutuskõlbmatuks.
• Pappkarbid on valmistatud ringlussevõetud paberist ja need tuleb viia paberijäätmete kogumiskohta ringlussevõtuks.
• Kui tagate selle toote nõuetekohase kõrvaldamise, aitate vältida võimalikke negatiivseid tagajärgi keskkonnale ja inimeste tervisele, mis võivad tekkida selle toote ebaõige käitlemise tagajärjel.
• Täpsema teabe saamiseks selle toote ringlussevõtu kohta võtke ühendust kohaliku omavalitsuse asutuse ja olmejäätmete kogumisteenuse osutajaga.
• KÄITLEMINE: ärge visake seda toodet sorteerimata olmejäätmetena ära. Sellised jäätmed tuleb koguda eraldi spetsiaalset töötlemist silmas pidades.

TOOTE ÜLEVAADE

❗ OLULINE:
Et saada oma nõudepesumasinast parimat tulemust, lugege enne esimest kasutamist läbi kõik kasutusjuhised.

MÄRKUS:
Pildid on ainult illustratiivsed, erinevad mudelid võivad erineda.

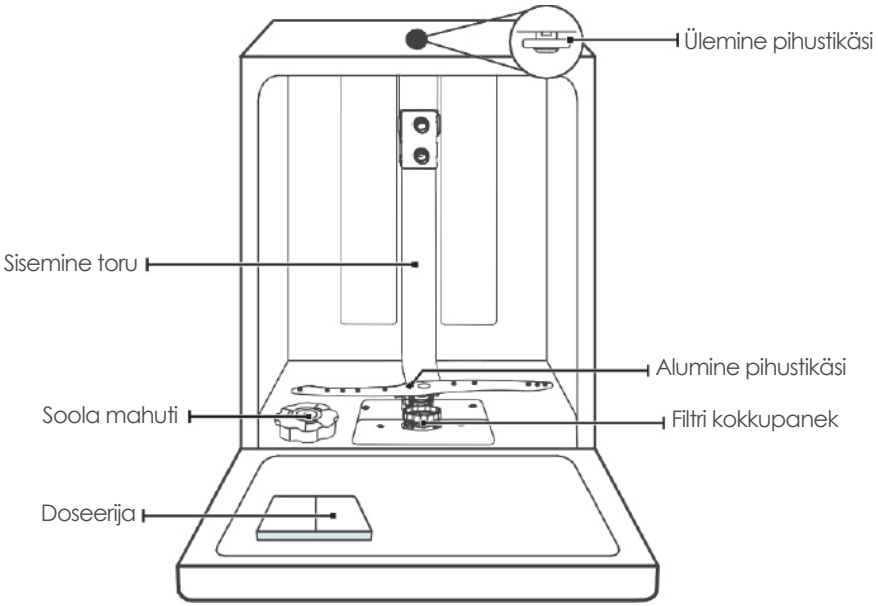

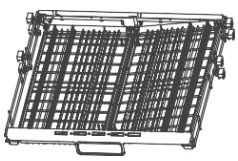

Nugade ja kahvlite hoidik

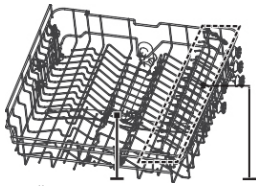

Ülemine korv



Alamkorv

NÕUDEPESUMASINA KASUTAMINE

Enne nõudepesumasina kasutamist:

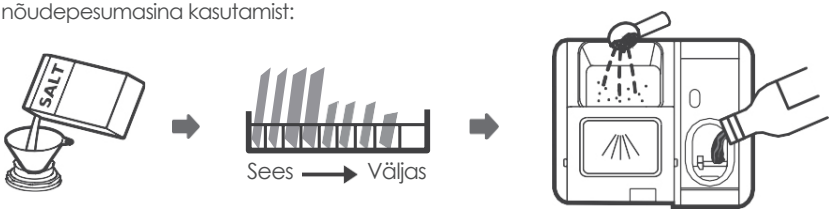

1. Veepehmendaja seadistamine.
2. Soola pehmendisse laadimine.
3. Korvi laadimine.
4. Täitke pesuvahendi annustamislaegas.

Kui soovite veepehmendajat seadistada, vaadake palun osa II: eriversioon, punkt 1 "Veepehmendaja".

SOOLA PEHMENDISSE LAADIMINE

MÄRKUS:

Kui teie mudelil ei ole vee pehmendajat, võite selle osa vahele jätta.
Kasutage alati nõudepesumasinates kasutamiseks mõeldud soola.
Soola mahuti asub alumise korvi all ja seda tuleb täita järgmiselt:

⚠ HOIATUS

• Kasutage ainult nõudepesumasinate jaoks mõeldud soola!

Kõik muud tüüpi soolad, mis ei ole spetsiaalselt mõeldud nõudepesumasinas kasutamiseks, eriti lauasool, kahjustavad veepehmendajat. Sobimatu soola kasutamisest tingitud kahjustuste korral ei anna tootja mingit garantiid ega vastuta tekkinud kahjude eest.

• Täitke soolaga alles enne tsükli käivitamist.

See takistab soola terade või soolase vee, mis võivad olla maha kukkunud, jäämist masina põhja pikemaks ajaks, mis võib põhjustada korrosiooni.

Järgige nõudepesumasina soola lisamiseks allpool toodud juhiseid:



1. Eemaldage alumine korv ja keerake mahuti kork lahti.
2. Asetage lehter (kui see on kaasas) avasse ja valage sinna umbes 1,5 kg nõudepesumasina soola.
3. Täitke soolakonteiner veega maksimaalse piirini. On normaalne, et soolakonteinerist voolab välja väike kogus vett.
4. Pärast mahuti täitmist keerake kork tihedalt kinni.
5. Soola hoiatustuli kustub pärast soola mahuti täitmist soolaga.
6. Kohe pärast soola mahutisse täitmist tuleb käivitada pesuprogramm (soovitame kasutada lühikest programmi). Vastasel juhul võib filtrisüsteem, pump või muud olulised masinaosad võivad soolase vee tõttu kahjustuda. See ei kuulu garantii alla.

MÄRKUS:

• Soola tuleb lisada ainult siis, kui soola hoiatustuli (⮌) süttib. Sõltuvalt soola lahustuvusest võib soola hoiatustuli jääda põlema ka siis, kui soolakonteiner on täis.
Kui juhtpaneelil ei ole soola hoiatustulede (mõnel mudelil), saate soola pehmendisse lisamise aja hinnata nõudepesumasina töötatud tsüklite järgi.
• Kui sool on maha kukkunud, käivitage leotamis- või kiirprogramm, et see eemaldada.

KORVI TÄITMISE NÄPUNÄITED

ÜLEMISE KORVI REGULEERIMINE

Tüüp 1:

Ülemise korvi kõrgust saab hõlpsasti reguleerida, et mahutada pikemaid nõusid kas ülemisse või alumisse korvi.
Ülemise resti kõrguse reguleerimiseks järgige järgmisi samme:

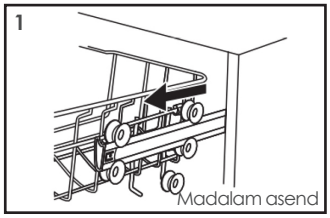

Tõmmake ülemine korv välja.

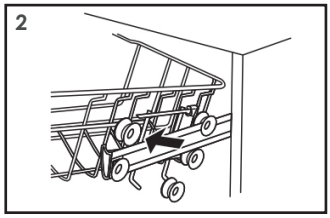

Eemaldage ülemine korv.

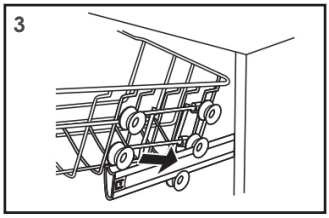

Kinnitage ülemine korv uuesti ülemistele või alumistele rullidele.

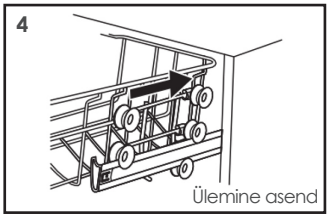

Lükake ülemine korv sisse.

Tüüp 2:

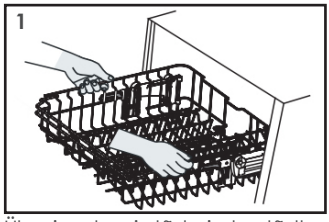

Ülemise korvi tõstmiseks tõstke korvi mõlema külje keskkohast, kuni korv lukustub ülemisse asendisse. See ei ole vajalik tõsta reguleerimiskäepide.

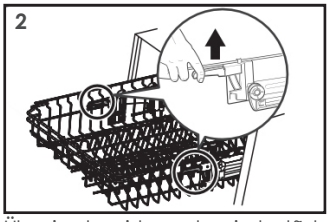

Ülemise korvi langetamiseks tõstke mõlemal küljel asuvaid reguleerimiskäepidemeid, et korv vabastada, ja langetage see.

Kupirestide tagasi klappimine

Et ülemises korvis oleks ruumi kõrgematele esemetele, tõstke tassiriiul ülespoole. Seejärel saate kõrged klaasid selle vastu toetada. Kui seda ei ole vaja, võite selle eemaldada.

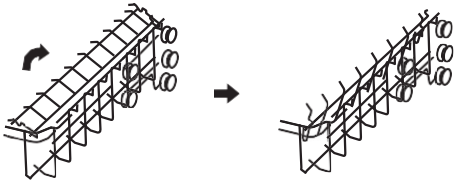

Riiulite tagasi klappimine

Alamkorvi piigid on mõeldud taldrikute ja vaagnate hoidmiseks. Neid saab alla lasta, et teha ruumi suurematele esemetele.

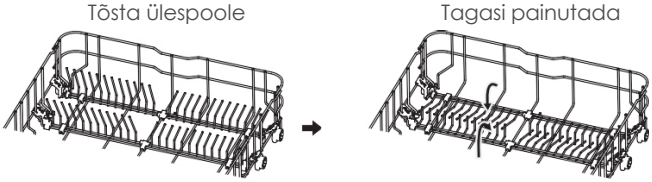

HOOLDUS JA PUHASTAMINE

VÄLIMINE HOOLDUS

Uks ja ukse tihend

Puhastage ukse tihendeid regulaarselt pehme niiske lapiga, et eemaldada toidujäägid. Nõudepesumasina täitmisel võivad toidu- ja joogijäägid tilkuda nõudepesumasina ukse küljed. Need pinnad asuvad pesukambri väljaspool ja neile ei pääse vesi pihustivarre kaudu. Enne ukse sulgemist tuleb kõik sadestised pühkida ära.

Juhtpaneel
Kui puhastamine on vajalik, tuleb juhtpaneeli puhastada ainult pehme niiske lapiga.

⚠ HOIATUS
• Et vältida vee sattumist ukse lukku ja elektrilistesse komponentidesse, ärge kasutage mingisuguseid pihustipuhastusvahendeid.
• Ärge kasutage välispindadel kunagi abrasiivseid puhastusvahendeid ega küürimislappe, kuna need võivad kriimustada pinda. Ka mõned paberrätikud võivad pinda kriimustada või sellele jälgi jätta.

SISEMINE HOOLDUS

Filtrisüsteem
Pesukapi põhjas asuv filtreerimissüsteem kogub pesutsüklist jämedad jäägid, sealhulgas võõrkehad, nagu hambatikud või klaasikillud. Kogunenud jämedad jäägid võivad põhjustada filtrite ummistumist. Kontrollige regulaarselt filtrite seisukorda, eemaldage hoolikalt võõrkehad ja puhastage vajadusel filtreerimissüsteemi osad veega. Filtri puhastamiseks järgige allpool toodud juhiseid.

MÄRKUS:
Pildid on ainult illustratiivsed, erinevad filtrisüsteemi ja pihustivarraste mudelid võivad erineda.

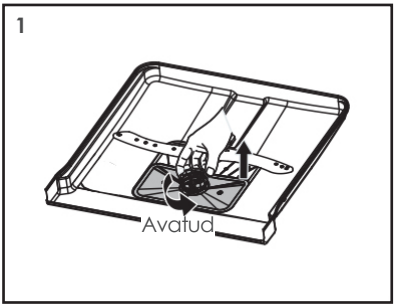

Hoidke kinni jämedast filtrist ja pöörake seda vastupäeva, et filter lukust lahti tuleks. Tõstke filter üles ja võtke see nõudepesumasinast välja.

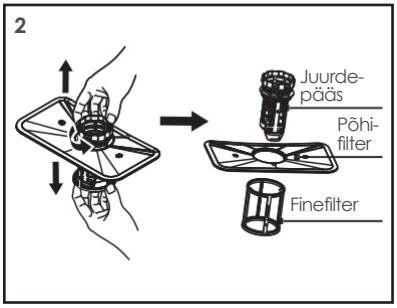

Peenfilter saab tõmmata filtri komplekti alt ära.
Juurdepääs peafiltrile on võimalik, kui tõmbate pealt kinni ja tõmbate selle ära.

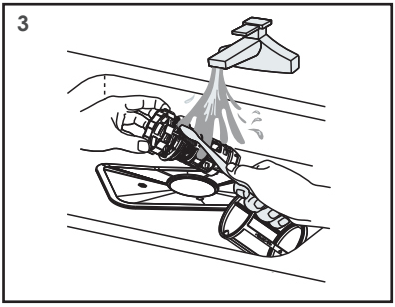

Suuremad toidujäägid saab puhastada, loputades filtrit voolava vee all.
Põhjalikumaks puhastamiseks kasutage pehmet puhastusharja.

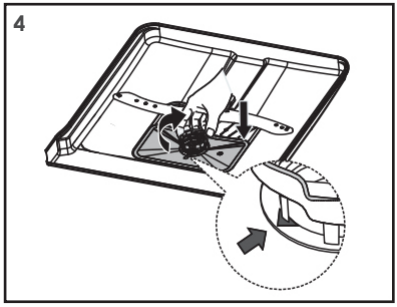

Paigaldage filtrid tagasi lahtivõtmise järjekorras, asendage filtri sisekate ja keerake seda päripäeva, kuni sulgemisnoole.

⚠ HOIATUS
• Ärge pingutage filtreid liiga tugevasti. Paigaldage filtrid tagasi kindlalt järjestuses, vastasel juhul võivad süsteemi sattuda jämedad prahtosakesed ja põhjustada ummistusi.

• Ärge kasutage nõudepesumasinat kunagi ilma filtriteta. Filtri ebaõige vahetamine võib vähendada seadme töökindlust ja kahjustada nõusid ja köögiriistu.

Pihustivarred

Pihustivarreid tuleb regulaarselt puhastada, kuna kõva vee kemikaalid ummistavad pihustivarre pihustid ja laagrid.

Pihustivarraste puhastamiseks järgige allpool toodud juhiseid:

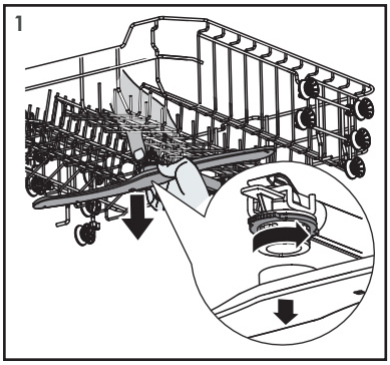

Ülemise pihustivarre eemaldamiseks hoidke keskel olev mutter paigal ja pöörake pihustivart vastupäeva, et see eemaldada.

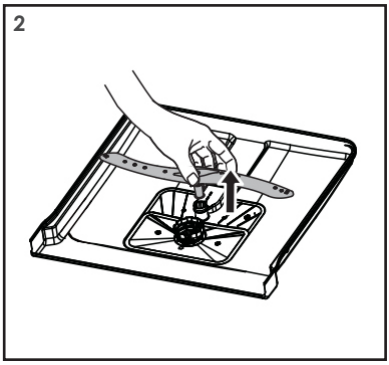

Alumise pihustivarre eemaldamiseks tõmmake pihusti ülespoole.

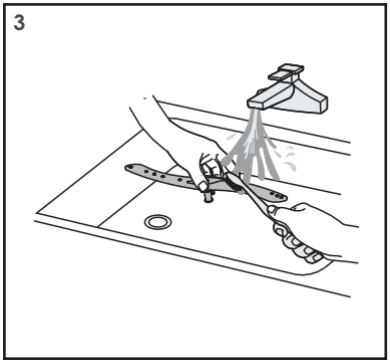

Peske käed seebiga ja sooja veega ning puhastage pihustid pehme harjaga.

NÕUDEPESUMASINA HOOLDAMINE

Külmumise vältimine

Palun võtke talvel nõudepesumasina külmumiskaitsemeetmed. Pärast iga pesutsüklit toimige järgmiselt:

1. Lülitage nõudepesumasina toide välja toiteallikast.
2. Sulgege veevarustus ja ühendage vee sisselasketoru veeklappist lahti.
3. Laske vesi sisselasketorust ja veeklappist välja. (Kasutage vee kogumiseks pannu).
4. Ühendage vee sisselasketoru uuesti veeklappiga.
5. Eemaldage vanni põhjas olev filter ja kasutage käsna, et imada vesi sumbast ära.

Pärast iga pesu
Pärast iga pesemist sulgege seadme veevarustus ja jätke uks mõneks ajaks veidi lahti, et niiskus ja lõhnad ei jääks seadme sisse.

Eemaldage pistik
Enne puhastamist või hooldustöid eemaldage alati pistik pistikupesast.

Ärge kasutage lahusteid ega abrasiivseid puhastusvahendeid
Nõudepesumasina välispinna ja kummist osade puhastamiseks ärge kasutage lahusteid ega abrasiivseid puhastusvahendeid. Kasutage ainult sooja seebivett ja lapiga.
Sisepinna plekkide või mustuse eemaldamiseks kasutage veega ja veidi äädikaga niisutatud lappi või spetsiaalselt nõudepesumasinate jaoks mõeldud puhastusvahendit.

Kui ei kasutata pikka aega
Soovitame käivitada pesutsükli tühja nõudepesumasinaga, seejärel tõmmata pistik pistikupesast välja, sulgeda veevarustus ja jätta seadme uks veidi lahti. See aitab ukse tihenditel kauem vastu pidada ja vältida lõhna tekkimist seadme sees.

Seadme teisaldamine
Kui seadet on vaja teisaldada, püüdke hoida seda vertikaalasendis. Kui see on hädavajalik, võib seadme asetada tagaküljele.

Tihendid
Üks teguritest, mis põhjustab lõhna tekkimist nõudepesumasinas, on tihenditesse kinni jäänud toidujäägid. Seda saab vältida, puhastades masinat regulaarselt niiske käsnaga.

PAIGALDUSJUHEND
⚠ HOIATUS


Elektrilöögi oht
Enne nõudepesumasina paigaldamist katkestage elektritoide.
Selle nõude täitmata jätmine võib põhjustada surma või elektrilöögi.

⚠ Tähelepanu
Torude ja elektriseadmete paigaldamine peab toimuma professionaalide poolt.

Toiteühenduse kohta
⚠ HOIATUS
Isikliku ohutuse tagamiseks:
- Ärge kasutage selle seadmega pikendusjuhet ega adapterit.
- Ärge mingil juhul lõigake ega eemaldage toitekaabli maandusühendust.

Elektrilised nõuded
Vaadake nimipinget märgistuselt ja ühendage nõudepesumasin sobiva toiteallikaga. Kasutage soovitatud 10 A / 13 A / 16 A kaitsmet, ajalise viitega kaitsmet või kaitselülitit ja paigaldage eraldi vooluring, mis teenindab ainult seda seadet.

Elektriline ühendus
Veenduge, et toitepinge ja sagedus vastavad nimikilbil märgitud väärtustele. Ühendage pistik ainult korralikult maandatud pistikupesaga. Kui seadme ühendamiseks mõeldud pistikupesa ei sobi pistikuga, vahetage pistikupesa välja, mitte ärge kasutage adaptereid ega muid sarnaseid seadmeid, kuna need võivad põhjustada ülekuumenemist ja põletusi.

⚠ Enne kasutamist veenduge, et seadmel on olemas nõuetekohane maandus.

VEEVARUSTUS JA ÄRAVOOL

Külma vee ühendus

Ühendage külma vee varustustoru 3/4-tollise keermestatud ühendusega ja veenduge, et see on kindlalt kinnitatud.
Kui veetorud on uued või pole pikka aega kasutatud, siis aeg, laske vee voolata, et veenduda et vesi on puhas. See ettevaatusabinõu on vajalik, et vältida varustustoru vee sissevoolu blokeerida ja seadet kahjustada.

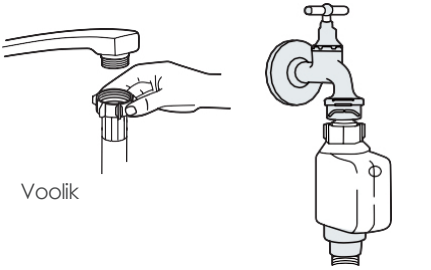

Ohutu toitekaabli kohta

Ohutusvarustusvoolik koosneb kahekordsest seinast. Süsteem tagab oma toimimise, blokeerides veevoolu varustusvooliku purunemise korral ja kui varustusvooliku ja välimise gofreeritud vooliku vaheline õhuruum on täis vett.

⚠ HOIATUS

• Vee kraani külge ühendatav voolik võib puruneda, kui see on paigaldatud samale veetorule kui nõudepesumasin. Kui teie valamul on selline voolik, soovitame selle lahti ühendada ja ava kinni panna.

Ohutusvarustuse vooliku ühendamine

1. Tõmmake ohutusvarustusvoolikud välja nõudepesumasina tagaküljel asuvast hoiuruumist.
2. Pingutage ohutusvarustuse vooliku kruvid kraanile 3/4-tollise keermega.
3. Enne nõudepesumasina käivitamist avage vesi täielikult.

Ohutusvarustuse vooliku lahtiühendamine

1. Sulgege vesi.
2. Keerake ohutusvarustuse voolik kraanist lahti.

VOOLIKU ÜHENDAMINE

Ühendage äravooluvoolik äravoolutoruga, mille läbimõõt on vähemalt 4 cm, või laske see voolata valamusse, vältides vooliku painutamist või kortsumist. Äravoolutoru kõrgus peab olema alla 1000 mm. Vooliku vaba ots ei tohi olla vees, et vältida tagasivoolu.
⚠ Kinnitage äravooluvoolik kindlalt kas asendisse A või asendisse B.

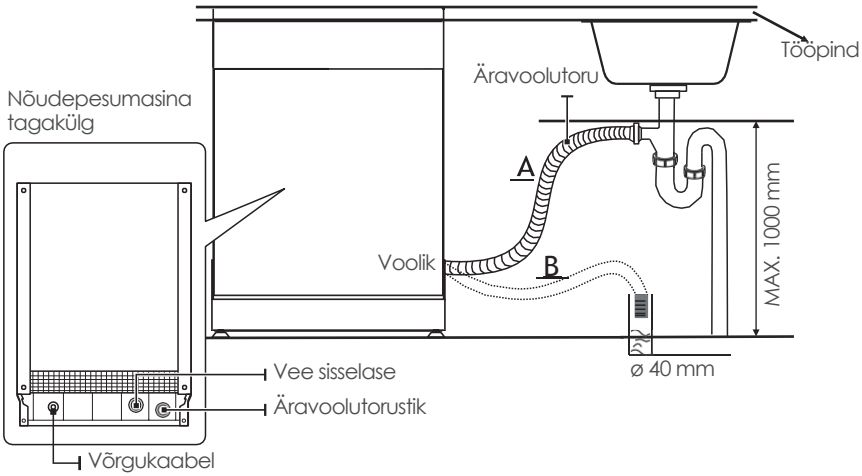

Kuidas eemaldada liigne vesi voolikest
Kui ühendus äravoolutoruga asub kõrgemal kui 1000 mm, võib äravooluvoolikus jääda liigne vesi. Liigne vesi tuleb voolikust ära lasta kaussi või sobivasse anumasse, mis asub väljaspool ja madalamal kui valamu.

Vee väljalaskeava
Ühendage vee äravooluvoolik. Äravooluvoolik peab olema õigesti paigaldatud, et vältida vee leket. Veenduge, et vee äravooluvoolik ei oleks murtud ega muljutud.

Pikendusvoolik
Kui vajate äravooluvooliku pikendust, kasutage kindlasti sarnast äravooluvoolikut.
See ei tohi olla pikem kui 4 meetrit, vastasel juhul võib nõudepesumasina puhastav toime võib väheneda.

Sifooni ühendus
Jäätmete ühendus peab olema madalamal kui 1000 mm (maksimaalselt) nõudepesumasina põhja suhtes.

SEADME PAIGALDAMINE
Asetage seade soovitud asukohta. Tagakülg peaks toetuma tagaolevale seinale ja küljed külgnevatele kapidele või seintele. Nõudepesumasin on varustatud veevarustus- ja äravooluvoolikutega, mida saab paigaldamise hõlbustamiseks asetada kas paremale või vasakule küljele.

Seadme tasakaalustamine
Kui seade on tasakaalustamiseks paigaldatud, saab nõudepesumasina kõrgust muuta järgmiselt jalgade kruvimise taseme reguleerimine.
Igal juhul ei tohi seade olla kaldu rohkem kui 2°.

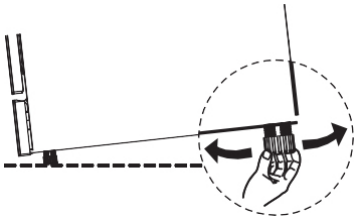

VABALT SEISVA PAIGALDUS
Tüüp 1. paigaldamine olemasolevate kapide vahele.
Nõudepesumasina kõrgus 845 mm on kavandatud nii, et masin mahuks kaasaegsete sisseehitatud köökide olemasolevate sama kõrguste kapide vahele.
Masina lamineeritud pealispind ei vaja erilist hooldust, kuna see on kuumuskindel, kriimustuskindel ja plekikindel.

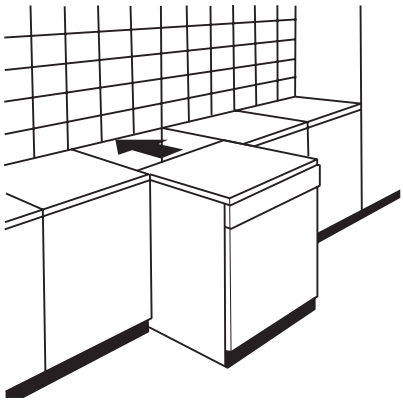

Tüüp 2. olemasoleva tööpinnale alla.
(Kui paigaldatakse tööpinnale alla).
Enamikus kaasaegsetes sisseehitatud köökides on ainult üks tööpind, mille alla on paigaldatud kapid ja elektriseadmed. Sel juhul eemaldage nõudepesumasina tööpind, keerates lahti kruvid

ülemise osa tagumise serva all (**a**).

⚠ Tähelepanu
Pärast tööpinnast eemaldamist tuleb kruvid uuesti kinni keerata tööpinnast tagumise serva alla (**b**).

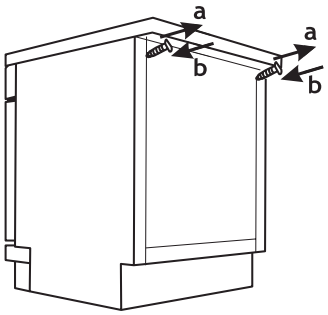

Nõudepesumasina parima asukoha valimine

Nõudepesumasina paigalduskoht peaks olema olemasoleva sisse- ja väljavoolutorude ning pistikupesa lähedal.
Kappide mõõtmete ja nõudepesumasina paigaldusasendi illustratsioonid.
1. Vähem kui 5 mm vahe nõudepesumasina ülaosa ja kapiga ning kapiga joondatud välisukse vahel.

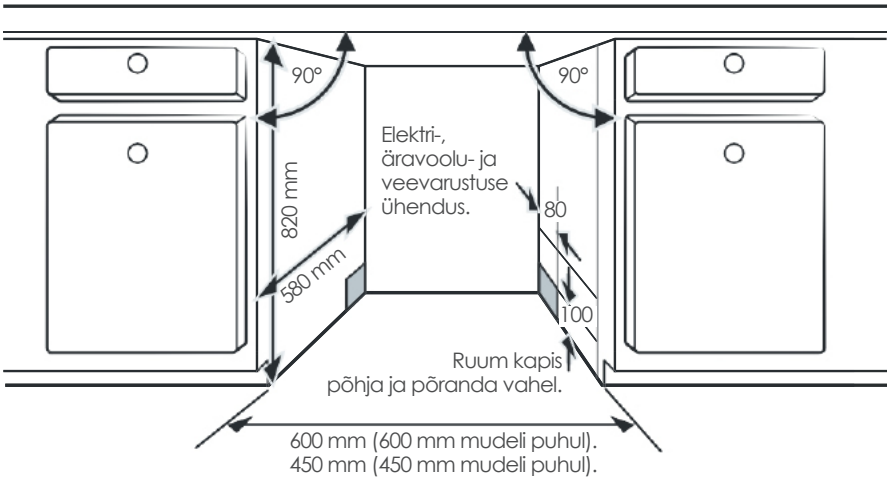

2. Kui nõudepesumasin on paigaldatud kapinurga juurde, peab ukse avamisel jääma veidi ruumi.

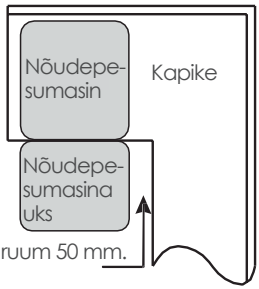

MÄRKUS:
Sõltuvalt elektripistikupesa asukohast võib olla vaja lõigata auk kapis.

VEAOTSINGU NIPID

Enne teeninduse kutsumist

Järgnevatel lehekülgedel esitatud tabelite läbivaatamine võib säästa teid teeninduse kutsumisest.

Probleem	Võimalikud põhjused	Mida teha
Nõudepesumasin ei käivitu.	Kaitsme läbipõlemine või voolukatkesti rakendumine.	Vahetage kaitsme või taastage kaitselüliti. Eemaldage kõik muud seadmed, mis jagavad sama vooluahelat nõudepesumasinaga.
	Toiteallikas ei ole sisse lülitatud.	Veenduge, et nõudepesumasin on sisse lülitatud ja uks on kindlalt suletud. Veenduge, et toitejuhe on õigesti seinakontakti ühendatud.
	Veerõhk on madal.	Kontrollige, et veevarustus on õigesti ühendatud ja vesi on sisse lülitatud.
	Nõudepesumasina uks ei ole korralikult suletud.	Veenduge, et uks on korralikult suletud ja lukustatud.
Nõudepesumasinast ei pumbata vet.	Väänatud või kinni jäänud äravooluvoolik.	Kontrollige äravooluvoolikut.
	Filter on ummistunud.	Kontrollige filtrisüsteemi.
	Köögis valamu on ummistunud.	Kontrollige köögis valamut, et veenduda, kas see voolab hästi ära. Kui probleem on köögivalamus, mis ei voola ära, võib olla vaja pigem torumeest kui nõudepesumasina hooldajat.
Vannis on vaht.	Vale pesuvahend.	Vahutamise vältimiseks kasutage ainult spetsiaalset nõudepesumasina pesuvahendit. Kui vahutamine tekib, avage nõudepesumasin ja laske vahul aurustuda. Lisage nõudepesumasina põhja 1 liiter külma vett. Sulge nõudepesumasina uks ja vali mis tahes programm. Esmalt laseb nõudepesumasin vee välja. Ava uks pärast vee väljalaskmist ja kontrolli, kas vaht on kadunud. Korrata vajadusel.
	Välja valatud loputusaine.	Puhasta loputusvahendi pritsmed alati kohe ära.
Vanniseina sisepinna plekid.	Võib-olla on kasutatud värvainet sisaldavat pesuvahendit.	Veenduge, et pesuvahend ei sisalda värvaineid.

Probleem	Võimalikud põhjused	Mida teha
Valge kile sisepinnal.	Kõva vee mineraalid.	Sisemuse puhastamiseks kasutage niiske pehmet lappi koos nõudepesuvahendiga ja kandke kummist kindaid. Ärge kasutage kunagi muid puhastusvahendeid peale nõudepesuvahendi, sest see võib põhjustada vahutamist või vahtu.
Nugadel on roosteplekke.	Asjaomased tooted ei ole korrosioonikindlad.	Ärge peske nõudepesumasinas esemeid, mis ei ole korrosioonikindlad.
	Pärast nõudepesumasina soola lisamist ei käivitatud programmi ei käivitatud pärast nõudepesumasina soola lisamist.	Pärast lisamist käivitage alati pesuprogramm ilma nõudeta. sool. Pärast nõudepesumasina soola lisamist ärge valige Turbo funktsiooni (kui see on olemas).
	Pesutsüklisse on sattunud soola jälgi.	Kontrollige, et pehmendaja kaas on kindlalt suletud.
Koputav heli nõudepesumasinas.	Pehme kate on lahti.	Katkestage programm ja paigutage ümber esemed, mis takistavad pihustivarre tööd.
Kolisev heli nõudepesumasinas.	Pihustiarm koputab korvis olevat eset. Nõud on nõudepesumasinas lahti.	Katkestage programm ja paigutage nõud ümber.
Koputav müra veetorudes.	See võib olla tingitud kohapealsest paigaldamisest või torustiku ristlõikest.	See ei mõjuta nõudepesumasina tööd. Kahtluse korral pöörduge kvalifitseeritud torumehe poole.
Nõud ei ole puhtad.	Nõud ei olnud õigesti paigutatud.	Vaadake OSA II ''Nõude ettevalmistamine ja laadimine".
	Programm ei olnud piisavalt võimas.	Valige intensiivsem programm.
	Pesuvahendit ei ole piisavalt lisatud.	Kasutage rohkem pesuvahendit või vahetage pesuvahendit.
	Esemed takistavad pihustivarraste liikumist.	Paigutage esemed ümber nii, et pihusti saaks vabalt pöörata.
	Filtri kombinatsioon ei ole puhas või ei ole õigesti paigaldatud pesukapi põhja. See võib põhjustada pihustivarraste pihustite ummistumist.	Puhastage ja / või paigaldage filter õigesti. Puhastage pihustiotsikud.

Probleem	Võimalikud põhjused	Mida teha
Klaasnõude hägusus.	Pehme vesi ja liiga palju pesuvahendit.	Kui teil on pehme vesi, kasutage vähem pesuvahendit ja valige klaasnõude pesemiseks lühem tsükkel, et need puhtaks saada.
Nõudel ja klaasidel ilmuvad valged laigud.	Kõva veega piirkonnas võib tekkida katlakivi.	Kontrollige veepehmendaja seadeid või soolakonteineri täitmise seisundit.
Mustad või hallid jäljed nõudel.	Alumiiniumist köögiriistad on nõusid hõõrunud.	Kasutage kerget abrasiivset puhastusvahendit, et need jäljed eemaldada.
Vahend jäi jaoturisse.	Nõud blokeerivad pesuvahendi annustamisava.	Laadige nõud uuesti õigesti.
Nõud ei kuiva.	Ebaõige laadimine.	Kui nõudepesuvahendi jäägid on nõudel, kasutage kindaid, et vältida nahaärritust.
	Nõud võetakse liiga vara välja.	Ärge tühjendage nõudepesumasinat kohe pärast pesemist. Avage uks veidi, et aur saaks välja tulla. Võtke nõud välja, kuni sisetemperatuur on puudutamiseks ohutu. Tühjendage esmalt alumine korv, et vältida vee tilkumist ülemisest korvist.
	Valitud on vale programm.	Lühikese programmiga on pesemistemperatuur madalam, mis vähendab pesemistulemust. Valige programm, mille pesemisaeg on pikk.
	Madala kvaliteediga kattega söögiriistade kasutamine.	Nende esemete puhul on vee äravool raskem. Sellist tüüpi söögiriistad või nõud ei sobi pesemiseks nõudepesumasinas.

⚠ HOIATUS
Iseparandamine või mitteprofessionaalne parandamine võib põhjustada tõsiseid ohte seadme kasutaja turvalisusele ja mõjutada garantii kehtivust.

VARUOSADE KÄTTESAADAVUS

• **Seitse aastat pärast mudeli viimase ühiku turule toomist:** mootor, tsirkulatsiooni- ja äravoolupump, küttekehad ja kütteelemendid, sealhulgas soojuspumbad (eraldi või komplektis), torustik ja sellega seotud seadmed, sealhulgas kõik voolikud, ventiilid, filtrid ja veekraanid, uksekomplektidega seotud konstruktsiooni- ja sisekomponendid (eraldi või komplektis), trükkplaadid, elektroonilised ekraanid, rõhureleed, termostaadid ja andurid, tarkvara ja püsivara, sealhulgas taastustarkvara.
• **Kümme aastat pärast mudeli viimase ühiku turule toomist:** uksehinged ja tihendid, muud tihendid, pihustivarred, äravoolufiltrid, sisemised restid ja plastist lisaseadmed, nagu korvid ja kaaned.

KORVIDE LAADIMINE VASTAVALT STANDARDILE EN60436:

Nõudepesumasina täielik täitmine aitab säästa energiat ja vett.

1. Ülemine korv:

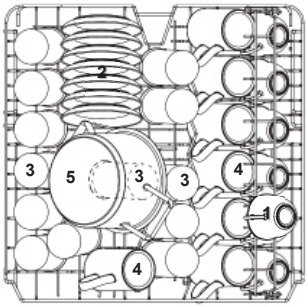

Arv	Ese
1	Tassid
2	Kruusid
3	Klaasid
4	Klaasist kauss
5	Magustoidukausid

2. Alumine korv:

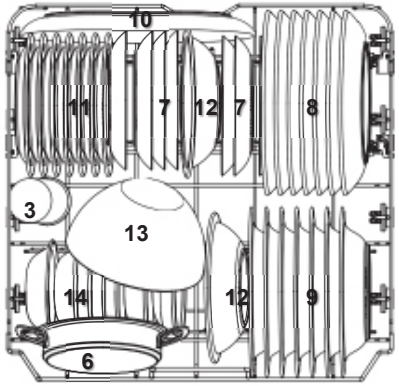

Arv	Ese
6	Alustassid
7	Magustoidutaldrikud
8	Õhtusöögi taldrikud
9	Supitaldrikud
10	Melamiinist magustoidutaldrikud
11	Melamiinist kauss
12	Melamine bowls
13	Ovaalne vaagen
14	Väike pott

3. Nugade ja kahvlite hoidik:

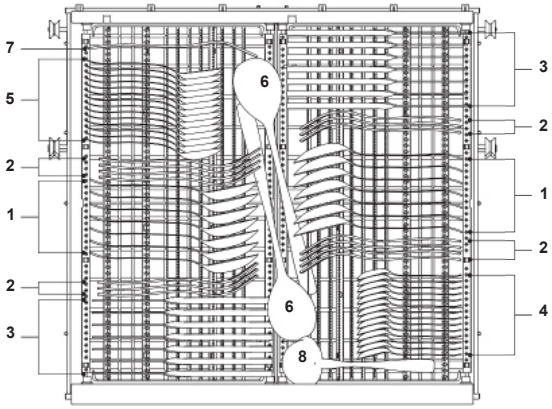

Teave võrdluskatseid kohta vastavalt standardile EN60436:
Mahutavus – 14 kohaline.
Ülemise korvi asend – alumine asend.
Programm – ECO.
Loputusabi seade – maksimaalne.
Pehmendaja seade – H3.

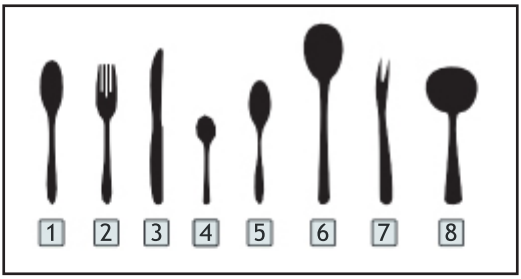

Arv	Ese
1	Supilusikad
2	Kahvlid
3	Noad
4	Teelusikad
5	Magustoidulusikad
6	Serveerimis lusikad
7	Serveerimishargid
8	Kastmekulp

SÖÖGIRIISTARESTI KASUTAMISE NÄPUNÄITED

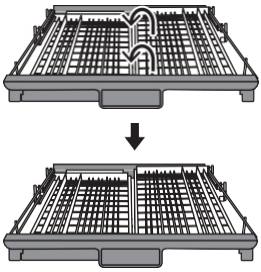

Tõstke parempoolne korv üles, nii vasak kui ka parempoolne korv on tasased.

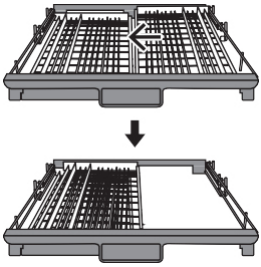

Liigutage parempoolne korv paremalt vasakule, kaks korvi kattuvad.

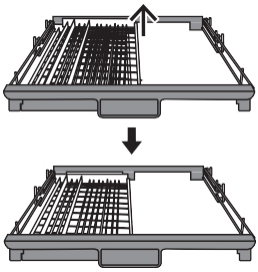

Eemaldage parempoolne korv restilt, alles on ainult vasakpoolne korv.

MÄRKUS:
• Kui te ei suua probleeme ise lahendada, palun pöörduge abi saamiseks professionaalselt tehnikult.
• Tootja, järgides toote pideva arendamise ja uuendamise poliitikat, võib teha muudatusi ilma eelneva etteteatamiseta.
• Kui kasutusjuhend on kadunud või aegunud, saate uue kasutusjuhendi tootjalt või vastutavalt müüjalt.

KIIRKASUTUSJUHEND

Täpsema kasutusjuhendi leiate kasutusjuhendist.

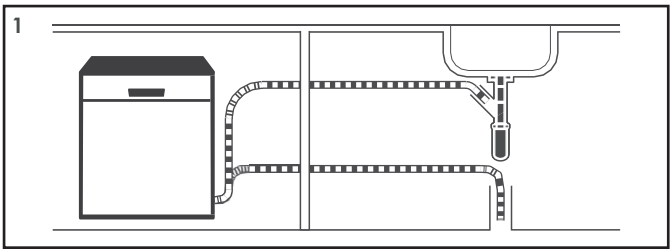

Paigaldage nõudepesumasin.
(Palun vaadake osa 5 "PAIGALDUSJUHEND" osast I: üldine versioon).

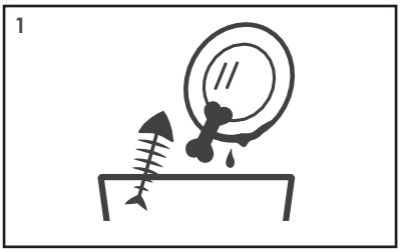

Suuremate jääkide eemaldamine söögiriistadelt.

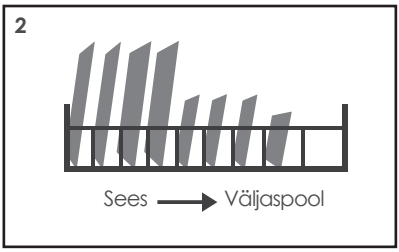

Korvide täitmine.

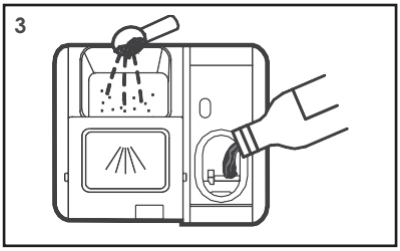

Anuma täitmine.

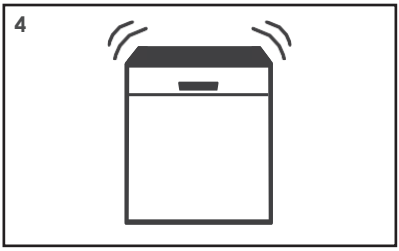

Programmi valimine ja käivitamine nõudepesumasina käivitamine.

NÕUDEPESUMASINA KASUTAMINE

Juhtpaneel

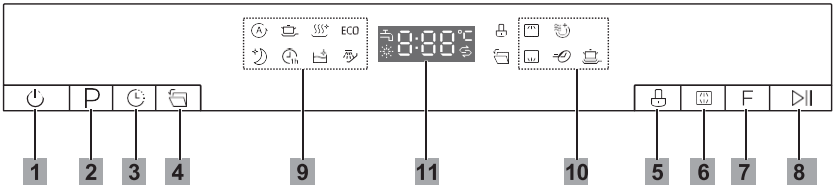

Töö (nupp)

1 Toide	Vajutage seda nuppu, et lülitada nõudepesumasin sisse.
2 Programm	Vajutage seda nuppu, et valida sobiv pesuprogramm, vastav indikaator süttib.
3 Viivitus	Vajutage seda nuppu, et määrata pesu viivitusaeg. Pesu algust saab viivitada kuni 24 tundi. Üks vajutus sellele nupule viivitab pesu algust ühe tunni võrra.
4 Automaatne avamine	Kui see valik on märgitud, avaneb nõudepesumasina uks programmi lõpus automaatselt, mis parandab kuivatustulemusi. See funktsioon on vaikimisi valitud.
5 Laste lukk	See valik võimaldab lukustada juhtpaneeli nupud, et lapsed ei saaks juhuslikult nõudepesumasina käivitada, vajutades paneeli nuppe. Ainult toitenupp jääb aktiivseks.
6 Alt	Vajutage nuppu, et valida kas ülemine või alumine korv, ja vastav märgutuli süttib.
7 Funktsioon	Vajutage nuppu, et valida funktsioon, vastav indikaator süttib.
8 Käivitamine / paus	Vajutage nuppu, et alustada valitud pesuprogrammi või peatada töötav programm.

Ekraan

9 Programm	**Auto** Automaatne pesu, kergelt, normaalselt või tugevalt määrdunud nõud, kuivanud toidujääkidega või ilma.
	Intensiiv Kõige tugevamini määrdunud nõudele ja tavaliselt määrdunud potidele, pannidele, taldrikutele jne. Kuivanud toidujääkidega.
	Hügieen Kasutage nõude ja klaasnõude desinfitseerimiseks. Säilitab vee temperatuuri 72 °C juures.
	ECO See on standardprogramm, mis sobib tavaliselt määrdunud nõudele, nagu potid, taldrikud, klaasid ja kergelt määrdunud pannid.
	Vaikne Madalam müra ja normaalne energiatarbimine, kasutatakse õhtul pesemisel.

9 Programm	**1 tund** Normaalselt määrdunud pesu jaoks, mis vajab kiiret pesemist.
	Isepuhastuv See programm tagab nõudepesumasina enda tõhusa puhastamise.
	Leotamine Loputage nõud, mida kavatsete hiljem samal päeval pesta.
10 Funktsioon	**Ülemine** Kui valite ''Upper'', aktiveeritakse ainult ülemine pesupuhasti otsik. Alumine pihusti ei tööta.
	Alam Kui valite alamine, aktiveeritakse ainult alumine pesupuhasti. Ülemine pesupuhasti ei tööta.
	Lisakuivatamine Parema kuivatustulemuse saavutamiseks. (Seda saab kasutada ainult programmide ''Intensive'', ''Hygiene'', ''ECO'', ''Whisper'' ja 1 hour puhul).
	Express Programmi aja vähendamine. ''Intensiivne'', hügieen, ''ECO'', vaikus, 1 tund).
	Võimas pesu Väga määrdunud, raskesti puhastatavate nõude pesemiseks. (Seda saab kasutada ainult programmide ''Intensive'', ''Hygiene'', ''ECO'', ''Whisper'', 1 hour puhul).
11 Ekraan	**Veekraan** Kui "" indikaator põleb, tähendab see, et veekraan on suletud.
	Loputusabi Kui "" indikaator põleb, tähendab see, et nõudepesumasinas on vähe loputusvahendit ja see tuleb täita.
	Sool Kui "" indikaator põleb, tähendab see, et nõudepesumasinas on vähe soola ja see tuleb täita.
	Näitab meeldetuletuse aega, temperatuuri, viivitust, veakoodi jne.

VEEPEHMENDAJA

Veepehmendaja tuleb seadistada käsitsi, kasutades vee kareduse nuppu.
Veepehmendaja on mõeldud veest mineraalide ja soolade eemaldamiseks, mis võivad seadme tööd kahjustada või häirida.
Mida rohkem mineraalaineid, seda kõvem on vesi.
Pehmendaja tuleks reguleerida vastavalt teie piirkonna vee karedusele.
Teie piirkonna vee kareduse kohta saab nõu küsida kohalikult vee-ettevõtjalt.

Soola tarbimise reguleerimine

Nõudepesumasin on konstrueeritud nii, et soola kogust saab reguleerida vastavalt kasutatava vee karedusele. Selle eesmärk on optimeerida ja kohandada soola tarbimist.
Soola tarbimise reguleerimiseks järgige allpool toodud juhiseid.
1. Sulgege uks ja lülitage seade sisse.
2. Vajutage programmi nuppu rohkem kui 5 sekundit, et käivitada vee pehmendaja seadistatud

mudel 60 sekundi jooksul pärast toitenupu vajutamist.
3. Vajutage programmi nuppu, et valida oma kohalikule keskkonnale sobiv komplekt. Komplektid muutuvad järgmises järjekorras: H1->H2->H3->H4->H5->H6.
4. Kui 5 sekundi jooksul ei toimu ühtegi toimingut, vajutage toitenuppu, et seadistamine lõpetada ja väljuda seadistusrežiimist.

VEEKÕVADUS				Veepehmendajatase	Regenereerimine toimub igas ×-programmi järjestuses	Soola tarbimine (grammi /tsükke (gramm / tsükkel)
Saksa °dH	Prantsuse °fH	Briti °Clarke	Mmol/l			
0–5	0–9	0–6	0–0,94	H1	Regenereerimine puudub	0
6–11	10–20	7–14	1,0–2,0	H2	10	9
12–17	21–30	15–21	2,1–3,0	H3	5	12
18–22	31–40	22–28	3,1–4,0	H4	3	20
23–34	41–60	29–42	4,1–6,0	H5	2	30
35–55	61–98	43–69	6,1–9,8	H6	1	60

1° dH = 1,25, °Clarke = 1,78, °fH = 0,178 mmol/l.
Tehase seadistus – H3.

1) Iga tsükkel, mis sisaldab regenereerimist, tarbib täiendavalt 2,0 liitrit vett, energiakulu suureneb 0,02 kWh võrra ja programmi kestus pikeneb 4 minutit.

Kui teie nõudepesumasinas on soola puudus, vaadake palun osa 3 "Soola pehmendisse laadimine" osas I: üldine versioon.

MÄRKUS:
Kui teie mudelil ei ole veepehmendajat, võite selle osa vahele jätta.
Veepehmendaja
• Vee karedus varieerub kohati. Kui nõudepesumasinas kasutatakse karedat vett, tekivad nõudele ja köögiriistadele sadestised.
• Seade on varustatud spetsiaalse pehmendajaga, mis kasutab spetsiaalselt veest lubja ja mineraalide eemaldamiseks mõeldud soolakonteinerit.

NÕUDE ETTEVALMISTAMINE JA LAADIMINE

• Kaaluge nõudepesumasinas pestavate nõude ostmist.
• Teatud esemete puhul valige programm, mille temperatuur on võimalikult madal.
• Kahjustuste vältimiseks ärge võtke klaasi ja söögiriistu nõudepesumasinast välja kohe pärast programmi lõppu.

Järgmiste söögiriistade / nõude pesemiseks

Ei sobi:
• Puust, sarvest või pärlmutterist käepidemetega söögiriistad.
• Plastist esemed, mis ei ole kuumuskindlad.
• Vanemad söögiriistad, millel on kleebitud osad, mis ei ole temperatuurikindlad.
• Liimitud söögiriistad või nõud.
• Tina- või vasest seemed.
• Kristallklaas.
• Rostetavad terasest seemed.

• Puidust vaagnad.
• Sünteetilistest kiududest valmistatud seemed.

Sobivad piiratud ulatuses

• Mõned klaasitüübid võivad pärast mitmekordset pesemist muutuda tuhmiks.
• Hõbe- ja alumiiniumosad võivad pesemisel värvi muuta.
• Glasuuritud mustrid võivad sagedase masinpesu korral tuhmuda.

Soovitused nõudepesumasina täitmiseks

Kraapige ära suured toidujäägid. Pehendage pannidel olevad põlenud toidujäägid. Nõusid ei ole vaja voolava vee all loputada.
Nõudepesumasina parima toimimise tagamiseks järgige neid laadimisjuhiseid. **(Korvide ja söögiriistakorvide omadused ja välimus võivad teie mudelist erineda).**
Asetage esemed nõudepesumasinasse järgmiselt:
• Esemed nagu tassid, klaasid, potid / pannid jne asetage ülespoole.
• Kõverad või süvenditega esemed tuleks laadida kaldasendis, et vesi saaks ära voolata.
• Kõik nõud on kindlalt virna laotud ja ei saa ümber minna.
• Kõik nõud on paigutatud nii, et pesemise ajal saaksid pihustivarred vabalt pöörata.
• Laadige õõnsad esemed, nagu tassid, klaasid, pannid jne, avausega allapoole, et vesi ei saaks koguneda anumasse või sügavasse põhja.
• Nõud ja söögiriistad ei tohi olla üksteise sees ega üksteist katta. Kahjustuste vältimiseks ei tohi klaasid üksteisega kokku puutuda.
• Ülemine korv on mõeldud õrnemate ja kergemate nõude, nagu klaaside, kohvi- ja teetasside hoidmiseks.
• Pikad teraga noad, mis on hoiustatud püsti, on potentsiaalne oht!
• Pikad ja / või teravad söögiriistad, nagu näiteks lihanugad, tuleb asetada horisontaalselt ülemisse korvi.
• Ärge ülekoormake oma nõudepesumasinat. See on oluline heade tulemuste ja mõistliku energiatarbimise tagamiseks.

MÄRKUS:
Väga väikeseid esemeid ei tohiks nõudepesumasinas pesta, kuna need võivad kergesti korvist välja kukkuda.

Nõude eemaldamine

Et vesi ei tilguks ülemisest korvist alumisse korvi, soovitame tühjendada esmalt alumine korv ja seejärel ülemine korv.

⚠ HOIATUS



Esemed on kuumad! Kahjustuste vältimiseks ärge võtke klaase ja söögiriistu nõudepesumasinast välja umbes 15 minuti jooksul pärast programmi lõppu.

Ülemise korvi laadimine

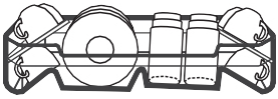

Ülemine korv on mõeldud õrnemate ja kergemate nõude, nagu klaaside, kohvi- ja teetasside ning alustasside, samuti taldrikute, väikeste kausside ja madalate pannide (kui need pole liiga määrdunud) hoidmiseks. Asetage nõud ja köögiriistad nii, et need ei liiguks veejoa tõttu.

Alamkorvi laadimine

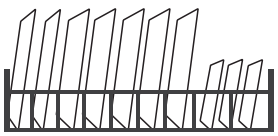

Soovitame asetada suured ja kõige raskemini puhastatavad esemed alumisse korvi: näiteks potid, pannid, kaaned, serveerimisnõud ja kausid, nagu on näidatud alloleval joonisel. Serveeringunõud ja kaaned on soovitatav asetada restide külgedele, et vältida ülemise pihustivarre pöörlemise takistamist.
Detergentide jaoturi ees olevate taldrikute soovitatav maksimaalne läbimõõt on 19 cm, et see ei takistaks jaoturi avamist.

Nugade korvi täitmine
Söögiriistad tuleks asetada söögiriistade hoidikusse üksteisest eraldi sobivatesse kohtadesse ja veenduge, et söögiriistad ei oleks üksteise sees, sest see võib põhjustada halba töökindlust.

⚠ HOIATUS

Ärge laske ühelgi esemel ulatuda läbi põhja.
Laadige teravad esemed alati terava otsaga allapoole!

Parima pesutulemuse saavutamiseks laadige korvid vastavalt standardseadistustele, mis on toodud osa I viimases jaos: üldine versioon.

LOPUTUSABI JA PESUVAHENDI FUNKTSIOON
Loputusabi vabaneb viimase loputuse ajal, et vesi ei moodustaks nõudele tilku, mis võivad jätta plekke ja triipe. See parandab ka kuivamist, võimaldades veel nõudelt maha voolata. Teie nõudepesumasin on mõeldud vedelate loputusabide kasutamiseks.

⚠ HOIATUS
Kasutage nõudepesumasinas ainult spetsiaalset loputusvahendit. Ära täitke loputusvahendi annustamisotsikut muude ainete (nt nõudepesumasina puhastusaine, vedel pesuvahend) abil. See kahjustaks seadet.

Millal loputusvahendit täita
Doseerija täitmise sagedus sõltub nõude pesemise sagedusest ja kasutatavast loputusvahendi seadistusest.
- Madala loputusvahendi taseme indikaator (''✳'') süttib, kui loputusvahendit on vaja lisada.
- Ärge täitke loputusvahendi annustit liiga täis.

Pesuvahendi funktsioon
Detergendi koostisesse kuuluvad keemilised ained on vajalikud, et eemaldada, puhastada ja eemaldada kogu mustus nõudepesumasinast. Enamik kaubandusliku kvaliteediga detergente sobib selleks otstarbeks.

⚠ HOIATUS
Pesuvahendi õige kasutamine
- Kasutage ainult nõudepesumasinate jaoks spetsiaalselt valmistatud pesuvahendeid. Hoidke pesuvahend värskena ja kuivana.
- Ärge pange pulbrilist pesuvahendit pesumasina pesuvahendi kambrisse enne, kui olete valmis pesema.


• Nõudepesuvahend on söövitav! Hoidke nõudepesuvahend laste eest varjatud kohas.

LOPUTUSABI MAHUTI TÄITMINE

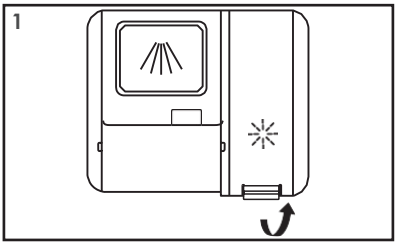

Eemaldage loputusvedeliku mahuti kork, tõstes käepidet ülespoole.

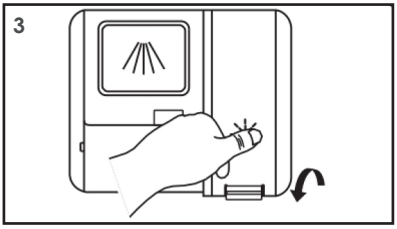

Sulgege kaan lõpuks.

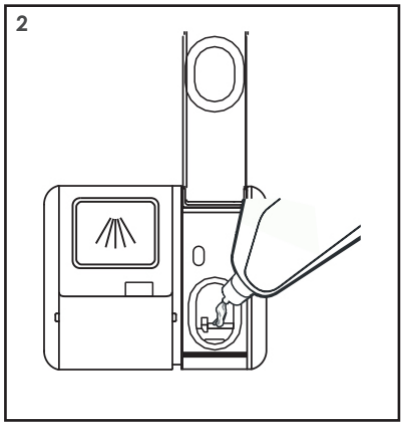

Valage loputusvahend annustisse, pöörates tähelepanu, et seda ei valataks liiga palju.

Loputusvahendi mahuti reguleerimine

Parema kuivatustulemuse saavutamiseks piiratud koguse loputusvahendiga on nõudepesumasin konstrueeritud nii, et kasutaja saab tarbimist reguleerida. Järgige allpool toodud juhiseid.

1. Sulgege uks ja lülitage seade sisse.
2. 60 sekundi jooksul pärast toitenupu vajutamist vajutage programmi nuppu rohkem kui 5 sekundit ja seejärel vajutage viite nuppu, et siseneda seadistatud mudelisse. Loputusabi indikaator vilgub sagedusega 1 Hz.
3. Vajutage programmi nuppu, et valida oma kasutusharjumustele vastav komplekt. Komplektid muutuvad järgmises järjekorras: D3->D4->D5->D1->D2->D3.
Mida suurem number, seda rohkem loputusvahendit nõudepesumasin kasutab.
4. Kui 5 sekundi jooksul ei toimu mingit tegevust või vajutage toitenuppu, et väljuda seadistatud mudelist, on seadistamine õnnestunud.

PESUVAHENDI ANNUSTAMISLAE TÄITMINE

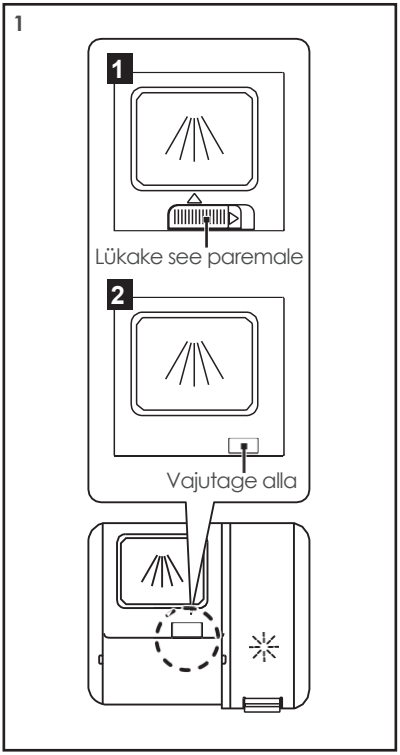

Valige tegeliku olukorra järgi sobiv avamisviis.
1. Avage kork, lükates vabastusklambrit.
2. Avage kork, vajutades alla vabastage lukk.

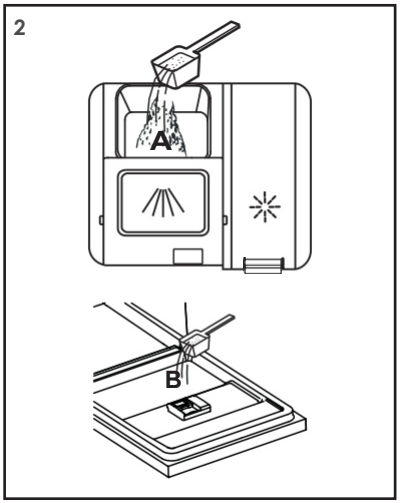

Lisage pesuvahend suuremasse pesukambrisse (A) põhipesutsükli jaoks.
Parema puhastustulemuse saavutamiseks, eriti kui esemed on väga määrdunud, valage väike kogus pesuvahendit ukse peale. Lisatud pesuvahend aktiveerib eelpesu faasis.

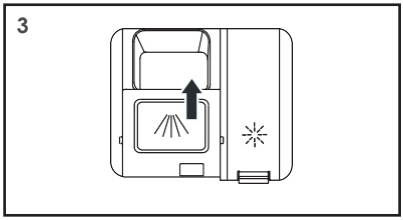

Sulgege klapp, lükates selle ja seejärel alla surudes.

MÄRKUS:
- Pidage silmas, et olenevalt vee määrdumisastmest võivad seaded olla erinevad.
- Järgige tootja soovitusi pesuvahendi pakendil.

NÕUDEPESUMASINA PROGRAMMEERIMINE

Pesutsükli tabel

Allolev tabel näitab, millised programmid sobivad kõige paremini vastavalt toidujääkide tasemele ja kui palju pesuvahendit on vaja. Samuti on seal esitatud mitmesugust teavet programmide kohta. Tarbimisväärtused ja programmi kestus on ainult soovituslikud, välja arvatud ECO-programmi puhul.
(●) Tähendab, loputusvahend tuleb valada loputusvahendi jaoturisse.

Programm	Tsükli kirjeldus	Pesuaine eel-/põhipesu (min)	Kestusaeg (min.)	Energia (kWh)	Vesi (L)	Loputusvahend
Automaatne	Eelpesu (45 °C) Pesemine (55–65 °C) Loputamine Loputamine (50–55 °C) Kuivatamine	4/18 g 1 või 2 tabletti	85–150	1,050–1,551	10,6–15,9	●
Intensiivne	Eelpesu (50 °C) Pesemine (65 °C) Loputamine Loputamine (60 °C) Kuivatamine	4/18 g 1 või 2 tabletti	205	1,651	16,5	●
Hügieen	Eelpesu (50 °C) Pesemine (70 °C) Loputamine Loputamine (70 °C) Kuivatamine	4/18 g 1 või 2 tabletti	200	1,772	16,5	●
ECO ÖKO **(*EN60436)**	Pesemine (50 °C) Loputamine Loputamine (50 °C) Kuivatamine	4/18 g 1 või 2 tabletti	198	0,849	10,0	●
Vaikne	Eelpesu (50 °C) Pesemine (60 °C) Loputamine Loputamine (50 °C) Kuivatamine	4/18 g 1 või 2 tabletti	270	1,362	16,8	●
1 tund	Pesemine (55 °C) Loputamine Loputamine (50 °C) Kuivatamine	22 g 1 või 2 tabletti	60	0,853	11,5	●
Isepuhastuv (hooldus)	Eelpesu (45 °C) Pesemine (70 °C) Loputamine Loputamine (70 °C) Kuivatamine	4/18 g 1 või 2 tabletti	145	1,241	15,1	●
Leotus	Eelpesu	/	15	0,021	4,0	○

MÄRKUS:

ECO **(*EN60436)**

ECO-programm sobib tavaliselt määrdunud nõude pesemiseks, mis (*EN60436) selleks otstarbeks on see kõige tõhusam programm, arvestades selle kombineeritud energia- ja veetarbimist ning seda kasutatakse ELi ökodisaini õigusaktide järgimise hindamiseks.

ENERGIA SÄÄSTMINE

1. Nõude eelneva loputamine suurendab vee- ja energiakulu ning ei ole soovitatav.
2. Nõude pesemine koduses nõudepesumasinas tarbib tavaliselt kasutamisfaasis vähem energiat ja vett kui käsitsi nõude pesemine, kui nõudepesumasinat kasutatakse vastavalt juhendile.

TSÜKLI PESU ALUSTAMINE

1. Tõmmake alumine ja ülemine korv välja, laadige nõud ja lükake need tagasi. Soovitatav on laadida esmalt alumine korv ja seejärel ülemine.
2. Valage pesuvahend sisse.
3. Ühendage pistik pistikupesaga. Toiteallikas on kirjeldatud viimasel leheküljel ''Toote andmed''. Veenduge, et veevarustus on avatud täisrõhule.
4. Sulgege uks, vajutage toitenuppu, et seade sisse lülitada.
5. Valige programm, vastusvalgus süttib. Seejärel vajutage nuppu ''Start / pause'', nõudepesumasin alustab tsüklit.

PROGRAMMI MUUTMINE TSÜKLI KESKEL

Pesutsüklit saab muuta ainult siis, kui see on töötanud lühikest aega, vastasel juhul võib pesuvahend olla juba vabanenud ja nõudepesumasin võib olla pesuvee juba ära lasknud. Sellisel juhul tuleb nõudepesumasin taastada ja pesuvahendi annustamislaegas uuesti täita. Nõudepesumasina taastamiseks järgige allpool toodud juhiseid:

1. Pesu peatamiseks vajutage nuppu ''Start / pause''.
2. Vajutage programmi nuppu rohkem kui 3 sekundit – programm tühistatakse.
3. Vajutage programmi nuppu, et valida soovitud programm.
4. Vajutage nuppu ''Start / pause'', nõudepesumasin hakkab tööle.

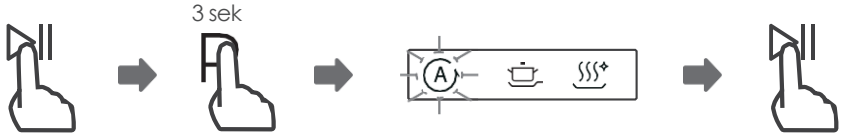

UNUSTASITE NÕU LISADA?

Unustatud nõud võib lisada igal ajal enne pesuvahendi annustamisava avamist. Sellisel juhul järgige allpool toodud juhiseid:

1. Vajutage nuppu ''Start / pause'', et pesemine peatada.
2. Oodake 5 sekundit ja avage uks.
3. Lisage unustatud nõud.
4. Sulgege uks.
5. Vajutage nuppu ''Start / pause'' (käivita / paus), 10 sekundi pärast hakkab nõudepesumasin tööle.

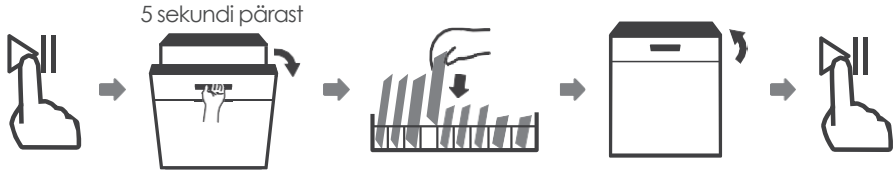

⚠ HOIATUS



• Tsükli keskel ukse avamine on ohtlik, kuna kuum aur võib teid põletada.

AUTOMAATNE AVAMINE



Pärast pesemist avaneb uks automaatselt, et saavutada parem kuivatamisefekt.

MÄRKUS:
Kui nõudepesumasina uks on seatud automaatselt avanema, ei tohi seda blokeerida.
See võib häirida ukse lukustuse funktsionaalsust.

VEAKOODID

Rikke korral kuvab nõudepesumasin veakoodid, et neid identifitseerida.

Koodid	Tähendused	Võimalikud põhjused
E1	Pikem sisselaske aeg.	Voolikud ei ole avatud, veevõtt on piiratud või veesurve on liiga madal.
E3	Nõutav temperatuur ei saavutata.	Kütteelemendi rike.
E4	Ülevool.	Mõni nõudepesumasina element lekib.
Ed	Peaplaadi ja ekraani plaadi vahelise side rike.	Avatud vooluring või katkestus sidejuhtmetes.

⚠ HOIATUS

• Kui tekib üleujutus, sulgege peavoolik enne teeninduse kutsumist.
• Kui alusnõus on vett ülevalamise või väikese lekke tõttu, tuleb vesi enne nõudepesumasina taaskäivitamist eemaldada.
• Kui ilmneb veakood, mida ei ole võimalik lahendada, palun pöörduge professionaalse abi poole.

TEHNILINE TEAVE

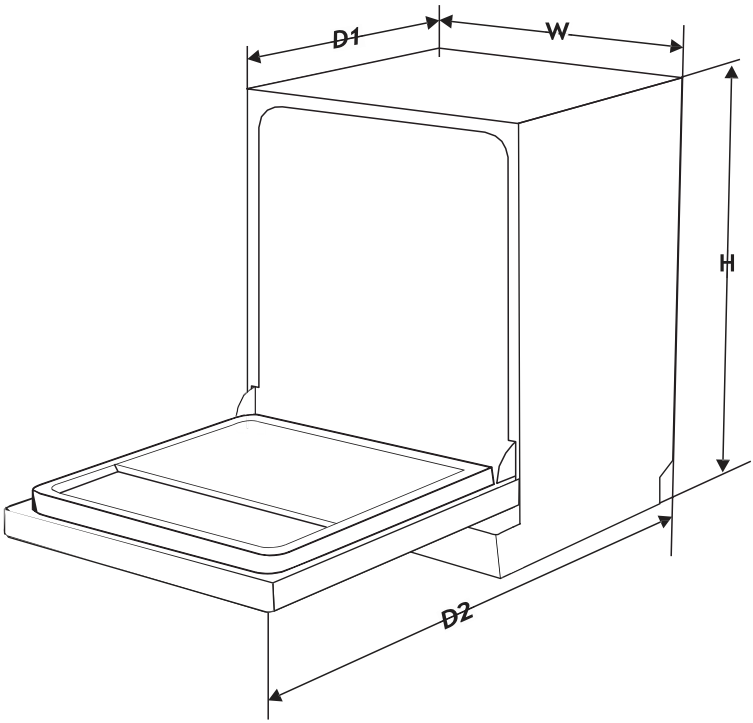

Kõrgus (H)	845 mm
Laius (W)	598 mm
Sügavus (D1)	600 mm (uks suletud)
Sügavus (D2)	1175 mm (uks 90° avatud)

TOOTE TEABELEHT (EN60436)

<table>
<tr><td colspan="2">Mudelite identifikaator</td><td colspan="3">WQP12-7635Y</td></tr>
<tr><td colspan="5">Toote üldised parameetrid:</td></tr>
<tr><td>Parameeter</td><td>Väär-tus</td><td>Parameeter</td><td colspan="2">Väärtus</td></tr>
<tr><td rowspan="3">Nimetatud võimsus ([a]) (ps).</td><td rowspan="3">14</td><td rowspan="3">Mõõtmed cm.</td><td>Kõrgus</td><td>82</td></tr>
<tr><td>Laius</td><td>60</td></tr>
<tr><td>Süga-vus</td><td>55</td></tr>
<tr><td>EEI ([a])</td><td>49,9</td><td>Energiatõhususe klass ([a]).</td><td colspan="2">D ([c])</td></tr>
<tr><td>Puhastustulemuslikkuse indeks ([a]).</td><td>1,125</td><td>Kuivamise efektiivsuse indeks ([a]).</td><td colspan="2">1,065</td></tr>
<tr><td>Energiatarbimine kWh-des [tsükli kohta], põhineb ökorežiimil, kasutades külma vee täitmist. Tegelik energia-tarbimine sõltub seadme kasutamisest.</td><td>0,849</td><td>Veekulu liitrites [tsükli kohta], ökorežiimi alusel. Tegelik veekulu sõltub seadme kasutamisest ja vee karedusest.</td><td colspan="2">10,0</td></tr>
<tr><td>Programmi kestus ([a]) (h:min).</td><td>3:18</td><td>Tüüp.</td><td colspan="2">Vabalt seis-vad.</td></tr>
<tr><td>Õhku leviv akustiline müra ([a]) (dB(A) re 1 pW).</td><td>47</td><td>Õhku leviv akustiline müra. emissiooni klass ([a]).</td><td colspan="2">C ([c])</td></tr>
<tr><td>Väljalülitatud režiim (W).</td><td>Pu-udub</td><td>Ooterežiim (W).</td><td colspan="2">0,49</td></tr>
<tr><td>Viivitusega käivitamine (W) (kui kohaldatav).</td><td>1,00</td><td>Võrgustatud ooterežiim (W) (kui kohaldatav).</td><td colspan="2">Ei kohaldata</td></tr>
<tr><td colspan="5">Tarnija pakutava garantii minimaalne kehtivusaeg ([b]): garantii kehtivusaeg.</td></tr>
<tr><td colspan="5">Lisateave:</td></tr>
<tr><td colspan="5">Veebilink tarnija veebisaidile, kus on esitatud komisjoni määruse (EL) 2019/2022 ([1]) ([b]) II lisa punktis 6 esitatud teave: veebilink toote veebilehele.</td></tr>
<tr><td colspan="5">([a]) ökoprogrammi jaoks.
([b]) nende punktide muudatusi ei loeta asjakohaseks määruse (EL) 2017/1369 artikli 4 lõike 4 tähenduses.
([c]) kui tooteteave genereerib automaatselt selle lahtri lõpliku sisu, ei tohi tarnija neid andmeid sisestada.</td></tr>
<tr><td colspan="5">([1]) Komisjoni määrus (EL) 2019/2022, 1. oktoober 2019, millega kehtestatakse kodumajapidamises kasutatavate nõudepesumasinate ökodisaini nõuded vastavalt Euroopa Parlamendi ja nõukogu direktiivile 2009/125/EÜ, millega muudetakse komisjoni määrust (EÜ) nr 1275/2008 ja tunnistatakse kehtetuks komisjoni määrus (EL) nr 1016/2010 (vt käesoleva Euroopa Liidu Teataja lk 267).</td></tr>
</table>

GARANTII TINGIMUSED
STANDART kodutehnikale kehtib 36-kuuline garantii

Seade on sobiv kasutamiseks kodumajapidamises isiklikul, mitte kommertseesmärgil.
1. Kui avastate tootmispraagi või kui seade läheb rikki garantii kehtimise ajal, tagab tootja tasuta seadme remondi, kui seadet kasutati seni kasutusjuhendit järgides ja ei ole asjaolusid, mille tõttu ei oleks alust teostada garantiiremonti.
2. Garantii ei kehti:
• riketele, mis tekivad siis, kui seade ei ole nõuetekohaselt ühendatud elektrivõrku või seoses elektrivõrgu häiretega;
• riketele, mis tekivad seoses keemiliste ainete mõjuga;
• seadme värvimuutustele (kollaseks tõmbumisele, saastele jne);
• riketele, mis tekivad, kui ühendada toode riiklikele standarditele mittevastavasse elektrivõrku, telekommunikatsiooni- või kaablivõrku, seoses väliskahjustustega (nt niiskuse ja temperatuuri muutused), kui ei järgita toote kasutusjuhendit (nt valesti tehtud puhastus, kraapimisjäljed, kriimustused või muud mehhaanilised kahjustused);
• kui avastatakse seadme sisemusse tungimise jälgi, samuti siis, kui seadet ei parandata tootja volitatud teeninduses;
• kui avastatakse seadme konstruktsiooni või skeemi muudatusi (välja arvatud need, mis on kirjas kasutusjuhendis);
• kui avastatakse mehhaanilisi kahjustusi;
• kui avastatakse rikkeid, mis tekkisid sellest, et seadme sisemusse sattus kõrvalisi esemeid, materjale, vedelikke või loomi;
• kui leitakse rikkeid, mis tekkisid seoses standarditele mittevastavate ekspluatatsioonimaterjalide või varuosade kasutamisega;
• kui seeria number, mis on tootel, on muudetud, maha kustutatud või kui seda ei õnnestu tuvastada;
• kui seade, mis on ette nähtud isiklikuks (majapidamises, peres) kasutamiseks, on kasutuses ärilistel eesmärkidel, kasu saamise eesmärgil, tootmis- ja muudel eesmärkidel, mis ei vasta tegelikule seadme kasutuseesmärgile;
• kõigil teistel juhtudel, kui eseme puudused tekkisid sellest, et ostja ei järginud kasutusjuhendit või eseme puudused tekkisid kolmandate isikute süül või vääramatu jõu asjaolude tõttu;
• tavalistele kuludetailidele, nt patareidele, akudele.
3. Garantii võib katkeda, kui:
• seadet parandas isik või ettevõte, kes ei ole volitatud teeninduskeskus;
• seadet on ilmselgelt tahtlikult rikutud.
4. Garantii ei kehti, kui ei esitata kassatšekki või muud ostmist tõendavat dokumenti.
5. Tootja ei vastuta avariide ning isikutele, loomadele ja varale tekitatud kahju eest, kui see on tekitatud kasutaja süül kas teadmatusest või seadme kasutusjuhendi mittejärgimisest või seadme valest ühendamisest.

Pirms trauku mazgājamās mašīnas lietošanas rūpīgi izlasiet šo rokasgrāmatu. Saglabājiet šo rokasgrāmatu turpmākai izmantošanai.

PIEZĪME:

• Pārskatot sadaļu ''Problēmu novēršana'', jūs varēsiet patstāvīgi atrisināt dažas bieži sastopamas problēmas.
• Ja nevarat atrisināt problēmas, lūdzu, vērsieties pēc palīdzības pie profesionāla tehniķa.
• Ražotājs, ievērojot produktu pastāvīgas attīstības un atjaunināšanas politiku, var veikt izmaiņas, iepriekš par to nepaziņojot.
• Ja lietotāja rokasgrāmata ir pazaudēta vai novecojusi, jauno rokasgrāmatu var saņemt no ražotāja vai atbildīgā pārdevēja.

DROŠĪBAS INFORMĀCIJA

⚠ BRĪDINĀJUMS

Lietojot trauku mazgājamo mašīnu, ievērojiet zemāk uzskaitītos piesardzības pasākumus:
• Uzstādīšanu un remontu drīkst veikt tikai kvalificēts tehniķis.
• Šī ierīce ir paredzēta lietošanai mājsaimniecībā un līdzīgās vietās, piemēram:
- darbinieku virtuves telpas veikalos, birojos un citās darba vietās;
- lauku mājās;
- viesnīcās, moteļos un citās dzīvojamās vidēs;
- naktsmītnēs ar brokastīm.
• Šo ierīci var lietot bērni no 8 gadu vecuma un personas ar samazinātām fiziskām, maņu vai garīgām spējām vai pieredzes un zināšanu trūkumu, ja viņiem ir nodrošināta uzraudzība vai instrukcijas par ierīces drošu lietošanu un viņi saprot ar to saistītos draudus.
• Bērni nedrīkst spēlēties ar ierīci. Bērni nedrīkst veikt tīrīšanu un apkopi bez uzraudzības. (Saskaņā ar EN60335-1).
• Šī ierīce nav paredzēta lietošanai personām (tostarp bērniem) ar samazinātām fiziskām, maņu vai garīgām spējām vai pieredzes un zināšanu trūkumu, ja vien tām nav piešķirts uzraudzība vai instrukcijas par ierīces lietošanu no personas, kas atbild par to drošību. (Saskaņā ar IEC60335-1).
• Iepakojuma materiāls var būt bīstams bērniem!
• Bērni jāuzrauga, lai nodrošinātu, ka viņi nespēlējas ar ierīci.
• Šī ierīce ir paredzēta lietošanai tikai telpās.
• Lai izvairītos no elektriskās strāvas trieciena riska, neiegremdējiet ierīci, vadu vai spraudni ūdenī vai citā šķidrumā.
• Pirms ierīces tīrīšanas un apkopes atvienojiet to no strāvas. Izmantojiet mīkstu drānu, kas samitrināta ar maigu ziepju šķīdumu, un pēc tam nosusiniet to ar sausu drānu.
• Ja barošanas vads ir bojāts, tas jānomaina ražotājam, tā servisa pārstāvim vai līdzvērtīgi kvalificētai personai, lai izvairītos no briesmām.

⏚ ZEMĒJUMA INSTRUKCIJAS

• Šī ierīce ir jāzemē. Darbības traucējumu vai avārijas gadījumā zemējums samazina elektriskās strāvas trieciena risku, nodrošinot ceļu ar mazāko elektriskās strāvas pretestību. Šī ierīce ir aprīkota ar zemējuma spraudni.
• Spraudnis jāiestiprina atbilstošā kontaktligzdā, kas ir uzstādīta un zemēta saskaņā ar visiem vietējiem noteikumiem un normatīviem.
• Nepareizi pieslēgts ierīces zemējuma vadītājs var radīt elektriskās strāvas trieciena risku.

• Ja rodas šaubas par to, vai ierīce ir pareizi zemēta, konsultējieties ar kvalificētu elektriķi vai servisa pārstāvi.
• Nemodificējiet ierīcei pievienoto spraudni, ja tas neietilpst kontaktligzdā.
• Lūdziet kvalificētu elektriķi uzstādīt atbilstošu rozeti.
• Nelietojiet trauku mazgājamās mašīnas durvis vai trauku žāvētāju kā sēdekli vai kā atbalstu.
• Nelietojiet trauku mazgājamo mašīnu, ja visi korpusa paneļi nav pareizi nostiprināti.
• Ja trauku mazgājamā mašīna darbojas, durvis atveriet ļoti uzmanīgi, jo pastāv risks, ka no tās izšļāksies ūdens.
• Neuzlieciet smagus priekšmetus uz durvīm un nestāviet uz tām, kad tās ir atvērtas. Ierīce var apgāzties uz priekšu.
• Ieliekot traukus mazgāšanai:
1) Asus priekšmetus novietojiet tā, lai tie nesabojātu durvju blīvi;
2) ⚠ **BRĪDINĀJUMS:** naži un citi asi piederumi jāievieto grozā ar galiem uz leju vai horizontālā stāvoklī.
• Daži trauku mazgāšanas līdzekļi ir ļoti sārmaini. Tie var būt ļoti bīstami, ja tiek norīti. Izvairieties no saskares ar ādu un acīm, un, kad trauku mazgājamā mašīna ir atvērta, neļaujiet bērniem piekļūt tai.
• Pēc mazgāšanas cikla pabeigšanas pārbaudiet, vai nav palikuši mazgāšanas līdzekļa atliekas.
• Nemazgājiet plastmasas priekšmetus, ja vien uz tiem nav norādes ''drīkst mazgāt trauku mazgājamā mašīnā'' vai līdzvērtīga norāde.
• Ja plastmasas priekšmeti nav marķēti, pārbaudiet ražotāja ieteikumus.
• Izmantojiet tikai mazgāšanas un skalošanas līdzekļus, kas ir ieteicami lietošanai automātiskajā trauku mazgājamā mašīnā.
• Nekad neizmantojiet trauku mazgājamajā mašīnā ziepes, veļas mazgāšanas līdzekļus vai roku mazgāšanas līdzekļus.
• Durvis nedrīkst atstāt atvērtas, jo tas var palielināt paklupšanas risku.
• Uzstādīšanas laikā barošanas avots nedrīkst būt pārmērīgi vai bīstami saliekts vai saplacināts.
• Nekādā gadījumā nedrīkst manipulēt ar vadības ierīcēm.
• Ierīce ir jāpievieno galvenajam ūdens krānam, izmantojot jaunus šļūteņu komplektus. Vecos komplektus nedrīkst izmantot atkārtoti.
• Lai taupītu enerģiju, gaidstāves režīmāierīce automātiski izslēdzas pēc 15 minūtēm, ja lietotājs neveic nekādas darbības.
• Maksimālais mazgājamo trauku komplektu skaits ir 14.
• Maksimālais pieļaujamais ieplūstošā ūdens spiediens ir 1 MPa.
• Minimālais pieļaujamais ieplūstošā ūdens spiediens ir 0,04 MPa.

UTILIZĀCIJA



• Lai iznīcinātu iepakojumu un ierīci, lūdzu, dodieties uz pārstrādes centru. Vispirms atvienojiet barošanas kabeli un padariet durvju aizvēršanas ierīci nelietojamu.
• Kartona iepakojums ir izgatavots no pārstrādāta papīra un jāizmet papīra atkritumu savākšanas vietā pārstrādei.
• Nodrošinot šī produkta pareizu iznīcināšanu, jūs palīdzēsiet novērst iespējamās negatīvās sekas videi un cilvēku veselībai, kas citādi varētu rasties, nepareizi apstrādājot šo produktu.
• Sīkāku informāciju par šī produkta pārstrādi lūdzu sazinieties ar savu pašvaldību un sadzīves atkritumu apsaimniekošanas pakalpojumu sniedzēju.
• **UTILIZĀCIJA: neizmetiet šo produktu kā nešķirotus sadzīves atkritumus. Šādi atkritumi ir jāsavāc atsevišķi, lai tos varētu īpaši apstrādāt.**

PRODUKTA PĀRSKATS

❗ SVARĪGI:

Lai nodrošinātu trauku mazgājamās mašīnas optimālu darbību, pirms pirmās lietošanas izlasiet visas lietošanas instrukcijas.

PIEZĪME:
Attēli ir tikai informatīvi, dažādi modeļi var atšķirties.

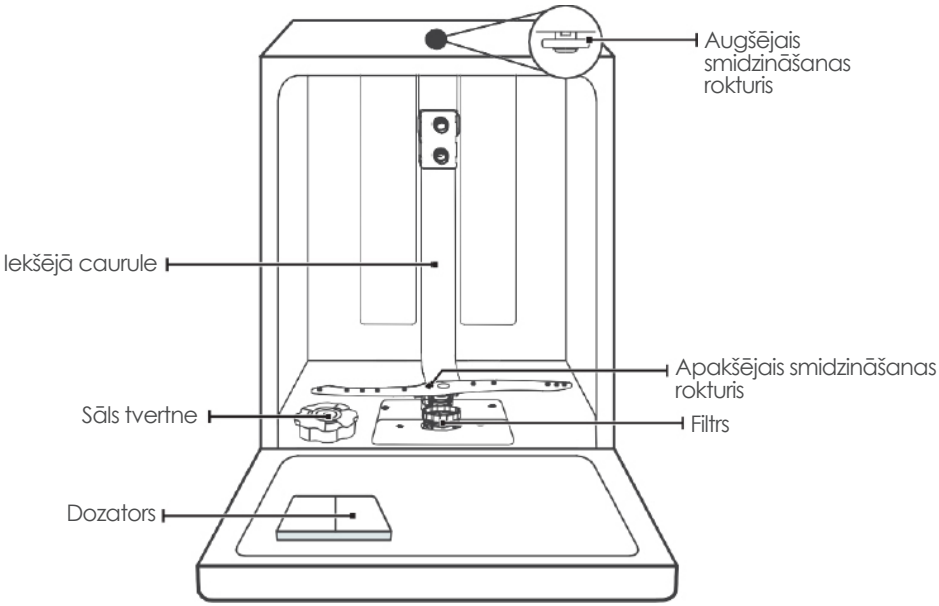

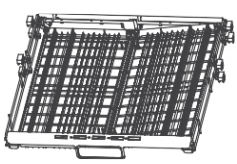

Piederumu turētājs

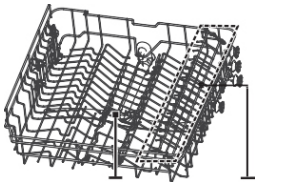

Augšējais grozs



Apakšējais grozs

TRAUKU MAZGĀJAMĀS MAŠĪNAS LIETOŠANA

Pirms trauku mazgājamās mašīnas lietošanas:

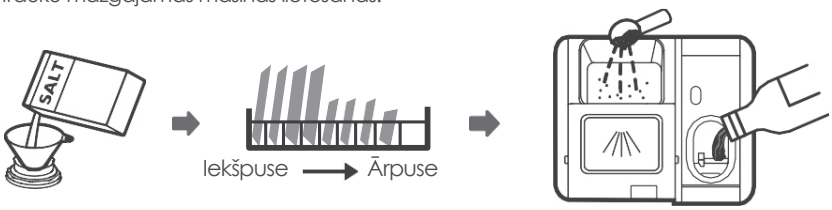

1. Uzstādiet ūdens mīkstinātāju.
2. Ieberiet sāli ūdens mīkstinātājā.
3. Ielieciet grozu.
4. Piepildiet mazgāšanas līdzekļa dozatoru.

Ja nepieciešams uzstādīt ūdens mīkstinātāju, lūdzu, pārbaudiet 2. daļas 1. sadaļu "Ūdens mīkstinātājs".

SĀLS IEVIETOŠANA MĪKSTINĀTĀJĀ

PIEZĪME:

Ja jūsu modelim nav ūdens mīkstinātāja, varat izlaist šo sadaļu. Vienmēr izmantojiet trauku mazgājamajai mašīnai paredzētu sāli.

Sāls tvertne atrodas zem apakšējā groza un tā jāpiepilda, kā izskaidrots turpmāk:

⚠ BRĪDINĀJUMS

• Izmantojiet tikai sāli, kas ir īpaši paredzēta trauku mazgājamajām mašīnām!

Jebkura cita veida sāls, kas nav īpaši paredzēts trauku mazgājamajām mašīnām, jo īpaši galda sāls, bojās ūdens mīkstinātāju. Ja bojājumi radušies, izmantojot neatbilstošu sāli, ražotājs nesniedz nekādu garantiju un nav atbildīgs par radušajiem bojājumiem.

• Sāli piepildiet tikai pirms cikla sākšanas.

Tas novērsīs jebkādu sāls graudiņu vai sālsūdens palikšanu mašīnas apakšā uz ilgāku laiku, kas var izraisīt koroziju.

Lūdzu, izpildiet šādus soļus, lai pievienotu trauku mazgājamās mašīnas sāli:



1. Noņemiet apakšējo grozu un atskrūvējiet tvertnes vāciņu.
2. Ievietojiet piltuves galu (ja tāda ir pievienota) atvērumā un ielejiet aptuveni 1,5 kg trauku mazgājamās mašīnas sāls.
3. Piepildiet sāls tvertni līdz maksimālajai robežai ar ūdeni. Ir normāli, ka no sāls tvertnes izplūst neliels daudzums ūdens.
4. Pēc tvertnes piepildīšanas cieši pieskrūvējiet vāciņu.
5. Sāls brīdinājuma indikators izslēgsies, kad sāls tvertne būs piepildīta ar sāli.
6. Tūlīt pēc sāls iepildīšanas sāls tvertnē jāuzsāk mazgāšanas programma (iesakām izmantot īsu programmu). Pretējā gadījumā sālsūdens var sabojāt filtrēšanas sistēmu, sūkni vai citas svarīgas mašīnas detaļas. Šādā gadījumā garantija vairs nav spēkā.

PIEZĪME:

• Sāls tvertni drīkst pildīt tikai tad, kad vadības panelī iedegas sāls brīdinājuma indikators (⥁). Atkarībā no tā, cik labi sāls izšķīst, sāls brīdinājuma indikators var palikt ieslēgts, pat ja sāls tvertne ir piepildīta.

Ja vadības panelī nav sāls brīdinājuma gaismas (dažiem modeļiem), varat aprēķināt, kad jāieber sāls mīkstinātājā, ņemot vērā trauku mazgājamās mašīnas darbības ciklus.

• Ja sāls ir izbiris, palaidiet mērcēšanas vai ātrās programmas ciklu, lai to noņemtu.

PADOMI GROZA PIEPILDĪŠANAI

AUGŠĒJĀ GROZA REGULĒŠANA

1. tips:

Augšējā groza augstumu var viegli regulēt, lai augstākus traukus varētu ievietot gan augšējā, gan apakšējā grozā.

Lai pielāgotu augšējā plaukta augstumu, rīkojieties šādi:

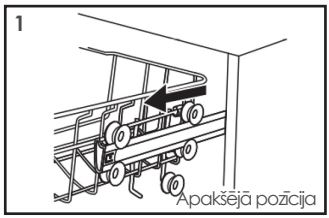

Izvelciet augšējo grozu.

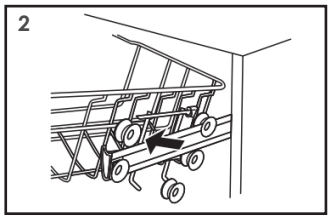

Noņemiet augšējo grozu.

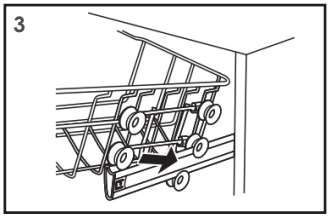

Atkārtoti piestipriniet augšējo grozu pie augšējiem vai apakšējiem veltņiem.

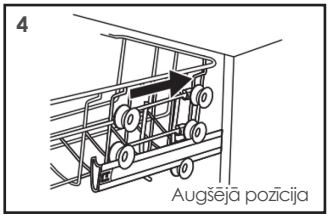

Iestumiet augšējo grozu.

2. tips:

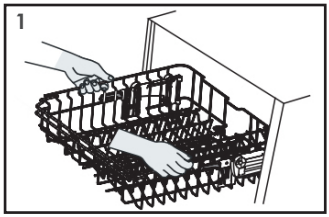

Lai paceltu augšējo grozu, vienkārši paceliet augšējo grozu katras puses vidū, līdz grozs fiksējas augšējā stāvoklī. Nav nepieciešams pacelt regulēšanas rokturi.

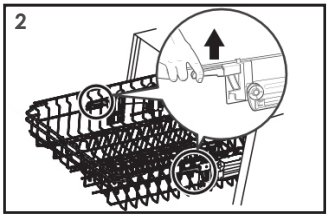

Lai nolaistu augšējo grozu, paceliet regulēšanas rokturus katrā pusē, lai atbrīvotu grozu, un nolaidiet to apakšējā stāvoklī.

Krūžu plaukta salocīšana

Lai augšējā grozā atbrīvotu vietu garākiem priekšmetiem, paceliet krūžu plauktu uz augšu. Tagad varat pret to atspiest garākas glāzes.

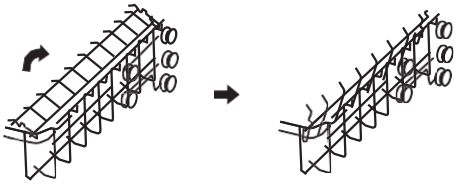

Plaukta salocīšana

Apakšējā groza izvirzījumi tiek izmantoti, lai turētu šķīvjus un plātnes. Tos var nolaist, lai atbrīvotu vietu lielākiem priekšmetiem.

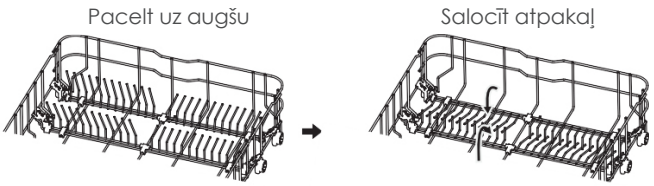

APKOPE UN TĪRĪŠANA

ĀRĒJĀ KOPŠANA

Durvis un durvju blīvējums

Regulāri tīriet durvju blīvējumus ar mīkstu, mitru drānu, lai noņemtu pārtikas atliekas.
Kad trauku mazgājamā mašīna tiek piepildīta, pārtikas un dzērienu atliekas var pilēt uz trauku mazgājamās mašīnas durvju malām. Šīs virsmas atrodas ārpus mazgāšanas kameras un uz tām nenonāk ūdens no smidzināšanas rokām. Jebkādi nogulsnējumi jānoslauka, pirms durvis tiek aizvērtas.

Vadības panelis

Ja nepieciešama tīrīšana, vadības paneli drīkst tīrīt tikai ar mīkstu, mitru drānu.

⚠ BRĪDINĀJUMS

• Lai izvairītos no ūdens iekļūšanas durvju slēdzenē un elektriskajās detaļās, nelietojiet nekāda veida aerosola tīrīšanas līdzekļus.
• Nekad neizmantojiet abrazīvus tīrīšanas līdzekļus vai berzes sūkļus uz ārējām virsmām, jo tie var saskrāpēt apdari. Daži papīra dvieļi var arī saskrāpēt vai atstāt pēdas uz virsmas.

IEKŠĒJĀ KOPŠANA

Filtrēšanas sistēma

Filtrēšanas sistēma mazgāšanas kameras pamatnē aiztur rupjos atkritumus no mazgāšanas cikla, tostarp svešķermeņus, piemēram, zobu bakstāmos vai šķembas. Savāktie rupjie atkritumi var izraisīt filtru aizsērēšanu. Regulāri pārbaudiet filtru stāvokli, uzmanīgi izņemiet svešķermeņus un, ja nepieciešams, notīriet filtrēšanas sistēmas detaļas ar ūdeni. Lai notīrītu filtru, izpildiet turpmāk minētos soļus.

PIEZĪME:

Attēli ir tikai informatīvi, dažādi filtrēšanas sistēmu un izsmidzināšanas roku modeļi var atšķirties.

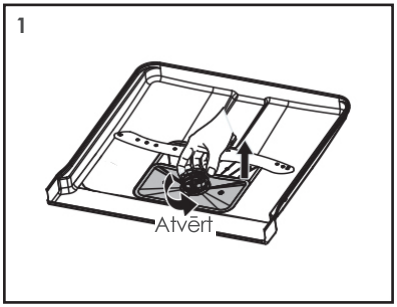

Turiet rupjo filtru un pagrieziet to pretēji pulksteņa rādītāja virzienam, lai atbloķētu filtru. Paceliet filtru uz augšu un izņemiet no trauku mazgājamās mašīnas.

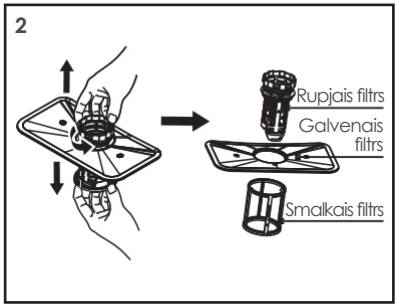

Smalkais filtrs var tikt izvilkts no filtra apakšdaļas.
Rupjais filtrs var tikt atdalīts no galvenā filtra, viegli saspiežot tapas augšā un izvelkot to.

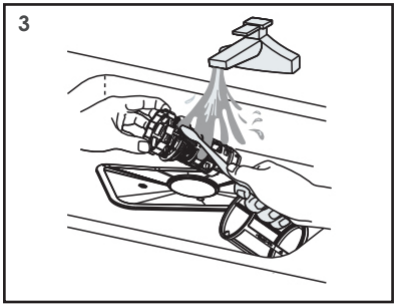

Lielākas pārtikas atliekas var notīrīt, noskalojot filtru zem tekoša ūdens.
Lai panāktu rūpīgāku tīrīšanu, izmantojiet mīkstu tīrīšanas birsti.

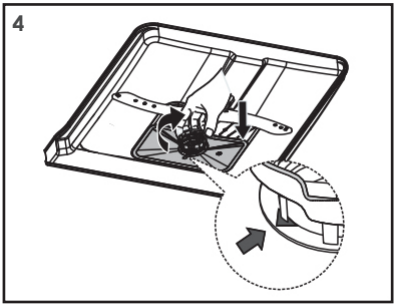

Atkārtoti samontējiet filtrus pretējā secībā, kā tie tika izjaukti, ievietojiet filtra ielikt-ni un pagrieziet pulksteņrādītāja virzienā līdz aizvērtas bultiņas pozīcijai.

⚠ BRĪDINĀJUMS

• Nenostipriniet filtrus pārāk stingri. Ievietojiet filtrus atpakaļ pareizā secībā, citādi sistēmā var iekļūt rupji atkritumi un izraisīt bloķēšanos.
• Nekad nelietojiet trauku mazgājamo mašīnu bez filtriem. Nepareiza filtra nomaiņa var samazināt ierīces darbības efektivitāti un bojāt traukus un piederumus.

Izsmidzināšanas rokas

Ir nepieciešams regulāri tīrīt smidzināšanas spieķus, jo cietā ūdens ķīmiskās vielas aizsprosto smidzināšanas spieķu sprauslas un gultņus.
Lai izfiltrētu smidzināšanas spieķus, rīkojieties saskaņā ar tālāk minētajiem norādījumiem:

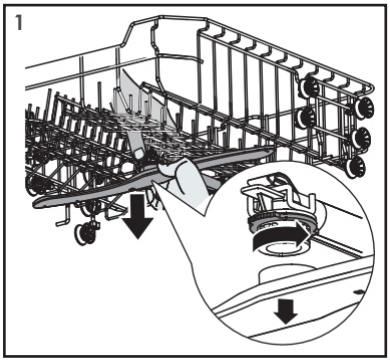

Lai noņemtu augšējo smidzināšanas roku, turiet centrā esošo uzgali nekusfīgi un pagrieziet smidzināšanas roku pretēji pulksteņa rādītāja virzienam, lai to noņemtu.

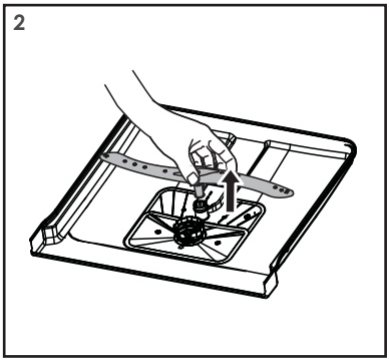

Lai noņemtu apakšējo smidzināšanas roku, velciet to uz augšu.

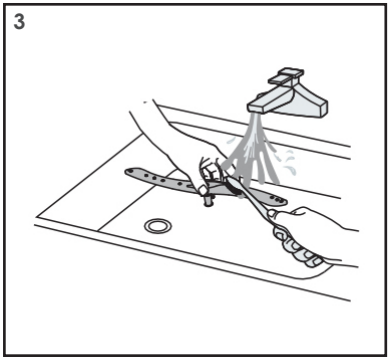

Mazgājiet rokas ziepju un siltā ūdenī un izmantojiet mīkstu suku, lai izfiltrētu sprauslas.

TRAUKU MAZGĀJAMĀS MAŠĪNAS KOPŠANA

Aizsardzība pret sasalšanu

Ziemā veiciet pasākumus, lai pasargātu trauku mazgājamo mašīnu no sala. Pēc katra mazgāšanas cikla rīkojieties šādi:
1. Atvienojiet trauku mazgājamās mašīnas elektrisko barošanu no avota.
2. Aizveriet ūdens padevi un atvienojiet ūdens ieplūdes cauruli no ūdens krāna.
3. Iztukšojiet ūdeni no ieplūdes caurules un ūdens krāna. (Ūdeni savāciet ar pannu).
4. Atkārtoti pievienojiet ūdens ieplūdes cauruli ūdens krānam.
5. Noņemiet filtru vannas apakšā un izmantojiet sūkli, lai uzsūktu ūdeni no tvertnes.

Pēc katras mazgāšanas

Pēc katras mazgāšanas izslēdziet ūdens padevi ierīcei un uz brīdi atstājiet durvis nedaudz atvērtas, lai mitrums un smakas neuzkrātos iekārtas iekšpusē.

Izvelciet kontaktdakšu
Pirms tīrīšanas vai apkopes vienmēr izvelciet kontaktdakšu no rozetes.

Nelietojiet šķīdinātājus vai abrazīvus tīrīšanas līdzekļus
Trauku mazgājamās mašīnas ārējās un gumijas daļu tīrīšanai nelietojiet šķīdinātājus vai abrazīvus tīrīšanas līdzekļus. Lietojiet tikai drānu ar siltu ziepjūdeni.
Lai noņemtu plankumus vai traipus no iekšējās virsmas, izmantojiet drānu, kas samitrināta ar ūdeni un nedaudz etiķi, vai tīrīšanas līdzekli, kas paredzēts īpaši trauku mazgājamajām mašīnām.

Ja trauku mazgājamā mašīna netiek lietota ilgu laiku
Ieteicams veikt mazgāšanas ciklu, kad trauku mazgājamā mašīna ir tukša, pēc tam izvilkt kontaktdakšu no rozetes, izslēgt ūdens padevi un atstāt ierīces durvis nedaudz atvērtas. Tas palīdzēs pagarināt durvju blīvju kalpošanas laiku un novērst smaku veidošanos ierīcē.

Ierīces pārvietošana
Ja ierīce ir jāpārvieto, centieties to turēt vertikālā stāvoklī. Ja tas ir absolūti nepieciešams, to var novietot uz muguras.

Blīvējumi
Viens no faktoriem, kas izraisa smaku veidošanos trauku mazgājamā mašīnā, ir pārtikas atliekas, kas paliek iesprūdušas blīvējumos. Periodiska tīrīšana ar mitru sūkli novērsīs šādu situāciju.

UZSTĀDĪŠANAS INSTRUKCIJAS
⚠ BRĪDINĀJUMS


Elektriskās strāvas trieciena risks
Pirms trauku mazgājamās mašīnas uzstādīšanas atslēdziet elektrisko strāvu.
Neievērojot šo norādījumu, var rasties nāve vai elektriskā strāva.

⚠ Uzmanību
Cauruļu un elektriskās iekārtas uzstādīšanu jāveic profesionāļiem.

Par strāvas pieslēgumu
⚠ BRĪDINĀJUMS
Personīgās drošības nolūkā:
- Nelietojiet ar šo ierīci pagarinātāju vadu vai adaptera spraudni.
- Nekādā gadījumā negrieziet vai neizņemiet zemējuma savienojumu no strāvas vada.

Elektrības prasības
Lūdzu, apskatiet nominālās jaudas uzlīmi, lai uzzinātu nominālo spriegumu, un pieslēdziet trauku mazgājamo mašīnu atbilstošam strāvas padeves avotam. Izmantojiet nepieciešamo 10 A / 13 A / 16 A drošinātāju, laika aiztures drošinātāju vai ieteicamo automātisko slēdzi un nodrošiniet atsevišķu strāvas ķēdi, kas apkalpo tikai šo ierīci.

Elektriskais savienojums
Pārliecinieties, ka strāvas spriegums un frekvence atbilst norādītajam uz nominālās plāksnītes. Ievietojiet spraudni tikai pareizi iezemētā elektriskajā kontaktligzdā. Ja elektriskā kontaktligzda, pie kuras jāpievieno ierīce, nav piemērota spraudnim, nomainiet kontaktligzdu, nevis izmantojiet adapterus vai tamlīdzīgas ierīces, jo tās var izraisīt pārkaršanu un apdegumus.

⚠ Pirms lietošanas pārliecinieties, ka ir nodrošināts atbilstošs zemējums.

ŪDENS PADEVE UN IZVADE

Aukstā ūdens pieslēgums

Pievienojiet aukstā ūdens padeves šļūteni pie 3/4 collas vītņotā savienotāja un pārliecinieties, ka tā ir cieši piestiprināta.
Ja ūdens caurules ir jaunas vai nav lietotas ilgāku laiku, ļaujiet ūdenim tecēt, lai pārliecinātos, ka ūdens ir dzidrs. Šis piesardzības pasākums ir nepieciešams, lai izvairītos no riska, ka ūdens ieplūde varētu aizsprostoties un sabojāt ierīci.

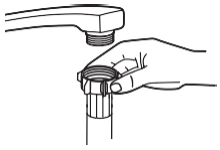

Parasta pievada šļūtene



Drošības padeves šļūtene

Par drošības padeves šļūteni

Drošības padeves šļūtene sastāv no dubultām sienām. Sistēma garantē savu darbību, bloķējot ūdens plūsmu gadījumā, ja padeves šļūtene pārplīst un kad gaisa telpa starp pašu padeves šļūteni un ārējo gofrēto šļūteni ir piepildīta ar ūdeni.

⚠ BRĪDINĀJUMS

• Šļūtene, kas pievienota krānam, var pārsprāgt, ja tā ir uzstādīta uz tā paša ūdensvada kā trauku mazgājamā mašīna. Ja jūsu izlietnē ir šāda šļūtene, ieteicams to atvienot un aizvērt atveri.

Kā pievienot drošības padeves šļūteni

1. Izvelciet drošības padeves šļūtenes no glabāšanas nodalījuma, kas atrodas trauku mazgājamās mašīnas aizmugurē.
2. Pieskrūvējiet drošības padeves šļūtenes skrūves pie krāna ar 3/4 collu vītni.
3. Pirms trauku mazgājamās mašīnas iedarbināšanas pilnībā atveriet ūdens padevi.

Kā atvienot drošības padeves šļūteni

1. Aizveriet ūdens padevi.
2. Atskrūvējiet drošības padeves šļūteni no krāna.

DRENĀŽAS ŠĻŪTEŅU PIESLĒGŠANA

Ievietojiet drenāžas šļūteni drenāžas caurulē ar minimālo diametru 4 cm vai ļaujiet tai ieplūst izlietnē, pārliecinoties, ka tā nav saliekta vai saspiesta. Drenāžas caurules augstumam jābūt mazākam par 1000 mm. Šļūtenes brīvais gals nedrīkst būt iegremdēts ūdenī, lai izvairītos no atpakaļplūsmas.
⚠ Lūdzu, droši nostipriniet drenāžas šļūteni pozīcijā A vai pozīcijā B.

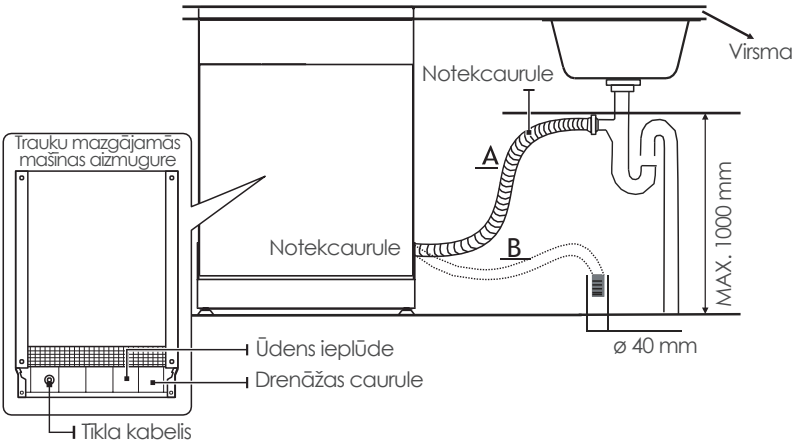

Kā izsūknēt lieko ūdeni no šļūtenēm
Ja savienojums ar notekcauruli atrodas augstāk par 1000 mm, notekcaurulē var palikt liekais ūdens. Liekais ūdens no caurules būs jāizlej traukā vai piemērotā konteinerā, kas atrodas ārpus telpas un zemāk par izlietni.

Ūdens izplūde
Pievienojiet ūdens izplūdes šļūteni. Izplūdes šļūtene ir jāpiestiprina pareizi, lai izvairītos no ūdens noplūdēm. Pārliecinieties, ka ūdens izplūdes šļūtene nav salocīta vai saspiesta.

Papildu šļūtene
Ja nepieciešams drenāžas šļūtenes pagarinājums, izmantojiet līdzīgu drenāžas šļūteni.
Tā nedrīkst būt garāka par 4 metriem, pretējā gadījumā trauku mazgājamās mašīnas tīrīšanas efektivitāte var samazināties.

Sifona savienojums
Notekūdeņu savienojumam jāatrodas mazāk nekā 1000 mm (maksimums) augstumā no trauku mazgājamās mašīnas apakšas.

IERĪCES NOVIETOŠANA
Novietojiet ierīci vēlamajā vietā. Aizmugurei jāatrodas pret sienu, bet sāniem – pret blakus esošajiem skapjiem vai sienām. Trauku mazgājamā mašīna ir aprīkota ar ūdens padeves un izvades šļūtenēm, kuras var novietot labajā vai kreisajā pusē, lai atvieglotu pareizu uzstādīšanu.

Ierīces izlīdzināšana
Kad ierīce ir novietota izlīdzināšanai, trauku mazgājamās mašīnas augstumu var mainīt, regulējot kāju skrūvju līmeni. Jebkurā gadījumā ierīce nedrīkst būt slīpāka vairāk par 2°.

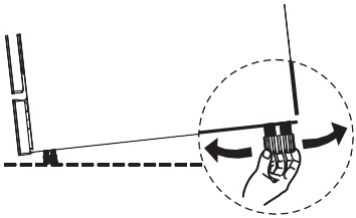

BRĪVI STĀVOŠA UZSTĀDĪŠANA
1. solis. Ievietošana starp esošajiem skapjiem.
Trauku mazgājamās mašīnas augstums (845 mm) ir aprēķināts tā, lai mašīnu varētu uzstādīt starp esošajiem skapjiem ar tādu pašu augstumu modernās aprīkotās virtuvēs.
Mašīnas laminētā virsma neprasa īpašu kopšanu, jo tā ir izturīga pret karstumu, skrāpējumiem un traipiem.

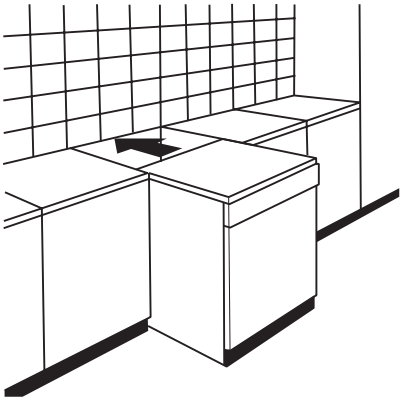

2. solis. Uzstādīšana zem esošās darba virsmas.

(Ja uzstāda zem darba virsmas).
Lielākajā daļā modernu virtuves iekārtu ir tikai viena darba virsma, zem kuras ir uzstādīti skapji un elektriskie aparāti. Šādā gadījumā noņemiet trauku mazgājamās mašīnas darba virsmu, atskrūvējot skrūves zem virsmas aizmugurējās malas (**a**).

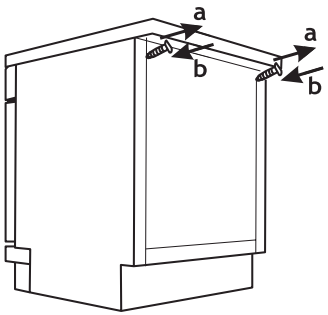

⚠ Uzmanību
Pēc darba virsmas noņemšanas skrūves jāieskrūvē atpakaļ zem virsmas aizmugurējās malas (**b**).

Labākās vietas izvēle trauku mazgājamajai mašīnai

Trauku mazgājamā mašīna jāuzstāda tuvu esošajai ieplūdes un izplūdes caurulei un strāvas pieslēguma vietai.
Ilustrācijas ar skapja izmēriem un trauku mazgājamās mašīnas uzstādīšanas vietu.
1. Attālums starp trauku mazgājamās mašīnas augšējo daļu un skapīti ir mazāks par 5 mm, un ārējās durvis ir izlīdzinātas ar skapīti.

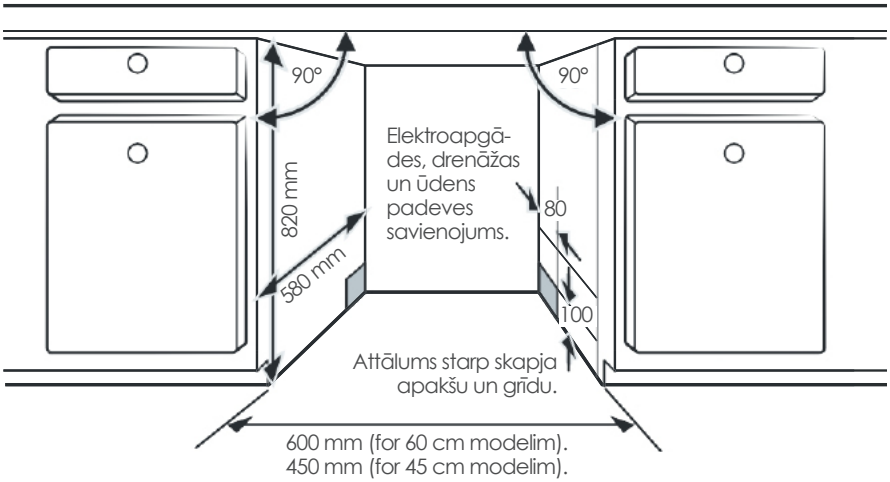

2. Ja ierīce ir uzstādīta skapja stūrī, paturiet prātā, ka nepieciešams atstāt vietu, kad trauku mazgājamās mašīnas durvis ir atvērtas.

PIEZĪME:
Atkarībā no tā, kur atrodas elektrības rozete, var būt nepieciešams izgriezt caurumu pretējā skapja pusē.

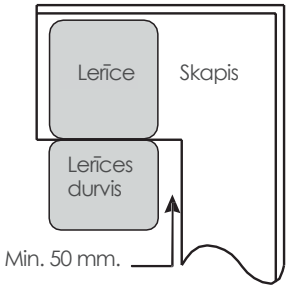

PROBLĒMU NOVĒRŠANA

Pirms zvanāt uz servisu

Pārskatot diagrammas nākamajās lapās, jūs varat izvairīties no nepieciešamības izsaukt servisu.

Problēma	Iespējamie cēloņi	Ko darīt
Trauku azgājamā mašīna nedarbojas.	Pārkarsis drošinātājs vai izslēdzies automātiskais slēdzis.	Nomainiet drošinātāju vai atiestatiet automātisko slēdzi. Atvienojiet visas citas ierīces, kas izmanto to pašu elektriskā strāvas ķēdi kā trauku mazgājamā mašīna.
	Nav ieslēgts strāvas padeves avots.	Pārliecinieties, ka trauku mazgājamā mašīna ir ieslēgta un durvis ir cieši aizvērtas. Pārliecinieties, ka barošanas vads ir pareizi pievienots sienas rozetei.
	Ūdens spiediens ir zems.	Pārbaudiet, vai ūdens padeve ir pareizi pieslēgta un ūdens ir ieslēgts.
	Trauku mazgājamās mašīnas durvis nav pareizi aizvērtas.	Pārliecinieties, ka durvis ir pareizi aizvērtas un fiksētas.
No trauku mazgājamās mašīnas netiek izsūknēts ūdens.	Sapinusies vai aizķērusies izplūdes caurule.	Pārbaudiet izplūdes šļūteni.
	Filtrs ir aizsērējis.	Pārbaudiet filtrēšanas sistēmu.
	Aizsērējis virtuves izlietnes filtrs.	Pārbaudiet virtuves izlietni, lai pārliecinātos, ka tai ir laba drenāža. Ja problēma ir virtuves izlietnes drenāža, jums var būt nepieciešams santehniķis, nevis trauku mazgājamās mašīnas servisa darbinieks.
Putas kamerā.	Nepareizs mazgāšanas līdzeklis.	Lai izvairītos no putām, izmantojiet tikai īpašu trauku mazgājamās mašīnas mazgāšanas līdzekli. Ja tas notiek, atveriet trauku mazgājamās mašīnas durvis un ļaujiet putām iztvaikot. Ielejiet 1 litru aukstā ūdens trauku mazgājamās mašīnas apakšā. Aizveriet trauku mazgājamās mašīnas durvis, tad izvēlieties jebkuru ciklu. Sākumā trauku mazgājamā mašīna izsūks ūdeni. Pēc izsūknēšanas posma pabeigšanas atveriet durvis un pārbaudiet, vai putas ir pazudušas. Atkārtojiet, ja nepieciešams.

Problēma	Iespējamie cēloņi	Ko darīt
Putas kamerā.	Izlijis skalošanas līdzeklis.	Vienmēr nekavējoties noslaukiet izlijušo skalošanas līdzekli.
Piesārņota trauku iekšpuse.	Iespējams, ir izmantots mazgāšanas līdzeklis ar krāsvielu.	Pārliecinieties, ka mazgāšanas līdzeklim nav krāsvielas.
Balta plēve uz iekšējās virsmas.	Cietā ūdens minerālvielas.	Lai notīrītu iekšpusi, izmantojiet mitru, mīkstu drānu ar trauku mazgāšanas līdzekli un valkājiet gumijas cimdus. Nekad neizmantojiet citus tīrīšanas līdzekļus, izņemot trauku mazgāšanas līdzekļi, jo tas var izraisīt putošanu vai putu veidošanos.
Uz galda piederumiem ir rūsas traipi.	Apdegumi ir uz priekšmetiem, kas nav izturīgi pret koroziju.	Izvairieties no trauku mazgāšanas trauku mazgājamā mašīnā, kas nav izturīgi pret koroziju.
	Programma netika palaista pēc trauku mazgājamās mašīnas sāls pievienošanas. Mazgāšanas ciklā ir iekļuvušas sāls pēdas.	Pēc sāls pievienošanas vienmēr palaidiet mazgāšanas programmu bez traukiem. Pēc trauku mazgāšanas sāls pievienošanas neizvēlieties Turbo funkciju (ja tāda ir).
	Mīkstinātāja vāks ir vaļīgs.	Pārbaudiet, vai mīkstinātāja vāks ir droši nostiprināts.
Skaņas traucējumi trauku mazgājamā mašīnā.	Izsmidzināšanas rokturis saskaras ar priekšmetiem.	Pārtrauciet programmu un pārkārtojiet priekšmetus, kas traucē smidzināšanas rokai.
Trauku mazgājamā mašīnā dzirdama graboņa.	Trauki trauku mazgājamā mašīnā ir brīvi.	Pārtrauciet programmu un pārkārtojiet traukus.
Skaņa, kas atgādina sitienus, ūdens cauruļvados.	To var izraisīt uzstādīšana uz vietas vai cauruļvadu šķērsgriezums.	Tas neietekmē trauku mazgājamās mašīnas darbību. Ja rodas šaubas, sazinieties ar kvalificētu santehniķi.
Trauki nav tīri.	Trauki nav ievietoti pareizi.	Skatīt II DAĻU ''Trauku sagatavošana un ievietošana''.
	Programma nebija pietiekami jaudīga.	Izvēlieties intensīvāku programmu.
	Nav izmantots pietiekams daudzums mazgāšanas līdzekļa.	Izmantojiet vairāk mazgāšanas līdzekļa vai nomainiet mazgāšanas līdzekli.
	Priekšmeti bloķē smidzinātāju kustību.	Pārkārtojiet priekšmetus tā, lai smidzinātājs varētu brīvi rotēt.

Problēma	Iespējamie cēloņi	Ko darīt
Trauki nav tīri.	Filtra kombinācija nav tīra vai nav pareizi uzstādīta mazgāšanas kameras pamatnē. Tas var izraisīt smidzinātāja sprauslu aizsērēšanu.	Notīriet un / vai pareizi uzstādiet filtru. Notīriet smidzinātāja sprauslas.
Stikla trauku apduļķošanās.	Mīksta ūdens un pārāk daudz mazgāšanas līdzekļa kombinācija.	Ja ūdens ir mīksts, izmantojiet mazāk mazgāšanas līdzekļa un izvēlieties īsāku ciklu, lai izmazgātu stikla traukus un panāktu to tīrību.
Uz traukiem un glāzēm parādās baltas pēdas.	Cietsūdens var veidot kaļķa nogulsnes.	Pārbaudiet ūdens mīkstinātāja iestatījumus vai sāls tvertnes piepildījuma līmeni.
Melni vai pelēki traipi uz traukiem.	Alumīnija piederumi ir berzējušies pret traukiem.	Lai noņemtu šos traipus, izmantojiet maigu abrazīvu tīrīšanas līdzekli.
Mazgāšanas līdzeklis palicis dozatorā.	Trauki bloķē mazgāšanas līdzekļa dozatoru.	Trauki jāievieto pareizi.
Trauki neizžūst.	Nepareiza iekraušana.	Ja uz traukiem ir palikuši mazgāšanas līdzekļa atliekas, lietojiet cimdus, lai izvairītos no ādas kairinājuma.
	Trauki tiek izņemti pārāk agri.	Neiztukšojiet trauku mazgājamo mašīnu uzreiz pēc mazgāšanas. Atveriet durvis nedaudz, lai tvaiks varētu izkļūt. Izņemiet traukus, kad iekšējā temperatūra ir pietiekami zema, lai varētu pieskarties. Vispirms izņemiet apakšējo grozu, lai novērstu ūdens pilēšanu no augšējā groza.
Trauki neizžūst.	Ir izvēlēta nepareiza programma.	Īsā programmā mazgāšanas temperatūra ir zemāka, kas samazina tīrīšanas efektivitāti. Izvēlieties programmu ar garāku mazgāšanas laiku.
	Izmantojat galda piederumus ar zemas kvalitātes pārklājumu.	Ar šiem priekšmetiem ir grūtāk novadīt ūdeni. Šāda veida galda piederumi vai trauki nav piemēroti mazgāšanai trauku mazgājamā mašīnā.

⚠ BRĪDINĀJUMS
Pašrocīga vai neprofesionāla remontēšana var radīt nopietnus draudus ierīces lietotāja drošībai un ietekmēt garantiju.

REZERVES DAĻU PIEEJAMĪBA

• **Septiņus gadus pēc pēdējā modeļa vienības laišanas tirgū:** motors, cirkulācijas un drenāžas sūknis, sildītāji un sildelementi, tostarp siltumsūkņi (atsevišķi vai komplektā), cauruļvadi un saistītā aprīkojuma, tostarp visas šļūtenes, vārsti, filtri un ūdens aizsargi, ar durvju mezgliem saistītās konstrukcijas un iekšējās detaļas (atsevišķi vai komplektā), iespiedshēmas, elektroniskie displeji, spiediena slēdži, termostati un sensori, programmatūra un aparatūras programmatūra, tostarp atiestatīšanas programmatūra.

• **Desmit gadus pēc pēdējās modeļa vienības laišanas tirgū:** durvju eņģes un blīvējumi, citi blīvējumi, izsmidzināšanas rokas, drenāžas filtri, iekšējie plaukti un plastmasas perifērijas ierīces, piemēram, grozi un vāki.

GROZU PIEPILDĪŠANA SASKAŅĀ AR EN60436:

Trauku mazgājamās mašīnas pilnīga piepildīšana veicinās enerģijas un ūdens taupīšanu.

1. Augšējais grozs:

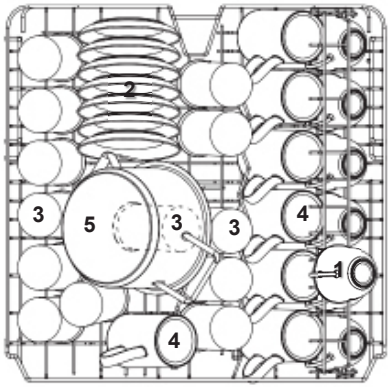

Skaits	Galda piederumi
1	Tases
2	Apakštases
3	Glāzes
4	Krūzes
5	Mazs katls

2. Apakšējais grozs:

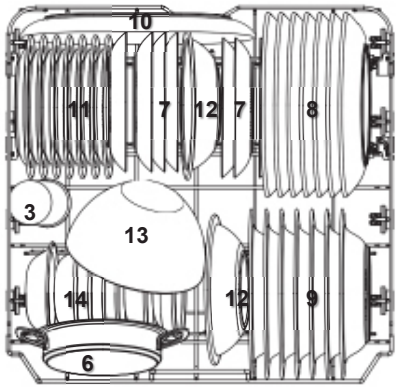

Skaits	Galda piederumi
6	Cepeškrāsns katls
7	Deserta šķīvji
8	Vakariņu šķīvji
9	Zupas šķīvji
10	Ovāla paplāte
11	Melamīna desertu šķīvji
12	Melamīna bļodas
13	Stikla bļoda
14	Deserta bļodas

3. Piederumu turētājs:

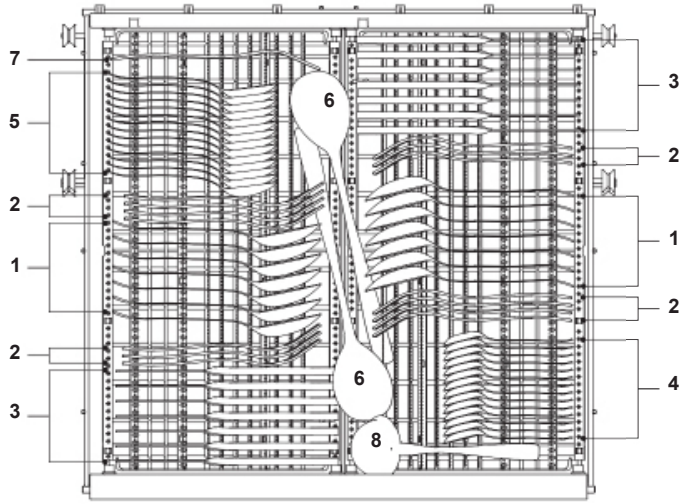

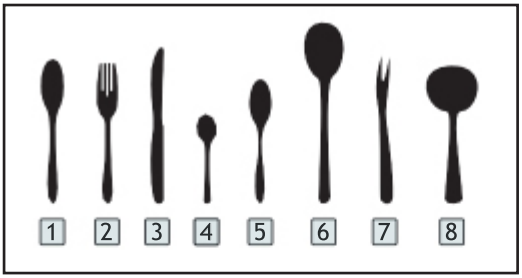

Skaits	Galda piederumi
1	Zupas karotes
2	Dakšas
3	Naži
4	Tējkarotes
5	Deserta karotes
6	Pasniegšanas karotes
7	Pasniegšanas dakša
8	Pavārnīca

Informācija par salīdzināmības testiem saskaņā ar EN60436:
Ietilpība – 14 vietas.
Augšējā groza novietojums – apakšējā pozīcija.
Programma – ECO.
Skalošanas līdzekļa iestatījums – maks.
Mīkstinātāja iestatījums – H3.

IZMANTOTIE PADOMI PAR GALDA PIEDERUMU TURĒTĀJU

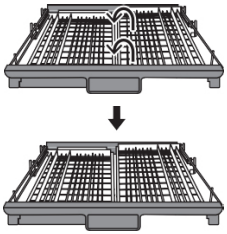

Paceliet labo grozu, abi grozi, gan kreisais, gan labais, ir plakani.

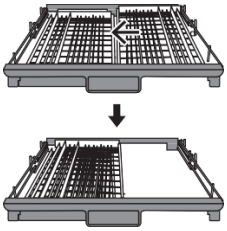

Pārvietojiet labo grozu no labās puses uz kreiso, abi grozi pārklājas.

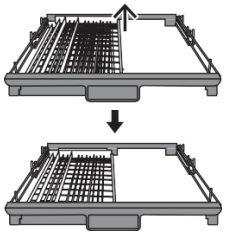

Noņemiet labo grozu no paplātes, paliek tikai kreisais grozs.

PIEZĪME:

• Ja nevarat atrisināt problēmas pats, lūdzu, vērsieties pēc palīdzības pie profesionāla tehniķa.
• Ražotājs, ievērojot produktu pastāvīgas attīstības un atjaunināšanas politiku, var veikt izmaiņas, iepriekš par to nepaziņojot.
• Ja lietotāja rokasgrāmata ir pazaudēta vai novecojusi, jauno rokasgrāmatu var saņemt no ražotāja vai atbildīgā pārdevēja.

ĀTRĀ LIETOŠANAS PAMĀCĪBA

Lūdzu, izlasiet atbilstošo saturu lietotāja rokasgrāmatā, lai uzzinātu sīkāku informāciju par darbības metodi.

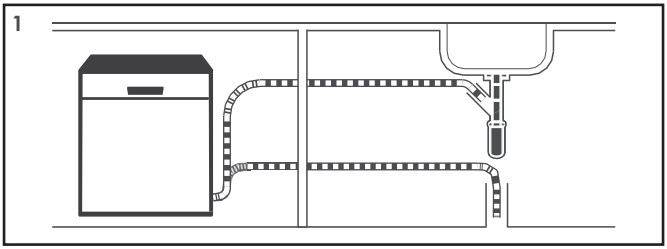

Uzstādiet trauku mazgājamo mašīnu.
(Lūdzu, skatiet 5. sadaļu "UZSTĀDĪŠANAS NORĀDĪJUMI" I DAĻĀ: vispārīgā versija).

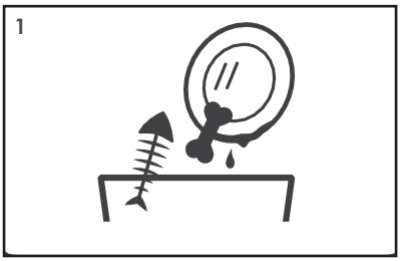

No traukiem noņemiet lielākas atliekas. Izvairieties no iepriekšējas skalošanas.

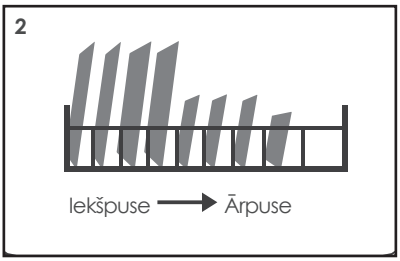

Ielieciet grozus.

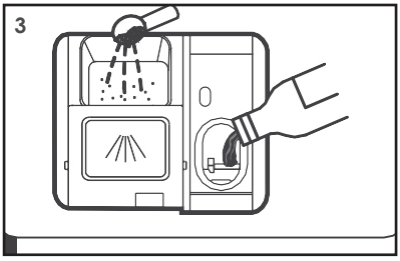

Pildiet dozatoru ar mazgāšanas līdzekli un skalošanas līdzekli.

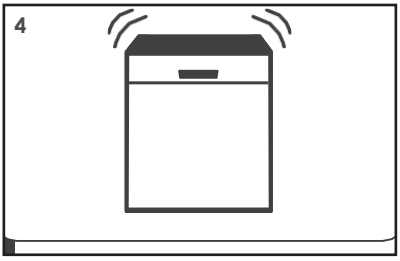

Izvēlieties atbilstošo programmu un ieslēdziet ierīci.

TRAUKU MAZGĀJAMĀS MAŠĪNAS LIETOŠANA

Vadības panelis

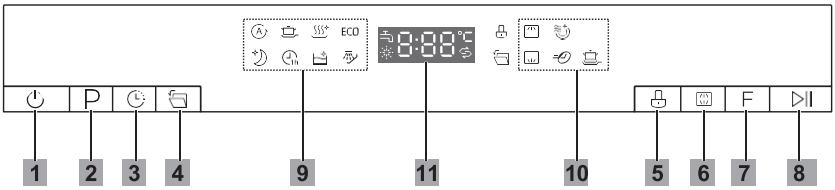

Darbība (poga)

1 Ieslēgšana	Nospiediet šo pogu, lai ieslēgtu trauku mazgājamo mašīnu.
2 Programma	Nospiediet šo pogu, lai izvēlētos atbilstošo mazgāšanas programmu, programmas indikators iedegsies.
3 Aizkavēšana	Nospiediet šo pogu, lai iestatītu mazgāšanas atlikšanas laiku. Mazgāšanas sākumu var atlikt līdz 24 stundām. Vienu reizi nospiežot šo pogu, mazgāšanas sākums tiek atlikts par vienu stundu.
4 Automātiska atvēršana	Ja ir atlasīta šī programma, trauku mazgājamās mašīnas durvis atveras automātiski programmas beigās, kas uzlabo žāvēšanas rezultātus. Šī funkcija ir iestatīta pēc noklusējuma.

5 Bērnu bloķēšana	Šī opcija ļauj bloķēt vadības paneļa pogas, lai bērni nevarētu nejauši iedarbināt trauku mazgājamo mašīnu, nospiežot pogas uz paneļa. Aktīva paliek tikai ieslēgšanas / izslēgšanas poga.
6 Alt	Nospiediet pogu, lai izvēlētos augšējo vai apakšējo grozu, un iedegsies atbilstošais indikators.
7 Funkcija	Nospiediet pogu, lai izvēlētos funkciju, un iedegsies atbilstošais indikators.
8 Sākt / pauzēt	Nospiediet pogu, lai sāktu izvēlēto mazgāšanas programmu vai apturētu darbojošos programmu.

Displejs

9 Programma	**Automātisks** Automātiska netīrumu noteikšana, viegli, normāli vai stipri netīri trauki, ar vai bez piekaltušām pārtikas atliekām.
	Intensīvs Īpaši netīriem traukiem un vidēji netīriem katliem, pannām, šķīvjiem utt. Ar piekaltušām pārtikas atliekām.
	Higiēna Izmantojiet, lai dezinficētu traukus un stikla izstrādājumus. Uztur ūdens temperatūru 72 °C.
	ECO Šī ir standarta programma, kas piemērota normāli netīriem traukiem, piemēram, katliem, šķīvjiem, glāzēm un viegli netīriem pannām.
	Klusums Zemāks trokšņa līmenis un normāls enerģijas patēriņš, izmanto mazgāšanai vakarā.
	1 stunda Parasti netīriem traukiem, kurus nepieciešams ātri izmazgāt.
	Pašattīrīšanās Šī programma nodrošina efektīvu trauku mazgājamās mašīnas tīrīšanu.
	Mērcēšana Lai noskalotu traukus, kurus plānojat mazgāt vēlāk tajā pašā dienā.
10 Funkcija	**Augšējais** Ja izvēlaties augšējais, tiks mazgāti tikai trauki augšējā grozā. Apakšējā groza smidzināšanas sistēma nedarbosies.
	Apakšējais Ja izvēlaties apakšējo, tiks mazgāti tikai trauki apakšējā grozā. Augšējā groza smidzināšanas sistēma nedarbosies.
	Papildu žāvēšana Labākam žāvēšanas rezultātam. (To var izmantot tikai kopā ar intensīvo, higiēnas, ''ECO'', kluso un 1 stundas režīmu).
	Express Samazina programmas laiku. (To var izmantot tikai kopā ar programmām ''Intensīvs'', ''Higiēna'', ''ECO'', ''Klusums'', ''1 stunda)''.

10 Funkcija	**Spēcīga mazgāšana** Ļoti netīru, grūti tīrāmu trauku mazgāšanai. (To var izmantot tikai kopā ar programmām ''Intensīvs'', ''Higiēna'', ''ECO'', ''Klusums'', ''1 stunda'').
11 Ekrāns	**Ūdens krāns** Ja deg indikators "" (ūdens krāns aizvērts), tas nozīmē, ka ūdens krāns ir aizvērts.
	Skalošanas līdzeklis Ja deg indikators "" (skalošanas līdzeklis), tas nozīmē, ka trauku mazgājamajā mašīnā ir maz skalošanas līdzekļa un tas jāuzpilda.
	Sāls Ja deg indikators "" (sāls nepieciešams), tas nozīmē, ka trauku mazgājamajā mašīnā ir maz sāls un tas jāuzpilda.
	8:88 Lai parādītu atlikušo programmas laiku un aizkavēšanās laiku, kļūdas kodu utt.

ŪDENS MĪKSTINĀTĀJS

Ūdens mīkstinātājs jāiestata manuāli, izmantojot ūdens cietības regulētāju.
Ūdens mīkstinātājs ir paredzēts, lai no ūdens atdalītu minerālvielas un sāļus, kas varētu kaitīgi vai nelabvēlīgi ietekmēt ierīces darbību.
Jo vairāk minerālvielu, jo cietāks ir ūdens.
Mīkstinātājs jānoregulē atbilstoši ūdens cietībai jūsu reģionā.
Jūsu vietējā ūdensapgādes iestāde var sniegt informāciju par ūdens cietību jūsu reģionā.

Sāls patēriņa regulēšana

Trauku mazgājamā mašīna ir konstruēta tā, lai varētu regulēt sāls patēriņu atkarībā no izmantotā ūdens cietības. Tas ir paredzēts, lai optimizētu un pielāgotu sāls patēriņa līmeni.
Lai pielāgotu sāls patēriņu, veiciet turpmāk minētos soļus.
1. Aizveriet durvis, ieslēdziet ierīci.
2. 60 sekundes pēc ierīces ieslēgšanas nospiediet programmas pogu ilgāk par 5 sekundēm, lai atvērtu ūdens mīkstinātāja iestatījumu režīmu.
3. Nospiediet programmas pogu atkārtoti, lai izvēlētos atbilstošo iestatījumu atbilstoši vietējai vidē, iestatījums mainīsies šādā secībā: H1->H2->H3->H4->H5->H6.
4. Nospiediet ieslēgšanas pogu, lai izietu no iestatījumu režīma.

ŪDENS CĪTUMUMS				Ūdens mīkstinātāja līmenis	Reģenerācija notiek ik pēc × programmu sekvences[1])	Sāls patēriņš (grami / cikls)
Vācu °dH	Franču °fH	Britu °Clarke	Mmol/l			
0–5	0–9	0–6	0–0,94	H1	Bez reģenerācijas	0
6–11	10–20	7–14	1,0–2,0	H2	10	9
12–17	21–30	15–21	2,1–3,0	H3	5	12
18–22	31–40	22–28	3,1–4,0	H4	3	20
23–34	41–60	29–42	4,1–6,0	H5	2	30
35–55	61–98	43–69	6,1–9,8	H6	1	60

1° dH = 1,25, °Clarke = 1,78, °fH = 0,178 mmol/l.
1 Rūpnīcas iestatījums – H3.

1) Katrs cikls ar reģenerācijas darbību patērē papildu 2,0 litrus ūdens, enerģijas patēriņš palielinās par 0,02 kWh un programma pagarinās par 4 minūtēm.

Ja jūsu trauku mazgājamajā mašīnā trūkst sāls, lūdzu, pārbaudiet 3. sadaļu "Sāls ievietošana mīkstinātājā" I DAĻĀ: vispārīgā versija.

PIEZĪME:
Ja jūsu modelim nav ūdens mīkstinātāja, šo sadaļu varat izlaist.
Ūdens mīkstinātājs
• Ūdens cietība atšķiras atkarībā no atrašanās vietas. Ja trauku mazgājamajā mašīnā tiek izmantots ciets ūdens, uz traukiem un piederumiem veidosies nogulsnes.
• Ierīce ir aprīkota ar īpašu mīkstinātāju, kas izmanto sāls tvertni, kas ir īpaši izstrādāta, lai no ūdens izvadītu kaļķi un minerālvielas.

TRAUKU SAGATAVOŠANA UN IEVIETOŠANA

• Apsveriet iespēju iegādāties traukus, kas ir marķēti kā piemēroti mazgāšanai trauku mazgājamā mašīnā.
• Konkrētiem priekšmetiem izvēlieties programmu ar iespējami zemāko temperatūru.
• Lai novērstu bojājumus, neizņemiet stikla traukus un galda piederumus no trauku mazgājamās mašīnas uzreiz pēc programmas beigām.

Šādi galda piederumi

Nav piemēroti:
• Piederumi ar koka, raga porcelāna vai perlamutra rokturiem.
• Plastmasas priekšmeti, kas nav karstumizturīgi.
• Vecāki galda piederumi ar līmētām detaļām, kas nav izturīgas pret temperatūru.
• Līmēti galda piederumi vai trauki.
• Alvas vai vara priekšmeti.
• Kristāla stikls.
• Tērauda izstrādājumi, kas pakļauti rūsēšanai.
• Koka plāksnes.
• No sintētiskām šķiedrām izgatavoti priekšmeti.

Ir ierobežoti piemēroti

• Daži stikla veidi pēc daudzkārtējas mazgāšanas var kļūt matēti.
• Sudraba un alumīnija detaļas mazgāšanas laikā var izbalēt.
• Glazētie raksti var izbalēt, ja trauki tiek bieži mazgāti trauku mazgājamā mašīnā.

Ieteikumi trauku ievietošanai trauku mazgājamā mašīnā

Nokasiet lielas pārtikas atliekas. Mīkstiniet pannās piedegušās pārtikas atliekas. Nav nepieciešams mazgāt traukus zem tekoša ūdens.
Lai nodrošinātu trauku mazgājamās mašīnas optimālu darbību, ievērojiet šos trauku ievietošanas norādījumus. **(Grozu un galda piederumu grozu funkcijas un izskats var atšķirties no jūsu modeļa).**
Ievietojiet priekšmetus trauku mazgājamajā mašīnā šādā veidā:
• Tādi priekšmeti kā krūzes, glāzes, katli / pannas utt. ir novietoti ar apakšpusi uz leju.
• Līkumainus priekšmetus vai priekšmetus ar padziļinājumiem ielieciet slīpi, lai ūdens varētu notecēt.
• Visi trauki ir stabili sakrauti un nevar apgāzties.
• Visi trauki tiek novietoti tā, lai mazgāšanas laikā smidzināšanas rokas varētu brīvi rotēt.
• Ielieciet dobus priekšmetus, piemēram, krūzes, glāzes, pannas utt., ar atvērumu uz leju, lai ūdens nevarētu uzkrāties traukā vai dziļā pamatnē.
• Trauki un galda piederumi nedrīkst atrasties viens otrā vai pārklāt viens otru.
• Lai izvairītos no bojājumiem, glāzes nedrīkst saskarties viena ar otru.
• Augšējais grozs ir paredzēts delikātākiem un vieglākiem traukiem, piemēram, glāzēm, kafijas un tējas krūzēm.
• Gari naži, kas tiek glabāti vertikālā stāvoklī, var radīt bīstamu situāciju!

• Gari un / vai asi galda piederumi, piemēram, gaļas naži, jānovieto horizontāli augšējā grozā.
• Lūdzu, nepārkraujiet trauku mazgājamo mašīnu. Tas ir svarīgi, lai panāktu labus rezultātus un saprātīgu enerģijas patēriņu.

PIEZĪME:
Ļoti mazus priekšmetus nedrīkst mazgāt trauku mazgājamā mašīnā, jo tie var viegli izkrist no groza.

Trauku izņemšana
Lai novērstu ūdens pilēšanu no augšējā groza uz apakšējo grozu, ieteicams vispirms iztukšot apakšējo grozu, pēc tam augšējo grozu.

⚠ BRĪDINĀJUMS

Trauki būs karsti! Lai izvairītos no bojājumiem, neizņemiet stikla traukus un galda piederumus no trauku mazgājamās mašīnas apmēram 15 minūtes pēc programmas beigām.

Augšējā groza piepildīšana
Augšējais grozs ir paredzēts delikātākiem un vieglākiem traukiem, piemēram, glāzēm, kafijas un tējas tases un apakštases, kā arī šķīvjiem, mazām bļodiņām un seklām pannām (ja vien tie nav pārāk netīri). Novietojiet traukus un virtuves piederumus tā, lai tie netiktu pārvietoti ūdens strūklas.

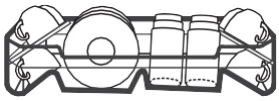

Apakšējā groza piepildīšana
Ieteicams lielus un grūti tīrāmus priekšmetus, piemēram, katlus, pannas, vākus, servēšanas traukus un bļodas, novietot apakšējā grozā, kā parādīts attēlā zemāk. Servēšanas traukus un vākus ieteicams novietot uz grozu malām, lai netraucētu augšējā smidzinātāja rotāciju. Maksimālais ieteicamais šķīvju diametrs priekšā mazgāšanas līdzekļa dozatoram ir 19 cm, lai netraucētu tā atvēršanu.

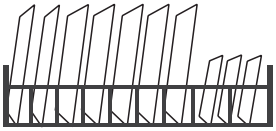

Piederumu groza piepildīšana
Virtuves piederumi jāievieto piederumu grozā atsevišķi viens no otra atbilstošās pozīcijās. Izvairieties no piederumu salikšanas, lai novērstu nepietiekamu tīrīšanas efektivitāti.

⚠ BRĪDINĀJUMS

Nekādā gadījumā nedrīkst ļaut, lai kāds priekšmets izvirzītos cauri apakšai.
Asus piederumus vienmēr ievietojiet ar aso galu uz leju!
Lai panāktu vislabāko mazgāšanas rezultātu, lūdzu, ievietojiet grozus, ņemot vērā standarta ievietošanas iespējas, kas norādītas PIRMĀS DAĻAS pēdējā sadaļā.

SKALOŠANAS LĪDZEKĻA UN MAZGĀŠANAS LĪDZEKĻA
Skalošanas līdzeklis tiek izdalīts pēdējā skalošanas posmā, lai novērstu ūdens pilienu veidošanos uz traukiem, kas var atstāt traipus un svītras. Tas arī uzlabo žāvēšanu, ļaujot ūdenim notecēt no traukiem. Jūsu trauku mazgājamā mašīna ir paredzēta lietošanai ar šķidriem skalošanas līdzekļiem.

⚠ BRĪDINĀJUMS
Izmantojiet tikai trauku mazgājamajai mašīnai paredzētu skalošanas līdzekli. Nekad nepiepildiet skalošanas līdzekļa dozatoru ar citām vielām (piemēram, trauku mazgājamās mašīnas tīrīšanas līdzekli, šķidru mazgāšanas līdzekli). Tas var sabojāt ierīci.

Kad jāuzpilda skalošanas līdzeklis
Dozatora atkārtotas uzpildīšanas biežums ir atkarīgs no trauku mazgāšanas biežuma un izmantotā skalošanas līdzekļa iestatījuma.
• Zems skalošanas līdzekļa līmenis (''✳'') tiks parādīts, ja nepieciešams vairāk skalošanas līdzekļa.
• Nepārpildiet skalošanas līdzekļa dozatoru.

Mazgāšanas līdzekļa funkcija

Mazgāšanas līdzekļa sastāvā esošās ķīmiskās vielas ir nepieciešamas, lai no trauku mazgājamās mašīnas izņemtu, sasmalcinātu un izskalotu visus netīrumus. Lielākā daļa komerciāli pieejamo mazgāšanas līdzekļu ir piemēroti šim nolūkam.

⚠ BRĪDINĀJUMS

Mazgāšanas līdzekļa pareiza lietošana

• Izmantojiet tikai mazgāšanas līdzekļus, kas ir īpaši paredzēti trauku mazgājamajām mašīnām. Glabājiet mazgāšanas līdzekli svaigu un sausu.

• Nepildiet mazgāšanas līdzekli dozatorā, kamēr neesat gatavs sākt trauku mazgāšanas mašīnas darbību.



• Trauku mazgājamās mašīnas mazgāšanas līdzeklis ir kodīgs! Trauku mazgājamās mašīnas mazgāšanas līdzekli turiet bērniem nepieejamā vietā.

SKALOŠANAS LĪDZEKĻA TVERTNES PIEPILDĪŠANA

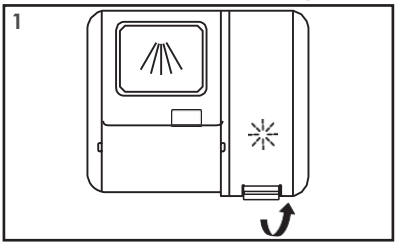

Noņemiet skalošanas līdzekļa tvertnes vāciņu, paceļot rokturi.

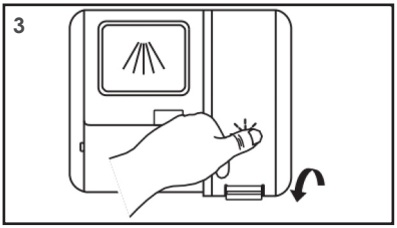

Aizveriet vāciņu.

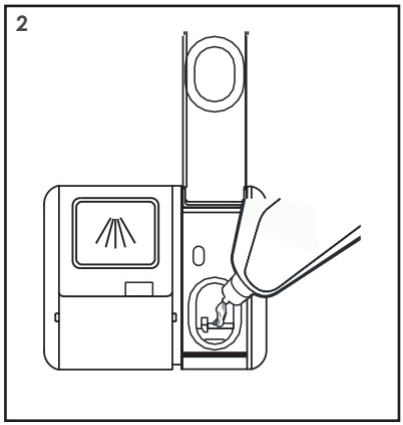

Ielejiet skalošanas līdzekli dozatorā, uzmanoties, lai nepārpildītu.

Skalošanas līdzekļa tvertnes regulēšana

Lai panāktu labāku žāvēšanas rezultātu, izmantojot ierobežotu skalošanas līdzekļa daudzumu, trauku mazgājamā mašīna ir aprīkota ar funkciju, kas ļauj lietotājam regulēt patēriņu. Veiciet turpmāk minētos soļus.

1. Atveriet durvis un ieslēdziet ierīci.
2. 60 sekundes pēc ieslēgšanas pogas nospiešanas nospiediet ''Program'' pogu ilgāk par 5 sekundēm, pēc tam nospiediet ''Delay'' pogu, lai ievadītu iestatīto modeli, skalošanas līdzekļa indikators mirgo ar 1 Hz frekvenci.
3. Nospiediet programmas pogu, lai izvēlētos atbilstošu iestatījumu atbilstoši saviem lietošanas ieradumiem. Iestatījumi mainīsies šādā secībā: D3->D4->D5->D1->D2->D3.
Jo lielāks skaitlis, jo vairāk skalošanas līdzekļa izmanto trauku mazgājamā mašīna.
4. Ja 5 sekundes netiek veikta nekāda darbība vai nospiediet ieslēgšanas pogu, lai izietu no iestatītā modeļa, iestatīšana ir veiksmīgi pabeigta.

MAZGĀŠANAS LĪDZEKĻA DOZATORA PIEPILDĪŠANA

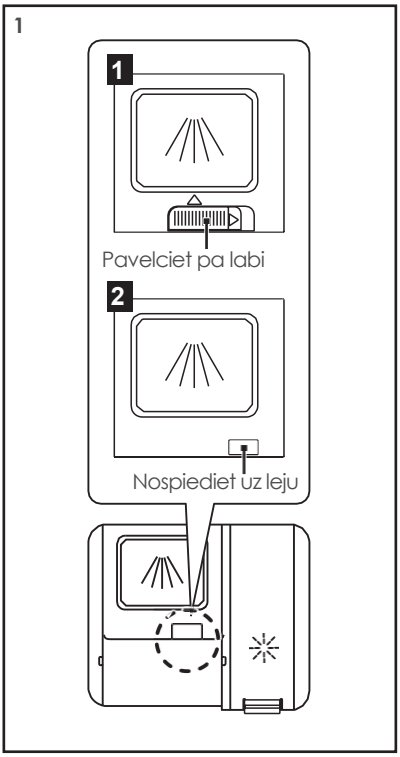

Lūdzu, izvēlieties atbilstošu veidu atbilstoši faktiskajai situācijai.
1. Atveriet vāku, pabīdot atbrīvošanas fiksatoru.
2. Atveriet vāku, nospiežot atbrīvošanas fiksatoru.

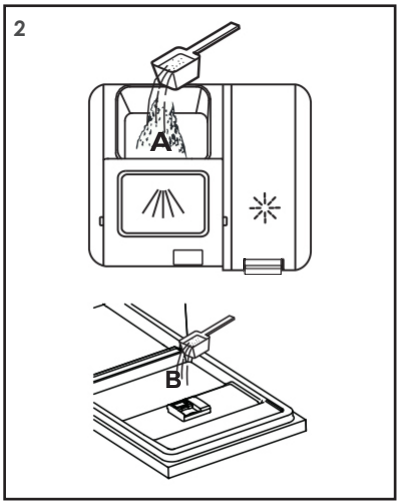

Ielieciet mazgāšanas līdzekli lielākajā nodalījumā (A) galvenajam mazgāšanas ciklam.
Lai iegūtu labāku tīrīšanas rezultātu, īpaši, ja trauki ir ļoti netīri, uzlejiet nelielu daudzumu mazgāšanas līdzekļa uz durvīm. Papildu mazgāšanas līdzeklis aktivizēsies pirmsmazgāšanas fāzē.

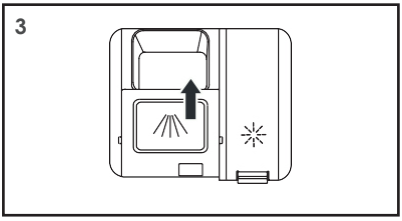

Aizveriet vāku, pabīdot to uz priekšu un pēc tam nospiežot uz leju.

PIEZĪME:
- Ņemiet vērā, ka atkarībā no ūdens netīrības iestatījumi var atšķirties.
- Lūdzu, ievērojiet ražotāja ieteikumus uz mazgāšanas līdzekļa iepakojuma.

TRAUKU MAZGAŠANAS MAŠĪNAS PROGRAMMĒŠANA

Mazgāšanas ciklu tabula

Zemāk esošajā tabulā ir norādītas programmas, kas ir vispiemērotākās atkarībā no pārtikas atlieku daudzuma. uz tām un cik daudz mazgāšanas līdzekļa ir nepieciešams. Tas parāda arī dažādu informāciju par programmām. Patēriņa rādītāji un programmas ilgums ir tikai orientējoši, izņemot ECO programmu.
(●) norāda, ka programma izmanto skalošanas līdzekli pēdējā skalošanas ciklā.

Prog-ramma	Cikla apraksts	Mazg. līdz Pirms- / galvenajai mazgāša-nai	Dar-bības laiks (min)	Enerģijas patēriņš (kWh)	Ūdens (L)	Skalo-šanas līdzek-lis
Auto	Pirmsmazgāšana (45 °C) Mazgāšana (55–65 °C) Skalošana Skalošana (50–55 °C) Žāvēšana	4/18 g 1 vai 2 tabletes	85–150	1,050–1,551	10,6–15,9	●
Intensīvs	Pirmsmazgāšana (50 °C) Mazgāšana (65 °C) Skalošana Skalošana (60 °C) Žāvēšana	4/18 g 1 vai 2 tabletes	205	1,651	16,5	●
Higiēna	Pirmsmazgāšana (50 °C) Mazgāšana (70 °C) Skalošana Skalošana (70 °C) Žāvēšana	4/18 g 1 vai 2 tabletes	200	1,772	16,5	●
ECO (*EN60436)	Mazgāšana (50 °C) Skalošana Skalošana (50 °C) Žāvēšana	4/18 g 1 vai 2 tabletes	198	0,849	10,0	●
Klusums	Pirmsmazgāšana (50 °C) Mazgāšana (60 °C) Skalošana Skalošana (50 °C) Žāvēšana	4/18 g 1 vai 2 tabletes	270	1,362	16,8	●
1 stunda	Mazgāšana (55 °C) Skalošana Skalošana (50 °C) Žāvēšana	22 g 1 tablete	60	0,853	11,5	●
Pašattīrī-šanās (ap-kope)	Pirmsmazgāšana (45 °C) Mazgāšana (70 °C) Skalošana Skalošana (70 °C) Žāvēšana	4/18 g 1 vai 2 tabletes	145	1,241	15,1	●
Mērcē-šana	Pirmsmazgāšana	/	15	0,021	4,0	○

PIEZĪME:

ECO (*EN60436) ECO programma ir piemērota vidēji netīru trauku mazgāšanai, kas (*EN60436) šim nolūkam ir visefektīvākā programma enerģijas un ūdens patēriņa ziņā, un to izmanto, lai novērtētu atbilstību ES ekodizaina tiesību aktiem.

ENERĢIJAS TAUPĪŠANA
1. Trauku iepriekšēja skalošana palielina ūdens un enerģijas patēriņu, tāpēc tā nav ieteicama.
2. Trauku mazgāšana sadzīves trauku mazgājamā mašīnā parasti patērē mazāk enerģijas un ūdens nekā trauku mazgāšana ar rokām, ja sadzīves trauku mazgājamā mašīna tiek lietota saskaņā ar instrukcijām.

PROGRAMMAS SĀKŠANA
1. Izvelciet apakšējo un augšējo grozu, ievietojiet traukus un iebīdiet tos atpakaļ. Ieteicams vispirms ievietot apakšējo grozu, tad augšējo.
2. Ielejiet mazgāšanas līdzekli.
3. Ievietojiet kontaktdakšu rozetē. Informāciju par strāvas padevi skatiet pēdējā lapā ''Produkta apraksts''. Pārliecinieties, ka ūdens padeve ir ieslēgta ar pilnu spiedienu.
4. Aizveriet durvis, nospiediet ieslēgšanas pogu, lai ieslēgtu mašīnu.
5. Izvēlieties programmu, ieslēgsies atbildes indikators. Pēc tam nospiediet pogu ''Start / pause'' (sākt / pauzēt), un trauku mazgājamā mašīna sāks ciklu.

PROGRAMMAS MAIŅA CIKLA VIDŪ
Programmu var mainīt tikai tad, ja tā darbojas īsu laiku, pretējā gadījumā mazgāšanas līdzeklis var būt jau izdalījies vai mazgāšanas ūdens ar mazgāšanas līdzekli jau iztecējis. Šādā gadījumā trauku mazgājamā mašīna ir jāpārstartē un mazgāšanas līdzekļa dozators jāuzpilda no jauna. Lai pārstartētu trauku mazgājamā mašīna, rīkojieties saskaņā ar tālāk minētajiem norādījumiem:
1. Nedaudz atveriet durvis, lai apturētu trauku mazgājamo mašīnu – pēc tam, kad izsmidzināšanas rokturis ir pārstājis darboties, varat atvērt durvis pilnībā.
2. Nospiediet programmas pogu ilgāk par trīs sekundēm, un mašīna pārslēgsies uz programmas izvēles režīmu.
3. Jūs varat mainīt programmu uz vēlamo cikla iestatījumu.

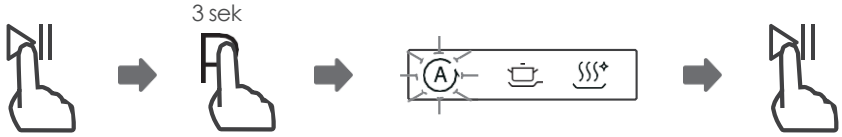

AIZMIRSĀT PIEVIENOT TRAUKU?
Aizmirstu trauku var pievienot jebkurā brīdī, pirms atveras mazgāšanas līdzekļa dozators. Šādā gadījumā rīkojieties saskaņā ar tālāk minētajiem norādījumiem:
1. Nospiediet pogu ''Start / pause'', lai apturētu mazgāšanu.
2. Pēc tam, kad smidzināšanas rokas ir apstājušās, varat pilnībā atvērt durvis.
3. Pievienojiet aizmirstos traukus.
4. Aizveriet durvis.
5. Pēc 10 sekundēm nospiediet pogu ''Start / pause'', un trauku mazgājamā mašīna sāks darbu.

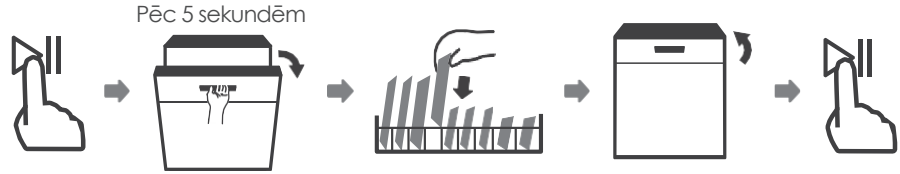

⚠ BRĪDINĀJUMS



• Ir bīstami atvērt durvis cikla vidū, jo karstais tvaiks var radīt apdegumus.

AUTOMĀTISKA ATVĒRŠANA



Pēc mazgāšanas durvis atvērsies automātiski, lai panāktu labāku žāvēšanas efektu.

PIEZĪME:
Trauku mazgājamās mašīnas durvis nedrīkst bloķēt, ja tās ir iestatītas automātiski atvērtas.
Tas var traucēt durvju slēdzenes darbību.

KĻŪDU KODI

Ja rodas darbības traucējumi, trauku mazgājamā mašīna parādīs kļūdas kodu. Turpmākajā tabulā ir norādīti iespējamie kļūdas kodi un to cēloņi.

Kodi	Nozīme	Iespējamie cēloņi
E1	Ilgāks ieplūdes laiks.	Krāni nav atvērti, vai ūdens pieplūde ir ierobežota, vai ūdens spiediens ir pārāk zems.
E3	Nepietiekama sasniegta temperatūra.	Sildelementa darbības traucējumi.
E4	Pārplūde.	Kāds trauku mazgājamās mašīnas elements veido noplūdi.
Ed	Saziņas kļūme starp galvenō shēmas plati un displeja shēmas plati.	Atvērta ķēde vai pārtraukta komunikācijas vadu savienojums.

⚠ BRĪDINĀJUMS

• Ja notiek pārplūde, pirms izsaucat servisa pārstāvi, izslēdziet galveno ūdens padevi.
• Ja pamatnes traukā ir ūdens pārpildīšanās vai nelielas noplūde, ūdens jāizsūknē, pirms trauku mazgājamā mašīna tiek iedarbināta no jauna.
• Ja ir kļūdas kods, kuru nevar atrisināt, lūdzu, pieprasiet profesionālu palīdzību.

TEHNISKĀ INFORMĀCIJA

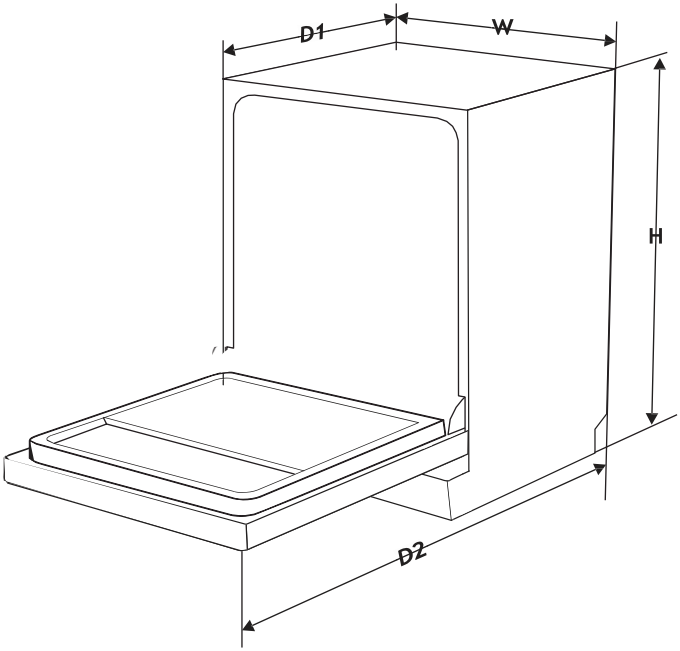

Augstums (H)	845 mm
Platums (W)	598 mm
Dziļums (D1)	600 mm (ar aizvērtām durvīm)
Dziļums (D2)	1175 mm (ar durvīm atvērtām 90°)

PRODUKTA DATU LAPA (EN60436)

<table>
<tr><td colspan="2">Modeļa identifikators</td><td colspan="3">WQP12-7635Y</td></tr>
<tr><td colspan="5">Vispārīgie produkta parametri:</td></tr>
<tr><td>Parametrs</td><td>Vērtība</td><td>Parametrs</td><td colspan="2">Vērtība</td></tr>
<tr><td rowspan="3">Nominālā jauda ([a]) (ps).</td><td rowspan="3">14</td><td rowspan="3">Izmēri cm.</td><td>Austums</td><td>82</td></tr>
<tr><td>Platums</td><td>60</td></tr>
<tr><td>Dziļums</td><td>55</td></tr>
<tr><td>EEI ([a])</td><td>49,9</td><td>Energoefektivitātes klase ([a]).</td><td colspan="2">D ([c])</td></tr>
<tr><td>Tīrīšanas efektivitātes indekss ([a]).</td><td>1,125</td><td>Žāvēšanas efektivitātes indekss ([a]).</td><td colspan="2">1,065</td></tr>
<tr><td>Enerģijas patēriņš kWh [vienā ciklā], pamatojoties uz ekoloģisko programmu, izmantojot aukstā ūdens pildīšanu. Faktiskais enerģijas patēriņš būs atkarīgs no tā, kā tiek izmantota ierīce.</td><td>0,849</td><td>Ūdens patēriņš litros [vienā ciklā], pamatojoties uz eko programmu. Faktiskais ūdens patēriņš ir atkarīgs no ierīces lietošanas veida un ūdens cietības.</td><td colspan="2">10,0</td></tr>
<tr><td>Programmas ilgums ([a]) (h:min).</td><td>3:18</td><td>Tips.</td><td colspan="2">Brīvi stāvoša.</td></tr>
<tr><td>Akustiskā trokšņa emisija gaisā ([a]) (dB(A) re 1 pW).</td><td>47</td><td>Gaisa akustiskā trokšņa emisijas klase ([a]).</td><td colspan="2">C ([c])</td></tr>
<tr><td>Izslēgts režīms (W).</td><td>Nav</td><td>Gaidīšanas režīms (W).</td><td colspan="2">0,49</td></tr>
<tr><td>Aizkavēta palaišana (W) (ja piemērojams).</td><td>1,00</td><td>Tīkla gaidstāves režīms (W) (ja piemērojams).</td><td colspan="2">Nav piemērojams.</td></tr>
<tr><td colspan="5">Piegādātāja piedāvātā garantijas minimālais termiņš ([b]): garantijas termiņš.</td></tr>
<tr><td colspan="5">Papildu informācija:</td></tr>
<tr><td colspan="5">Tīmekļa saite uz piegādātāja tīmekļa vietni, kurā atrodama informācija, kas minēta Komisijas Regulas (ES) 2019/2022 ([1]) II pielikuma 6. punktā ([b]): tīmekļa saite uz produkta tīmekļa vietni.</td></tr>
<tr><td colspan="5">([a]) attiecībā uz ekoprogrammu.
([b])) izmaiņas šajos punktos neuzskata par būtiskām Regulas (ES) 2017/1369 4. panta 4. punkta nolūkos.
([c])) ja produktu datu bāze automātiski ģenerē šīs šūnas galīgo saturu, piegādātājs šos datus neievada.</td></tr>
<tr><td colspan="5">([1]) Komisijas 2019. gada 1. oktobra Regula (ES) 2019/2022, ar ko nosaka ekodizaina prasības sadzīves trauku mazgājamām mašīnām saskaņā ar Eiropas Parlamenta un Padomes Direktīvu 2009/125/EK, ar ko groza Komisijas Regulu (EK) Nr. 1275/2008 un atceļ Komisijas Regulu (ES) Nr. 1016/2010 (sk. šā Oficiālā Vēstneša 267. lpp.).</td></tr>
</table>

GARANTIJAS NOTEIKUMI

STANDART sadzīves tehnikai tiek piešķirta 36 mēn. garantija.

Minētās ierīces ir piemērotas lietošanai sadzīves apstākļos, personīgā nekomerciālā nolūkā.
1. Konstatējot ierīces ražošanas brāķi vai ierīces bojājumu garantijas darbības laikā, ražotājs garantē bezmaksas ierīces remontu un (vai) nepieciešamu detaļu nomainīšanu, ja ierīce līdz tam tika izmantota ievērojot lietotāja instrukcijas (ierīces lietošanas un glabāšanas noteikumi) un nav šajos noteikumos noteiktu apstākļu, kuru dēļ nebūtu garantijas remonta veikšanas pamata.
2. Garantija netiek piemērota attiecībā uz:
• bojājumiem, kas ir radušies ierīces nepiemērotas pieslēgšanas elektrotīklam vai elektrotīklu bojājumu rezultātā;
• bojājumiem, kas ir radušies ķīmisko vielu iedarbības dēļ;
• ierīces krāsas izmaiņām (dzeltenums, piesārņojums u.tml.);
• bojājumiem, kas ir radušies ierīces ieslēgšanas elektrības tiklā, telekomunikāciju, kabeļu tīklos, kuri neatbilst valsts standartiem, citu ārējo faktoru (piem., mitruma vai temperatūras iedarbības) dēļ, kā arī nepienācīgas ierīces izmantošanas gadījumā (piem. tīrīšanas, skrāpēšanas pazīmes, ieskrāpējumi vai citi mehāniskie bojājumi);
• konstatējot mēģināšanas iekļūt ierīces iekšā pēdas, kā arī ja izstrādājums tika remontēts ne pārdevēja pilnvarotajā servisā;
• konstatējot izstrādājuma konstrukcijas vai shēmas izmaiņas (izņemot aprakstītos lietotāja instrukcijā);
• mehānisko bojājumu konstatēšanas gadījumā;
• konstatējot bojājumus, kuri ir radušies ierīces iekšpusē nokļūstot liekiem priekšmetiem, materiāliem, šķidrumiem vai kukaiņiem;
• bojājumu, kuri ir radušies standartiem neatbilstošu materiālu vai rezerves daļu izmantošanas, gadījumā;
• ja sērijas numurs, kas atrodas izstrādājuma atmiņā, ir manīts, izdzēsts vai to neizdodas konstatēt;
• ja izstrādājums, kas ir domāts personīgai (sadzīves, ģimenes) lietošanai, izmantots uzņēmējdarbības veikšanai peļņas gūšanas, ražošanas vai citu mērķu nolūkā, kuri neatbilst īstam ierīces lietošanas mērķim;
• visos citos gadījumos, kad priekšmeta trūkumi ir radušies tāpēc, ka pircējs nav ievērojis lietotāja instrukcijas, vai priekšmeta trūkumi ir radušies trešo personu vainas vai nepārvaramās varas dēļ;
• parasti nolietojušās ierīces daļām, piem.: baterijām, akumulatoriem.
3. Garantija var būt pārtraukta, ja:
• ierīci remontēja persona vai uzņēmums, pārdevēja nepilnvarots serviss;
• ierīce bija acīmredzami apzināti bojāta.
4. Garantija nav derīga, ja netiek uzrādīts kases čeks vai cits iepirkumu apliecinošs dokuments.
5. Ražotājs nenes atbildību par avārijām vai kaitējumu cilvēkiem, dzīvniekiem, mantai, kas ir iestājusies lietotāja vainas dēļ: nezināšanas vai ierīces lietotāja instrukcijas neievērošanas un ierīces pieslēgšanas un uzstādīšanas, kuru izpildīja ne pārdevējā pilnvarotais serviss, dēļ.

Prieš naudodami indaplovę atidžiai perskaitykite šią instrukciją. Saugokite šią instrukciją, kad galėtumėte ja naudotis ateityje.

PASTABA:

• Peržiūrėję skyrių „Trikčių šalinimo patarimai" galėsite patys išspręsti kai kurias dažniausiai pasitaikančias problemas.
• Jei negalite išspręsti problemų patys, kreipkitės pagalbos į profesionalų techniką.
• Gamintojas, laikydamasis nuolatinio gaminio tobulinimo ir atnaujinimo politikos, gali atlikti pakeitimus iš anksto nepranešęs.
• Naują naudojimo instrukciją galite gauti iš atsakingo pardavėjo.

SAUGOS INFORMACIJA

⚠ ĮSPĖJIMAS

Naudodami indaplovę laikykitės toliau išvardintų atsargumo priemonių:
• Įrengimą ir remontą gali atlikti tik kvalifikuotas technikas.
• Šis prietaisas skirtas naudoti buityje ir panašiose srityse, pvz.:
- parduotuvių, biurų ir kitų darbo vietų virtuvėse;
- ūkininkų namuose;
- klientų viešbučiuose, moteliuose ir kitose gyvenamosiose patalpose;
- nakvynės ir pusryčių tipo patalpose.
• Šį prietaisą gali naudoti vaikai nuo 8 metų ir vyresni bei asmenys, kurių fizinės, jutiminės ar protinės galimybės yra ribotos arba kuriems trūksta patirties ir žinių, jei jie buvo prižiūrimi arba instruktuojami, kaip saugiai naudoti prietaisą, ir supranta su tuo susijusius pavojus.
Vaikai negali žaisti su prietaisu. Valymo ir naudotojo priežiūros darbų vaikai negali atlikti be priežiūros (dėl EN60335-1).
• Šis prietaisas neskirtas naudoti asmenims (įskaitant vaikus), kurių fizinės, jutiminės ar protinės galimybės yra ribotos arba kuriems trūksta patirties ir žinių, nebent už jų saugumą atsakingas asmuo juos prižiūrėtų arba instruktuotų dėl prietaiso naudojimo (IEC60335-1).
• Pakuotės medžiaga gali būti pavojinga vaikams!
• Vaikai turi būti prižiūrimi, kad jie nežaistų su prietaisu.
• Šis prietaisas skirtas naudoti tik namų ūkyje.
Siekdami apsisaugoti nuo elektros smūgio pavojaus, nemerkite prietaiso, laido ar kištuko į vandenį ar kitą skystį.
• Prieš valydami ir atlikdami prietaiso priežiūrą atjunkite maitinimo lizdą naudokite minkštą šluostę, sudrėkintą švelniu muilu, o po to sausa šluoste nuvalykite dar kartą.
• Jei maitinimo laidas pažeistas, jį turi pakeisti gamintojas, jo aptarnavimo atstovas arba panašią kvalifikaciją turintis asmuo, kad būtų išvengta pavojaus.

⏚ ĮŽEMINIMO INSTRUKCIJA

• Šis prietaisas turi būti įžemintas. Gedimo ar trikčių atveju įžeminimas sumažins elektros smūgio riziką, nes užtikrins mažiausios varžos kelią elektros srovei. Šis prietaisas turi įžeminimo laidininko kištuką.
• Kištukas turi būti įjungtas į tinkamą lizdą, kuris įrengtas ir įžemintas laikantis visų vietinių taisyklių.
• Netinkamai prijungus įrenginio įžeminimo laidininką, gali kilti elektros smūgio pavojus.
• Jei abejojate, ar prietaisas tinkamai įžemintas, pasitarkite su kvalifikuotu elektriku arba serviso atstovu.

• Nekeiskite su prietaisu pateikto kištuko, jei jis netinka elektros lizdui.
• Kvalifikuotas elektrikas turi įrengti tinkamą kištukinį lizdą.
• Nesinaudokite indaplovės durelėmis ar indų lentyna, nesėdėkite ir nestovėkite ant jų.
• Nevaldykite indaplovės, jei visi korpuso skydeliai nėra tinkamai uždėti.
• Dureles atidarykite labai atsargiai, jei indaplovė veikia, kyla pavojus, kad gali išsiveržti vandens čiurkšlė.
• Nestatykite jokių sunkių daiktų ant atidarytų durelių ir nestovėkite ant jų. Prietaisas gali pasvirti į priekį.
• Įdėdami plaunamus daiktus:
1) Aštrius daiktus padėkite taip, kad jie nepažeistų durelių sandariklio;
2) ⚠ **ĮSPĖJIMAS:** peiliai ir kiti įrankiai su aštriais galais turi būti kraunami į krepšį galais žemyn arba padėti horizontaliai.
• Kai kurie indaplovių plovikliai yra stipriai šarminiai. Juos nurijus gali kilti didelis pavojus sveikatai. Venkite sąlyčio su oda ir akimis ir neleiskite vaikams prieiti prie indaplovės, kai jos durelės atidarytos.
• Baigę plovimo ciklą patikrinkite, ar nėra ploviklio likučių.
• Neplaukite plastikinių daiktų, jei ant jų nėra užrašo „galima plauti indaplovėje“ arba lygiaverčio užrašo.
• Jei plastikiniai daiktai nepažymėti tokiu ženklu, patikrinkite gamintojo rekomendacijas.
• Naudokite tik ploviklį ir skalavimo priemones, rekomenduojamas naudoti automatinėje indaplovėje.
• Indaplovėje niekada nenaudokite muilo, skalbimo miltelių ar rankų plovimo priemonių.
• Negalima palikti atidarytų durų, nes tai gali padidinti užkliuvimo riziką.
• Montuojant maitinimo šaltinį, jo negalima pernelyg ar pavojingai lenkti arba spausti.
• Negalima gadinti valdymo įtaisų.
• Prietaisą prie pagrindinio vandens vožtuvo reikia prijungti naudojant naujus žarnų komplektus. Senų rinkinių pakartotinai naudoti negalima.
• Siekiant taupyti energiją, budėjimo režimu prietaisas automatiškai išsijungs po 15 minučių be jokio naudotojo įsikišimo.
• Maksimalus indų komplektų, kuriuos galima plauti, skaičius – 14.
• Didžiausias leistinas vandens įleidimo slėgis yra 1 MPa.
Mažiausias leistinas vandens įleidimo slėgis yra 0,04 MPa.

ŠALINIMAS



• Norėdami išmesti pakuotę ir prietaisą, kreipkitės į perdirbimo centrą. Nukirpkite maitinimo laidą, durų uždarymo įtaisas turi būti netinkamas naudojimui.
• Kartono pakuotė pagaminta iš perdirbto popieriaus, todėl ją reikėtų išmesti į makulatūros surinkimo punktą ir atiduoti perdirbimui.
• Užtikrindami, kad šis gaminys būtų tinkamai išmestas, padėsite išvengti galimų neigiamų pasekmių aplinkai ir žmonių sveikatai, kurios priešingu atveju galėtų atsirasti dėl netinkamo šio gaminio atliekų tvarkymo.
• Išsamesnės informacijos apie šio gaminio perdirbimą teiraukitės vietinėje miesto įstaigoje ir buitinių atliekų tvarkymo tarnyboje.
• **ŠALINIMAS: neišmeskite šio produkto kaip nerūšiuotų komunalinių atliekų. Tokias atliekas būtina atskirai surinkti specialiam apdorojimui.**

PRODUKTO APŽVALGA

❗ SVARBU:

Norėdami, kad indaplovė veiktų kuo geriau, prieš naudodami indaplovę pirmą kartą, perskaitykite visą naudojimo instrukciją.

PASTABA:
Nuotraukos yra tik pavyzdinės, skirtingi modeliai gali skirtis.

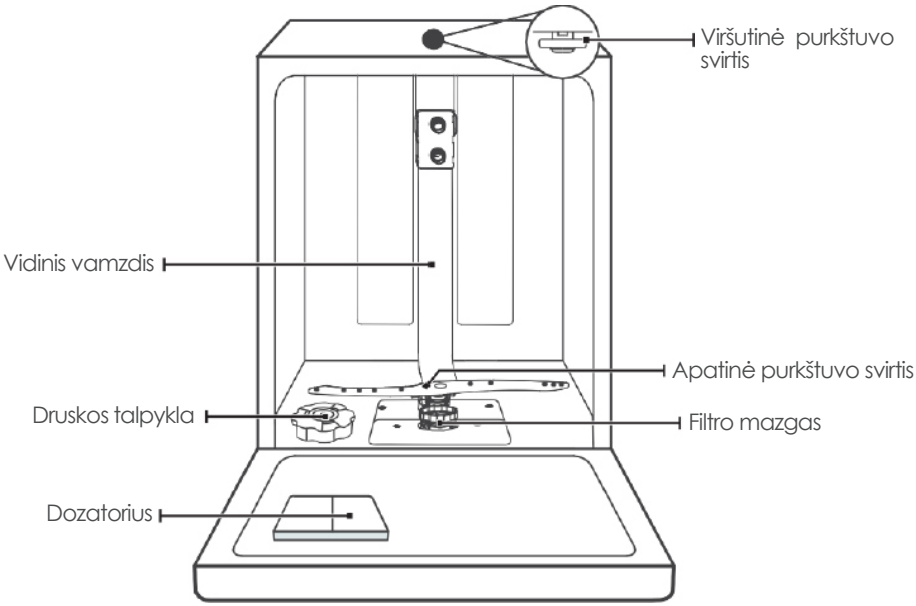

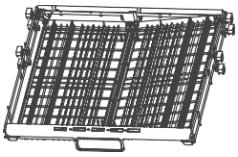

Stovas stalo įrankiams

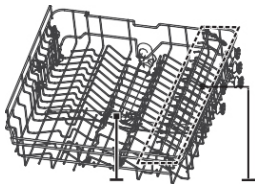

Viršutinis krepšelis



Apatinis krepšelis

INDAPLOVĖS NAUDOJIMAS

Prieš naudodami indaplovę:

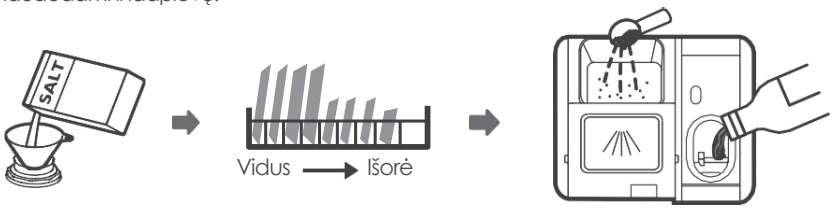

1. Nustatykite vandens minkštiklį
2. Įdėkite druskos į minkštiklį.
3. Įkraukite krepšelį.
4. Pripildykite ploviklio dozatorių.

Jei reikia nustatyti vandens minkštiklį, žr. II dalies „Specialioji versija“ 1 skyrių „Vandens minkštiklis“.

DRUSKOS PRIDĖJIMAS Į MINKŠTIKLĮ

DĖMESIO:

Jei jūsų modelyje nenaudojamas vandens minkštiklis, šį skyrių galite praleisti.
Visada naudokite indaplovėms skirtą druską.
Druskos talpyklą, esančią po apatiniu krepšeliu, reikia pripildyti taip, kaip paaiškinta toliau:

⚠ ĮSPĖJIMAS

• Naudokite tik specialiai indaplovėms skirtą druską!

Kiekviena kita druska, kuri nėra specialiai skirta naudoti indaplovėse, ypač valgomoji, sugadins vandens minkštiklį. Jei naudojant netinkamą druską padaroma žala, gamintojas nesuteikia jokios garantijos ir neatsako už padarytą žalą.

• Druską pilkite tik prieš paleisdami ciklą.

Taip užtikrinsite, kad ant mašinos dugno kurį laiką neliktų išsiliejusios druskos ar sūraus vandens grūdelių, kurie gali sukelti koroziją.

Laikykitės toliau pateiktų indaplovės druskos papildymo veiksmų:



1. Išimkite apatinį krepšelį ir atsukite rezervuaro dangtelį.
2. Įkiškite piltuvėlio galą (jei yra komplekte) į angą ir įpilkite apie 1,5 kg indaplovių druskos.
3. Pripildykite druskos talpyklą vandeniu iki maksimalios ribos. Iš druskos talpyklos išbėgs nedidelis kiekis vandens.
4. Pripildę talpyklą, sandariai užsukite dangtelį.
5. Įspėjamoji druskos lemputė išsijungs, kai druskos konteineris bus pripildytas druskos.
6. Į druskos talpyklą pripylus druskos, iš karto reikia įjungti plovimo programą (siūlome naudoti trumpą programą). Priešingu atveju sūrus vanduo gali pažeisti filtravimo sistemą, siurblį ar kitas svarbias mašinos dalis. Tam netaikoma garantija.

DĖMESIO:

• Druskos talpyklą reikia pripildyti tik tada, kai valdymo skydelyje užsidega įspėjamoji druskos lemputė (⥁). Priklausomai nuo to, kaip gerai ištirpsta druska, įspėjamoji druskos lemputė gali vis dar degti, nors druskos talpykla yra pripildyta.
Jei valdymo skydelyje nėra įspėjamosios druskos lemputės (kai kuriuose modeliuose), pagal indaplovės atliktus ciklus galite įvertinti, kada reikia įpilti druskos į minkštiklį.
• Jei druska išsipylė, paleiskite mirkymo arba greitąją programą, kad ją pašalintumėte.

KREPŠELIO ĮKROVIMO PATARIMAI

VIRŠUTINIO KREPŠELIO REGULIAVIMAS

1 tipas:

Viršutinio krepšelio aukštį galima lengvai reguliuoti, kad į viršutinį arba apatinį krepšelį būtų galima įdėti aukštesnius indus.
Norėdami sureguliuoti viršutinės lentynos aukštį, atlikite šiuos veiksmus:

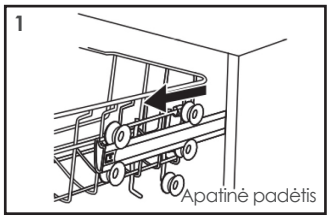

Ištraukite viršutinį krepšelį.

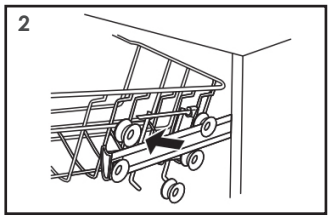

Išimkite viršutinį krepšelį.

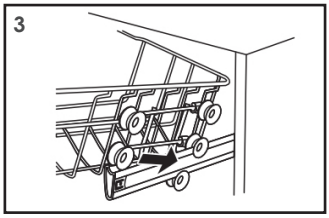

Vėl pritvirtinkite viršutinį krepšelį prie viršutinių arba apatinių ritinėlių.

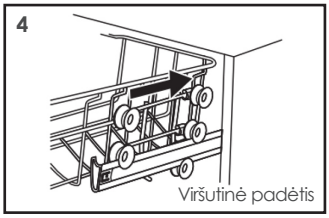

Įstumkite viršutinį krepšelį.

2 tipas:

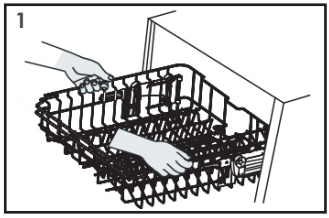

Norėdami pakelti viršutinį krepšelį, tiesiog pakelkite jį kiekvienos pusės centre, kol krepšys užsifiksuos viršutinėje padėtyje. Reguliavimo rankenos kelti nereikia.

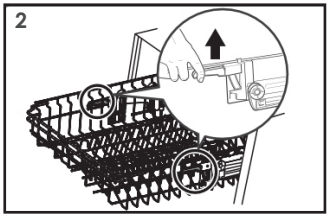

Norėdami nuleisti viršutinį krepšelį, pakelkite reguliavimo rankenėles abiejose pusėse, kad atlaisvintumėte krepšį ir nuleistumėte jį į apatinę padėtį.

Puodelių lentynėlių atlenkimas

Norėdami viršutiniame krepšelyje padaryti vietos aukštesniems daiktams, pakelkite puodelių lentyną į viršų. Tada galėsite į ją atremti aukštas stiklines. Lentyną galite nuimti, kai ji nereikalinga naudojimui.

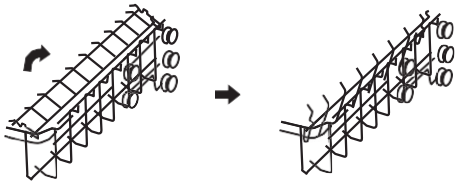

Lentynų atlenkimas

Apatinio krepšelio smaigaliai naudojami lėkštėms ir padėklams laikyti. Juos galima nuleisti, kad atsirastų daugiau vietos dideliems daiktams.

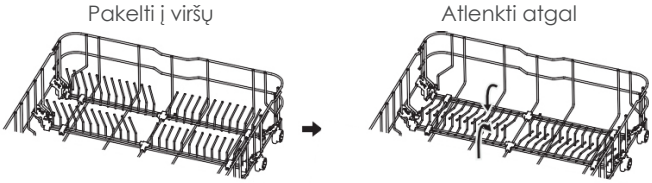

PRIEŽIŪRA IR VALYMAS

IŠORĖS PRIEŽIŪRA

Durys ir durų sandariklis

Reguliariai valykite durelių sandariklius minkšta ir drėgna šluoste, kad pašalintumėte maisto nuosėdas. Įkraunant indaplovę ant indaplovės durelių šonų gali lašėti maisto ir gėrimų likučiai. Šie paviršiai yra už plovimo kameros ribų, todėl vanduo iš purkštukų jų nepasiekia. Prieš uždarant dureles reikia nuvalyti visas nuosėdas.

Valdymo skydelis

Jei reikia valyti, valdymo skydelį reikia nuvalyti tik minkšta ir drėgna šluoste.

⚠ ĮSPĖJIMAS

• Siekdami užtikrinti, kad vanduo nepatektų į durų spyną ir elektrinius komponentus, nenaudokite jokių purškiamų valiklių.

• Išoriniams paviršiams niekada nenaudokite abrazyvinių valiklių ar šveitimo priemonių, nes jos gali subraižyti apdailą. Kai kurie popieriniai rankšluosčiai taip pat gali subraižyti paviršių arba palikti ant jo žymių.

VIDAUS PRIEŽIŪRA

Filtravimo sistema

Filtravimo sistema, esanti indaplovės apačioje, sulaiko stambias plovimo ciklo liekanas, įskaitant pašalinius daiktus, pvz., dantų krapštukus ar duženas. Dėl susikaupusių stambių šiukšlių gali užsikimšti filtrai. Reguliariai tikrinkite filtrų būklę, atsargiai pašalinkite pašalinius daiktus ir, jei reikia, išvalykite filtravimo sistemos dalis vandeniu. Norėdami išvalyti filtrą, atlikite toliau nurodytus veiksmus.

DĖMESIO:

Nuotraukos yra tik pavyzdinės, skirtingų modelių filtravimo sistema ir purkštuvai gali skirtis.

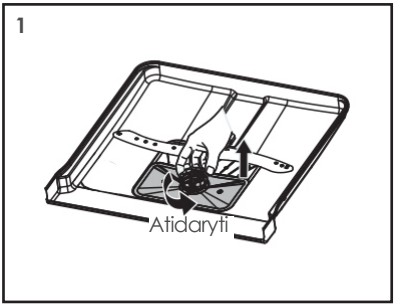

Laikykite stambųjį filtrą ir sukite jį prieš laikrodžio rodyklę, kad atlaisvintumėte filtrą. Pakelkite filtrą į viršų ir išimkite iš indaplovės.

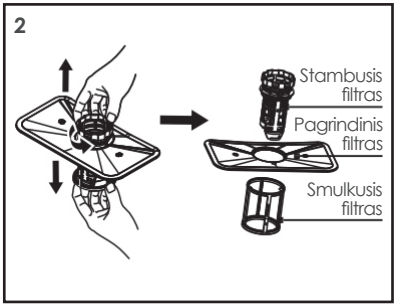

Smulkųjį filtrą galima ištraukti iš filtro mazgo apačios.
Stambųjį filtrą galima atjungti nuo pagrindinio filtro, švelniai suspaudžiant viršuje esančius skirtukus ir ištraukiant.

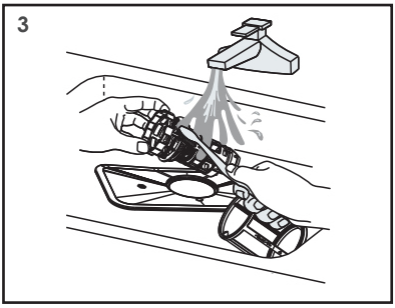

Didesnius maisto likučius galima išvalyti skalaujant filtrą po tekančiu vandeniu. Norėdami išvalyti kruopščiau, naudokite minkštą valymo šepetėlį.

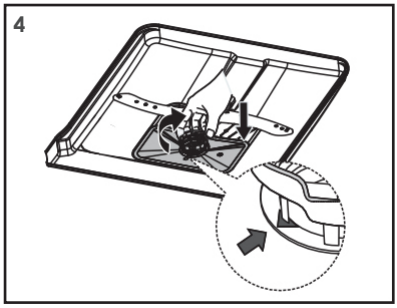

Surinkite filtrus atvirkštine išmontavimo tvarka, uždėkite filtro įdėklą ir pasukite pagal laikrodžio rodyklę iki uždarymo rodyklės.

⚠ ĮSPĖJIMAS

• Neužveržkite filtrų per stipriai. Tvirtai įstatykite filtrus atgal, nes priešingu atveju į sistemą gali patekti stambių šiukšlių ir ji gali užsikimšti.

• Niekada nenaudokite indaplovės be uždėtų filtrų. Netinkamai pakeitus filtrą, gali sumažėti prietaiso našumo lygis ir sugadinti indus bei įrankius.

Purškimo svirtys

Būtina reguliariai valyti purškimo svirtis, nes kieto vandens cheminės medžiagos užkemša purkštukus ir guolius.
Norėdami išvalyti purškimo svirtis, vadovaukitės toliau pateiktais nurodymais:

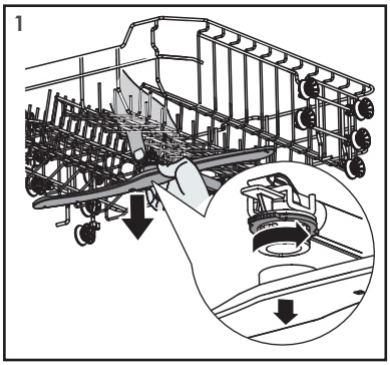

Norėdami nuimti viršutinę purškimo svirtį, laikykite centre esančią veržlę ir sukite purškimo svirtį prieš laikrodžio rodyklę, kad ją nuimtumėte.

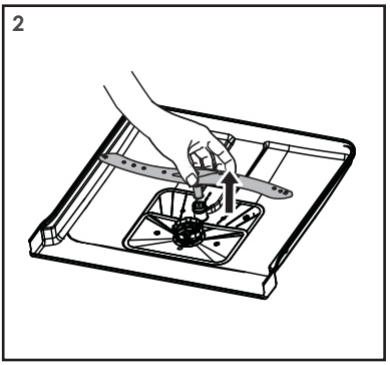

Norėdami nuimti apatinę purškimo svirtį, traukite ją į viršų.

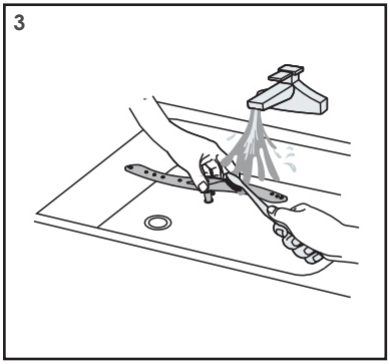

Išplaukite svirtis muiluotame, šiltame vandenyje ir minkštu šepetėliu išvalykite purkštukus.

INDAPLOVĖS PRIEŽIŪRA

Atsargumo priemonė nuo užšalimo

Žiemą indaplovę apsaugokite nuo užšalimo. Kiekvieną kartą po plovimo ciklų atlikite toliau nurodytus veiksmus:
1. Išjunkite indaplovės elektros energijos tiekimą iš maitinimo šaltinio.
2. Išjunkite vandens tiekimą ir atjunkite vandens įleidimo vamzdį nuo vandens vožtuvo.
3. Išleiskite vandenį iš įleidimo vamzdžio ir vandens vožtuvo (vandeniui surinkti naudokite puodą).
4. Vėl prijunkite vandens įleidimo vamzdį prie vandens vožtuvo.
5. Nuimkite filtrą indaplovės apačioje ir kempine sugerkite vandenį iš rezervuaro.

Po kiekvieno plovimo
Po kiekvieno plovimo išjunkite vandens tiekimą į prietaisą ir kuriam laikui palikite šiek tiek praviras dureles, kad viduje neužsilaikytų drėgmė ir kvapai.

Ištraukite kištuką
Prieš valydami ar atlikdami techninę priežiūrą visada ištraukite kištuką iš lizdo.

Negalima valyti tirpikliais ar abrazyvinėmis medžiagomis
Indaplovės išorės ir guminių dalių valymui nenaudokite tirpiklių ar abrazyvinių valymo priemonių. Naudokite tik šluostę su šiltu ir muiluotu vandeniu.
Norėdami pašalinti dėmes ar apnašas nuo vidinio paviršiaus, naudokite šluostę, sudrėkintą vandeniu su trupučiu acto, arba specialiai indaplovėms skirtą valymo priemonę.

Kai nesinaudojate indaplove
Rekomenduojama paleisti plovimo ciklą, kai indaplovė yra tuščia, tada ištraukti kištuką iš elektros lizdo, išjungti vandens tiekimą ir palikti šiek tiek praviras prietaiso dureles. Tai padės durelių sandarikliams ilgiau tarnauti ir neleis prietaisui skleisti nemalonių kvapų.

Prietaiso perkėlimas
Jei prietaisą reikia perkelti, stenkitės jį laikyti vertikalioje padėtyje. Jei būtinai reikia, prietaisą galima paversti ant nugaros.

Sandarikliai
Vienas iš veiksnių, dėl kurių indaplovėje susidaro nemalonus kvapas, yra sandarikliuose įstrigęs maistas. Periodiškai valydami drėgna kempine, užkirsite tam kelią.

MONTAVIMO INSTRUKCIJA

⚠ ĮSPĖJIMAS


Elektros smūgio pavojus
Prieš montuojant indaplovę atjunkite elektros maitinimą.
Jei to nepadarysite, galite žūti arba patirti elektros smūgį.

⚠ Dėmesio
Vamzdžius ir elektros įrangą turėtų montuoti profesionalai.

Apie elektros energijos prijungimą
⚠ ĮSPĖJIMAS
Dėl asmeninės saugos:
- Su šiuo prietaisu nenaudokite ilgintuvo ar adapterio kištuko.
- Jokiomis aplinkybėmis nenutraukite ir neišimkite įžeminimo jungties iš maitinimo laido.

Elektriniai reikalavimai
Norėdami sužinoti vardinę įtampą, pažiūrėkite į vardinę etiketę ir prijunkite indaplovę prie tinkamo maitinimo šaltinio. Naudokite reikiamą 10 A / 13 A / 16 A saugiklį, rekomenduojamą laiko uždelsimo saugiklį arba automatinį jungiklį ir sukurkite atskirą grandinę, skirtą tik šiam prietaisui.

Elektros jungtis
Įsitikinkite, kad maitinimo įtampa ir dažnis atitinka vardinėje plokštelėje nurodytus duomenis. Kištuką kiškite tik į tinkamai įžemintą elektros lizdą. Jei elektros lizdas, prie kurio turi būti prijungtas prietaisas, netinkamas kištukui, pakeiskite lizdą, o ne naudokite adapterius ar panašius įtaisus, nes jie gali sukelti perkaitimą ir nudegimus.

⚠ Prieš naudodami įsitikinkite, kad yra tinkamas įžeminimas.

VANDENS TIEKIMAS IR IŠLEIDIMAS

Šalto vandens jungtis

Prijunkite šalto vandens tiekimo žarną prie srieginės 3/4 (colių) jungties ir įsitikinkite, kad ji tvirtai pritvirtinta.
Jei vandentiekio vamzdžiai yra nauji arba nebuvo naudojami ilgesnį laiką, leiskite vandeniui bėgti, kad įsitikintumėte, jog vanduo yra skaidrus. Ši atsargumo priemonė reikalinga tam, kad būtų išvengta pavojaus, jog vandens įvadas užsikimš ir sugadins prietaisą.

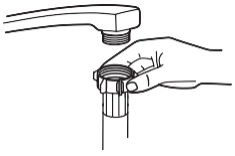

Įprasta tiekimo žarna



Apsauginė tiekimo žarna

Apie apsauginę tiekimo žarną

Apsauginę tiekimo žarną sudaro dvigubos sienelės. Sistema garantuoja jos įsikišimą blokuodama vandens tekėjimą nutrūkus tiekimo žarnai ir kai oro tarpas tarp pačios tiekimo žarnos ir išorinės gofruotos žarnos yra pilnas vandens.

⚠ ĮSPĖJIMAS

• Žarna, prijungta prie čiaupo, gali trūkti, jei ji yra sumontuota toje pačioje vandens linijoje kaip ir indaplovė. Jei jūsų plautuvė turi tokią žarną, rekomenduojama ją atjungti ir užkimšti skylę.

Kaip prijungti apsauginę tiekimo žarną

1. Ištraukite apsauginės tiekimo žarnas iš indaplovės gale esančio laikymo skyriaus.
2. Priveržkite apsauginės tiekimo žarnos varžtus prie maišytuvo su 3/4 colio sriegiu.
3. Prieš paleisdami indaplovę iki galo įjunkite vandenį.

Kaip atjungti apsauginę tiekimo žarną

1. Išjunkite vandenį.
2. Atsukite apsauginę tiekimo žarną nuo maišytuvo.

IŠLEIDIMO ŽARNŲ PRIJUNGIMAS

Įkiškite išleidimo žarną į ne mažesnį kaip 4 cm skersmens nutekėjimo vamzdį, stengdamiesi jos nelenkti ir nespausti. Nutekėjimo vamzdžio aukštis turi būti mažesnis nei 1000 mm. Laisvasis žarnos galas neturi būti panardintas į vandenį, kad išvengtumėte jo grįžtamojo srauto.

⚠ Saugiai pritvirtinkite išleidimo žarną A arba B padėtyje.

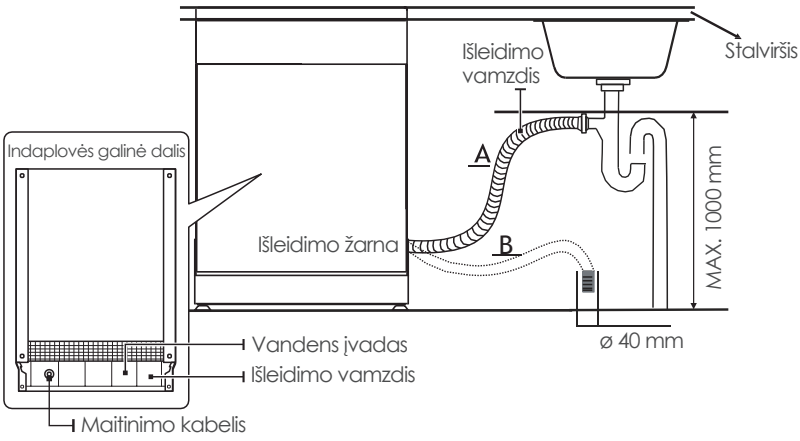

Kaip iš žarnų išleisti vandens perteklių
Jei jungtis su nutekamuoju vamzdžiu yra aukščiau nei 1000 mm, nutekamojoje žarnoje gali likti vandens perteklius. Reikės išleisti perteklinį vandenį iš žarnos į dubenį arba tinkamą indą, kuris laikomas išorėje ir yra žemiau nei plautuvė.

Vandens išleidimo anga
Prijunkite vandens išleidimo žarną. Vandens išleidimo žarna turi būti tinkamai pritvirtinta, kad būtų išvengta vandens nutekėjimo. Įsitikinkite, kad vandens išleidimo žarna nėra sulenkta ar suspausta.

Prailginimo žarna
Jei reikia išleidimo žarnos prailginimo, būtinai naudokite panašią išleidimo žarną.
Ji neturi būti ilgesnė nei 4 metrai, nes kitaip gali sumažėti indaplovės efektyvumas.

Sifono jungtis
Sifono jungtis turi būti mažesniame nei 1000 mm (maksimaliame) aukštyje nuo indaplovės apačios.

PRIETAISO PASTATYMAS
Pastatykite prietaisą norimoje vietoje. Nugarėlė turėtų remtis į sieną už jo, o šonai – į gretimas spinteles ar sienas. Indaplovė turi vandens tiekimo ir išleidimo žarnas, kurios gali būti išdėstytos dešinėje arba kairėje pusėje, kad būtų lengviau ją tinkamai sumontuoti.

Prietaiso išlyginimas
Kai prietaisas pastatytas taip, kad būtų galima jį išlyginti, indaplovės aukštį galima keisti reguliuojant kojelių prisukimo lygį.
Bet kokiu atveju prietaisas neturėtų būti pasviręs daugiau kaip 2° kampu.

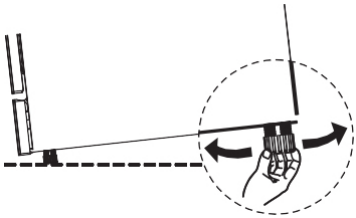

LAISVAI PASTATOMA INDAPLOVĖ
1 tipas: montuojama tarp esamų spintelių.
Indaplovės aukštis – 845 mm – buvo suprojektuotas taip, kad indaplovę būtų galima sumontuoti tarp esamų tokio paties aukščio spintelių moderniose ir įrengtose virtuvėse.
Laminuotam mašinos stalviršiui nereikia ypatingos priežiūros, nes jis atsparus karščiui, įbrėžimams ir dėmėms.

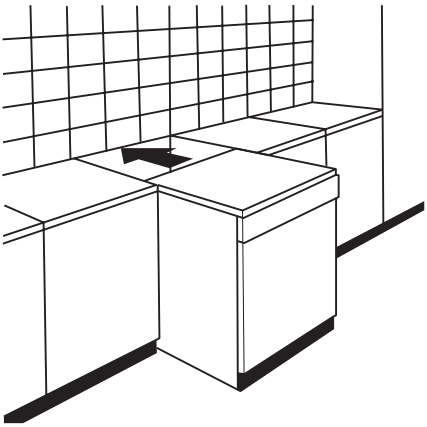

2 tipas: po esamu stalviršiu.
(kai montuojama po stalviršiu)
Daugumoje šiuolaikinių įrengtų virtuvių yra tik vienas darbo stalviršis, po kuriuo montuojamos spintelės ir elektros prietaisai. Tokiu atveju nuimkite indaplovės darbinį stalviršį atsukdami varžtus po galiniu

stalviršio kraštu (**a**).

⚠ Dėmesio
Nuėmus darbinį stalviršį, varžtus reikia vėl prisukti po galiniu stalviršio kraštu (**b**).

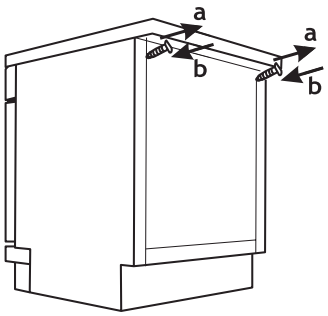

Geriausios vietos indaplovei parinkimas

Indaplovės montavimo vieta turi būti netoli esamos įleidimo ir išleidimo žarnos bei elektros lizdo. Spintelės matmenų ir indaplovės montavimo vietos iliustracijos.

1. Tarp indaplovės viršaus ir spintelės bei išorinių durelių, sulygiuotų su spintele, turi būti mažesnis nei 5 mm atstumas.

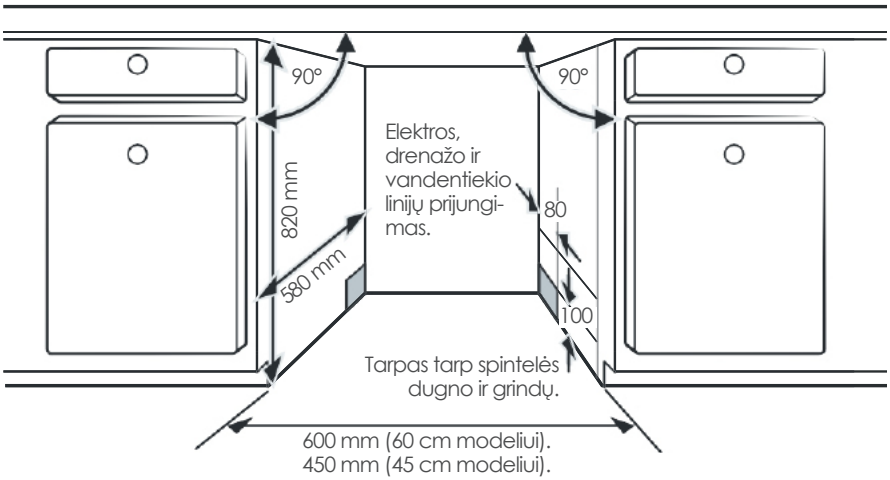

2. Jei indaplovė sumontuota spintelės kampe, atidarius dureles turi likti šiek tiek vietos.

PASTABA:
Priklausomai nuo to, kur yra elektros lizdas, gali tekti išpjauti skylę priešingoje spintelės pusėje.

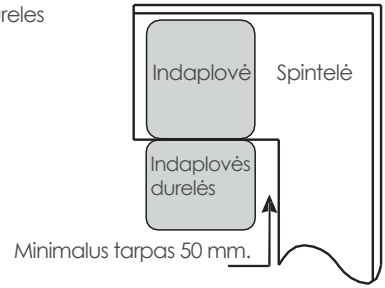

TRIKČIŲ ŠALINIMO PATARIMAI

Prieš kreipdamiesi į garantinį aptarnavimą

Peržvelgę šiuose puslapiuose pateiktas schemas, galite išvengti kreipimosi dėl indaplovės garantinio aptarnavimo.

Problema	Galimos priežastys	Ką daryti
Indaplovė neįsijungia.	Perdegė saugiklis arba suveikė grandinės pertraukiklis.	Pakeiskite saugiklį arba iš naujo nustatykite grandinės pertraukiklį. Išjunkite visus kitus prietaisus, kurie naudojasi ta pačia grandine kaip ir indaplovė.
	Neįjungtas maitinimo šaltinis.	Įsitikinkite, kad indaplovė įjungta ir durelės gerai uždarytos. Įsitikinkite, kad maitinimo laidas yra tinkamai įjungtas į sieninį elektros lizdą.
	Mažas vandens slėgis.	Patikrinkite, ar tinkamai prijungtas vandens tiekimas ir ar vanduo įjungtas.
	Netinkamai uždarytos indaplovės durelės.	Įsitikinkite, kad durelės tinkamai uždarytos ir užfiksuotos.
Iš indaplovės neišpumpuojamas vanduo.	Susisukusi arba užkimšta išleidimo žarna.	Patikrinkite išleidimo žarną.
	Užsikimšęs filtras.	Patikrinkite filtro sistemą.
	Užsikimšusi virtuvės plautuvė.	Patikrinkite virtuvės plautuvę ir įsitikinkite, kad ji gerai ištuštėja. Jei problema yra virtuvės plautuvė, kuri neišleidžia vandens, jums gali prireikti ne indaplovių aptarnavimo specialisto, o santechniko.
Putos indaplovės vonelėje.	Netinkamas ploviklis.	Naudokite tik specialų indaplovių ploviklį, kad išvengtumėte putų. Jei taip atsitinka, atidarykite indaplovę ir leiskite putoms nusėsti. Į indaplovės dugną įpilkite 1 litrą šalto vandens. Uždarykite indaplovės dureles, tada pasirinkite bet kurį ciklą. Iš pradžių indaplovė išleis vandenį. Pasibaigus nusausinimo etapui atidarykite dureles ir patikrinkite, ar putos išnyko. Jei reikia, pakartokite procedūrą.
	Išsiliejusi skalavimo priemonė.	Visada nedelsdami nuvalykite išsiliejusią skalavimo priemonę.

Problema	Galimos priežastys	Ką daryti
Užterštas indaplovės vidus.	Galbūt naudotas ploviklis su dažikliu.	Įsitikinkite, kad ploviklyje nėra dažiklių.
Balta plėvelė ant vidinio paviršiaus.	Kieto vandens mineralai.	Norėdami išvalyti vidų, naudokite drėgną minkštą šluostę su indaplovės plovikliu ir mūvėkite gumines pirštines. Niekada nenaudokite jokio kito valiklio, išskyrus indaplovės ploviklį, antraip gali susidaryti putų arba nuosėdų.
Ant stalo įrankių yra rūdžių dėmių.	Paveikti daiktai nėra atsparūs korozijai.	Venkite plauti indaplovėje daiktus, kurie nėra atsparūs korozijai.
	Programa nebuvo paleista po to, kai į indaplovę buvo įpilta druskos. Į plovimo ciklą pateko druskos pėdsakų.	Visada paleiskite plovimo programą be jokių indų po to, kai įdėjote druskos. Į indaplovę įbėrę druskos, nepasirinkite „Turbo“ funkcijos (jei yra).
	Minkštiklio skyriaus dangtelis atsilaisvino.	Patikrinkite, ar minkštiklio skyriaus dangtelis gerai pritvirtintas.
Stuksenimo garsas indaplovėje.	Purškimo svirtis daužosi į krepšelyje esantį daiktą.	Pertraukite programą ir perstatykite daiktus, kurie trukdo purškimo svirčiai.
Indaplovėje girdimas barškėjimas.	Indaplovėje yra laisvų indų.	Nutraukite programą ir pertvarkykite indus.
Stuksenimas vandens vamzdžiuose.	Tai gali būti dėl vietoje sumontuotų vamzdžių arba jų skerspjūvio.	Tai neturi įtakos indaplovės veikimui. Jei abejojate, kreipkitės į kvalifikuotą santechniką.
Indai nėra švarūs.	Indai buvo netinkamai sudėti.	Žr. II dalį „Indų paruošimas ir pakrovimas“.
	Programa buvo nepakankamai galinga.	Pasirinkite intensyvesnę programą.
	Buvo įpilta per mažai ploviklio.	Naudokite daugiau ploviklio arba pakeiskite plovimo priemonę.
	Daiktai blokuoja purkštukų judėjimą.	Perstatykite daiktus taip, kad purkštukai galėtų laisvai suktis.
	Filtrų mazgas nėra švarus arba netinkamai pritvirtintas indaplovės pagrinde. Dėl to gali užsikimšti purškimo svirčių purkštukai.	Išvalykite ir (arba) tinkamai sumontuokite filtrą. Išvalykite purškimo svirčių purkštukus.

Problema	Galimos priežastys	Ką daryti
Ant stiklinių indų susidaro drumzlių.	Minkšto vandens ir per didelio ploviklio kiekio derinys.	Jei vanduo minkštas, naudokite mažiau ploviklio ir pasirinkite trumpesnį plovimo ciklą, kad stikliniai indai būtų švarūs.
Ant indų ir stiklinių atsiranda baltų dėmių.	Kieto vandens srityje gali atsirasti kalkių nuosėdų.	Patikrinkite vandens minkštiklio nustatymus arba druskos talpyklos užpildymo būklę.
Juodos arba pilkos žymės ant indų.	Aliumininiai indai liečiasi su kitais indais.	Naudokite švelnų abrazyvinį valiklį šioms žymėms pašalinti.
Dozatoriuje liko ploviklio.	Indai užblokavo ploviklio dozatorių.	Tinkamai iš naujo įdėkite indus.
Indai nedžiūsta.	Netinkamas pakrovimas.	Jei ant indų galima rasti ploviklio likučių, naudokite pirštines, kad išvengtumėte odos sudirginimo.
	Indai išimami per anksti.	Neištuštinkite indaplovės iš karto po plovimo. Šiek tiek praverkite dureles, kad galėtų išeiti garai. Indus išimkite, kai vidaus temperatūra bus saugi liesti. Pirmiausia iškraukite apatinį krepšį, kad iš viršutinio krepšio ant apačioje esančių indų nelašėtų vanduo.
Indai nedžiūsta.	Pasirinkta netinkama programa.	Pasirinkus trumpą programą, plovimo temperatūra yra žemesnė, todėl sumažėja plovimo efektyvumas. Pasirinkite programą su ilgesne plovimo trukme.
	Naudojami stalo įrankiai su prastos kokybės danga.	Naudojant šiuos daiktus sunkiau nutekėti vandeniui. Tokio tipo stalo įrankiai ar indai netinka plovimui indaplovėje.

⚠ ĮSPĖJIMAS
Savarankiškas ar neprofesionalus remontas gali sukelti rimtą pavojų prietaiso naudotojo saugumui ir paveikti garantiją.

ATSARGINIŲ DALIŲ PRIEINAMUMAS
• **Praėjus septyneriems metams nuo paskutinio šio modelio vieneto pateikimo į rinką:** variklis, cirkuliacinis ir išleidimo siurblys, šildytuvai ir šildymo elementai, įskaitant šilumos siurblius (atskirai arba komplekte), vamzdžiai ir susijusi įranga, įskaitant visas žarnas, vožtuvus, filtrus ir vandens stabdžius, konstrukcinės ir vidinės dalys, susijusios su durų sąrankos elementais (atskirai arba komplekte), spausdintinės plokštės, elektroniniai ekranai, slėgio jungikliai, termostatai ir jutikliai, programinė įranga ir įrangos programinė įranga, įskaitant atstatymo programinę įrangą.
• **Praėjus dešimčiai metų nuo paskutinio modelio įrenginio pateikimo į rinką:** durelių vyriai ir sandarikliai, kiti sandarikliai, purkštukai, drenažo filtrai, vidinės lentynos ir plastikiniai periferiniai įrenginiai, pvz., krepšiai ir dangčiai.

KREPŠELIŲ ĮKROVIMAS PAGAL EN60436:

Prikrovę į indaplovę daugiau indų, sutaupysite energijos ir vandens.

1. Viršutinis krepšelis:

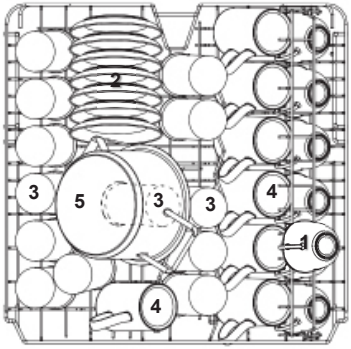

Numeris	Stalo indai
1	Kavos puodeliai
2	Lėkštelės
3	Stiklinės
4	Arbatos puodeliai
5	Mažas puodas

2. Apatinis krepšelis:

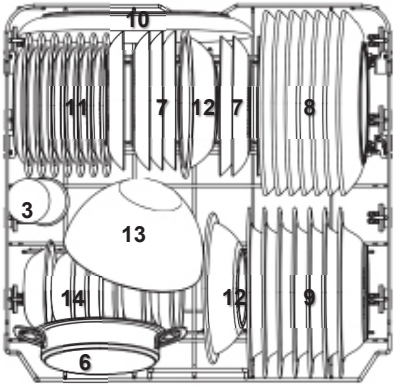

Numeris	Stalo indai
6	Orkaitės puodas
7	Desertinės lėkštės
8	Vakarienės lėkštės
9	Sriubos lėkštės
10	Ovalus padėklas
11	Melamino desertinės lėkštės
12	Melamino dubuo
13	Stiklinis dubuo
14	Desertiniai dubenėliai

3. Stovas stalo įrankiams:

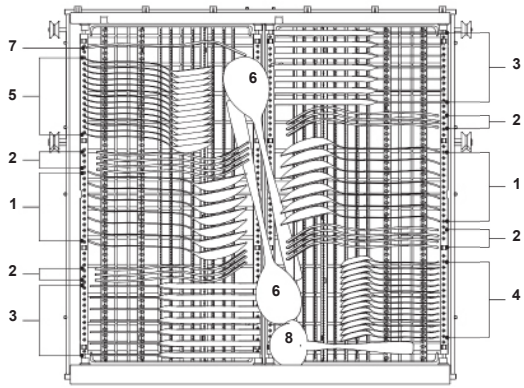

Informacija palyginamumo bandymams pagal EN60436:
Talpa –14 komplektų.
Viršutinio krepšelio padėtis – apatinė padėtis.
Programa – ECO.
Skalavimo priemonės nustatymas – maks.
Minkštiklio nustatymas – H3.

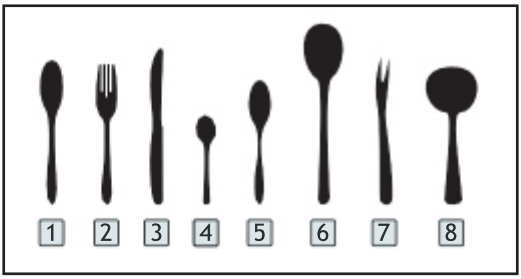

Skaičius	Stalo įrankiai
1	Sriubos šaukštai
2	Šakutės
3	Peiliai
4	Arbatos šaukšteliai
5	Desertiniai šaukštai
6	Patiekimo šaukštai
7	Patiekimo šakutės
8	Padažo samtelis

STALO ĮRANKIŲ STOVO NAUDOJIMO PATARIMAI

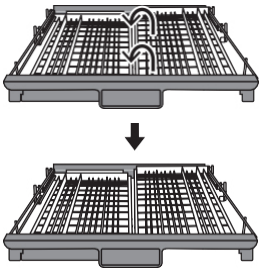

Pakelkite dešinįjį krepšelį, abu kairysis ir dešinysis krepšeliai yra plokšti.

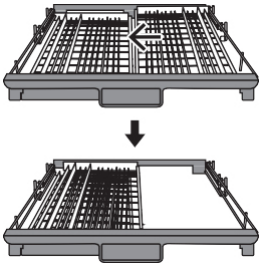

Perkelkite dešinį krepšelį iš dešinės į kairę, du krepšeliai yra vienas ant kito.

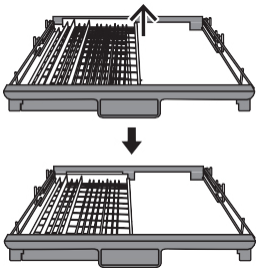

Pašalinkite dešinįjį krepšelį iš padėklo, palikite tik kairįjį krepšelį.

PASTABA:
• Jei negalite išspręsti problemų patys, kreipkitės pagalbos į profesionalų techniką.
• Gamintojas, laikydamasis nuolatinio gaminio tobulinimo ir atnaujinimo politikos, gali atlikti pakeitimus iš anksto nepranešęs.
• Naują naudojimo instrukciją galite gauti iš atsakingo pardavėjo.

TRUMPA NAUDOJIMO INSTRUKCIJA

Perskaitykite instrukciją, kad suprastumėte indaplovės veikimo funkcijas ir specifikacijas.

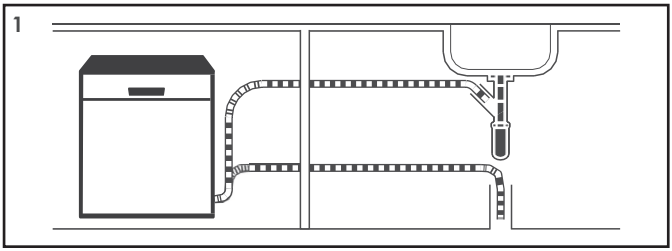

Sumontuokite indaplovę.
(Patikrinkite 5 skyrių „ĮRENGIMO INSTRUKCIJA“ I: dalyje: bendroji versija).



Didesnių maisto likučių pašalinimas.

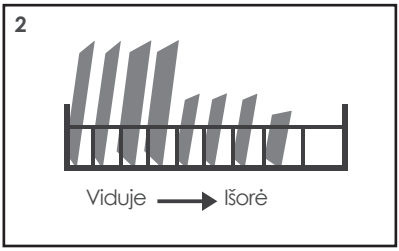

Krepšelių pakrovimas.

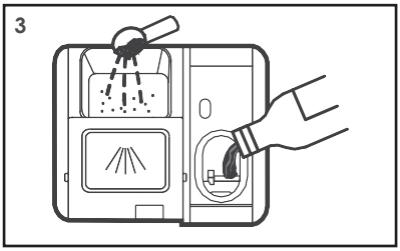

Dozatoriaus pildymas.

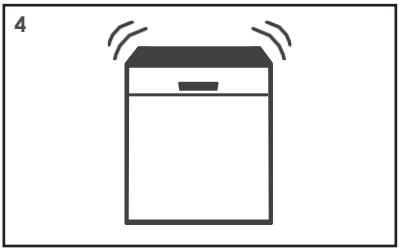

Programos pasirinkimas ir indaplovės paleidimas.

INDAPLOVĖS NAUDOJIMAS

Valdymo skydelis

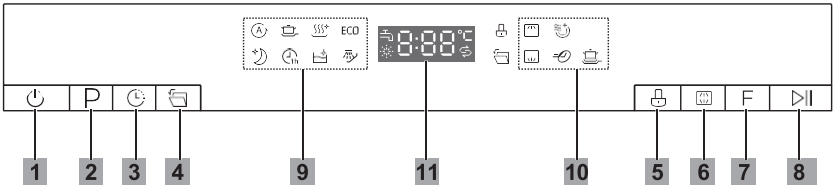

Valdymas (mygtukas)

1 Maitinimas	Paspauskite šį mygtuką, kad įjungtumėte indaplovę.
2 Programa	Paspauskite šį mygtuką, kad pasirinktumėte atitinkamą plovimo programą, užsidegs atitinkamas indikatorius.
3 Atidėjimas	Paspauskite šį mygtuką, kad nustatytumėte atidėtą plovimo paleidimą. Galite atidėti plovimo pradžią iki 24 valandų. Vieną kartą paspaudus šį mygtuką plovimo pradžia atidedama viena valanda.
4 Automatinis atidarymas	Pasirinkus šią funkciją, indaplovės durelės automatiškai atsidaro pasibaigus programai, todėl pagerėja džiovinimo rezultatai. Ši funkcija pasirinkta pagal numatytuosius nustatymus.
5 Vaikų užraktas	Ši parinktis leidžia užrakinti valdymo skydelio mygtukus, kad vaikai negalėtų atsitiktinai paleisti indaplovės paspaudę valdymo skydelio mygtukus. Aktyvus lieka tik maitinimo mygtukas.
6 Alt	Paspauskite mygtuką, kad pasirinktumėte viršutinį arba apatinį įkrautą krepšelį, ir užsidegs atitinkamas indikatorius.
7 Funkcija	Paspauskite mygtuką funkcijai pasirinkti, užsidegs atitinkamas indikatorius.
8 Paleidimas / pauzė	Paspauskite mygtuką, kad paleistumėte pasirinktą plovimo programą arba pristabdytumėte dabartinę programą.

Ekranas

9 Programa	**Automatinė** Automatinis plovimo jutiklis, lengvai, įprastai arba stipriai suteptų indų plovimas, su sudžiūvusiu maistu arba be jo.
	Intensyvi Stipriausiai užterštiems indams ir įprastai užterštiems puodams, keptuvėms, indams ir pan. Su sudžiūvusiais maisto likučiais.
	Higienos Naudokite indams ir stikliniams indams dezinfekuoti. Palaiko 72 °C vandens temperatūrą.
	ECO Tai standartinė programa, tinkama įprastai nešvariems indams, pavyzdžiui, puodams, lėkštėms, stiklinėms ir lengvai užterštoms keptuvėms.
	Tyli Mažesnis triukšmas ir įprastai sunaudojama mažiau energijos, naudojama plovimui vakare.

9 Programa	**1 val.** Skirta įprastai užterštiems indams, kuriuos reikia greitai išplauti.
	Savaiminis valymas Ši programa užtikrina veiksmingą pačios indaplovės valymą.
	Mirkymas Indų, kuriuos planuojate plauti vėliau tą pačią dieną, mirkymui.
10 Funkcija	**Viršutinis** Pasirinkus šią funkciją, įjungiama tik viršutinė purškimo svirtis. Apatinis purkštukas neveiks.
	Apatinis Pasirinkus šią funkciją, įjungiama tik apatinė purškimo svirtis. Viršutinis purkštukas neveiks.
	Papildomas džiovinimas Geresniam džiovinimo rezultatui pasiekti (galima naudoti tik su programomis „Intensyvi“, „Higiena“, „ECO“, „Tyli“, „1 val.“).
	Greitasis režimas Sutrumpina programos laiką (galima naudoti tik su programomis „Intensyvi“, „Higiena“, „ECO“, „Tyli“, „1 val.“).
	Galingas plovimas Labai nešvariems, sunkiai valomiems indams plauti (galima naudoti tik su programomis „Intensyvi“, „Higiena“, „ECO“, „Tyli“, „1 val.“).
11 Ekranas	**Vandens čiaupas** Jei šviečia “” indikatorius, tai reiškia, kad vandens maišytuvas uždarytas.
	Skalavimo priemonė Jei šviečia “” indikatorius, tai reiškia, kad indaplovėje trūksta skalavimo priemonės ir ją reikia papildyti.
	Druska Jei šviečia “” indikatorius, tai reiškia, kad indaplovėje trūksta druskos ir ją reikia papildyti.
	Rodo likusį programos laiką, atidėjimo laiką, klaidos kodą ir kt.

VANDENS MINKŠTIKLIS

Vandens minkštiklį reikia nustatyti rankiniu būdu, naudojant vandens kietumo ratuką.
Vandens minkštinimo įrenginys skirtas pašalinti iš vandens mineralus ir druskas, kurie galėtų turėti žalingą ar neigiamą poveikį prietaiso veikimui.
Kuo daugiau mineralinių medžiagų, tuo kietesnis vanduo.
Vandens minkštiklį reikia sureguliuoti pagal jūsų vietovėje esančio vandens kietumą.

Druskos suvartojimo reguliavimas

Indaplovė suprojektuota taip, kad būtų galima reguliuoti sunaudojamos druskos kiekį, atsižvelgiant į naudojamo vandens kietumą. Taip siekiama optimizuoti ir pritaikyti suvartojamos druskos kiekį.
Norėdami sureguliuoti druskos sunaudojimą, atlikite toliau nurodytus veiksmus.
1. Uždarykite dureles ir įjunkite prietaisą.
2. Paspauskite programos mygtuką ilgiau nei 5 sekundes, kad per 60 sekundžių nuo maitinimo mygtuko paspaudimo įsijungtų vandens minkštiklio nustatymo modelis.
3. Paspauskite programos mygtuką dar kartą, kad pasirinktumėte tinkamą nustatymą pagal vietinę aplinką, nustatymai keisis tokia seka:
H3->H4->H5->H6->H1->H2->H3.

4. Per 5 sekundes nevykdykite jokio veiksmo arba paspauskite maitinimo mygtuką, kad užbaigtumėte nustatymus ir išeitumėte iš nustatymo režimo.

VANDENS KIETUMAS				Vandens minkštiklio lygis	Regeneracija vyksta kas × programos seką	Druskos sąnaudos (gramai / ciklą)
Vokiečių °dH	Prancūzų °fH	Britų °Clarke	Mmol/l			
0–5	0–9	0–6	0–0,94	H1	Nebūna	0
6–11	10–20	7–14	1,0–2,0	H2	10	9
12–17	21–30	15–21	2,1–3,0	H3	5	12
18–22	31–40	22–28	3,1–4,0	H4	3	20
23–34	41–60	29–42	4,1–6,0	H5	2	30
35–55	61–98	43–69	6,1–9,8	H6	1	60

1° dH = 1,25, °Clarke = 1,78, °fH = 0,178 mmol/l.
Gamyklinis nustatymas – H3.

1) Kiekvienam ciklui su regeneracijos funkcija sunaudojama papildomai 2,0 litrai vandens, energijos sąnaudos padidėja 0,02 kWh, o programa pailgėja 4 minutėmis.

Patikrinkite I DALIES: bendroji versija 3 skyrių „Druskos pridėjimas į minkštiklį", jei jūsų indaplovėje trūksta druskos.

DĖMESIO:
Jei jūsų modelyje nėra vandens minkštiklio skyriaus, šią informacija galite praleisti.
Vandens minkštiklis
• Vandens kietumas įvairiose vietose skiriasi. Jei indaplovėje naudojamas kietas vanduo, ant indų ir įrankių susidaro nuosėdų.
• Prietaise yra įrengtas specialus minkštiklio skyrius, kuriame naudojamas druskos konteineris, specialiai sukurtas siekiant pašalinti kalkes ir mineralines medžiagas iš vandens.

INDŲ PARUOŠIMAS IR PAKROVIMAS

• Įsigykite indų, kurie yra pažymėti kaip tinkami indaplovėms.
• Specifiniams daiktams pasirinkite programą su žemiausia įmanoma temperatūra.
• Siekdami išvengti pažeidimų, neišimkite stiklinių ir stalo įrankių iš indaplovės iš karto po programos pabaigos.

Toliau pateikti virtuvės reikmenys / indai plovimui:

Netinkami:
• Stalo įrankiai su medinėmis, porceliano ar perlamutro rankenėlėmis.
• Plastikiniai daiktai, kurie nėra atsparūs karščiui.
• Senesni stalo įrankiai su klijuotomis dalimis, kurios nėra atsparios temperatūrai.
• Klijuoti stalo įrankiai ar indai.
• Alavo arba vario dirbiniai.
• Krištolo stiklas.
• Plieniniai daiktai, kurie rūdija.
• Medinės lėkštės.
• Daiktai, pagaminti iš sintetinio pluošto.

Riboto tinkamumo

• Kai kurių rūšių stiklai po daugelio plovimų gali tapti matiniai.
• Sidabrinės ir aliuminio dalys yra linkusios išblukti plaunant.
• Glazūruoti raštai gali išblukti, jei dažnai plaunami indaplovėje.

Rekomendacijos, kaip įkrauti indaplovę

Pašalinkite visus didelius maisto likučius. Suminkštinkite keptuvėse esančius pridegusio maisto likučius. Indų nebūtina skalauti po tekančiu vandeniu.
Norėdami, kad indaplovė tinkamai veiktų, laikykitės šių pakrovimo rekomendacijų **(krepšelių ir stalo įrankių krepšelių funkcijos ir išvaizda gali skirtis nuo jūsų modelio).**
Daiktus į indaplovę dėkite taip:

- Indai, tokie kaip puodeliai, stiklinės, puodai / keptuvės ir pan. turi būti užversti.
- Lenktus daiktus arba daiktus su įdubimais reikia dėti įstrižai, kad vanduo galėtų nubėgti.
- Visi indai sudėti saugiai ir negali apvirsti.
- Visi indai sudėti taip, kad plaunant purškimo svirtys galėtų laisvai suktis.
- Įdėkite tuščiavidurius daiktus, pavyzdžiui, puodelius, stiklines, keptuves ir pan. angomis į apačią, kad vanduo negalėtų susikaupti inde ar giliame dugne.
- Indai ir stalo įrankiai negali uždengti vieni kitų.
- Siekiant išvengti pažeidimų, stiklinės neturėtų liestis viena su kita.
- Viršutinis krepšelis skirtas lengvesniems indams, pavyzdžiui, stiklinėms, kavos ir arbatos puodeliams, laikyti.
- Ilgi peiliai su ašmenimis, laikomi vertikalioje padėtyje, kelia potencialų pavojų!
- Ilgi ir (arba) aštrūs stalo įrankiai, pavyzdžiui, pjaustymo peiliai, viršutiniame krepšelyje turi būti laikomi horizontaliai.
- Neperkraukite indaplovės.

DĖMESIO:
Indaplovėje negalima plauti labai mažų daiktų, nes jie gali lengvai iškristi iš krepšio.

Indų išėmimas

Siekiant, kad vanduo iš viršutinio krepšelio nekristų ant apatiniame krepšelyje esančių indų, rekomenduojame pirmiausia ištuštinti apatinį krepšelį, po to viršutinį.

⚠ ĮSPĖJIMAS



Daiktai bus karšti! Norėdami išvengti pažeidimų, neišimkite stiklo ir stalo įrankių iš indaplovės maždaug 15 minučių po programos pabaigos.

Viršutinio krepšelio įkrovimas

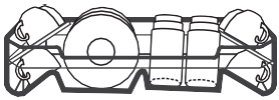

Viršutinis krepšelis skirtas lengvesniems indams, pavyzdžiui, stiklinėms, kavos ir arbatos puodeliams bei lėkštutėms, taip pat lėkštėms, mažiems dubenėliams ir negilioms keptuvėms (jei jos nėra labai nešvarios). Statykite indus ir virtuvės reikmenis taip, kad jų nepajudintų vandens purslai.

Apatinio krepšelio įkrovimas

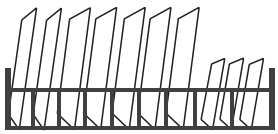

Siūlome didelius daiktus ir sunkiausiai valomus daiktus dėti į apatinį krepšelį, pavyzdžiui, puodus, keptuves, dangčius, serviravimo indus ir dubenis, kaip parodyta toliau pateiktame paveikslėlyje. Patartina serviravimo indus ir dangčius dėti į lentynų šonus, kad jie neužstotų viršutinės purškimo svirties sukimosi.
Didžiausias rekomenduojamas lėkščių skersmuo priešais ploviklio dozatorių yra 19 cm, kad netrukdytų jo atidarymui.

Stalo įrankių krepšelio įkrovimas

Stalo įrankius reikia sudėti ant stalo įrankių lentynos atskirai vienus nuo kitų atitinkamose vietose ir įsitikinti, kad įrankiai nesusideda į vieną vietą, nes tai gali pabloginti plovimo efektyvumą.

⚠ ĮSPĖJIMAS



Neleiskite, kad koks nors daiktas išsikištų per dugną.
Aštrius įrankius visada kraukite aštriuoju galu žemyn!
Siekdami, jog plovimo efektas būtų geriausias, krepšius kraukite pagal standartines krovimo parinktis, pateiktas paskutiniame I DALIES: „Bendroji versija“ skyriuje.

SKALAVIMO PRIEMONĖS IR PLOVIKLIO FUNKCIJA

Skalavimo priemonė išleidžiama paskutinio skalavimo metu, kad ant indų nesusidarytų vandens lašelių, kurie gali palikti dėmių ir dryžių. Ji taip pat pagerina džiūvimą, nes leidžia vandeniui nubėgti nuo indų. Jūsų indaplovė yra pritaikyta naudoti skystas skalavimo priemones.

⚠ ĮSPĖJIMAS

Indaplovėje naudokite tik firmines skalavimo priemones. Į skalavimo priemonės dozatorių niekada nepilkite jokių kitų medžiagų (pvz., indaplovių valymo priemonės, skysto ploviklio). Tai sugadintų prietaisą.

Kada papildyti skalavimo priemonės

Reguliarumas, kada reikės papildyti dozatorių, priklauso nuo to, kaip dažnai plaunami indai, ir nuo naudojamo skalavimo priemonės nustatymo.

- Kai reikia daugiau skalavimo priemonės, užsidega indikatorius „Low Rinse Aid“ (''✳'').
- Neperpildykite skalavimo priemonės dozatoriaus.

Plovimo priemonės funkcija

Cheminės sudedamosios dalys, sudarančios ploviklį, reikalingos tam, kad iš indaplovės būtų pašalinti, susmulkinti ir ištirpinti visi nešvarumai. Šiam tikslui tinka dauguma komercinės kokybės ploviklių.

⚠ ĮSPĖJIMAS

Tinkamas ploviklio naudojimas

- Naudokite tik ploviklį, specialiai pagamintą naudojimui indaplovėse. Laikykite ploviklį vėsioje ir sausoje vietoje.
- Nedėkite miltelių pavidalo ploviklio į dozatorių, kol nesate pasiruošę plauti indų.



- **Indaplovių ploviklis yra ėsdinantis! Laikykite indaplovių ploviklį vaikams nepasiekiamoje vietoje.**

SKALAVIMO PRIEMONĖS REZERVUARO PILDYMAS

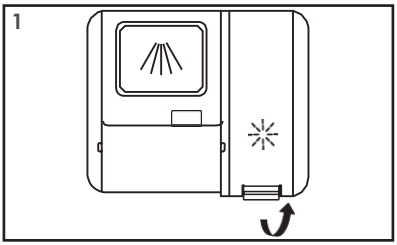

Nuimkite skalavimo priemonės rezervuaro dangtelį pakeldami rankenėlę aukštyn.

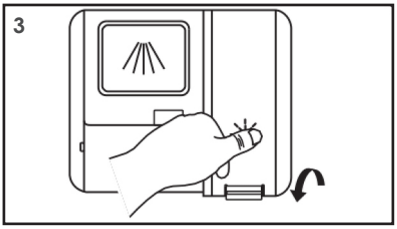

Po to uždarykite dangtelį.

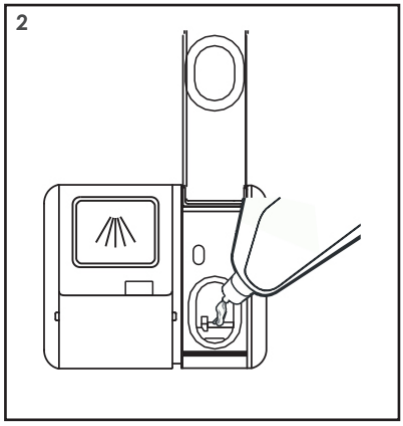

Supilkite skalavimo priemonę į dozatorių, stengdamiesi jo neperpildyti.

Skalavimo priemonės rezervuaro reguliavimas

Siekiant, kad būtų gautas geresnis džiovinimo našumas naudojant ribotą skalavimo priemonės kiekį, indaplovė sukurta taip, kad būtų galima reguliuoti jos suvartojimą pagal naudotoją. Atlikite toliau nurodytus veiksmus.

1. Uždarykite dureles ir įjunkite prietaisą.
2. Per 60 sekundžių nuo maitinimo mygtuko paspaudimo paspauskite programos mygtuką ilgiau nei 5 sekundes, tada paspauskite atidėjimo mygtuką, kad įeitumėte į nustatytą modelį, skalavimo priemonės indikacija mirksi 1 Hz dažniu.
3. Paspauskite programos mygtuką, kad pasirinktumėte tinkamą nustatymą pagal savo naudojimo įpročius, nustatymai keisis tokia seka: D3->D4->D5->D1->D2->D3.

Kuo didesnis skaičius, tuo daugiau skalavimo priemonės indaplovė naudoja.

4. Neatliekant jokio veiksmo 5 sekundes arba paspaudus maitinimo mygtuką, kad išeitumėte iš nustatymų modelio, nustatymas sėkmingai pritaikomas.

PLOVIKLIO DOZATORIAUS PILDYMAS

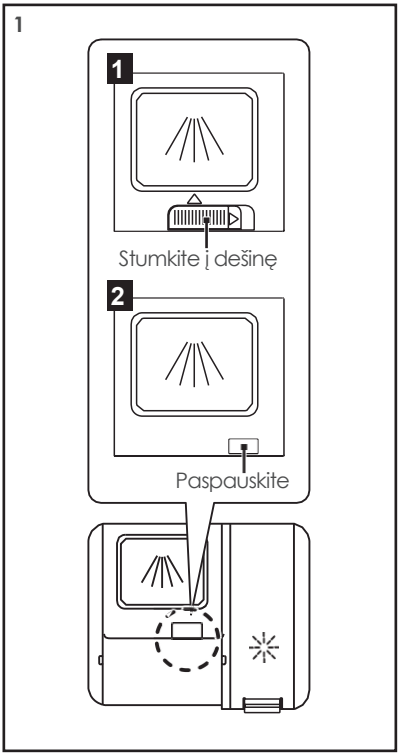

Pasirinkite atidarymo būdą pagal faktinę situaciją.

1. Atidarykite dangtelį stumdami atlaisvinimo fiksatorių.
2. Atidarykite dangtelį paspausdami atlaisvinimo fiksatorių.

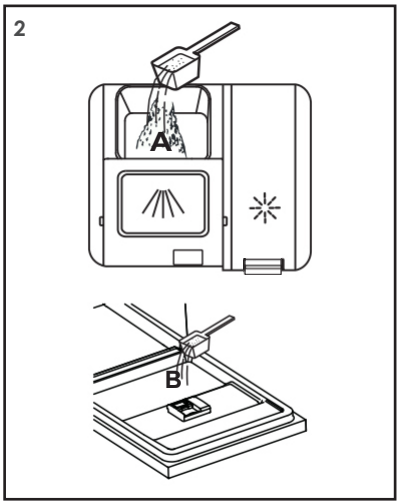

Į didesnę ertmę įpilkite ploviklio (A) pagrindiniam plovimo ciklui.

Norėdami pasiekti geresnių plovimo rezultatų, ypač jei turite labai nešvarių indų, įpilkite nedidelį kiekį ploviklio ant durelių. Papildoma plovimo priemonė suaktyvės per pirminio plovimo fazę.

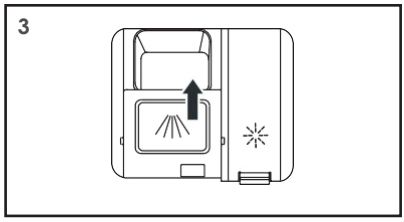

Uždarykite atvartą stumdami jį į priekį ir paspausdami žemyn.

DĖMESIO:
- Priklausomai nuo vandens užterštumo, nustatymas gali skirtis.
- Laikykitės gamintojo rekomendacijų, pateiktų ant plovimo priemonės pakuotės.

INDAPLOVĖS PROGRAMOS

Plovimo ciklų lentelė

Toliau pateiktoje lentelėje nurodyta, kurios programos geriausiai atitinka maisto likučių lygį ir kiek reikia plovimo priemonės. Joje taip pat pateikiama įvairi informacija apie programas. Vartojimo vertės ir programos trukmė yra tik orientacinės, išskyrus ECO programą.
(●) Reiškia: į skalavimo skysčio dozatorių reikia įpilti skalavimo skysčio.

Programa	Ciklo aprašymas	Ploviklis prieš / per pagrindinį ciklą	Veikimo laikas (min.)	Energija (kWh)	Vanduo (L)	Skalavimo priemonė
Automatinė	Išankstinis plovimas (45 °C) Plovimas (55–65 °C) Skalavimas Skalavimas (50–55 °C) Džiovinimas	4/18 g 1 arba 2 tabletės	85–150	1,050–1,551	10,6–15,9	●
Intensyvi	Išankstinis plovimas (50 °C) Plovimas (65 °C) Skalavimas Skalavimas (60 °C) Džiovinimas	4/18 g 1 arba 2 tabletės	205	1,651	16,5	●
Higienos	Išankstinis plovimas (50 °C) Plovimas (70 °C) Skalavimas Skalavimas (70 °C) Džiovinimas	4/18 g 1 arba 2 tabletės	200	1,772	16,5	●
ECO **(*EN60436)**	Plovimas (50 °C) Skalavimas Skalavimas (50 °C) Džiovinimas	4/18 g 1 arba 2 tabletės	198	0,849	10,0	●
Tyli	Išankstinis plovimas (50 °C) Plovimas (60 °C) Skalavimas Skalavimas (50 °C) Džiovinimas	4/18 g 1 arba 2 tabletės	270	1,362	16,8	●
1h **1 val.**	Plovimas (55 °C) Skalavimas Skalavimas (50 °C) Džiovinimas	22 g 1 tabletė	60	0,853	11,5	●

Savaiminis skalavimas (priežiūra)	Išankstinis plovimas (45 °C) Plovimas (70 °C) Skalavimas Skalavimas (70 °C) Džiovinimas	4/18 g 1 arba 2 tabletės	145	1,241	15,1	●
Mirkymas	Mirkymas	/	15	0,021	4,0	○

PASTABA:

ECO **(*EN60436)** ECO programa tinka įprastai užterštiems indams valyti, tokiam naudojimui ji yra efektyviausia programa pagal bendrą energijos ir vandens suvartojimą ir naudojama vertinant atitiktį ES ekologinio projektavimo teisės aktams.

ENERGIJOS TAUPYMAS

1. Dėl išankstinio indų plovimo padidėja vandens ir energijos sąnaudos, todėl nerekomenduojama jų plauti iš anksto.
2. Plaunant indus buitinėje indaplovėje paprastai sunaudojama mažiau energijos ir vandens nei plaunant rankomis, jei buitinė indaplovė naudojama pagal instrukciją.

PLOVIMO CIKLO PRADŽIA

1. Ištraukite apatinį ir viršutinį krepšį, įdėkite indus ir įstumkite juos atgal. Rekomenduojama pirmiausia įkrauti apatinį krepšį, paskui viršutinį.
2. Įpilkite ploviklio.
3. Įkiškite kištuką į lizdą. Apie maitinimo šaltinį skaitykite paskutiniame puslapyje „Gaminio aprašas“. Įsitikinkite, kad vandens tiekimas įjungtas visu slėgiu.
4. Uždarykite dureles, paspauskite maitinimo mygtuką, kad įjungtumėte aparatą.
5. Pasirinkite programą, įsijungs indikacinė lemputė. Tada paspauskite mygtuką „paleidimas / pauzė“, indaplovė pradės savo ciklą.

PROGRAMOS KEITIMAS CIKLO VIDURYJE

Plovimo ciklą galima pakeisti tik tada, jei ji veikia neilgai, priešingu atveju ploviklis jau gali būti išsiskyręs ir indaplovė jau gali būti išleidusi plovimo vandenį. Tokiu atveju indaplovę reikia iš naujo nustatyti ir iš naujo pripildyti ploviklio dozatorių. Norėdami iš naujo įjungti indaplovę, vadovaukitės toliau pateiktais nurodymais:

1. Paspauskite mygtuką „Start / Pause“, kad pristabdytumėte plovimą.
2. Paspauskite mygtuką „Program“ ir laikykite nuspaudę ilgiau nei 3 sekundes – programa bus atšaukta.
3. Paspauskite mygtuką „Program“, kad pasirinktumėte norimą programą.
4. Paspauskite mygtuką „Start / Pause“ – indaplovė pradės veikti.

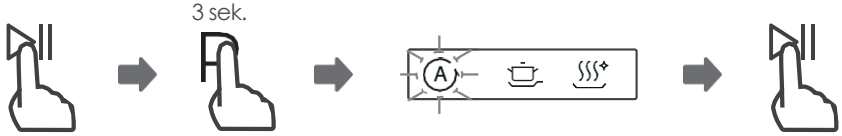

PAMIRŠOTE ĮDĖTI INDĄ?

Pamirštą indą galima įdėti bet kuriuo metu iki ploviklio dozatoriaus atidarymo. Tokiu atveju vadovaukitės toliau pateiktomis instrukcijomis:

1. Atidarykite dureles, kad sustabdytumėte plovimą.
2. Kai purkštukai nustoja veikti, galite atidaryti dureles.
3. Įdėkite pamirštus indus.
4. Uždarykite dureles.
5. Indaplovė vėl pradės veikti po 10 sekundžių.



⚠ ĮSPĖJIMAS



• Atidaryti dureles ciklo viduryje yra pavojinga, nes karšti garai gali jus nudeginti.

AUTOMATINIS ATIDARYMAS



Po plovimo durelės atsidarys automatiškai, kad būtų pasiektas geresnis džiovinimo efektas.

DĖMESIO:
Indaplovės durelės neturi būti užblokuotos, kai nustatyta automatiško atidarymo funkcija.
Tai gali sutrikdyti durelių užrakto funkciją.

KLAIDŲ KODAI

Jei įvyko gedimas, indaplovė parodys klaidos kodą. Toliau pateiktoje lentelėje nurodyti galimi klaidų kodai ir jų priežastys.

Kodai	Reikšmės	Galimos priežastys
E1	Ilgesnis įleidimo laikas.	Maišytuvai neatidaromi arba vandens įsiurbimas yra apribotas, arba vandens slėgis yra per mažas.
E3	Nepasiekiama reikiama temperatūra.	Šildymo elemento gedimas.
E4	Perpildymas.	Kažkuris indaplovės elementas nesandarus.
Ed	Ryšio sutrikimas tarp pagrindinės spausdintinės plokštės ir ekrano spausdintinės plokštės.	Atvira grandinė arba nutrūkęs ryšio laidas.

⚠ ĮSPĖJIMAS

• Jei įvyko perpildymas, prieš iškviesdami tarnybą, išjunkite pagrindinį vandens tiekimą.
• Jei dėl perpildymo ar nedidelio nuotėkio į indaplovės pagrindą pateko vandens, prieš vėl įjungiant indaplovę jį reikia pašalinti.
• Jei atsiranda klaidos kodas, kurio nepavyksta išspręsti, kreipkitės į specialistus.

TECHNINĖ INFORMACIJA

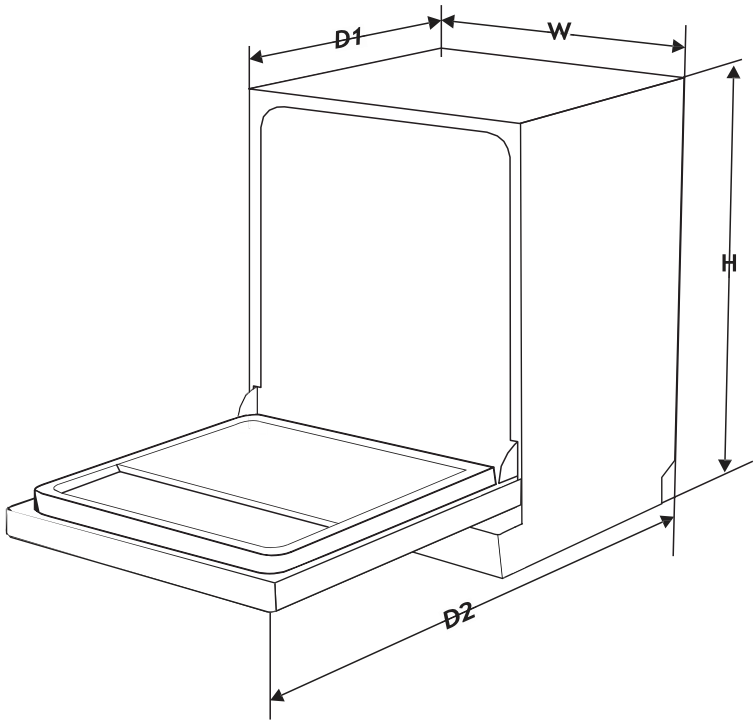

Aukštis (H)	845 mm
Plotis (W)	598 mm
Gylis (D1)	600 mm (uždarytomis durelėmis)
Gylis (D2)	1175 mm (kai durelės atidarytos 90° kampu)

PRODUKTO INFORMACINIS LAPAS (EN60436)

<table>
<tr><td colspan="2">Modelio identifikatorius</td><td colspan="3">WQP12-7635Y</td></tr>
<tr><td colspan="5">Bendrieji gaminio parametrai:</td></tr>
<tr><td>Parametras</td><td>Vertė</td><td>Parametras</td><td colspan="2">Vertė</td></tr>
<tr><td rowspan="3">Vardinis pajėgumas (a) (ps).</td><td rowspan="3">14</td><td rowspan="3">Matmenys (cm).</td><td>Aukštis</td><td>82</td></tr>
<tr><td>Plotis</td><td>60</td></tr>
<tr><td>Gylis</td><td>55</td></tr>
<tr><td>EEI (a)</td><td>49,9</td><td>Energijos vartojimo efektyvumo klasė (a).</td><td colspan="2">D (c)</td></tr>
<tr><td>Valymo efektyvumo indeksas (a).</td><td>1,125</td><td>Džiovinimo efektyvumo indeksas (a).</td><td colspan="2">1,065</td></tr>
<tr><td>Energijos suvartojimas kWh [vienam ciklui], remiantis ECO programa, naudojant šalto vandens pripildymą. Faktinės energijos sąnaudos priklauso nuo to, kaip prietaisas naudojamas.</td><td>0,849</td><td>Vandens suvartojimas litrais [per ciklą], remiantis ECO programa, naudojant šaltą vandenį. Faktinis vandens suvartojimas priklauso nuo prietaiso naudojimo būdo ir vandens kietumo.</td><td colspan="2">10,0</td></tr>
<tr><td>Programos trukmė (a) (h:min).</td><td>3:18</td><td>Tipas.</td><td colspan="2">Laisvai pastatomas.</td></tr>
<tr><td>Ore sklindantis akustinis triukšmas (a) (dB(A) re 1 pW).</td><td>47</td><td>Ore sklindančio akustinio triukšmo klasė (a).</td><td colspan="2">C (c)</td></tr>
<tr><td>Išjungtasis režimas (W).</td><td>NETAIKOMA</td><td>Budėjimo režimas (W).</td><td colspan="2">0,49</td></tr>
<tr><td>Atidėtas paleidimas (W) (jei taikoma).</td><td>1,00</td><td>Tinklo budėjimo režimas (W) (jei taikoma).</td><td colspan="2">NETAIKOMA</td></tr>
<tr><td colspan="5">Mažiausia tiekėjo siūlomos garantijos trukmė (b): garantijos trukmė.</td></tr>
<tr><td colspan="5">Papildoma informacija:</td></tr>
<tr><td colspan="5">Nuoroda į tiekėjo interneto svetainę, kurioje pateikiama Komisijos reglamento (ES) 2019/2022 (1) (b) II priedo 6 punkte nurodyta informacija: wnuoroda į gaminio tinklalapį.</td></tr>
<tr><td colspan="5">(a) ekologinei programai.
(b) šių punktų pakeitimai nelaikomi svarbiais Reglamento (ES) 2017/1369 4 straipsnio 4 dalies tikslais.
(c) jei gaminių duomenų bazė automatiškai sukuria galutinį šio langelio turinį, tiekėjas šių duomenų neįveda.</td></tr>
<tr><td colspan="5">(1) 2019 m. spalio 1 d. Komisijos reglamentas (ES) 2019/2022, kuriuo pagal Europos Parlamento ir Tarybos direktyvą 2009/125/EB, kuria iš dalies keičiamas Komisijos reglamentas (EB) Nr. 1275/2008 ir panaikinamas Komisijos reglamentas (ES) Nr. 1016/2010, nustatomi buitinių indaplovių ekologinio projektavimo reikalavimai (žr. šio Oficialiojo leidinio p. 267).</td></tr>
</table>

GARANTIJOS SĄLYGOS

STANDART buitinei technikai suteikiama 36 mėn. garantija

Šie prietaisai skirti naudoti buityje asmeniniais, nekomerciniais tikslais.

1. Aptikus prietaiso gamybos broką ar prietaisui sugedus garantijos galiojimo metu, gamintojas garantuoja nemokamą prietaiso remontą, jei prietaisas iki tol buvo naudojamas laikantis vartotojo instrukcijos ir nėra aplinkybių, dėl kurių būtų pagrindas neatlikti garantinio remonto.
2. Garantija netaikoma:
• gedimams, atsiradusiems netinkamai prijungus prietaisus prie elektros tinklo arba dėl elektros tinklų sutrikimų;
• gedimams, atsiradusiems dėl cheminių medžiagų poveikio;
• prietaiso spalvos pakitimui (pageltimui, užteršimui ir pan.);
• gedimams, atsiradusiems jungiant gaminį į valstybinių standartų neatitinkančius elektros tiekimo, telekomunikacijų, kabelių tinklus, dėl kitų išorės veiksnių (pvz., drėgmės ar temperatūros poveikio), taip pat netinkamai elgiantis su prietaisu (pvz., valymo, skutimo žymės, įbrėžimai ar kitokie mechaniniai pažeidimai);
• radus bandymo patekti į prietaiso vidų pėdsakų, taip pat jei gaminys taisytas ne pardavėjo įgaliotame servise;
• radus gaminio konstrukcijos ar schemos pakeitimų (išskyrus aprašytus vartotojo instrukcijoje);
• radus mechaninių pažeidimų;
• radus gedimų, kurie atsirado į prietaiso vidų patekus pašaliniams daiktams, medžiagoms, skysčiams ar gyvūnams;
• radus gedimų, kurie atsirado dėl standartų neatitinkančių eksploatacinių medžiagų ar atsarginių dalių naudojimo;
• jeigu serijos numeris, esantis gaminio atmintyje, pakeistas, nutrintas arba jo nepavyksta nustatyti;
• jeigu gaminys, skirtas asmeniniam (buitiniam, šeimos) naudojimui, panaudotas verslo veiklai vykdyti, siekiant pelno, gamybiniais bei kitais tikslais, neatitinkančiais tikrosios prietaiso paskirties;
• visais kitais atvejais, kai daikto trūkumai atsirado dėl to, kad pirkėjas nesilaikė vartotojo instrukcijos, arba daikto trūkumai atsirado dėl trečiųjų asmenų kaltės ar nenugalimos jėgos aplinkybių;
• įprastai nusidėvinčioms prietaiso dalims, pvz., baterijoms, akumuliatoriams.
3. Garantija gali būti nutraukta, jeigu:
• prietaisą taisė asmuo ar įmonė, neįgaliota pardavėjo serviso;
• prietaisas buvo akivaizdžiai sąmoningai sugadintas.
4. Garantija negalioja, jei nepateikiamas kasos čekis ar kitas pirkimą įrodantis dokumentas.
5. Gamintojas neatsako už žalą, avarijas, nuostolius žmonėms, gyvūnams, turtui, įvykusius dėl vartotojo kaltės: nežinojimo ar prietaiso vartotojo instrukcijos nesilaikymo, dėl neteisingo prietaiso prijungimo.

standart
make your life easier

UAB „Kesko Senukai Lithuania“, Islandijos pl. 32B, 51500 Kaunas
Tel. +370 700 11 119, www.senukai.lt, info@keskosenukai.lt
Country of origin / Pārtikuriik / Izcelsmes valsts / Kilmės šalis
China / Hiina / Ķīna / Kinija