K-1871MT

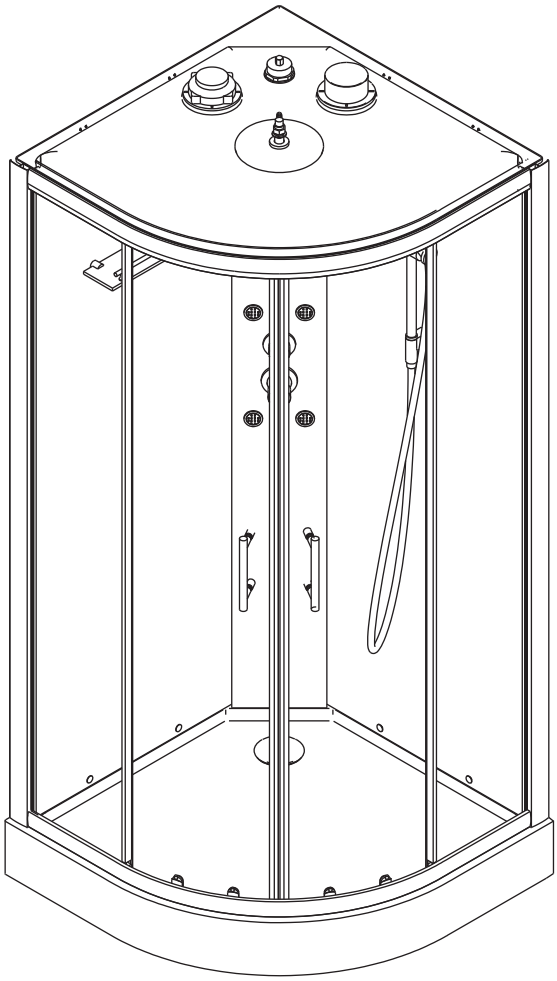

900X900X2180mm

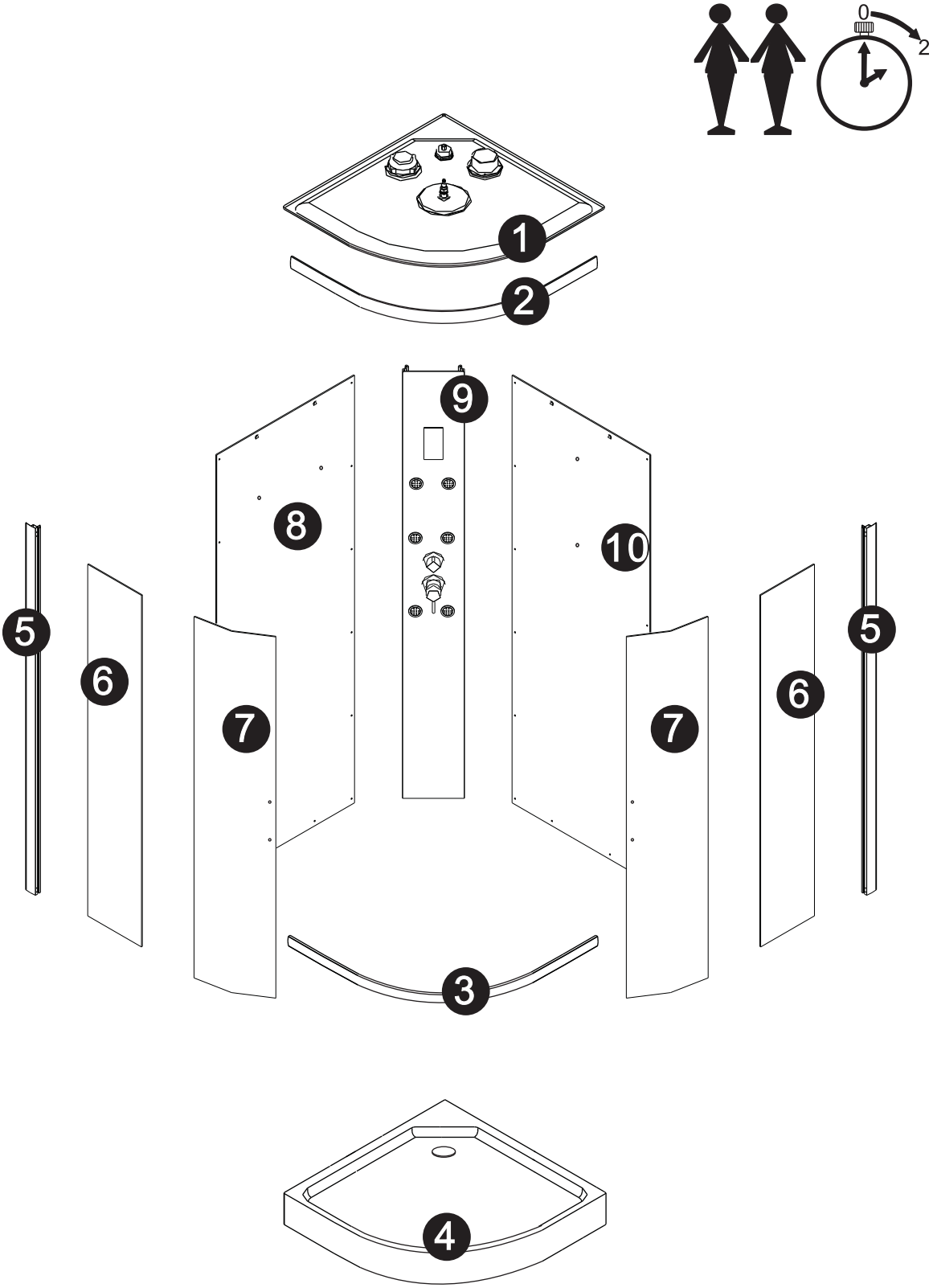
0
2
1
2
9
8
10
5
6
7
7
6
5
3
4

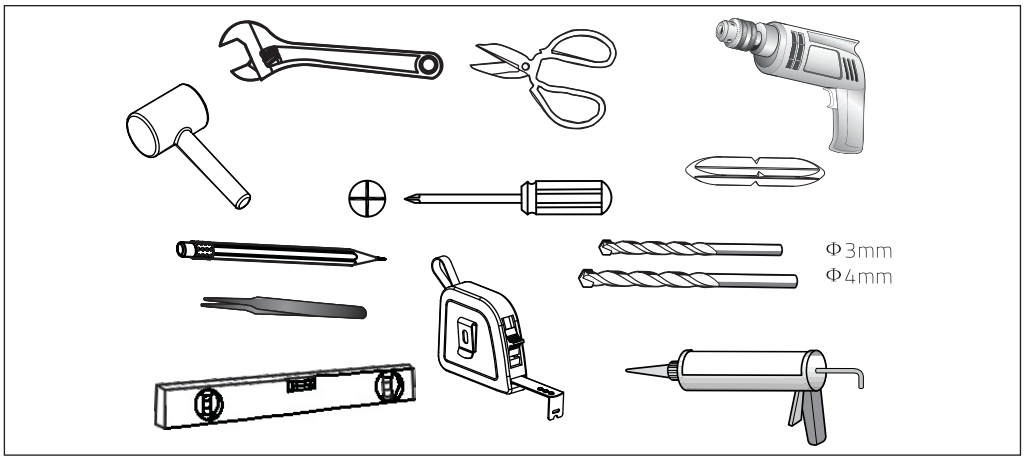

A1	 ST4X12mm	X4
A2	 ST4X10mm	X8
A3	 ST4X20mm	X16
A4	 M4X25mm	X8
A5	 ST4X14mm	X10
A6	 M4X20mm	X10
A7	 M5X20mm	X8
B1		X4
B2	 B2a B2b	X8
C1	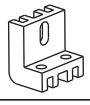	X8
E1	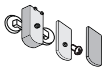	X4

E2		X4
F1	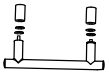	X2
G1		X1
G2	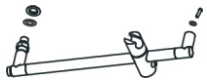	X1
G3		X1
H1	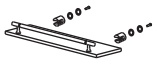	X1
J1	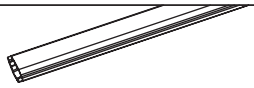	X2
J2		X2
J3		X2
J4	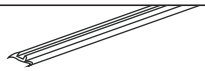	X2

1



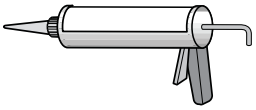

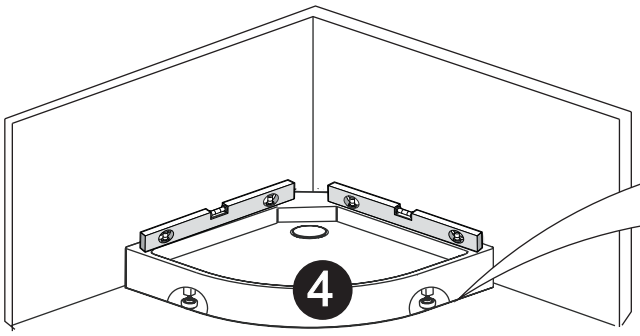

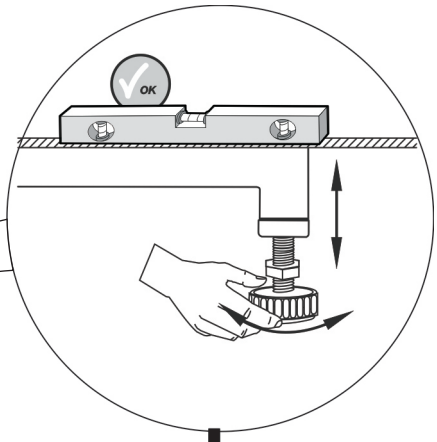

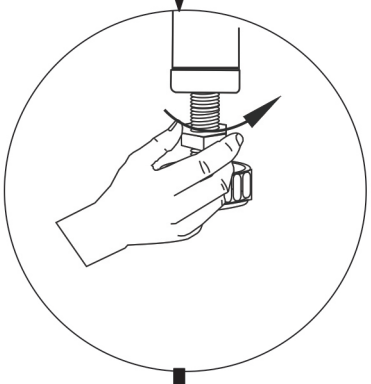

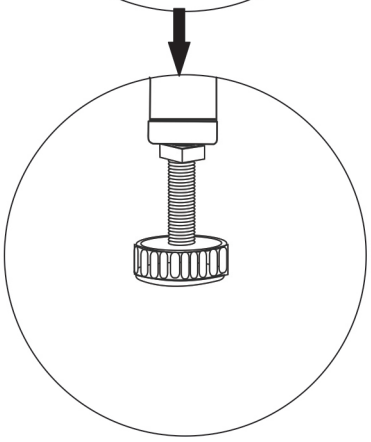

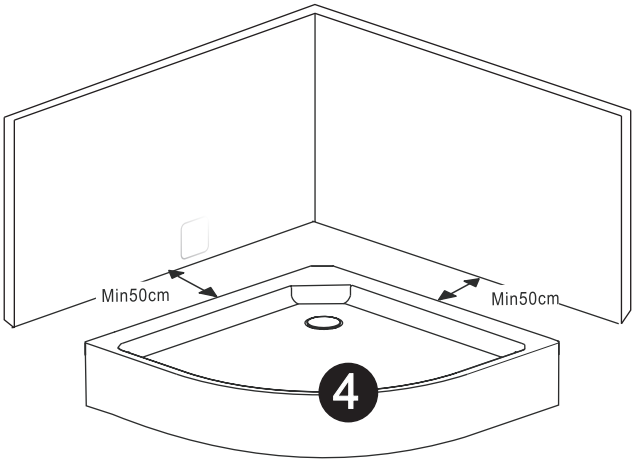

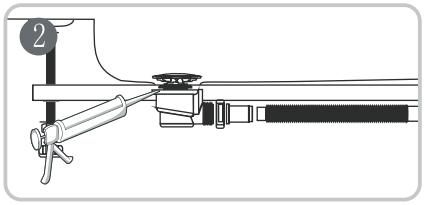

2

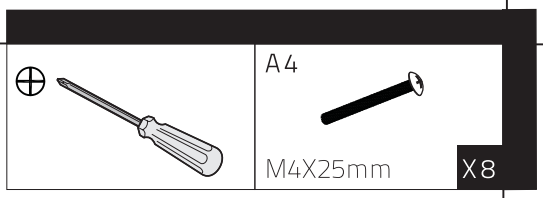

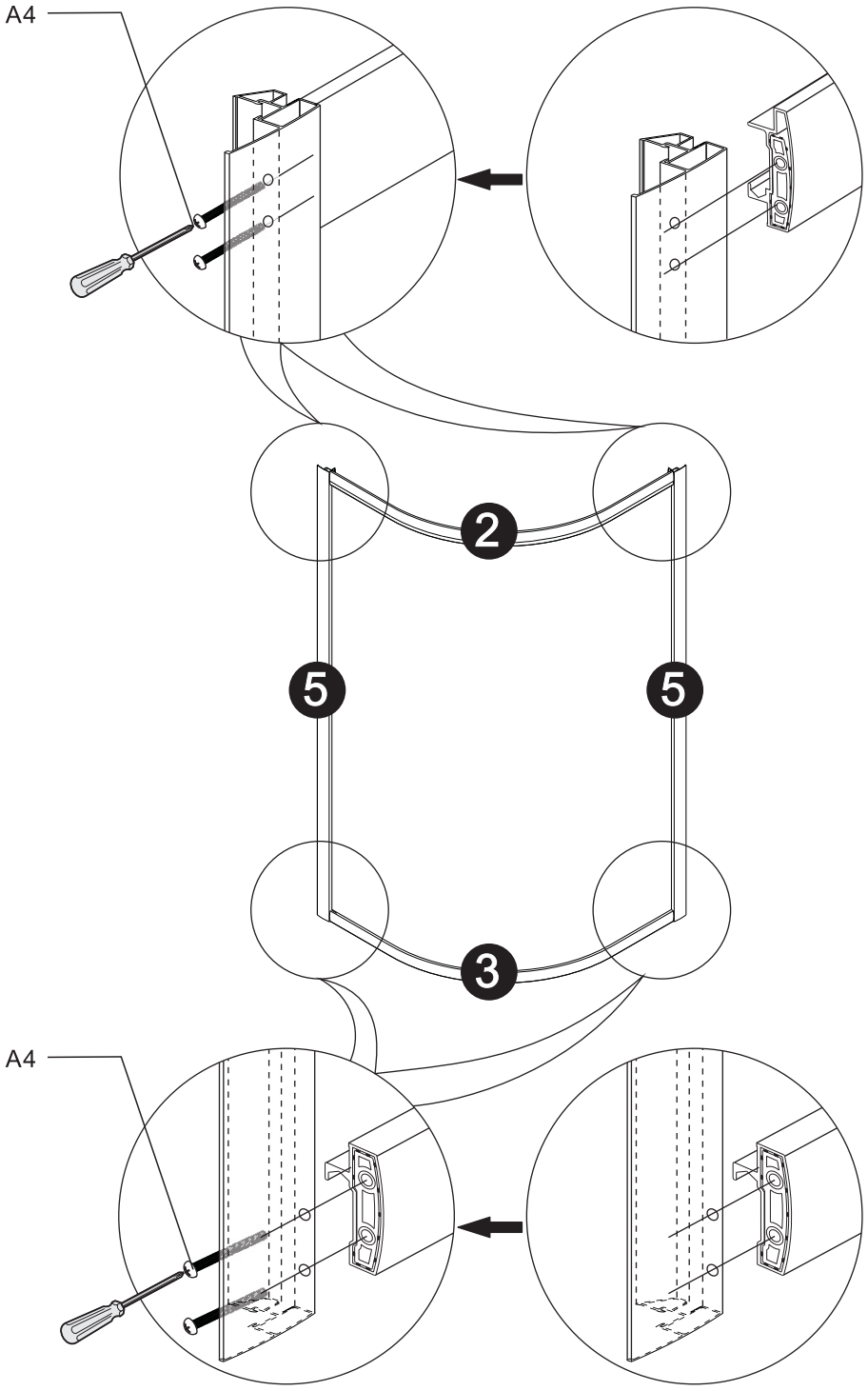

3

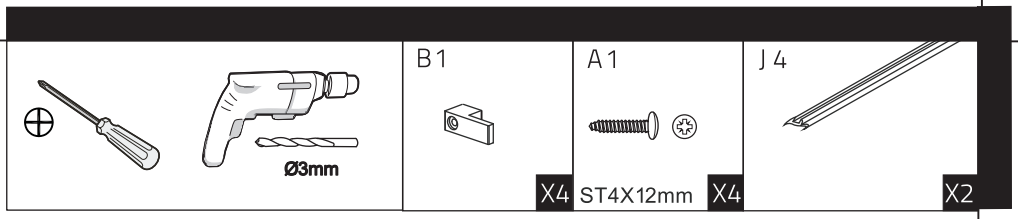

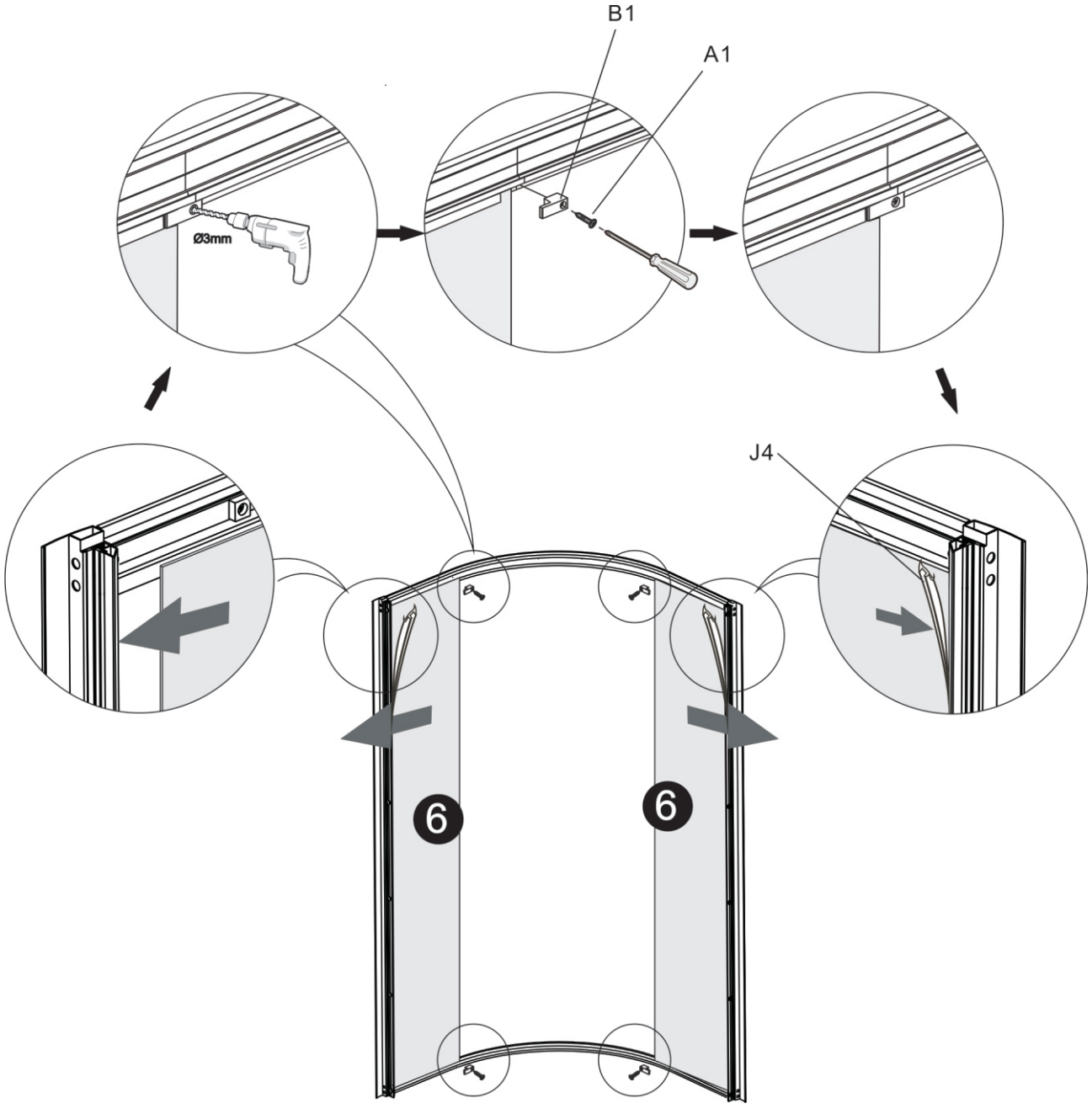

4

PH	A2	B2
	ST4X10mm X8	B2a B2b X8

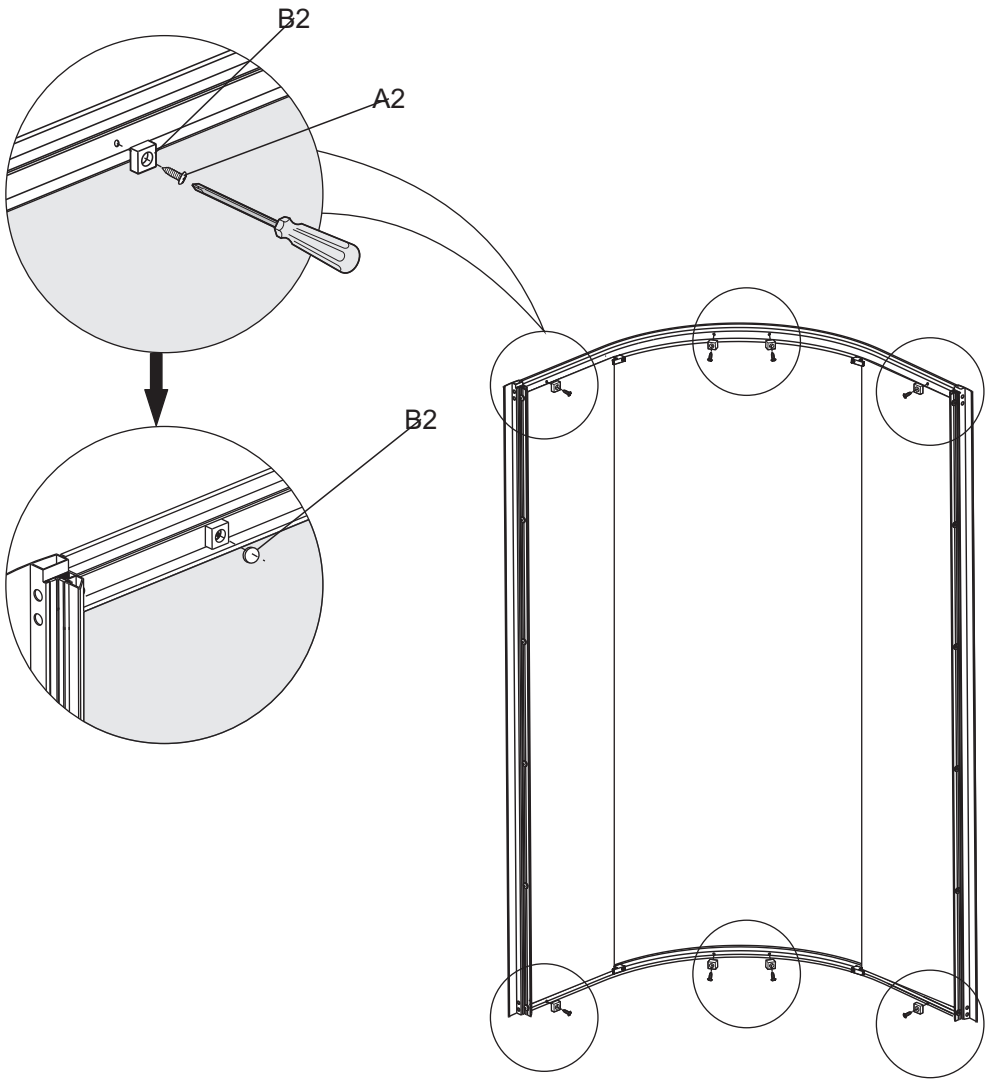

5

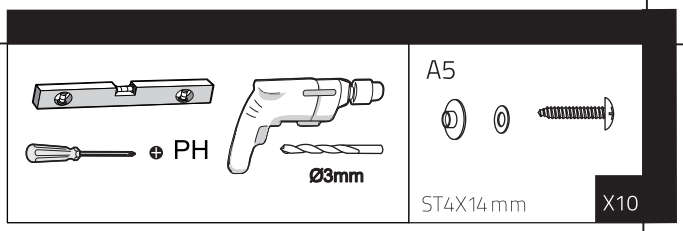

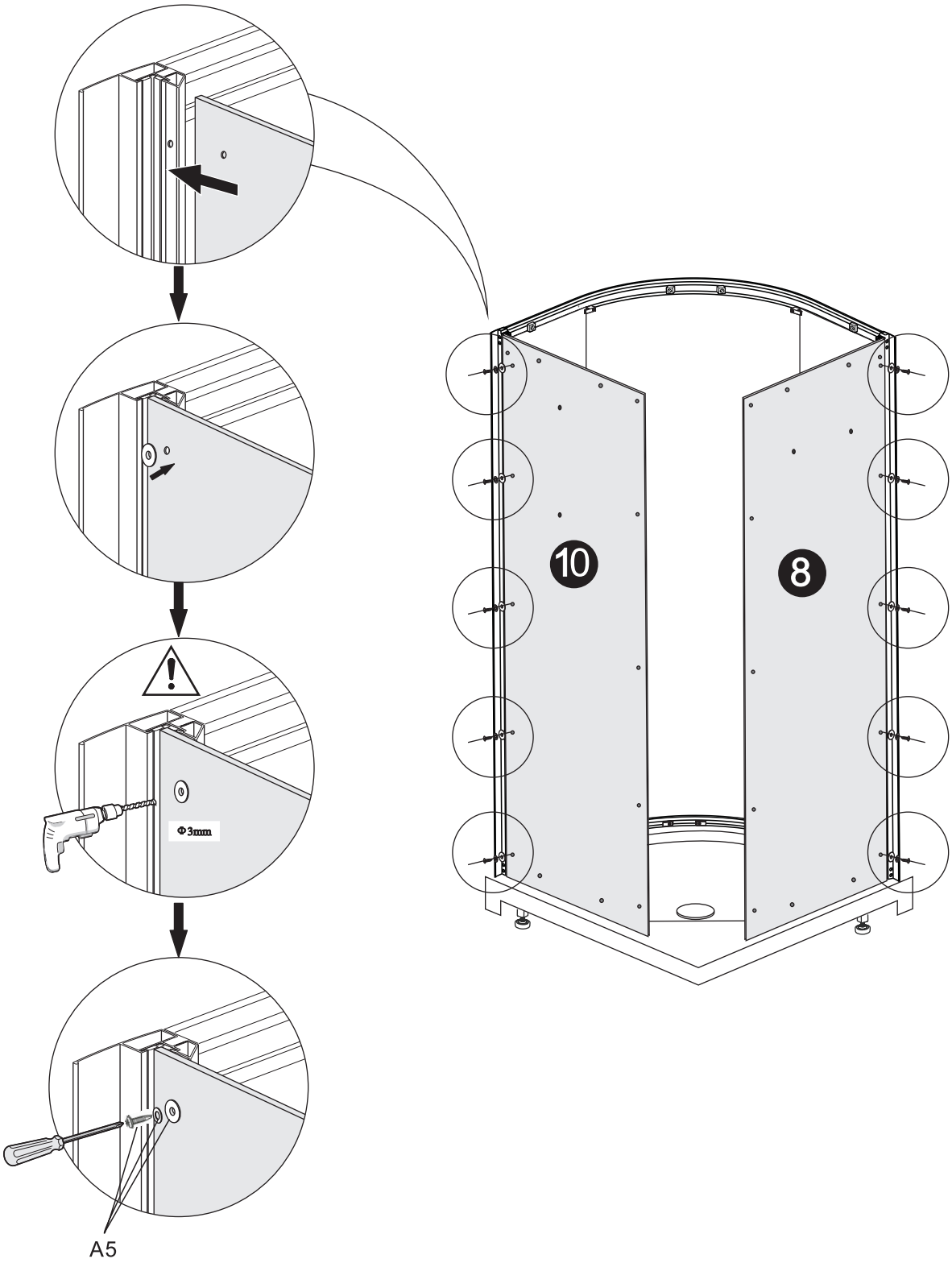

6

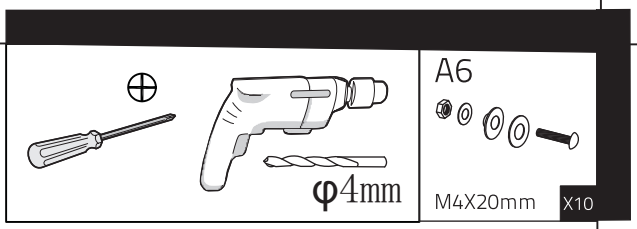

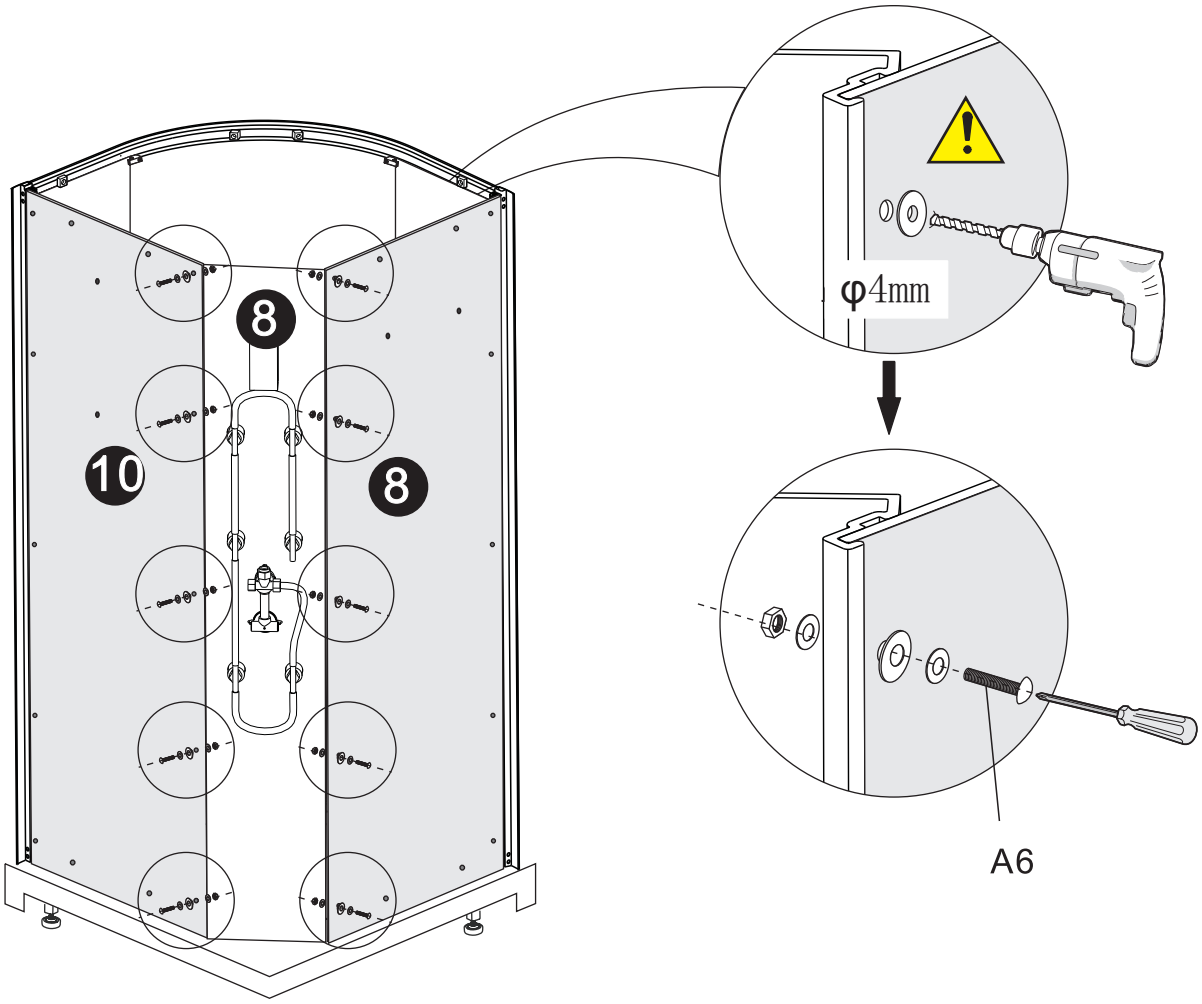

7

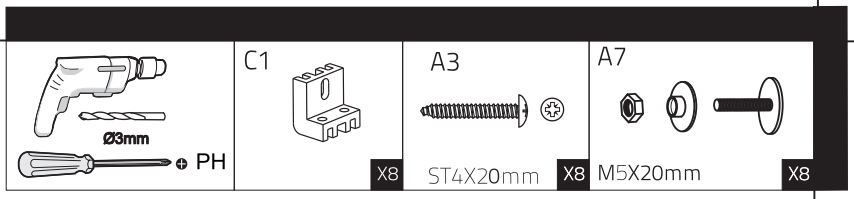

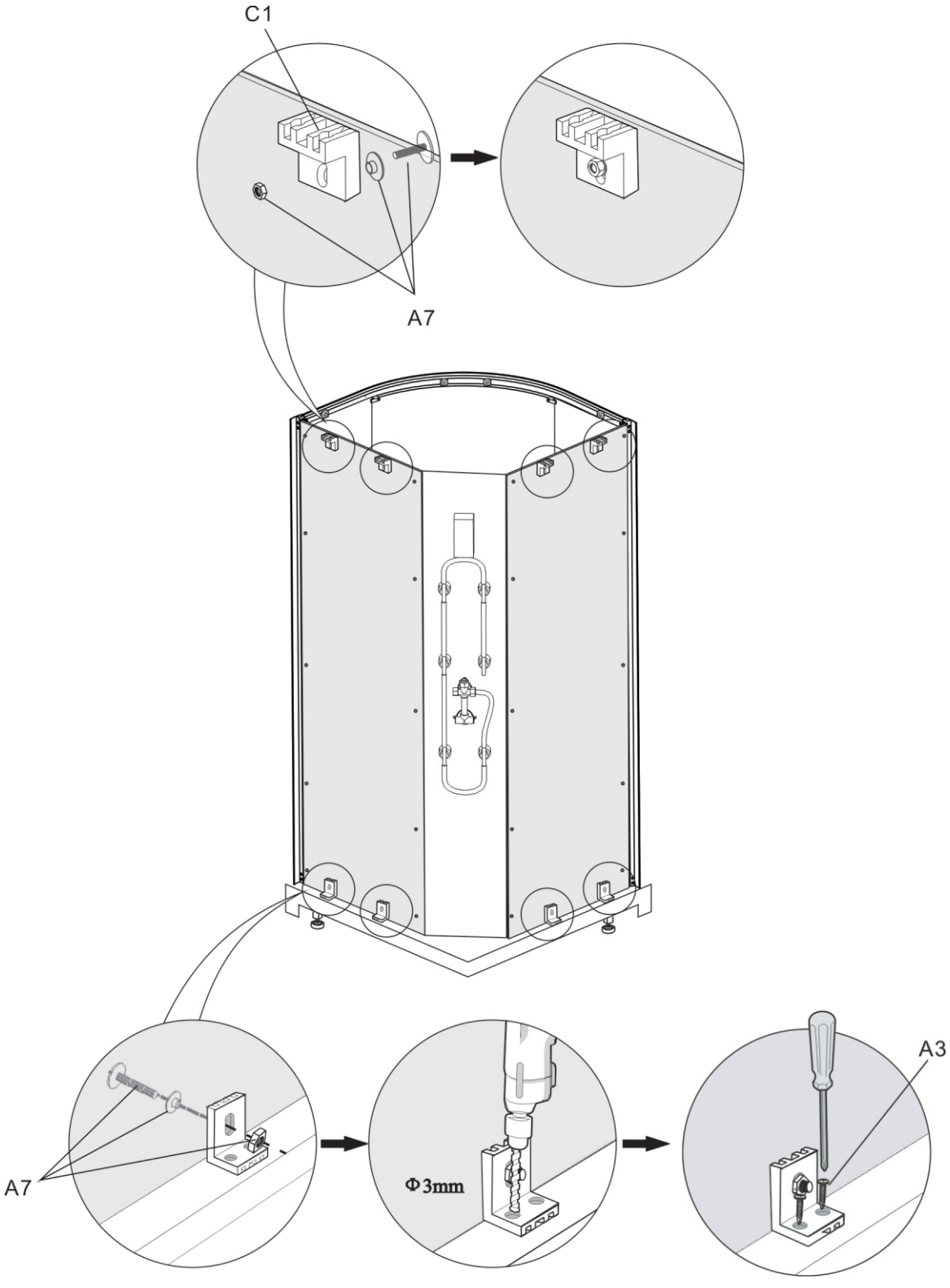

8

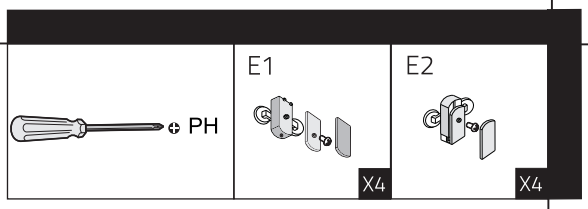

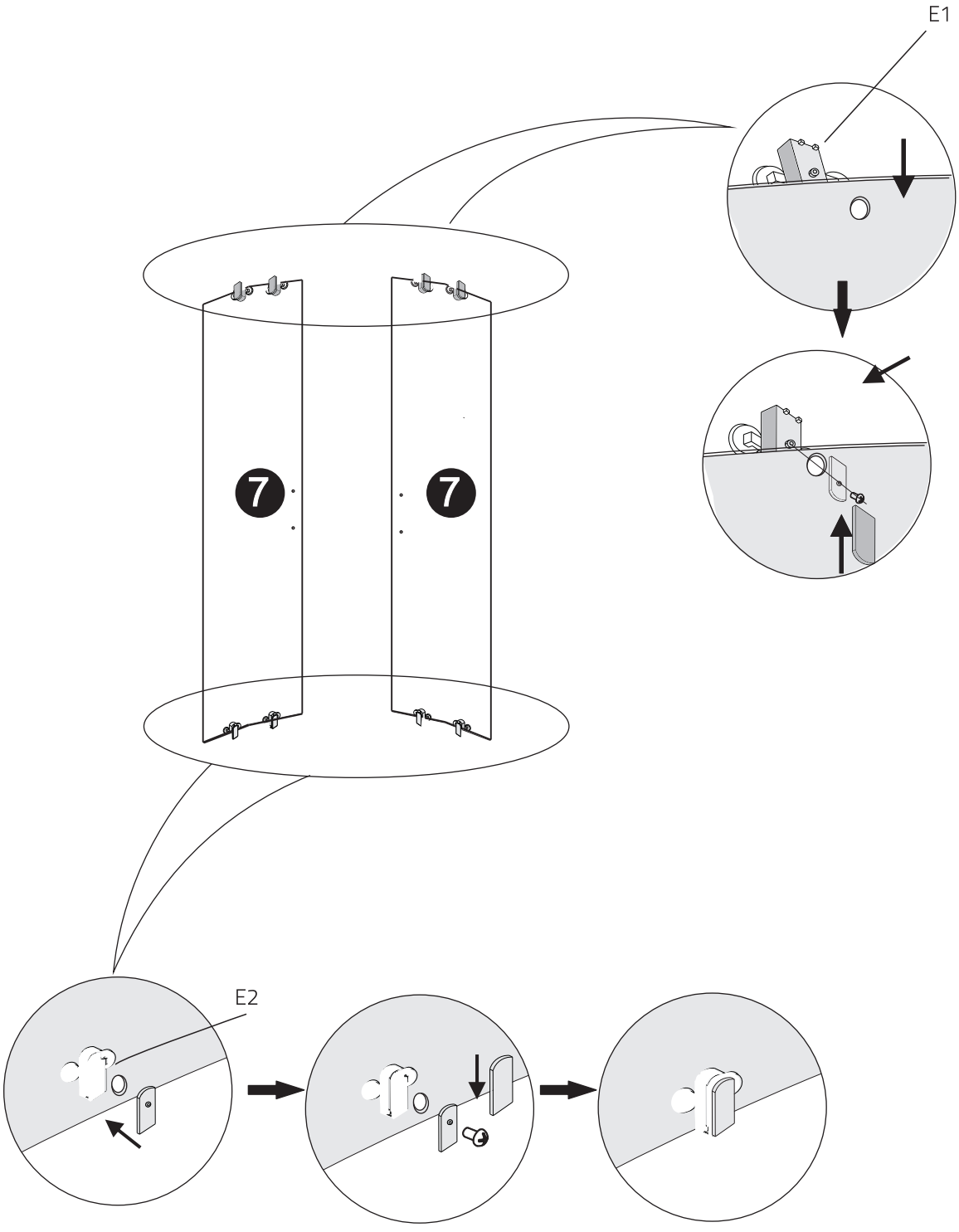

9

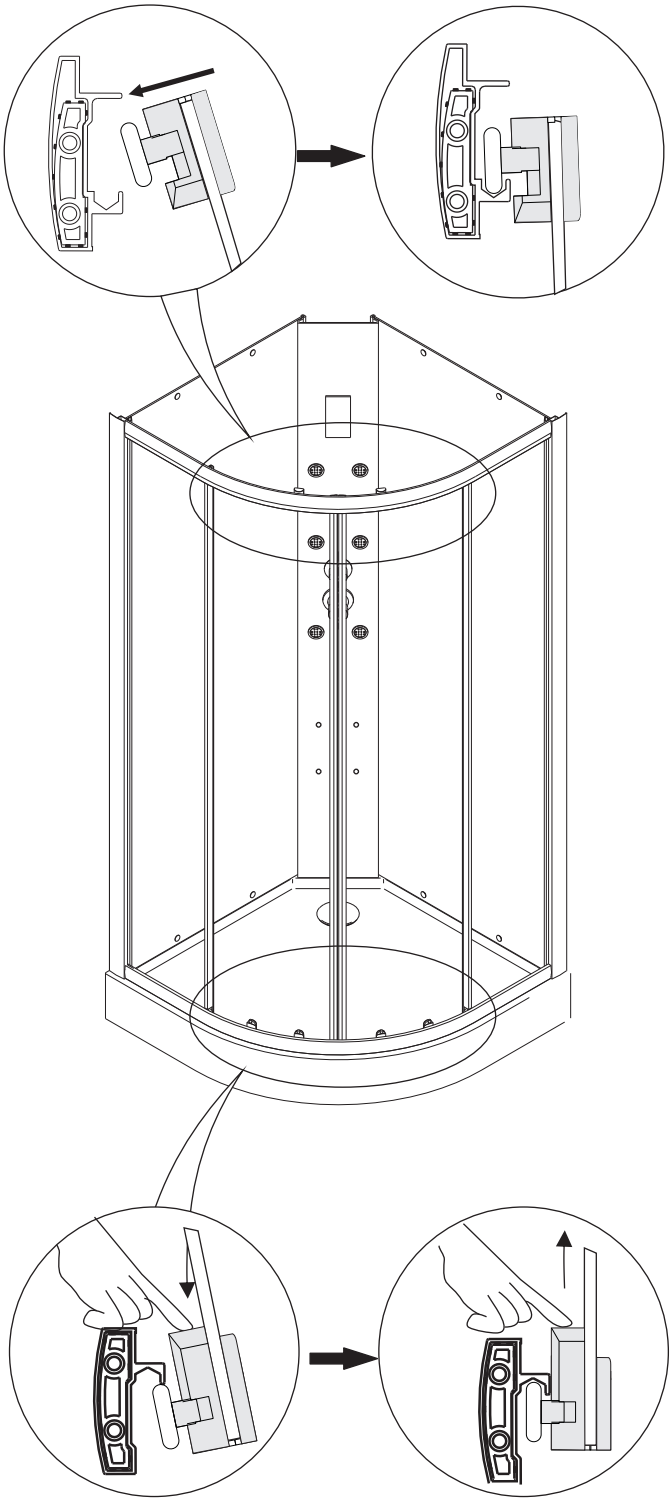

10

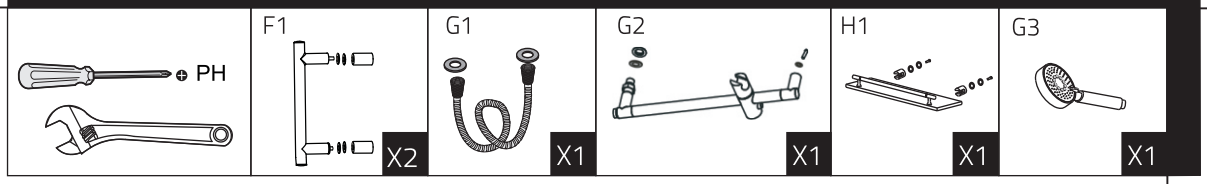

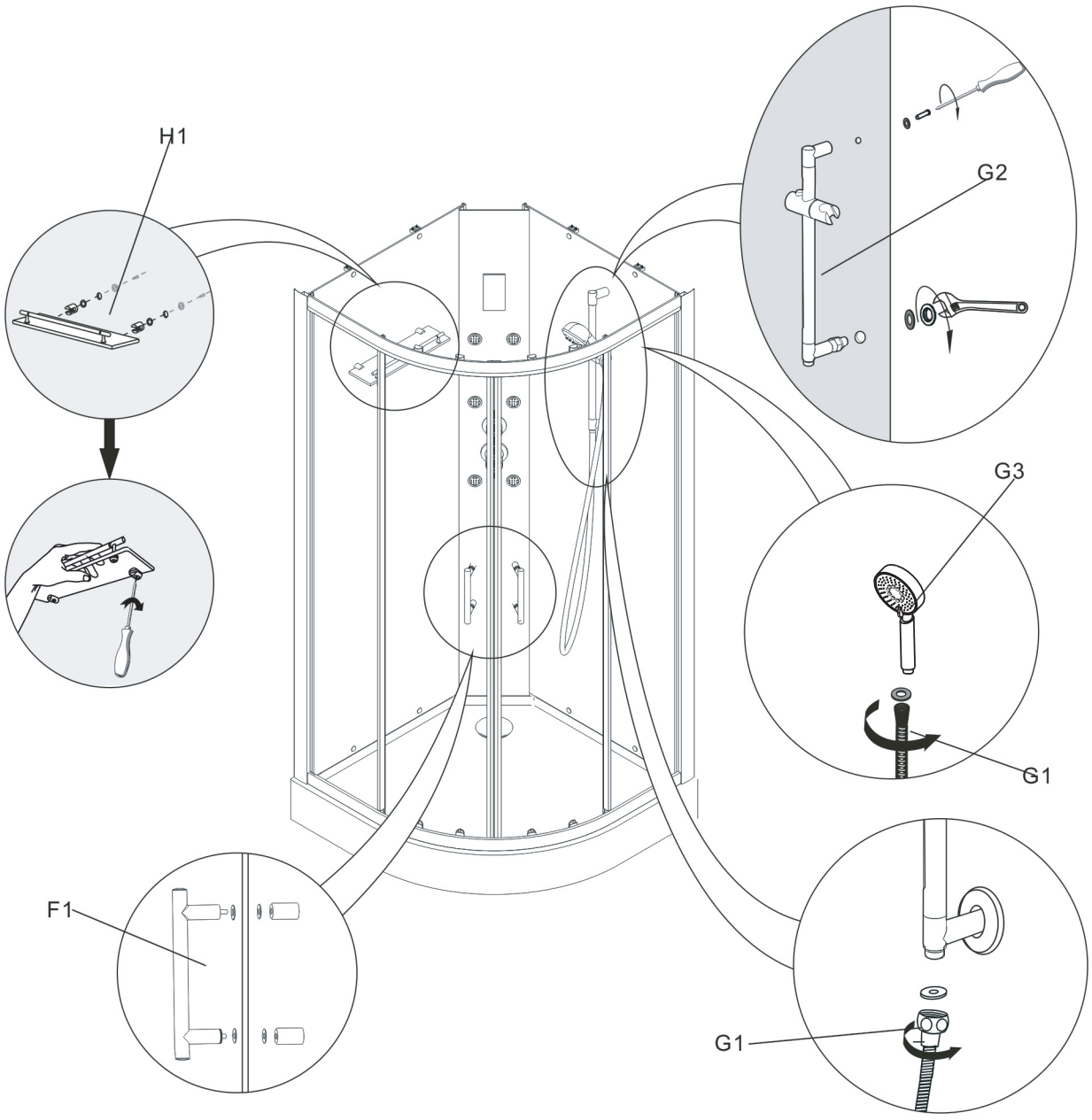

11

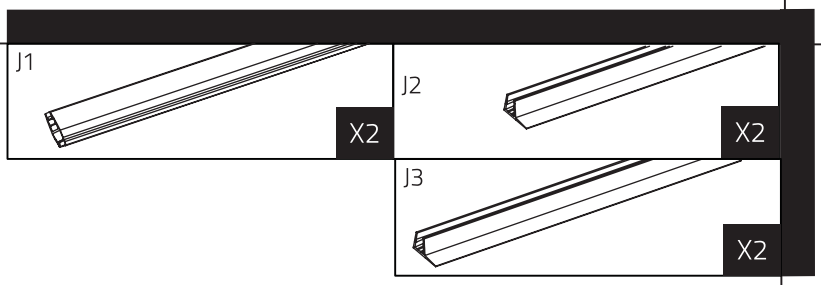

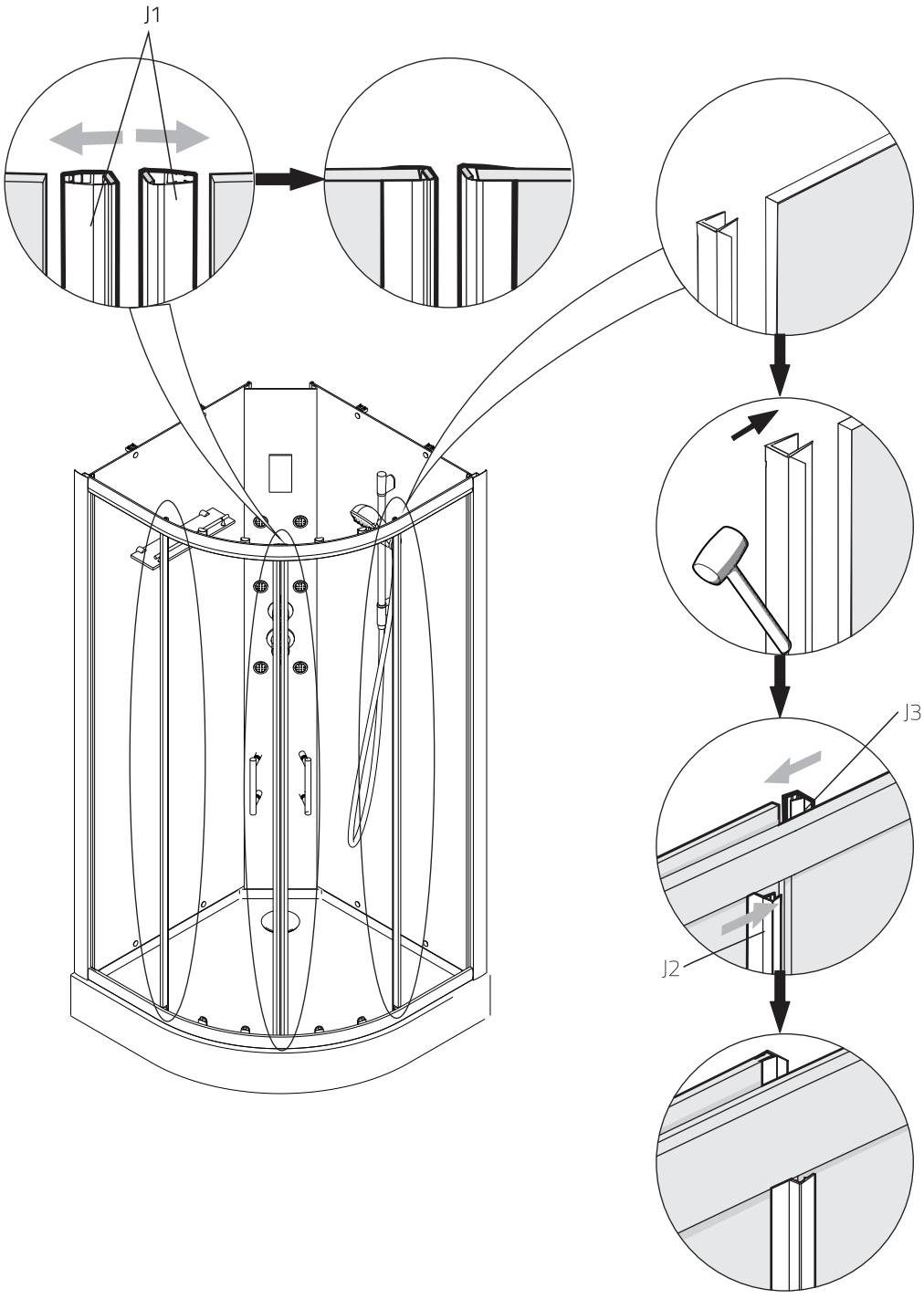

12

A3

ST4X20mm X8

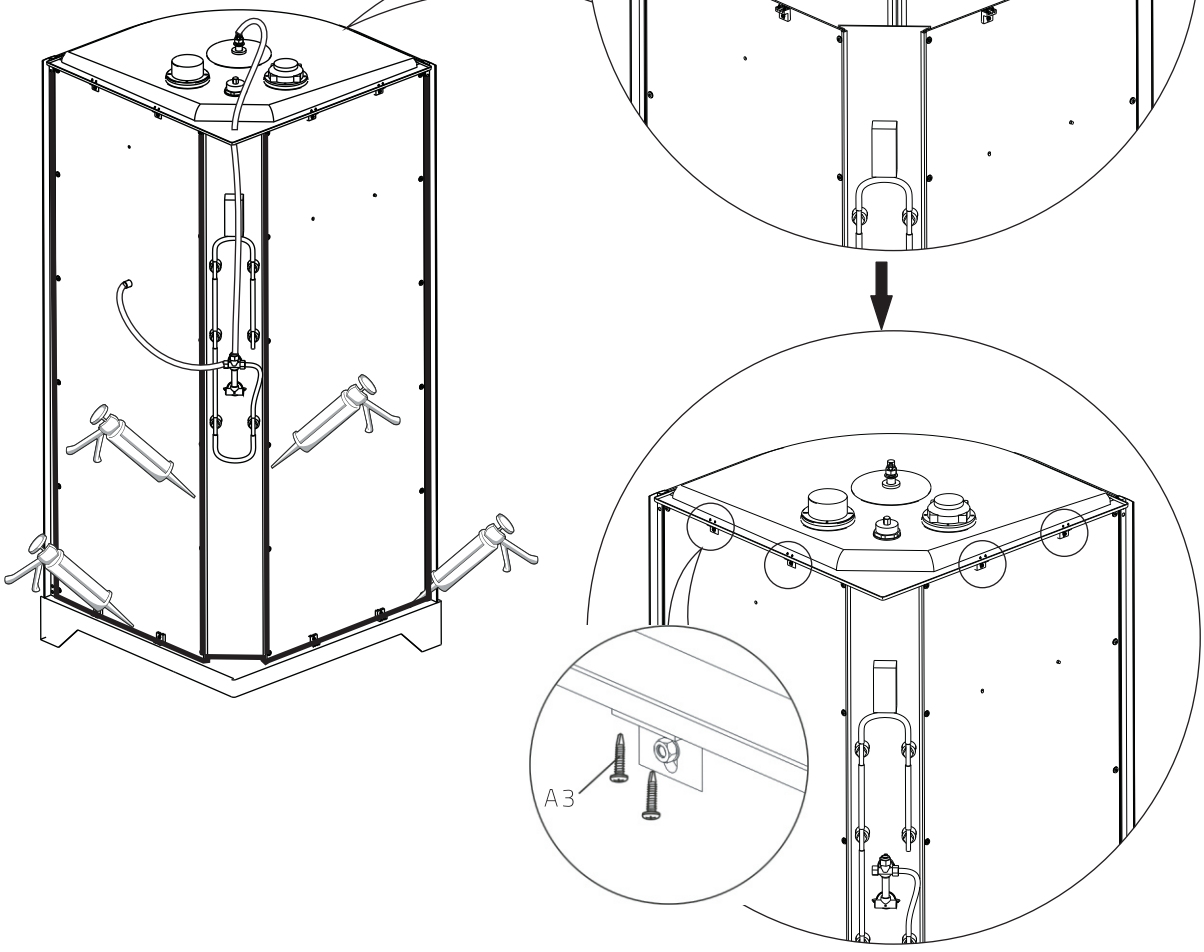

13

PH

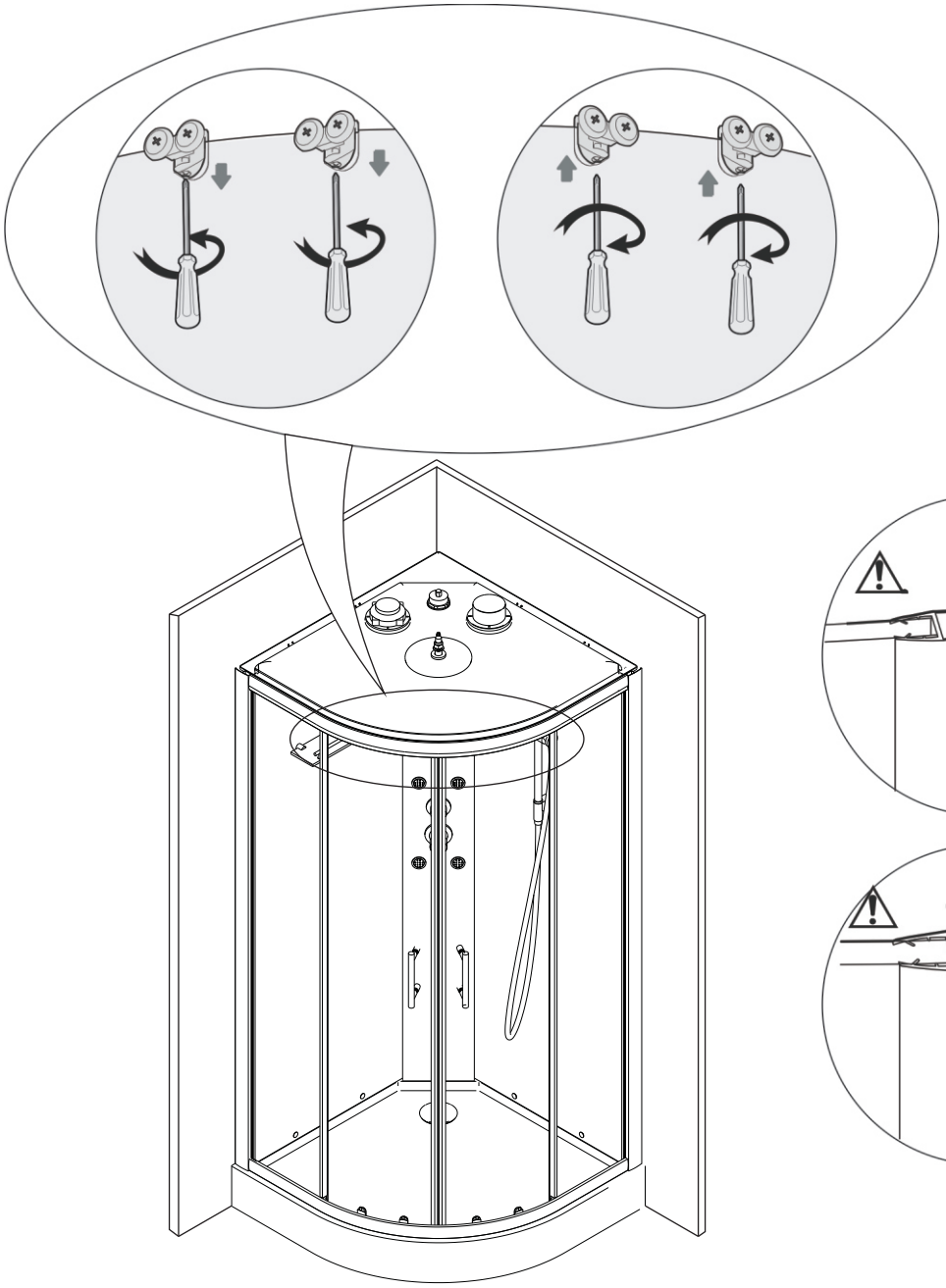

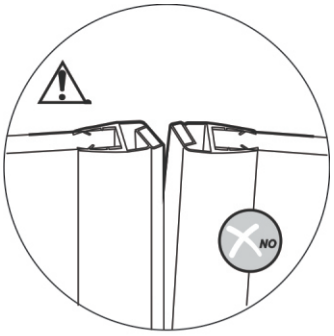

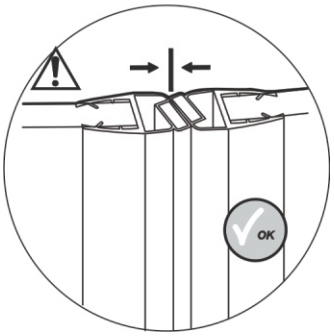

14

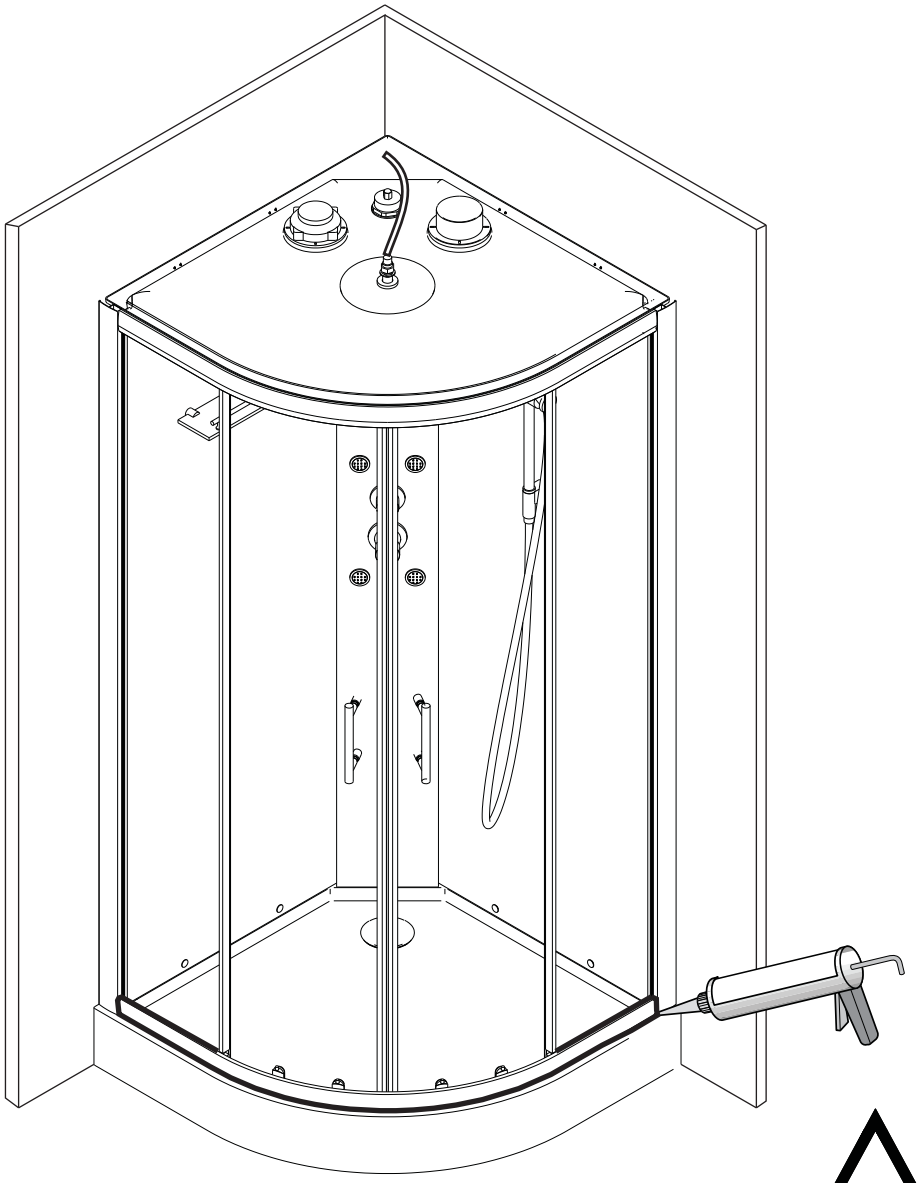

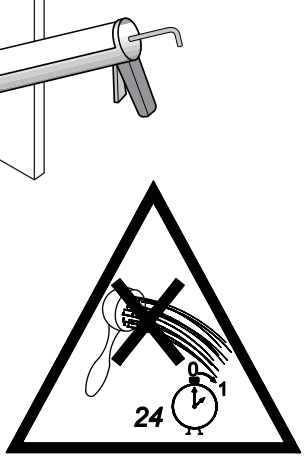

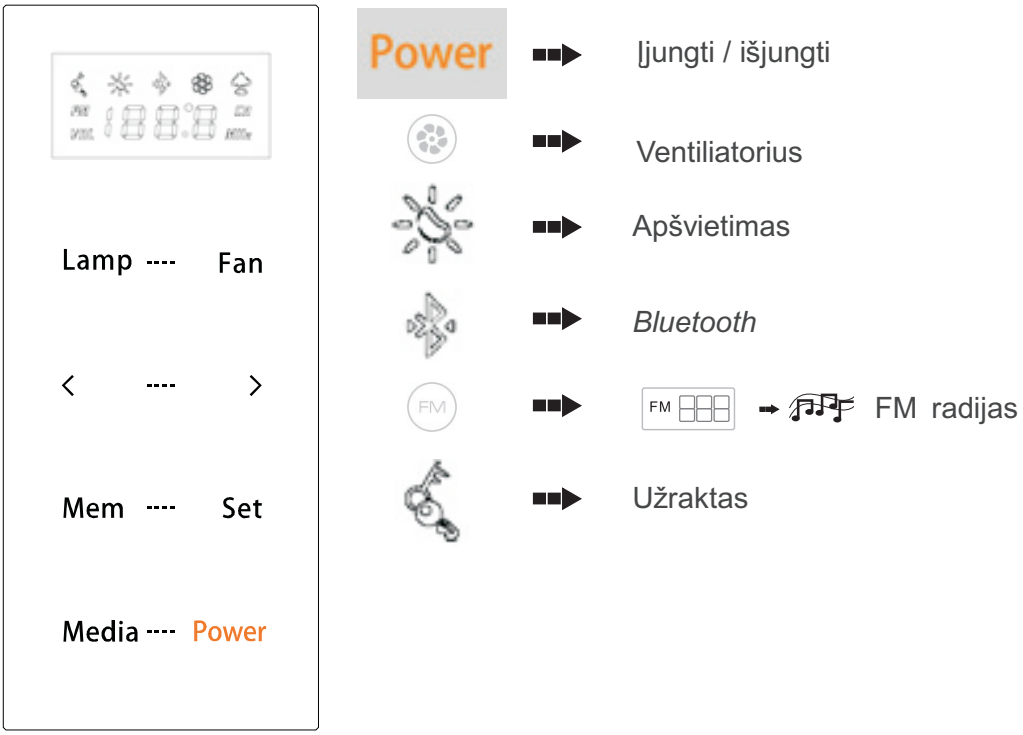
Lamp ---- Fan

Mem ---- Set
Media ---- Power
Power
Įjungti / išjungti
Ventiliatorius
Apšvietimas
Bluetooth
FM
FM radijas
Užraktas
Media
Paieška
Media
Paieška
Set
CH
Išsaugoti
Mem
Set
CH
Išsaugoti
Media
Set
VOL
Garsas