GRUNDER

USER MANUAL

KASUTUSJUHEND / LIETOTĀJA ROKASGRĀMATA / NAUDOJIMO INSTRUKCIJA / ИНСТРУКЦИЯ ПО ЭКСПЛУАТАЦИИ

CORDLESS CHAINSAW

GY2191

EE AKUKETTSAAG
LV AKUMULATORA ĶĒDES ZĀĢIS
LT AKUMULIATORINIS GRANDININIS PJŪKLAS
RU АККУМУЛЯТОРНАЯ ЦЕПНАЯ ПИЛА



PLEASE READ CAREFULLY AND KEEP THE INSTRUCTION WELL / LUGEGE JUHENDIT TÄHELEPANELIKULT JA SÄILITAGE SEE / RŪPĪGI IZLASIET INSTRUKCIJU UN NOVIETOJIET TO DROŠĀ VIETĀ IZMANTOŠANAI NĀKOTNĒ / ATIDŽIAI PERSKAITYKITE IR SAUGIAI PASIDĖKITE INSTRUKCIJĄ, JEI PRIREIKTŲ ATEITYJE / ВНИМАТЕЛЬНО ПРОЧИТАЙТЕ ИНСТРУКЦИЮ И СОХРАНИТЕ ЕЕ НА БУДУЩЕЕ

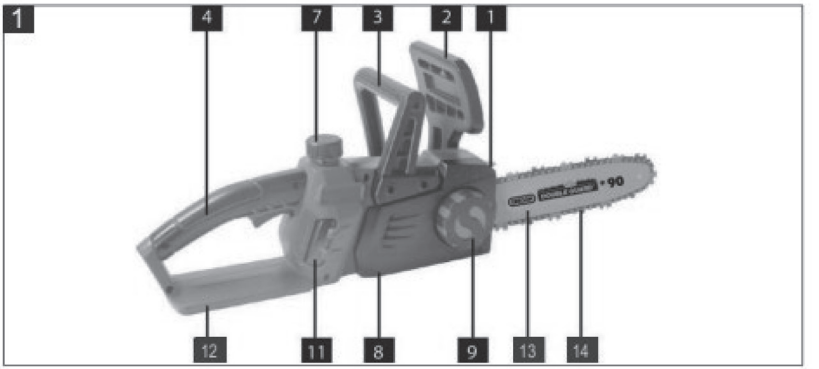
1
4
7
3
2
1
12
11
8
9
13
14

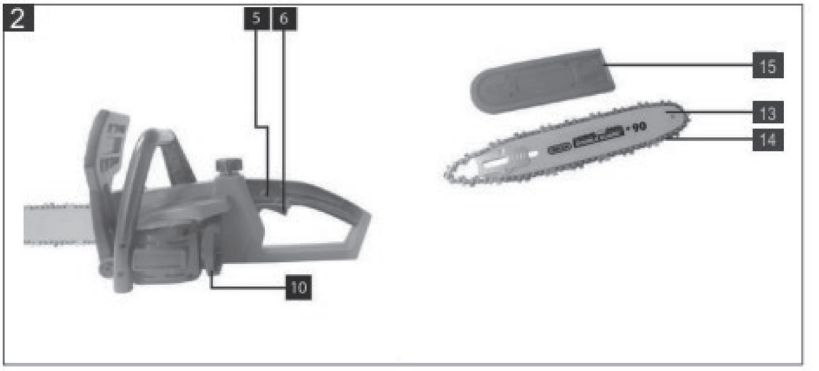
2
5
6
10
15
13
14

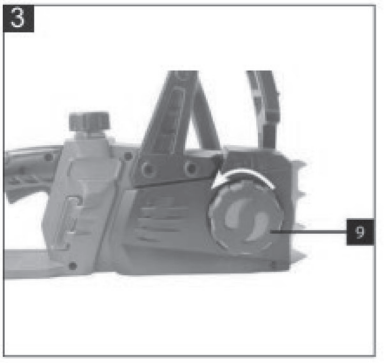
3
9

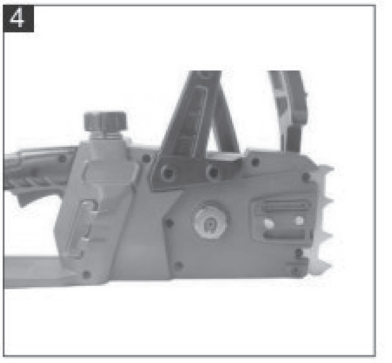
4

5

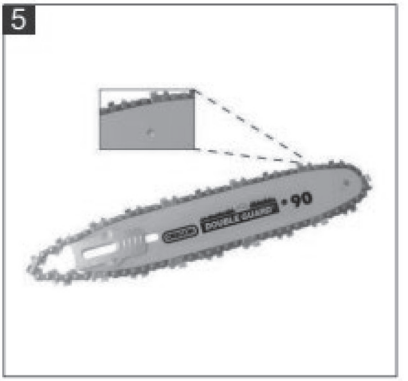
DOUBLE GUARD
•90

6

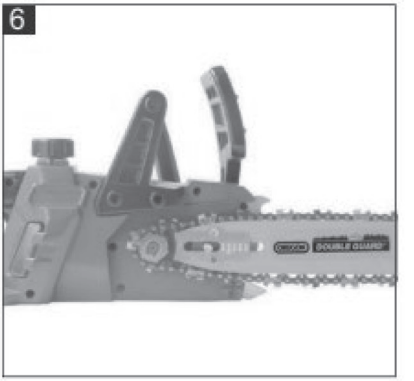
DOUBLE GUARD

7

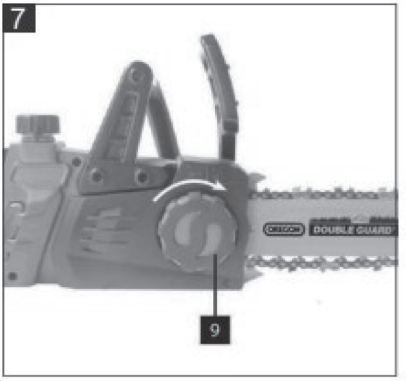
DOUBLE GUARD
9

8

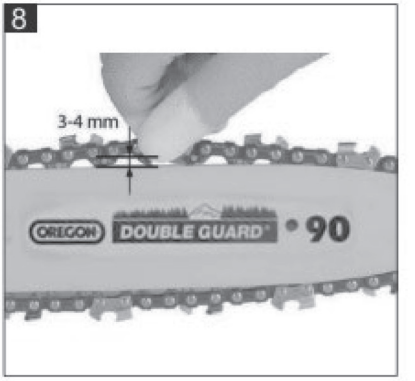
3-4 mm
DOUBLE GUARD
•90

9

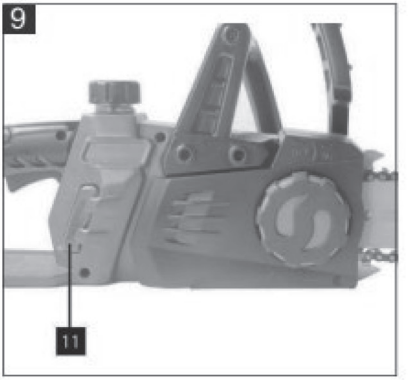
11

10

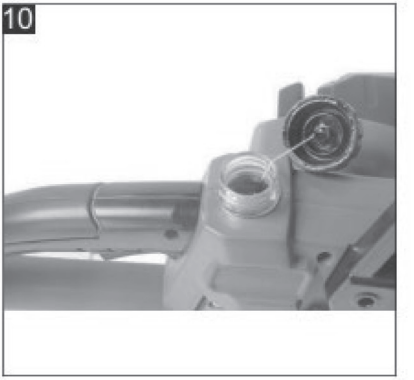

11



12

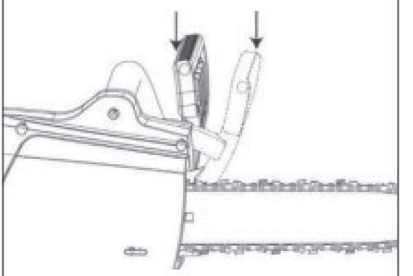

13

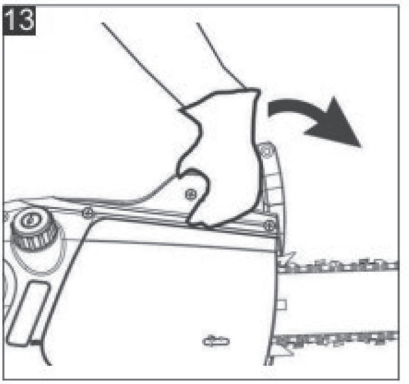

14



15

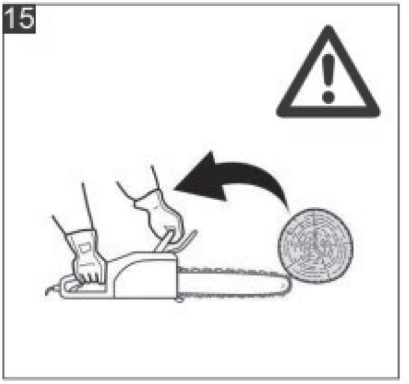

16

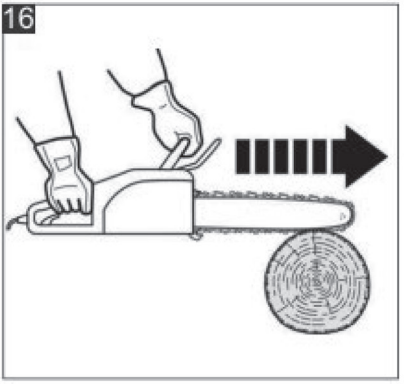

17

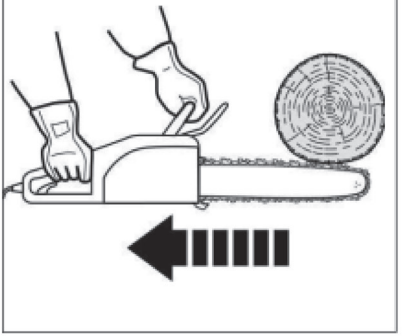

18

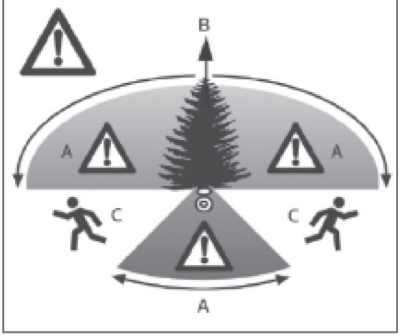

19

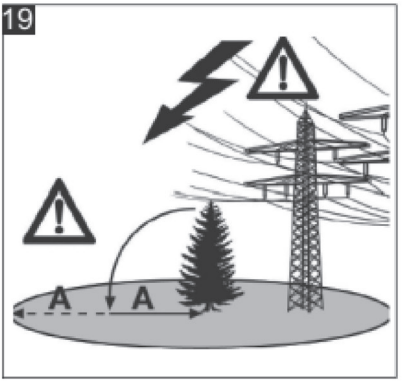

20

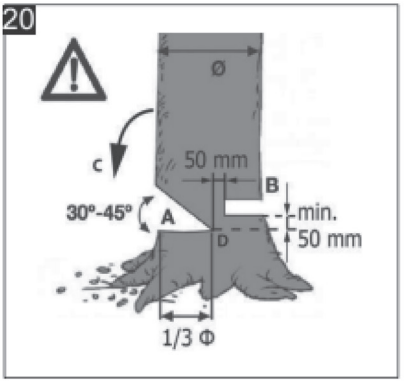

21

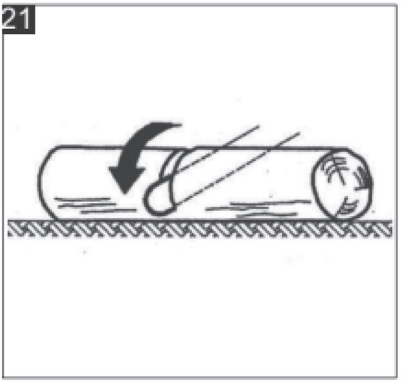

22

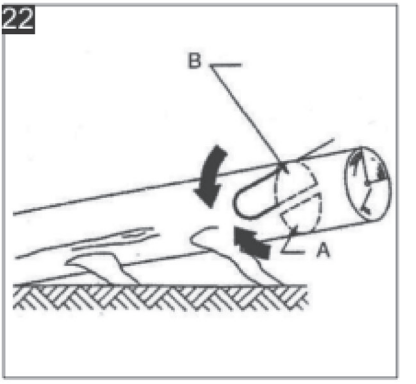

23

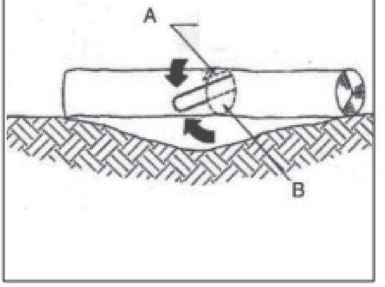

24

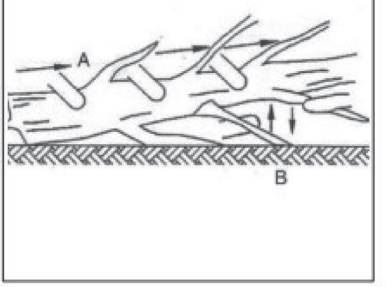

GRUNDER

INTENDED USE

The product is a battery-operated chain saw.
The chain saw must only be used to saw wood with a chain that meets the specifications given in the technical data in these instructions.
The saw is not intended for commercial or industrial use.
Never modify the saw in any way and do not use parts that are not approved by the manufacturer. This can result in material damage.
If you use the product for purposes other than those described, the product may be damaged. Improper use can result in short circuits, fires, electric shocks or other hazards.
The product complies with the statutory national and European requirements. For safety and approval purposes, you must not rebuild and/or modify the product.
Read the operating instructions carefully and store them in a safe place. Make this product available to third parties only together with the operating instructions.
All company names and product names are trademarks of their respective owners. All rights reserved.

DELIVERY CONTENT

Chain saw
Chain
Bar
Bar guard
Operating instructions
Note: battery and battery charger are not supplied.

EXPLANATION OF SYMBOLS

	The symbol with the lightning in a triangle indicates that there is a risk to your health, e. g. due to an electric shock.
	The symbol with an exclamation mark in a triangle is used to highlight important information in these operating instructions. Always read this information carefully.
	Do not use in rain or on wet grass. Protect against water.
	Switch off the machine and remove the rechargeable battery before making any adjustments to the appliance or cleaning it, or if you leave the product unattended for a short time.
	After work wait for the machine to fully stop.
	Third parties not involved must keep a sufficient distance.
	Guaranteed sound power level is 99 dB.
	Wear safety goggles during operation.
	Wear ear protection during operation.
	Wear hand protection during operation.
	Wear feet protection during operation.
	Product conforms to relevant safety standards.
	Product conforms to RoHs requirements.
	Waste electrical products should not be disposed of with household waste. Please recycle where facilities exist. Check with your Local Authority or retailer for recycling advice.
	Read the instruction manual.

	Do not dispose in fire.
	Keep away from water.
	Only store and use at temperatures of between 5–40 °C.
	Double insulated product.

SAFETY INSTRUCTIONS

⚠ WARNING!
Read all warnings, safety instructions and other instructions carefully before use. Failure to follow all the instructions and safety instructions can result in the risk of electric shock, fire and/or serious personal injury. Save these instructions and safety instructions for future reference. The term “power tool” in all the warnings below refers to mains-powered (corded) or battery- powered (cordless) power tools.

GENERAL SAFETY INFORMATION

⚠ Read the operating instructions carefully and especially observe the safety information. If you do not follow the safety instructions and information on proper handling in this manual, we assume no liability for any resulting personal injury or damage to property. Such cases will invalidate the warranty/guarantee. The device is not a toy. Keep it out of the reach of children and pets. Do not leave packaging material lying around carelessly. This may become dangerous playing material for children. If you have questions which remain unanswered by these operating instructions, contact our technical support service or other technical personnel. Maintenance, modifications and repairs must only be completed by a technician or an authorised repair center.

Work area safety
Keep the work area clean and well lit. Dark and cluttered work areas increase the risk of accidents and injuries. Do not use power tools in explosive environments, such as in the vicinity of flammable liquids, gas or dust. Power tools produce sparks that can ignite dust and fumes. Keep onlookers, especially children, and pets at a safe distance when using power tools. You can easily lose control of the product if you are distracted.

Electrical safety
Avoid body contact with earthed surfaces such as pipes, radiators, cookers and refrigerators. There is an increased risk of electric shock if your body is earthed. Do not expose power tools to rain or moisture. There is a greater risk of electric shock if water gets into a power tool.

Personal safety
Stay alert. Pay attention to what you are doing, and use your common sense when working with power tools. Never use power tools if you are tired or under the influence of drugs, alcohol or medication. Remember that a fraction of a second of inattention or negligence can result in serious personal injury. Use personal safety equipment. Wear safety glasses. Depending on the type of tool and how it is used, safety equipment such as dust masks, non-slip safety shoes, safety helmets and ear protection reduce the risk of personal injury. Avoid accidental starting. Check that the power switch is in the off position before inserting the battery or lifting/carrying the tool. Carrying a power tool with your finger on the switch, or connecting a tool to the mains supply when the switch is in the ON position, increases the risk of accidents and injuries. Remove adjuster keys/spanners before switching on the power tool. Spanners or the like that are left in a rotating part of the tool can cause personal injury. Do not overreach. Always maintain a firm footing and good balance. This ensures better control over the power tool in unexpected situations. Wear suitable clothing. Do not wear loose-fitting clothing or jewelry. Keep your hair, clothing and gloves away from moving parts. Loose-fitting clothing, jewelry and long hair can get caught in moving parts.

If dust extraction and dust collection equipment is available, this should be connected and used correctly. The use of such devices can reduce the risk of dust-related problems.

Use and care.
Do not force the power tool. Use the correct power tool for the planned work. The tool does the job better and safer when used at the rate for which it was designed. Do not use the tool if it cannot be switched on and off with the power switch. Power tools that cannot be controlled with the power switch are dangerous and must be repaired. Pull out the plug and/or remove the battery before making any adjustments, changing accessories or putting the power tool away. These safety precautions reduce the risk of accidently starting the tool. Store power tools out of the reach of children when not in use. Never allow children, or anyone who is unfamiliar with the power tool and these instructions, to use the tool. Power tools are dangerous if used by inexperienced persons. Keep the power tool properly maintained. Check that moving parts are properly adjusted and do not jam, and that no parts are incorrectly fitted or damaged. Check for other factors that could affect functionality. If the power tool is damaged, it must be repaired before being used again. Many accidents are caused by poorly maintained power tools. Keep cutting tools sharp and clean. Properly maintained cutting tools with sharp cutting edges are less likely to jam and are easier to control. Use the power tool, accessories and bits etc., in accordance with these instructions, taking into account the actual working conditions and the work that is to be done. It can be dangerous to use power tools for purposes other than those they are intended to be used for.

Using and maintaining battery-powered tools.
The battery must only be charged with the charger recommended by the manufacturer. A charger intended for one type of battery can result in a fire risk if used with another type of battery. Only use power tools with the specified batteries. The use of other batteries can cause accidents or a fire. When the battery is not being used it must be kept away from other metal objects such as paper clips, coins, keys, nails, screws and other metal objects that can short circuit the terminals. Short circuiting the battery terminals can cause burns or a fire. Failure to handle the battery carefully can cause fluid to leak from the battery. Avoid contact with battery fluid. Rinse well with plenty of water if you come into contact with battery fluid. Seek medical attention if you get battery fluid in your eyes. Fluid leaking from the battery can cause irritation or burns.

Special safety instructions.
Keep your hands and the rest of your body away from the chain when the power tool is running. Check that the chain is not touching the ground or an object when starting the product. A moment of inattention or carelessness can result in serious personal injury. Hold the back handle in your right hand and the front handle in your left hand, even if you are left-handed. Never hold the product in any other way – risk of personal injury. Hold the power tool by the insulated grips when working in areas where it may come into contact with concealed electrical cables or its own power cord. Contact with a live cable will cause the metal parts on the product to also become live – risk of electric shock. Wear safety glasses and ear protection. A safety helmet with visor, safety gloves and non-slip safety shoes with protection for the lower part of the leg are recommended. The proper protective equipment reduces the risk of personal injury in the event of contact with the chain or ejected material. Never use the power tool from a ladder, tree or other unstable place. This could cause you to lose your balance or lose control of the tool. Branches under tension can spring away when they are cut and cause personal injury and/or cause you to lose control of the power tool. Be careful when sawing bushes. The thin stems can fasten in the chain and hit you or cause you to lose your balance.Switch off the power tool before moving. Carry the power tool with the front handle and with the bar pointing away from your body. Transport and store the power tool with the supplied guard fitted. Using the appliance properly reduces the risk of coming into contact with the chain. Follow the instructions for lubrication, tensioning the chain, and replacing accessories. The wrong tension and/or lubrication of the chain can result in a risk of the chain breaking and/or kickback. Keep the handles clean, dry and free from oil and grease. Greasy handles make it difficult to hold the power tool – risk of personal injury and/or material damage. Only use the power tool to saw wood. Use the power tool only for its intended purpose. Do not attempt to saw plastic, bricks or building materials not made of wood. Incorrect use can result in the risk of personal injury and/or material damage.

Causes of kickback and ways to prevent it.
See Fig. 15.
Kickback can occur if the tip or topside of the bar comes into contact with wood or other solid objects, or if the chain jams in the cut. The power tool then kicks up and back with great force, which can cause serious personal injury, or death. If the chain fastens along the top of the bar, this can cause the saw to be pressed back towards the user. This can also result in serious personal injury or death. Do not rely on the safety mechanisms on the power tool. The correct and careful way of working is the only reliable method of reducing the risk of kickback. Kickback occurs when the tool

is used incorrectly and/or with the wrong work methods, or in the wrong conditions, and can be avoided as follows:
– Hold the tool firmly with both hands and hold your arms in a position that prevents kickback. Kickback can cause the tool to jerk backwards, but the user can control this by taking the appropriate measures. Keep a firm grip on the handles with both hands.
– Do not overreach. Never saw above shoulder height. This ensures better control over the product in unexpected situations.
– Only use accessories recommended by the manufacturer. The use of other accessories can cause the chain to break/or kickback.
– Follow the instructions to maintain the tool and sharpen the chain. A worn or incorrectly sharpened chain increases the risk of kickback.

Reduction of noise and vibrations
To reduce noise and vibrations when in use, limit the time the product is used, and use low-power/vibration and noise mode and suitable safety equipment.
Take the following precautions to minimize the risks of exposure to vibrations and/or noise:
– only use the tool in accordance with these instructions;
– make sure that the power tool is in good condition;
– use sharp accessories in good condition and suitable for the purpose;
– keep a firm grip on the handles/grips;
– maintain and lubricate the tool in accordance with these instructions;
– plan the work so that exposure to heavy vibrations is spread over several days.

Important
Read these instructions carefully before use, and familiarize yourself with the controls on the tool and how they are used. Failure to follow all the instructions and safety instructions can result in the risk of electric shock, fire and/or serious personal injury. Stay alert. Pay attention to what you are doing, and use your common sense when working with the power tool. Quick precautions can prevent serious personal injury and/or material damage. Switch off the power tool immediately and remove the battery if it is not working properly. A damaged product must be checked and repaired by qualified personnel before being used again.

Remaining risks
⚠ WARNING!
The power tool produces an electromagnetic field during operation. This field can in some circumstances affect active or passive medical implants. If you have a medical implant you should consult your doctor and/or the manufacturer of the medical implant before using the power tool to reduce the risk of serious or fatal personal injury.
Even if appropriate safety regulations are adhered to and safety devices are used, it is not possible to eliminate all risks. The following risks remain:
– vibration injuries (if the tool is used for long periods, or is not handled and maintained correctly);
– personal injury and/or material damage as a result of defective accessories, or kickback resulting from concealed objects;
– personal injury and/or material damage as a result of falling or ejected objects;
– during prolonged use the vibrations can cause circulation problems in the hands. Keep your body and especially your hands warm. Wear gloves. Stop working immediately and seek medical attention if you experience numbness, itching, tingling, pain, if your skin changes colour, or loss of sensitivity in your fingers, hands or wrists. You are more at risk at low temperatures.

Even if the product is used in accordance with the instructions it is impossible to rule out all risk factors. The following are potential risks associated with the type and design of the product:
– damage to lungs (if an effective face mask is not worn);
– damage to ears (if effective ear protection is not worn);
– vibration injuries (if the product is used for long periods, or is not handled and maintained correctly).

PRODUCT OVERVIEW

See Fig. 1 and Fig. 2.
1. Bumper spike
2. Chain brake handle
3. Front handle
4. Back handle
5. Start inhibitor
6. Power switch
7. Filler cap for chain oil
8. Casing
9. Chain tensioning knob
10. Battery compartment
11. Chain oil level indicator
12. Hand guard
13. Oregon bar
14. Oregon chain
15. Bar guard

TECHNICAL SPECIFICATION

Model number	GY2191
Motor type	Brushed
Voltage	18 V DC
No load chain speed	6 m/s
Oil tank capacity	0.18 l
Bar	Oregon
Bar length	254 mm (10”)
Max. cutting length	245 mm
Chain	Oregon
Pitch	3/8” (9.525 mm)
Drive links	40
Noise level	99 dB
Lithium ion battery	Not included
Charger	Not included

Chain catcher
The chain catcher catches the chain if it comes off or jumps out from the slot on the bar. Correct maintenance of the bar and correct and regular tensioning of the chain prevent such problems.

Chain brake handle
To reduce the risk of personal injury in the event of kickback, the saw has a chain brake which triggers on contact and stops the chain immediately.

Hand guard
The hand guard protects the hand from branches and from the chain if it comes off or loose.

ASSEMBLY

⚠ WARNING
Incorrect or incomplete assembly can result in fatal or serious personal injury.
Follow instructions.
Fully assemble before use.

Fitting the bar and chain
1. Put on protective gloves.
2. Loosen the chain tensioning knob (9). See Fig. 3.

3. Lift off the cover. See Fig. 4.
4. Put the chain round the bar. Check the direction of rotation. See Fig. 5.
5. Place the bar with the slot over the guide. See Fig. 6.
6. Fit the cover.
7. Tighten the chain tensioning knob a little. See Fig. 7.

Tensioning the chain
A new chain must be tensioned after no more than 5 cuts. Once the chain has been run in, it does not need to be tensioned so often.
1. Put on protective gloves.
2. Loosen the chain tensioning knob (9). See Fig. 3.
3. Lift the tip of the bar a little.
4. Tighten the chain tensioning knob. See Fig. 7. NOTICE! Do not over-tighten the knob to prevent excessive wearing of the chain and bar.
The chain is correctly tensioned if it rests against the underside of the bar and if it can be easily pulled along by hand. See Fig. 8.

Filling with oil
Important: only use chain and bar lubricant for chain saws. Consult a professional in case of doubts.
1. Place the chain saw on level surface.
2. Wipe clean the oil filler cap.
3. Unscrew the filler cap. See Fig. 10.
4. Fill up with chain oil. Make sure no dirt gets into the oil tank when filling.
5. Screw on the filler cap.
6. Wipe up any spilled oil.

OPERATION

Installing/removing the battery
Installing
1. Check that the power switch (6) is in the OFF position.
2. Align the battery ridges to the slots in the casing, and press the battery in place. See Fig. 11. Press in the battery all the way until it clicks into place. Never attempt to force the battery in place.

Removing
Press the battery lock on the end of the battery and remove the battery from the product.

Starting and stopping the tool
⚠ WARNING
Moving chain. Risk of severe cuts!
Moving chain can cut and cut off body parts.
Always hold handle until chain has come to a standstill.
Remove battery before approaching chain.

Starting
1. Pull back the chain brake handle (2).
2. Hold the saw firmly with both hands. See Fig. 14.
3. Press the start inhibitor (5).
4. Press the power switch (6). The chain saw starts.
5. Release the start inhibitor.

Stopping
1. Release the power switch. The chain saw stops.
2. Push the chain brake handle forward to engage the chain brake.

BEFORE WORKING WITH THE SAW

Every time before you work with the saw perform the following checks:
Check that the hand guard (12) is undamaged.
Check that the handles are clean, dry and free from oil and grease.
Check that all parts are correctly fitted and undamaged.
Check that the chain catcher is in good condition and undamaged.
Check the chain tension.
Check the oil level. Refill oil if necessary.
Check that the power switch and the start inhibitor are working properly.
Check that the chain brake is working properly.

Important:
– do not use the chain saw if it is damaged or not working properly;
– damaged parts must be repaired or replaced before using the chain saw.

Checking the chain brake
The chain brake stops the chain immediately in the event of kickback.
1. Put the chain saw on the ground.
2. Start the chain saw.
3. Push the chain brake handle forwards. See Fig. 12 and Fig. 13.
The chain should stop immediately.

Checking the chain lubrication
Do not use the chain saw without adequate lubrication.
1. Refill oil if necessary.
2. Start the chain saw.
3. Hold the bar about 15 cm over a suitable surface for 15 seconds.
If the chain lubrication is working properly, there are oil splashes on the surface.

WORKING WITH THE SAW

Important: the information on sawing, felling, limbing, and cross cutting is only supplementary and does not replace professional training.

Assuming proper working position
Always maintain a firm footing and good balance.
Never saw above shoulder height.
Never use the chain saw from a ladder, tree or other unstable place.
Do not overreach.
Do not use the chain saw in bad weather or in the dark.
Stand with both feet firmly on the ground.
Pay attention to any obstructions in the work area.
Hold the chain saw firmly with both hands when working.

Sawing
Sawing with top cut
See Fig. 16.
With this technique sawing takes place with the underside of the bar, cutting from the topside of the log, so that the chain pulls the saw forwards away from the user. This allows the front of the saw to provide support and absorb the force from the wood being sawn.

Sawing with undercut
See Fig. 17.
With this technique sawing takes place with the topside of the bar, cutting upward from the bottom side, so that the chain pushes the saw backwards towards the user. If the bar twists, the chain saw can throw back towards the user with great force.

Important: if the user does not withstand the pushing force of the saw, there is a risk of the tip of the bar coming into contact with the wood, which can cause kickback.

Felling trees
⚠ WARNING
Risk of serious or fatal injury!
Felling must be carried out or be supervised by qualified personnel.

Before felling
Check that there are no people or animals in the work area.
Check that everyone involved in the work has a clear retreat from the felling area. The retreat should run at an angle from the direction of fall. See Fig. 18.
Check that the area around the tree is free from obstructions.
Check that the nearest workplace is at least 2.5 tree heights away. Check the direction in which the tree is going to fall and make sure there are no people, animals or obstacles within at least 2.5 tree heights. See Fig. 19.

Felling in two steps
1. Make a notch (A) through about 1/3 of the diameter of the trunk, on the side in which the tree is to fall (C).

2. Saw the felling cut (B) from the other side of the tree, 3–5 cm above the bottom of the notch. Always leave holding wood (D), which acts as a hinge. See Fig. 20.

Limbing trees
See Fig. 24.
⚠ WARNING
Risk of serious or fatal injury!
Limbing must be carried out or be supervised by qualified personnel.
Always stand on the opposite side of the trunk from the branch to be cut.
Start from the root end, and work up.
Always saw from underneath and up.
When limbing lying logs, cut the branches sticking up first. Branches bearing the weight of the trunk are cut after sawing up the log into pieces.

Cross cutting trunks
Sawing a felled tree into lengths. Make sure you have a firm footing and good balance, and feet apart when sawing. If possible support the trunk and hold it up from the ground with branches, logs or wedges.

Notes on cutting
Always stand uphill of the tree when cutting on slopes.
Reduce the feed pressure on the bar somewhat towards the end of the cut, but keep a firm grip on the handles. This will give you better control over the sawing when you break through.
Be careful not to let the bar and the chain come into contact with the ground.

Cutting trunks supported along the length
See Fig. 21.
If the trunk is supported along its length it can be sawn from above (top cut).

Cutting trunks supported at one end
See Fig. 22.
If the trunk is supported in one end, it should be sawn in two steps.
1. Cut one third of the diameter of the trunk from underneath to prevent splitting.
2. Saw from the top to meet the first cut and avoid the bar getting clamped.

Cutting trunks supported at both ends
See Fig. 23.
If the trunk is supported at both ends, it should be sawn in two steps.
1. Cut one third of the diameter of the trunk from above to prevent splitting.
2. Saw from underneath to meet the first cut and avoid the bar getting stuck.

Sawing supported logs
⚠ WARNING
Do not saw wood under tension.
If the wood splits or if the bar is twisted, there is risk of fatal and/or serious personal injury.
We recommend cutting up logs on a sawbuck. If this is not possible the log should be lifted up and blocked up.

AFTER WORKING WITH THE SAW

1. Remove the battery.
2. Fit the guard over the bar.

CLEANING

⚠ WARNING
Accidental starting can cause serious personal injury.
Always remove battery before cleaning.

Cleaning the chain saw
1. Remove any debris.
2. Wipe the appliance with a damp cloth.

Cleaning bar lubrication slot
Important: clean the bar with plastic tools. Never use metal tools.
1. Remove the bar.

2. Clear the lubrication slot in the bar with a suitable tool.
3. Fit the bar.

MAINTENANCE

⚠ WARNING
Accidental starting can cause serious personal injury.
Always remove battery before maintaining.

Important:
– do not carry out maintenance or adjustments not described in these instructions;
– incorrect maintenance can result in personal injury or material damage.

Lubricating the sprocket
The bar sprocket should be lubricated at intervals of 25 working hours, or once a week during intensive use.
1. Clean the sprocket.
2. Press grease from the nozzle of a suitable grease gun into the lubrication hole until it comes out by the edge of the bar. A grease gun with a slim nozzle simplifies effective lubrication.
CAUTION! Chain is sharp. Wear protective gloves.
3. Put on protective gloves.
4. Pull round the chain by hand. Repeat until all of the sprocket has been lubricated.

Maintaining the bar
Clean the bar at regular intervals and check it for wear and damage.
Note: turn the bar over every 8 working hours to ensure that it wears uniformly.

Checking the bar for damage
1. Check the bar for wear and damage. Replace the bar if necessary.
NEVER fit a new chain on a worn sprocket or worn guide ring.

Cleaning the bar
1. Put on protective gloves. Sharp edges can cause cuts.
2. Use a plastic cleaning tool to keep the slot and lubrication holes clean.
3. Clean the oil channels on the bar to ensure proper lubrication of the bar and chain.

Sharpening the chain
A correctly sharpened chain is important for the efficient and safe use of the saw. A worn or incorrectly filed chain can cause kickback.
Have the chain sharpened by a professional.

TRANSPORT AND STORAGE

Transport
Before transporting:
1. Remove the battery.
2. Fit the guard over the bar.
3. If transported in vehicle, secure the saw to prevent movement.

Long-term storage
Before storing
1. Remove the battery.
2. Remove the chain.
3. Fit the guard over the bar.
4. Let the chain saw reach room temperature.

Storing
Store the chain saw out of reach of unauthorised persons.
Store the chain saw horizontally.
Store the chain saw in a dry place.

TROUBLESHOOTING

Problem	Possible cause	Action
The chain saw will not start.	The chain brake handle has released (handle in front position).	Reset the chain brake handle.
	The battery is not correctly installed.	Check the battery.
The chain and/or bar get hot and produce smoke.	The oil tank is empty.	Fill up with oil.
	The oil hole in the bar is blocked.	Clear the oil hole and chain slot.
	The chain is too tight.	Check and slacken the chain.
	The sprocket on the bar needs lubricating.	Lubricate the sprocket on the bar.
The saw does not saw well.	The chain is fitted backwards.	Check the chain and fit in the correct direction of rotation.
	The chain is worn.	Have the chain sharpened by a professional.
The chain is dry.	Impurities in the oil tank.	Empty the oil tank and fill with new oil.
	The ventilation hole in the oil filler cap is clogged.	Clear the ventilation hole.
	Fouling in the bar.	Clear and clean the bar.
The chain brake does not trip.	Problem with the release mechanism in the chain brake handle.	Allow an authorised service center to examine the chain saw.

PRODUCT DISPOSAL

When this product reaches the end of it's life or is disposed of for any other reason, it must not be disposed of in household waste. In order to preserve natural resources, and to minimize adverse environmental impact, please recycle or dispose of this product in an environmentally friendly way. It should be taken to your local waste recycling center or other authorised collection and disposal facility. If in doubt consult your local waste authority for information regarding available recycling and / or disposal options. Information for (private householders) for the environmentally responsible disposal of Waste Electrical and Electronic Equipment (WEEE).



This symbol on products and or accompanying documents indicates that used and end of life electrical and electronic equipment should not be disposed of in household waste. For the proper disposal, treatment, recovery and recycling, please take these products to designated collection points, where they will be accepted on a free of charge basis. Alternatively, in some countries you may be able to return your products to your retailer upon the purchase of an equivalent new product. Disposing of this product correctly will help to save valuable resources and prevent any potential adverse effects on human health and the environment which could otherwise arise from inappropriate waste disposal and handling. Please contact your local authority for further details of your nearest designated collection point. Penalties may be applicable for incorrect disposal of this waste in accordance with national legislation.

FOR BUSINESS USERS IN THE EUROPEAN UNION

If you wish to discard electrical and electronic equipment, please contact your dealer or supplier for further information.

Information on Disposal in other Countries outside the European Union. This Symbol is only valid in the European Union. If you wish to dispose of this product, please contact your local authorities or dealer and ask for the correct method of disposal.

WARRANTY TERMS AND CONDITIONS
36-month warranty is provided to GRUNDER tools and machinery

These appliances are designed for use in household for personal, noncommercial uses.
1. In case of noticing production reject or appliance failure during the warranty period, the manufacturer ensures appliance repair free of charge on condition that the appliance was previously used by observing user manual instructions and there are no preconditions, due to which legal basis for performance of warranty repair would disappear.
2. Warranty is not applied in the following cases:
• for failures, occurring due to incorrect connection of appliances to power network or due to intermittent electricity supply;
• for failures, occurring due to the action of chemical materials;
• for discoloration of the appliance (turning yellow, contamination and similar);
• for failures, occurring when connecting the appliance into power supply, communications, cable networks not conforming to national standards, due to external impact (for instance, due to the action of humidity and temperature), also due to inappropriate handling of the appliance (for instance, cleaning, scouring marks, scratches, or other mechanical damages);
• if noticing attempt to access inside the appliance, also if the appliance is repaired not in a duly authorised service center;
• if noticing appliance structure or scheme modifications (except for the one's, as described in the user manual);
• if noticing mechanical damages;
• if noticing failures, occurring due to entering of foreign matters, materials, liquids, or animal pests;
• if noticing failures, occurring due to use of non-standard operating materials or spare parts;
• if serial number, stored in the appliance, is modified, erased, or illegible;
• if the appliance, designed for personal (domestic, family) uses, is employed for commercial use, in order to gain profit, for production and other purposes, not conforming to original purpose of use of the appliance;
• in all other cases, when item deficiencies occur due to the fact that the buyer failed to observe the user manual instructions, or item deficiencies were conditioned by the fault of the third parties, or force majeure circumstances;
3. For operating parts of appliance, for instance, for batteries and accumulators 24-month warranty is provided.
4. Warranty can be terminated, if:
• appliance was repaired by the person or company not dully authorised by seller's service center;
• if appliance was evidently knowingly damaged.
5. Warranty becomes non valid, if payment slip or other purchase evidencing document is not provided.
6. Manufacturer is not considered liable for damages, emergencies, loss caused to people, animals, asset, if conditioned by user's fault, ignorance, failure to observe user manual instructions, or due to incorrect connection of the appliance.

GRUNDER

KASUTUSEESMÄRK

Toode on akukettsaag.
Kettsaagi tohib kasutada ainult puidu saagimiseks ketiga, mis vastab käesoleva juhendi tehnilistes andmetes toodud spetsifikatsioonidele.
Saag ei ole ette nähtud kaubanduslikuks ega tööstuslikuks kasutamiseks.
Ärge kunagi muutke saagi mingil viisil ja ärge kasutage osi, mis pole tootja poolt heaks kiidetud. See võib põhjustada materiaalset kahju.
Kui kasutate toodet muudel eesmärkidel kui kirjeldatud, võib toode kahjustuda. Ebaõige kasutamine võib põhjustada lühiseid, tulekahjusid, elektrilööke või muid ohte.
Toode vastab seadusjärgsetele riiklikele ja Euroopa nõuetele. Ohutuse ja heakskiitmise eesmärgil ei tohi te toodet ümber ehitada ja / või muuta.
Lugege kasutusjuhised hoolikalt läbi ja hoidke neid kindlas kohas. Andke see toode kolmandatele isikutele ainult koos kasutusjuhendiga.
Kõik ettevõtete nimed ja tootenimed on nende vastavate omanike kaubamärgid. Kõik õigused kaitstud.

PAKENDI SISU

Kettsaag
Kett
Juhtplaat
Juhtplaadi kaitse
Kasutusjuhised
Märkus: aku ja akulaadija ei ole komplektis.

SÜMBOLITE SELGITUS

	Kolmnurgas välgunoole sümbol näitab, et on oht teie tervisele, nt. elektrilöögi tõttu.
	Kolmnurgas oleva hüüumärgiga sümbolit kasutatakse käesolevas kasutusjuhendis olulise teabe esiletõstmiseks. Lugege see teave alati tähelepanelikult läbi.
	Mitte kasutada vihmas või märjal murul. Kaitsta vee eest.
	Lülitage masin välja ja eemaldage laetav aku enne seadme reguleerimist või puhastamist või kui jätate toote lühikeseks ajaks järelevalveta.
	Pärast tööd oodake, kuni masin täielikult seiskub.
	Kolmandad isikud, kes ei ole kaasatud, peavad hoidma piisavat distantsi.
	Garanteeritud helivõimsuse tase on 99 dB.
	Kandke töötamise ajal kaitseprille.
	Kandke töötamise ajal kuulmiskaitset.
	Kandke töötamise ajal kaitsekindaid.
	Kandke töötamise ajal jalgade kaitset.
	Toode vastab asjakohastele ohutusstandarditele.
	Toode vastab RoHs nõuetele.
	Elektriseadmete jäätmeid ei tohi ära visata koos olmeprügiga. Palun taaskasutada seal, kus on olemas võimalused. Küsige ringlussevõtu nõuandeid kohalikult omavalitsuselt või edasimüüjalt.
	Lugege kasutusjuhendit.

	Mitte põletada.
	Hoida veest eemal.
	Hoida ja kasutada ainult temperatuuril 5–40 °C.
	Topeltisolatsiooniga toode.

OHUTUSJUHISED

⚠ HOIATUS!
Enne kasutamist lugege hoolikalt läbi kõik hoiatused, ohutusjuhised ja muud juhised. Kõigi juhiste ja ohutusjuhiste eiramine võib kaasa tuua elektrilöögi, tulekahju ja / või tõsiste kehavigastuste ohu. Hoidke need juhised ja ohutusjuhised edaspidiseks kasutamiseks alles. Mõiste „elektritööriist“ viitab kõigis alltoodud hoiatustes võrgutoitel (juhtmega) või akutoitel (juhtmeta) elektritööriistadele.

ÜLDINE OHUTUSTEAVE

⚠ Lugege hoolikalt kasutusjuhendit ja järgige eriti ohutusjuhiseid. Kui te ei järgi selles juhendis toodud ohutusjuhiseid ja õiget käsitsemist käsitlevat teavet, ei vastuta me sellest tulenevate kehavigastuste või varalise kahju eest. Sellised juhtumid tühistavad garantii / garantii. Seade ei ole mänguasi. Hoidke seda lastele ja lemmikloomadele kättesaamatus kohas. Ärge jätke pakkematerjali hooletult vedelema. See võib muutuda lastele ohtlikuks mängumaterjaliks. Kui teil on küsimusi, millele see kasutusjuhend jääb vastuseta, võtke ühendust meie tehnilise toe või muu tehnilise personaliga. Hooldust, muudatusi ja remonditöid tohib teha ainult tehnik või volitatud remondikeskus.

Töökoha ohutus
Hoidke tööpiirkond puhas ja hästi valgustatud. Pimedad ja segased tööalad suurendavad õnnetuste ja vigastuste ohtu. Ärge kasutage elektritööriistu plahvatusohtlikus keskkonnas, näiteks tuleohtlike vedelike, gaasi või tolmu läheduses. Elektritööriistad tekitavad sädemeid, mis võivad tolmu ja suitsu süüdata. Elektritööriistade kasutamisel hoidke pealtvaatajad, eriti lapsed ja lemmikloomad ohutus kauguses. Kui teie tähelepanu hajub, võite kergesti kaotada kontrolli toote üle.

Elektriohutus
Vältige keha kokkupuudet maandatud pindadega, nagu torud, radiaatorid, pliidid ja külmikud. Kui teie keha on maandatud, suureneb elektrilöögi oht. Ärge jätke elektritööriistu vihma või niiskuse kätte. Kui vesi satub elektritööriista, on elektrilöögi oht suurem.

Isiklik ohutus
Stay alert. Pay attention to what you are doing, and use your common sense when working with Olge valvel. Pöörake tähelepanu sellele, mida teete, ja kasutage elektritööriistadega töötades oma kainet mõistust. Ärge kunagi kasutage elektritööriistu, kui olete väsinud või uimastite, alkoholi või ravimite mõju all. Pidage meeles, et sekundi murdosa tähelepanematusest või hooletusest võib põhjustada tõsiseid kehavigastusi. Kasutage isiklikku turvavarustust. Kandke kaitseprille. Olenevalt tööriista tüübist ja kasutusviisist vähendavad turvavarustus nagu tolmumaskid, libisemiskindlad kaitsejalatsid, kaitsekiivrid ja kõrvakaitsed vigastuste ohtu. Vältige juhuslikku käivitamist. Enne aku sisestamist või tööriista tõstmist / kandmist kontrollige, et toitelüliti oleks väljalülitatud asendis. Elektritööriista kandmine sõrmega lülitil või tööriista ühendamine vooluvõrku, kui lüliti on asendis ON, suurendab õnnetuste ja vigastuste ohtu. Enne elektritööriista sisselülitamist eemaldage reguleerimisvõtmed / võtmed. Tööriista pöörlevasse ossa jäetud mutrivõtmed vms võivad põhjustada kehavigastusi. Ärge küünitage üle seadme. Hoidke alati tasakaalu ja kindlat jalgealust. See tagab parema kontrolli elektritööriista üle ootamatutes olukordades. Kandke sobivat riietust. Ärge kandke avaraid riideid ega ehteid. Hoidke oma juuksed, riided ja kindad liikuvatest osadest eemal. Avarad riided, ehted ja pikad juuksed võivad liikuvate osade vahele kinni jääda. Kui tolmueemaldus- ja tolmukogumisseadmed on saadaval, tuleb need ühendada ja õigesti kasutada. Selliste seadmete kasutamine võib vähendada tolmuga seotud probleemide ohtu.

Kasutamine ja hooldus.
Ärge suruge elektrilist tööriista jõuga. Kasutage kavandatud tööks õiget elektritööriista. Tööriist teeb tööd paremini ja ohutumalt, kui seda kasutatakse ettenähtud kiirusega. Ärge suruge elektrilist tööriista jõuga. Kasutage kavandatud tööks õiget elektritööriista. Tööriist teeb tööd paremini ja ohutumalt, kui seda kasutatakse ettenähtud kiirusega. Enne mis tahes reguleerimist, tarvikute vahetamist või elektritööriista käest panemist tõmmake pistik välja ja / või eemaldage aku. Need ettevaatusabinõud vähendavad tööriista kogemata käivitamise ohtu. Hoidke elektritööriistu lastele kättesaamatus kohas, kui neid ei kasutata. Ärge lubage kunagi lastel ega inimestel, kes ei tunne elektrilist tööriista ega neid juhiseid, seda tööriista kasutada. Elektrilised tööriistad on ohtlikud, kui neid kasutavad kogenematud isikud. Hooldage oma elektritööriista korralikult. Kontrollige, kas liikuvad osad on õigesti reguleeritud ja ei takerdu ning ega ükski osa pole valesti paigaldatud ega kahjustatud. Kontrollige muid tegureid, mis võivad funktsionaalsust mõjutada. Kui elektritööriist on kahjustatud, tuleb see enne uuesti kasutamist parandada. Paljud õnnetused on põhjustatud halvasti hooldatud elektritööriistadest. Hoidke lõiketööriistad teravad ja puhtad. Korralikult hooldatud teravate lõikeservadega lõikeriistad takerduvad väiksema tõenäosusega ja neid on lihtsam juhtida. Kasutage elektrilist tööriista, tarvikuid ja otsikuid jne vastavalt käesolevatele juhistele, võttes arvesse tegelikke töötingimusi ja tehtavat tööd. Elektritööriistade kasutamine muul otstarbel kui see, milleks need on ette nähtud, võib olla ohtlik.

Akutööriistade kasutamine ja hooldamine.
Akut tohib laadida ainult tootja soovitatud laadijaga. Ühte tüüpi akudele mõeldud laadija võib põhjustada tuleohu, kui seda kasutatakse koos teist tüüpi akudega. Kasutage ainult ettenähtud akudega elektritööriistu. Teiste akude kasutamine võib põhjustada õnnetusi või tulekahju. Kui akut ei kasutata, tuleb see hoida eemal muudest metallesemetest, nagu kirjaklambrid, mündid, võtmed, naelad, kruvid ja muud metallesemed, mis võivad klemmid lühistada. Aku klemmide lühis võib põhjustada põletusi või tulekahju. Kui akut ei käsitseta ettevaatlikult, võib akust vedelikku lekkida. Vältige kokkupuudet akuvedelikuga. Kui puutute kokku akuvedelikuga, loputage kahjustatud kohta hästi rohke veega. Pöörduge arsti poole, kui akuvedelik satub silma. Akust lekkiv vedelik võib põhjustada ärritust või põletusi.

Spetsiaalsed ohutusjuhised.
Hoidke käed ja ülejäänud keha ketist eemal, kui elektritööriist töötab. Kontrollige, et kett ei puudutaks toote käivitamisel maapinda ega mõnda eset. Hetke tähelepanematus või hooletus võib põhjustada tõsiseid kehavigastusi. Hoidke tagumist käepidet paremas käes ja eesmist käepidet vasakus käes, isegi kui olete vasakukäeline. Ärge kunagi hoidke toodet muul viisil – kehavigastuste oht. Hoidke elektritööriista isoleeritud käepidemetest, kui töötate kohtades, kus see võib kokku puutuda varjatud elektrikaablite või oma toitejuhtmega. Pinge all oleva kaabliga kokkupuutumisel lähevad ka toote metallosad pinge alla – elektrilöögi oht. Kandke kaitseprille ja kõrvakaitset. Soovitatav on visiiriga kaitsekiiver, kaitsekindad ja libisemiskindlad kaitsejalatsid, mis kaitsevad sääre alaosa. Õige kaitsevarustus vähendab kehavigastuste ohtu keti või väljapaiskunud materjaliga kokkupuutel. Ärge kunagi kasutage elektrilist tööriista redelilt, puult või muust ebastabiilsest kohast. See võib põhjustada tasakaalu või tööriista üle kontrolli. Pinge all olevad oksad võivad lõikamisel eemalduda ja põhjustada kehavigastusi ja / või põhjustada kontrolli kaotamise elektritööriista üle. Olge põõsaste saagimisel ettevaatlik. Peenikesed varred võivad ketti kinni jääda ja teid tabada või põhjustada tasakaalu kaotuse. Lülitage elektritööriist enne liigutamist välja. Kandke elektrilist tööriista esikäepideme ja nii, et varras on suunatud kehast eemale. Transportige ja hoidke elektrilist tööriista koos kaasasoleva kaitsekattega. Seadme õige kasutamine vähendab ketiga kokkupuutumise ohtu. Järgige määrimise, keti pingutamise ja tarvikute vahetamise juhiseid. Keti vale pinge ja / või määrimine võib kaasa tuua keti purunemise ja / või tagasilöögi ohu. Hoidke käepidemed puhtad, kuivad ning õli- ja rasvavabad. Rasvased käepidemed muudavad elektritööriista käes hoidmise keeruliseks – vigastuste ja / või materiaalse kahju oht. Kasutage elektritööriista ainult puidu saagimiseks. Kasutage elektritööriista ainult ettenähtud otstarbel. Ärge püüdke saagida plastikut, telliseid või ehitusmaterjale, mis ei ole valmistatud puidust. Ebaõige kasutamine võib põhjustada kehavigastusi ja / või materiaalset kahju.

Tagasilöögi põhjused ja selle vältimise viisid
Vt Joon. 15.
Tagasilöök võib tekkida, kui plaadi ots või ülemine külg puutub kokku puidu või muude tahkete esemetega või kui kett takerdub lõikesse. Seejärel lööb elektritööriist suure jõuga üles ja tagasi, mis võib põhjustada tõsiseid kehavigastusi või surma. Kui kett kinnitub piki varda ülaosa, võib see põhjustada sae surumise kasutaja poole tagasi. See võib põhjustada ka tõsiseid kehavigastusi või surma. Ärge lootke elektrilise tööriista ohutusmehhanismidele. Õige ja hoolikas tööviis on ainus usaldusväärne meetod tagasilöögi riski vähendamiseks. Tagasilöök tekib siis, kui tööriista kasutatakse valesti ja / või valede töövõtetega või valedes tingimustes ning seda saab vältida järgmiselt:
– Hoidke tööriista kindlalt mõlema käega ja hoidke oma käsi asendis, mis hoiab ära tagasilöögi. Tagasilöök võib põhjustada tööriista tahapoole tõmblemist, kuid kasutaja saab asjakohaste meetmete

abil seda kontrollida. Hoidke käepidemetest kahe käega kindlalt kinni.
– Ärge üle küünitage. Ärge kunagi saagige õlgade kõrgusest kõrgemal. See tagab parema kontrolli toote üle ootamatutes olukordades.
– Kasutage ainult tootja soovitatud tarvikuid. Muude tarvikute kasutamine võib põhjustada keti purunemise / või tagasilöögi.
– Järgige tööriista hooldamise ja keti teritamise juhiseid. Kulunud või valesti teritatud kett suurendab tagasilöögi ohtu.

Müra ja vibratsiooni vähendamine
Müra ja vibratsiooni vähendamiseks kasutamise ajal piirake toote kasutusaega ning kasutage väikese võimsusega / vibratsiooni- ja mürarežiimi ning sobivat turvavarustust.
Vibratsiooni ja / või müraga kokkupuutumise riski minimeerimiseks võtke kasutusele järgmised ettevaatusabinõud:
– kasutage tööriista ainult nende juhiste kohaselt;
– veenduge, et elektritööriist on heas seisukorras;
– kasutage heas korras ja otstarbeks sobivaid teravaid tarvikuid;
– hoidke käepidemetest / käepidemest kindlalt kinni;
– hooldage ja määrige tööriista vastavalt nendele juhistele;
– planeerige tööd nii, et kokkupuude tugeva vibratsiooniga jaotuks mitme päeva peale.

Tähtis
Enne kasutamist lugege need juhised hoolikalt läbi ning tutvuge tööriista juhtnuppude ja nende kasutamisega. Kõigi juhiste ja ohutusjuhiste eiramine võib kaasa tuua elektrilöögi, tulekahju ja / või tõsiste kehavigastuste ohu. Olge valvel. Pöörake tähelepanu sellele, mida teete, ja kasutage elektritööriistaga töötades oma kainet mõistust. Kiired ettevaatusabinõud võivad ära hoida tõsiseid kehavigastusi ja / või materiaalset kahju. Lülitage elektritööriist kohe välja ja eemaldage aku, kui see ei tööta korralikult. Kahjustatud toodet peab enne uuesti kasutamist kontrollima ja parandama kvalifitseeritud personal.

Jääkriskid
⚠ HOIATUS!
Elektritööriist tekitab töötamise ajal elektromagnetvälja. See väli võib teatud juhtudel mõjutada aktiivseid või passiivseid meditsiinilisi implantaate. Kui teil on meditsiiniline implantaat, pidage enne elektritööriista kasutamist nõu oma arsti ja / või meditsiinilise implantaadi tootjaga, et vähendada tõsiste või surmavate vigastuste ohtu. Isegi kui järgitakse asjakohaseid ohutusnõudeid ja kasutatakse turvaseadmeid, ei ole võimalik kõiki riske kõrvaldada. Järgmised riskid püsivad:
– vibratsioonikahjustused (kui tööriista kasutatakse pikka aega või kui seda ei käsitseta ja hooldatakse õigesti);
– defektsete tarvikute või peidetud esemete põhjustatud tagasilööki põhjustatud vigastused ja / või materiaalsed kahjud;
– isikuvigastus ja / või materiaalne kahju kukkumise või paiskuvate esemete tõttu;
– pikaajalisel kasutamisel võib vibratsioon põhjustada käte vereringehäireid. Hoidke oma keha ja eriti käed soojas. Kandke kindaid. Lõpetage viivitamatult töötamine ja pöörduge arsti poole, kui tunnete tuimust, sügelust, kipitust, valu, kui teie naha värvus muutub või sõrmede, käte või randmete tundlikkus väheneb. Madalatel temperatuuridel olete rohkem ohustatud.

Isegi kui toodet kasutatakse vastavalt juhistele, on võimatu välistada kõiki riskitegureid. Järgmised on toote tüübi ja disainiga seotud võimalikud riskid:
– kopsude kahjustus (kui ei kanta tõhusat näomaski);
– kõrvakahjustused (kui ei kasutata tõhusaid kõrvakaitseid);
– vibratsioonikahjustused (kui toodet kasutatakse pikka aega või kui seda ei käsitseta ja hooldatakse õigesti).

TOOTE ÜLEVAADE

Vt Joon. 1 & Joon. 2.
1. Veolüli
2. Ketipiduri käepide
3. Eesmine käepide
4. Tagumine käepide
5. Käivituspidur
6. Toitelüliti
7. Ketiõli täitekork
8. Korpus
9. Keti pingutusnupp
10. Aku pesa
11. Keti õlitaseme näidik
12. Käte kaitse
13. Oregon latt
14. Oregon kett
15. Juhtplaadi kaitse

TEHNILISED ANDMED

	GY2191
Mootori tüüp	Harjadega
Pinge	18 V DC
Keti tühikäigu kiirus	6 m/s
Õlipaagi maht	0,18 l
Juhtplaadi õli	Oregon
Juhtplaadi pikkus	254 mm (10”)
Max. lõikepikkus	245 mm
Kett	Oregon
Keti samm	3/8” (9,525 mm)
Juhiku hambad	40
Müratse	99 dB
Liitiumioonaku	Ei sisaldu komplektis
Laadija	Ei sisaldu komplektis

Ketipüüdur
Ketipüüdur püüab keti kinni, kui see tuleb maha või hüppab juhtlaua pesast välja. Juhtlaua õige hooldus ning keti õige ja regulaarne pingutamine hoiavad ära sellised probleemid.

Ketipiduri käepide
Et vähendada kehavigastuste ohtu tagasilöögi korral, on sael ketipidur, mis käivitub kokkupuutel ja peatab keti kohe.

Kätekaitse
Kätekaitse kaitseb kätt okste ja keti eest, kui see tuleb lahti või maha.

KOKKUPANEK

⚠ HOIATUS
Vale või mittetäielik kokkupanek võib põhjustada surmava või tõsise kehavigastuse.
Järgige juhiseid.
Enne kasutamist pange täielikult kokku.

Juhtlaua ja keti paigaldamine
1. Pange kätte kaitsekindad.
2. Vabastage keti pingutusnupp (9). Vt joonis 3.

3. Tõstke kate ära. Vt joonis 4.
4. Pange kett ümber plaadi. Kontrollige pöörlemissuunda. Vt joonis 5.
5. Asetage juhtplaat koos piluga juhiku kohale. Vt joonis 6.
6. Paigaldage kate.
7. Keerake keti pingutusnuppu veidi kinni. Vt joonis 7.

Keti pingutamine
Uut ketti tuleb pingutada mitte rohkem kui 5 lõike järel. Kui kett on sissetöötatud, ei pea seda enam nii tihti pingutama.
1. Pange kätte kaitsekindad.
2. Vabastage keti pingutusnupp (9). Vt joonis 3.
3. Tõstke plaadi otsa veidi üles.
4. Keerake keti pingutusnupp kinni. Vt joonis 7. MÄRKUS! Ärge pingutage nuppu üle, et vältida keti ja plaadi liigset kulumist.
Kett on õigesti pingutatud, kui see toetub vastu plaadi alumist külge ja kui seda saab hõlpsasti käega kaasa tõmmata. Vt joonis 8.

Õlimahuti täitmine
Tähtis: kasutage kettsaagide jaoks ainult keti- ja plaadi määrdeainet. Kahtluste korral konsulteerige spetsialistiga.
1. Asetage kettsaag tasasele pinnale.
2. Pühkige õlitäite kork puhtaks.
3. Keerake täiteava kork lahti. Vt joonis 10.
4. Täitke ketiõli. Täitmisel veenduge, et õlipaaki ei satuks mustust.
5. Keerrake ülipaagi kork kinni.
6. Pühkige maha voolanud õli.

KASUTAMINE

Aku paigaldamine / eemaldamine
Paigaldamine
1. Kontrollige, kas toitelüliti (6) on asendis OFF.
2. Joondage aku servad korpuses olevate piludega ja vajutage aku oma kohale. Vt joonis 11. Vajutage aku lõpuni sisse, kuni see paika klõpsab. Ärge kunagi proovige akut jõuga oma kohale suruda.

Eemaldamine
Vajutage aku otsas olevat aku lukku ja eemaldage aku tootest.

Tööriista käivitamine ja peatamine
⚠ HOIATUS
Liikuv kett. Tõsiste lõikehaavade oht!
Liikuv kett võib kehaosi lõigata ja ära lõigata. Hoidke alati käepidemest, kuni kett on seiskunud. Eemaldage aku enne ketile lähenemist.

Käivitamine
1. Tõmmake ketipiduri käepide (2) tagasi.
2. Hoidke saagi kindlalt kahe käega. Vt joonis 14.
3. Vajutage käivituspidurit (5).
4. Vajutage toitelülitit (6). Kettsaag käivitub.
5. Vabastage käivituspidur.

Peatamine
1. Vabastage toitelüliti. Kettsaag peatub.
2. Ketipiduri sisselülitamiseks lükake ketipiduri käepidet ettepoole.

ENNE SAEGA TÖÖTAMIST

Iga kord enne saega töötamist kontrollige järgmist: Kontrollige, et kätekaitse (12) oleks terve. Kontrollige, et käepidemed oleksid puhtad, kuivad ning õli- ja rasvavabad. Kontrollige, kas kõik osad on õigesti paigaldatud ja kahjustamata. Kontrollige, kas ketipüüdja on heas korras ja kahjustamata. Kontrollige keti pinget. Kontrollige õlitaset. Vajadusel lisage õli. Kontrollige, kas toitelüliti ja käivituspidur töötavad korralikult. Kontrollige, kas ketipidur töötab korralikult.

Tähtis:
– ärge kasutage kettsaagi, kui see on kahjustatud või ei tööta korralikult;
– kahjustatud osad tuleb enne kettsae kasutamist parandada või välja vahetada.

Ketipiduri kontrollimine
Ketipidur peatab keti tagasilöögi korral koheselt.
1. Asetage kettsaag pinnale.
2. Käivitage kettsaag.
3. Lükake ketipiduri käepide ette. Vaata joon. 12 ja joon. 13.
Kett peaks kohe peatuma.

Keti määrimise kontrollimine
Ärge kasutage kettsaagi ilma piisava määrimiseta.
1. Vajadusel lisage õli.
2. Käivitage kettsaag.
3. Hoidke plaati 15 sekundit umbes 15 cm sobiva pinna kohal. Kui keti määrimine toimib korralikult, on pinnal õlipritsmeid.

SAEGA TÖÖTAMINE

Tähtis: teave saagimise, langetamise, okste kärpimise ja järkamise kohta on ainult täiendav ega asenda erialast koolitust.

Õige tööasendi võtmine
Hoidke alati kindlat toetuspinda ja tasakaalu. Ärge kunagi saagige õlgade kõrgusest kõrgemal. Ärge kunagi kasutage kettsaagi redelilt, puult või muust ebastabiilsest kohast. Ärge küünitage. Ärge kasutage kettsaagi halva ilmaga või pimedas. Seiske mõlema jalaga kindlalt maapinnal. Pöörake tähelepanu tööpiirkonnas esinevatele takistustele. Töötamise ajal hoidke kettsaagi kindlalt kahe käega.

Saagimine
Pealtlõikega saagimine
Vt Joon. 16.
Selle tehnika puhul toimub saagimine plaadi alumise osaga, lõigates palki ülaosast, nii et kett tõmbab saagi kasutajast eemale. See võimaldab sae esiküljel pakkuda tuge ja neelata saetava puidu jõudu.

Alallõikega saagimine
Vt Joon. 17.
Selle tehnika puhul toimub saagimine plaadi ülaosaga, lõikamine altpoolt üles, nii et kett lükkab saagi kasutaja poole tagurpidi. Kui plaat väänab, võib kettsaag suure jõuga kasutaja poole tagasi paiskuda.

Tähtis: kui kasutaja ei pea vastu sae tõukejõule, on oht, et plaadi ots puutub kokku puiduga, mis võib põhjustada tagasilöögi.

Puude langetamine
⚠ **HOIATUS**
Tõsise või surmava vigastuse oht!
Puude langetamist peab läbi viima või kontrollima kvalifitseeritud personal.

Enne puude langetamist
Kontrollige, et tööpiirkonnas ei oleks inimesi ega loomi.
Kontrollige, et kõigil tööga seotud isikutel oleks raiesmikult vaba taganemisvõimalus. Taganemine peaks kulgema kukkumissuunas nurga all. Vt joonis 18.
Kontrollige, et puu ümbruses ei oleks takistusi.
Kontrolli, et lähim töökoht oleks vähemalt 2,5 puu kõrguse kaugusel. Kontrollige puu langemise suunda ja veenduge, et vähemalt 2,5 puu kõrgusest pole inimesi, loomi ega takistusi. Vt joonis 19.

Langetamine kahe sammuga
1. Tehke juhtsälk (A) läbi umbes 1/3 tüve läbimõõdust küljele, kuhu puu langeb (C).
2. Saagige langetuslõige (B) puu teiselt poolt, 3–5 cm kõrgusel sälgu põhjast. Jätke alati hoidev puit (D), mis toimib hingena. Vt joonis 20.

Puude laasimine
Vt Joon. 24.
⚠ HOIATUS
Tõsise või surmava vigastuse oht!

Laasimist peab läbi viima või kontrollima kvalifitseeritud personal. Seisake alati tüve teisel poolel, võrreldes lõigatava oksaga.
Alustage juure otsast ja töötage üles. Alati saagige alt üles
Lamavate palkide laasimisel lõigake enne ülemised oksad. Tüve raskust kandvad oksad lõigake pärast palgi tükkideks saagimist.

Palkide järkamine
Langetatud puu saagimine pikkusteks. Veenduge, et teil oleks kindel jalg ja tasakaal ning jalad oleks saagimisel teineteisest eemal. Võimalusel toetage tüve ja hoidke seda okste, palkide või kiiludega maapinnast püsti.

Märkused lõikamise kohta
Kallakutel saagimisel seiske alati puust kõrgemal.
Lõike lõpu poole vähendage plaadi etteanderõhku mõnevõrra, kuid hoidke käepidemetest kindlalt kinni. See annab teile läbimurdmisel parema kontrolli saagimise üle.
Olge ettevaatlik, et plaat ja kett maapinnaga kokku ei puutuks.

Palkide järkamine piki toestust
Vt. Joon. 21.
Kui tüvi on kogu pikkuses toestatud, saab seda ülalt saagida (ülemine lõige).

Ühest otsast toetatud palkide järkamine
Vt Joon. 22.
Kui tüvi on ühest otsast toestatud, tuleks see saagida kahes etapis.
1. Saagige üks kolmandik tüve läbimõõdust altpoolt, et vältida lõhenemist.
2. Saagige ülalt, et jõuda esimese lõikeni ja vältida plaadi kinnijäämist.

Mõlemast otsast toetatud palkide järkamine
Vt Joon. 23.
Kui tüvi on mõlemast otsast toestatud, tuleks see saagida kahes etapis.
1. Saagige tüve läbimõõdust kolmandik pealtpoolt, et vältida lõhenemist.
2. Saagige altpoolt, et vastata esimesele lõikele ja vältida plaadi kinnijäämist.

Toetatud palkide saagimine
⚠ HOIATUS
Ärge saagige pinge all olevat puitu.
Kui puit lõheneb või plaat väändub, on oht saada surmav ja / või raske kehavigastus.
Soovitame palke saagida saepukil. Kui see ei ole võimalik, tuleks palk üles tõsta ja blokeerida.

PÄRAST SAEGA TÖÖTAMIST

1. Eemaldage aku.
2. Paigaldage juhtplaadile kaitsekate.

PUHASTAMINE

⚠ HOIATUS
Juhuslik käivitamine võib põhjustada tõsiseid kehavigastusi.
Enne puhastamist eemaldage alati aku.

Kettsae puhastamine
1. Eemaldage praht.
2. Pühkige seadet niiske lapiga.

Juhtplaadi määrimise pilu puhastamine
Tähtis: puhastage plaati plast tööriistadega. Ärge kasutage metalltööriistu.
1. Eemaldage plaat.
2. Tühjendage plaadi määrdepilu sobiva tööriistaga.
3. Paigaldage plaat.

HOOLDUS

⚠ HOIATUS
Juhuslik käivitamine võib põhjustada tõsiseid isikuvigastusi.
Enne hooldamist eemaldage alati aku.

Tähtis:
– ärge tehke hooldust ega reguleerimist, mida pole käesolevas juhendis kirjeldatud;
– vale hooldus võib põhjustada kehavigastusi või materiaalset kahju.

Ketiratta määrimine
Plaadi hammasratast tuleks määrida 25 töötunniste intervallidega või intensiivse kasutamise korral kord nädalas.
1. Puhastage ketiratas.
2. Suruge määre sobiva määrdepüstoli otsikust määrdeavasse, kuni see tuleb plaadi servast välja. Õhukese otsikuga määrdepüstol lihtsustab tõhusat määrimist.
ETTEVAATUST! Kett on terav. Kandke kaitsekindaid.
3. Pange kätte kaitsekindad.
4. Tõmmake kett käsitsi ümber. Korrake, kuni kogu ketiratas on määritud.

Juhtplaadi hooldus
Puhastage plaat korrapäraste ajavahemike järel ja kontrollige seda kulumise ja kahjustuste suhtes.
Märkus: pöörake plaat iga 8 töötunni järel ümber, et tagada selle ühtlane kulumine.

Juhtplaadi kahjustuste kontrollimine
1. Kontrollige plaadi kulumist ja kahjustusi. Vajadusel vahetage plaat välja.
ÄRGE KUNAGI paigaldage uut ketti kulunud ketirattale või kulunud juhtrõngale.

Juhtplaadi puhastamine
1. Kandke kaitsekindaid. Teravad servad võivad põhjustada sisselõikeid.
2. Kasutage plastist puhastustööriista, et hoida pilu ja määrdeavad puhtad.
3. Puhastage varda õlikanalid, et tagada varda ja keti nõuetekohane määrimine.

Keti teritamine
Õigesti teritatud kett on oluline sae tõhusaks ja ohutuks kasutamiseks. Kulunud või valesti teritatud kett võib põhjustada tagasilööki. Laske kett professionaalil teritada.

TRANSPORT JA HOIUSTAMINE

Transport
Enne transportimist:
1. Eemaldage aku.
2. Paigaldage kaitse juhtplaadile.
3. Kui transporditakse sõidukis, kinnitage saag liikumise vältimiseks.

Pikaajaline hoiustamine
Enne hoiustamist
1. Eemaldage aku.
2. Eemaldage kett.
3. Paigaldage kaitse juhtplaadile.
4. Laske kettsael soojeneda toatemperatuurini.

Hoiustamine
Hoiustage kettsaagi kõrvalistele isikutele kättesaamatus kohas.
Hoiustage kettsaagi horisontaalselt.
Hoiustage kettsaagi kuivas kohas.

TÕRKEOTSING

Probleem	Võimalik põhjus	Tegevus
Kettsaag ei käivitu.	Ketipiduri käepide on vabastatud (käepide eesmises asendis).	Lähtestage ketipiduri käepide.
	Aku pole õigesti paigaldatud.	Kontrollige akut.
Kett ja / või plaat lähevad kuumaks ja tekitavad suitsu.	Õlipaak on tühi.	Täitke paak õliga.
	Plaadi õliauk on blokeeritud.	Puhastage õliava ja ketipilu.
	Kett on liiga pingul.	Kontrollige ketti ja lõdvendage seda.
	Plaadi ketiratas vajab määrimist.	Määrige plaadi hammasratast.
Saag ei sae hästi.	Kett on paigaldatud tagurpidi.	Kontrollige ketti ja asetage see õigesse pöörlemissuunda.
	Kett on kulunud.	Laske kett professionaalil teritada.
Kett on kuiv.	Praht õlipaagis.	Tühjendage õlipaak ja täitke uue õliga.
	Õli täiteava korgi tuulutusava on ummistunud.	Tühjendage ventilatsiooniava.
	Viga juhtplaadis	Tühjendage ja puhastage plaat.
The chain brake does not trip.	Probleem ketipiduri käepideme vabastusmehhanismiga.	Laske volitatud teeninduskeskusel kettsaag üle vaadata.

TOOTE UTILISEERIMINE
Kui see toode jõuab oma kasutusea lõppu või see utiliseeritakse muul põhjusel, ei tohi seda olmeprügi hulka visata. Loodusvarade säilitamiseks ja kahjulike keskkonnamõjude minimeerimiseks suunake see toode ümbertöötlemiseks või kõrvaldage see keskkonnasõbralikul viisil. See tuleb viia kohalikku jäätmekäitluskeskusse või muusse volitatud kogumis- ja kõrvaldamiskohta. Kahtluse korral pöörduge saadaolevate ringlussevõtu ja / või kõrvaldamise võimaluste kohta teabe saamiseks kohaliku jäätmeameti poole. Teave (eramajapidamistele) elektri- ja elektroonikaseadmete jäätmete keskkonnasõbraliku kõrvaldamise kohta.



See sümbol toodetel ja / või kaasasolevatel dokumentidel näitab, et kasutatud ja kasutusea lõppenud elektri- ja elektroonikaseadmeid ei tohi visata olmejäätmete hulka. Nõuetekohaseks kõrvaldamiseks, töötlemiseks, taaskasutamiseks ja ringlussevõtuks viige need tooted selleks ettenähtud kogumispunktidesse, kus need võetakse tasuta vastu. Teise võimalusena võite mõnes riigis samaväärse uue toote ostmisel oma tooted oma jaemüüjale tagastada. Selle toote õige utiliseerimine aitab säästa väärtuslikke ressursse ja vältida võimalikke kahjulikke mõjusid inimeste tervisele ja keskkonnale, mis võiks muidu tekkida jäätmete ebaõigest kõrvaldamisest ja käitlemisest. Lähima määratud kogumispunkti kohta lisateabe saamiseks võtke ühendust kohaliku omavalitsusega. Nende jäätmete ebaõige kõrvaldamise eest võidakse kohaldada karistusi vastavalt siseriiklikele õigusaktidele.

EUROOPA LIIDU ÄRIKASUTATAJALE
Kui soovite elektri- ja elektroonikaseadmeid kasutuselt kõrvaldada, võtke lisateabe saamiseks ühendust oma edasimüüja või tarnijaga.

Teave utiliseerimise kohta teistes riikides väljaspool Euroopa Liitu. See sümbol kehtib ainult Euroopa Liidus. Kui soovite selle toote utiliseerida, võtke ühendust kohalike ametiasutuste või edasimüüjaga ja küsige õiget utiliseerimismeetodit.

GARANTII TINGIMUSED
GRUNDER tööriistad ja masinad kehtib 36-kuuline garantii

Seade on sobiv kasutamiseks kodumajapidamises isiklikul, mitte kommertseesmärgil.
1. Kui avastate tootmispraagi või kui seade läheb rikki garantii kehtimise ajal, tagab tootja tasuta seadme remondi, kui seadet kasutati seni kasutusjuhendit järgides ja ei ole asjaolusid, mille tõttu ei oleks alust teostada garantiiremonti.
2. Garantii ei kehti:
• riketele, mis tekivad siis, kui seade ei ole nõuetekohaselt ühendatud elektrivõrku või seoses elektrivõrgu häiretega;
• riketele, mis tekivad seoses keemiliste ainete mõjuga;
• seadme värvimuutustele (kollaseks tõmbumisele, saastele jne);
• riketele, mis tekivad, kui ühendada toode riiklikele standarditele mittevastavasse elektrivõrku, telekommunikatsioonivõi kaablivõrku, seoses väliskahjustustega (nt niiskuse ja temperatuuri muutused), kui ei järgita toote kasutusjuhendit (nt valesti tehtud puhastus, kraapimisjäljed, kriimustused või muud mehhaanilised kahjustused);
• kui avastatakse seadme sisemusse tungimise jälgi, samuti siis, kui seadet ei parandata tootja volitatud teeninduses;
• kui avastatakse seadme konstruktsiooni või skeemi muudatusi (välja arvatud need, mis on kirjas kasutusjuhendis);
• kui avastatakse mehhaanilisi kahjustusi;
• kui avastatakse rikkeid, mis tekkisid sellest, et seadme sisemusse sattus kõrvalisi esemeid, materjale, vedelikke või loomi;
• kui leitakse rikkeid, mis tekkisid seoses standarditele mittevastavate ekspluatat sioonimaterjalide või varuosade kasutamisega;
• kui seeria number, mis on tootel, on muudetud, maha kustutatud või kui seda ei õnnestu tuvastada;
• kui seade, mis on ette nähtud isiklikuks (majapidamises, peres) kasutamiseks, on kasutuses ärilistel eesmärkidel, kasu saamise eesmärgil, tootmisja muudel eesmärkidel, mis ei vasta tegelikule seadme kasutuseesmärgile;
• kõigil teistel juhtudel, kui eseme puudused tekkisid sellest, et ostja ei järginud kasutusjuhendit või eseme puudused tekkisid kolmandate isikute süül või vääramatu jõu asjaolude tõttu;
3. Tavalistele kuludetailidele, nt patareidele, akudele kehtib 24-kuuline garantii.
4. Garantii võib katkeda, kui:
• seadet parandas isik või ettevõte, kes ei ole volitatud teeninduskeskus;
• seadet on ilmselgelt tahtlikult rikutud.
5. Garantii ei kehti, kui ei esitata kassatšekki või muud ostmist tõendavat dokumenti.
6. Tootja ei vastuta avariide ning isikutele, loomadele ja varale tekitatud kahju eest, kui see on tekitatud kasutaja süül kas teadmatusest või seadme kasutus juhendi mittejärgimisest või seadme valest ühendamisest.

GRUNDER

PAREDZĒTAIS PIELIETOJUMS

Šis produkts ir ar akumulatoru darbināms ķēdes motorzāģis.
¬Motorzāģi drīkst izmantot tikai koka zāģēšanai ar ķēdi, kas atbilst šīs instrukcijas tehniskajos datos norādītajām specifikācijām.
Zāģis nav paredzēts lietošanai komerciālos vai rūpnieciskos apstākļos.
Nekad nekādā veidā nepārveidojiet zāģi un nepievienojiet tam detaļas, kuras nav apstiprinājis ražotājs. Tas var radīt materiālus zaudējumus.
Ja produktu lietosiet mērķiem, kas nav aprakstīti šajā instrukcijā, tas var tikt sabojāts. Nepareiza lietošana var izraisīt īssavienojumu, ugunsgrēku, elektriskās strāvas triecienu vai citus apdraudējumus.
Produkts atbilst likumā noteiktajām valsts un Eiropas Savienības prasībām. Drošības un noteikumu atbilstības apstiprināšanas nolūkos jūs nedrīkstat produktu pārbūvēt un / vai pārveidot.
Rūpīgi izlasiet lietošanas instrukciju un uzglabājiet to drošā vietā. Nodrošiniet, ka trešajām personām šis produkts ir pieejams tikai kopā ar lietošanas instrukciju.
Visi uzņēmumu nosaukumi un produktu nosaukumi ir to attiecīgo īpašnieku preču zīmes. Visas tiesības aizsargātas.

KOMPLEKTĀCIJA

Ķēdes motorzāģis
Ķēde
Sliede
Sliedes sargs
Lietošanas instrukcijas
Piezīme: akumulators un akumulatora lādētājs nav iekļauti komplektācijā.

SIMBOLU SKAIDROJUMS

	Simbols ar zibeni trīsstūrī norāda, ka pastāv risks jūsu veselībai, piemēram, elektriskās strāvas trieciena dēļ.
	Simbolu ar izsaukuma zīmi trīsstūrī šajā lietošanas instrukcijā izmanto tam, lai izceltu svarīgu informāciju. Vienmēr rūpīgi izlasiet šo informāciju.
	Nedarbināt lietū vai uz mitrā zālē. Sargāt no ūdens.
	Izslēdziet iekārtu un izņemiet uzlādējamo akumulatoru, pirms veicat jebkādas ierīces regulēšanas vai tīrīšanas darbības, vai ja uz īsu laiku atstāsiet produktu bez uzraudzības.
	Pēc darba pabeigšanas pagaidiet, līdz ierīce pilnībā apstājas.
	Trešajām pusēm, kas nav iesaistītas darbā, jāievēro pietiekama distance no ierīces.
	Garantētais skaņas jaudas līmenis ir 99 dB.
	Ierīces darbināšanas laikā valkājiet aizsargbrilles.
	Ierīces darbināšanas laikā valkājiet ausu aizsargus.
	Ierīces darbināšanas laikā valkājiet roku aizsarglīdzekļus.
	Ierīces darbināšanas laikā valkājiet kāju aizsargus.
	Produkts atbilst attiecīgajiem drošības standartiem.
	Produkts atbilst RoHs prasībām.
	Elektrisko izstrādājumu atkritumus nedrīkst izmest kopā ar sadzīves atkritumiem. Lūdzu, nododiet otrreizējai pārstrādei tur, kur ir attiecīgās iekārtas. Lai saņemtu padomus par šķirošanu, sazinieties ar vietējo pašvaldību vai mazumtirgotāju.
	Izlasiet lietošanas pamācību.

	Neizmest ugunī.
	Sargāt no ūdens.
	Uzglabāt un lietot tikai 5–40 °C temperatūrā.
	Produkts ar dubultu izolāciju.

DROŠĪBAS INSTRUKCIJAS

⚠ BRĪDINĀJUMS!
Pirms lietošanas rūpīgi izlasiet visus brīdinājumus, drošības instrukcijas un citus norādījumus. Visu instrukciju un drošības norādījumu neievērošana var izraisīt elektriskās strāvas trieciena, ugunsgrēka un / vai nopietnu miesas bojājumu risku. Saglabājiet šīs instrukcijas un drošības norādījumus turpmākai uzziņai. Termins „elektroinstruments“ visos turpmākajos brīdinājumos attiecas uz elektroinstrumentiem, kas darbojas, pieslēgti pie tīkla (ar vadu) vai ar akumulatoru (bez vada).

VISPĀRĪGA DROŠĪBAS INFORMĀCIJA

⚠ Uzmanīgi izlasiet lietošanas instrukciju un īpaši ievērojiet drošības informāciju. Ja neievērosiet šajā rokasgrāmatā sniegtos drošības norādījumus un informāciju par pareizu apiešanos, mēs neuzņemamies nekādu atbildību par radītiem miesas bojājumiem vai īpašuma bojājumiem. Šādos gadījumos garantija tiks anulēta. Šī ierīce nav rotaļlieta. Glabājiet to bērniem un mājdzīvniekiem nepieejamā vietā. Neatstājiet iepakojuma elementus bez uzraudzības. Tie var kļūt par bīstamiem rotaļu materiāliem bērniem. Ja jums ir jautājumi, uz kuriem šajā lietošanas instrukcijā nav atbildes, sazinieties ar mūsu tehniskā atbalsta dienestu vai citu tehnisko personālu. Apkopi, modifikācijas un remontdarbus drīkst veikt tikai tehniķis vai pilnvarota remonta centra pārstāvis.

Darba zonas drošība
Uzturiet darba zonu tīru un labi apgaismotu. Tumšas un piekrāmētas darba vietas palielina negadījumu un traumu gūšanas risku. Nedarbiniet elektroinstrumentus sprādzienbīstamā vidē, piemēram, uzliesmojošu šķidrumu, gāzes vai putekļu tuvumā. Elektroinstrumenti rada dzirksteles, kas var aizdedzināt putekļus un izgarojumus. Darbinot elektroinstrumentus, uzmaniet, lai visi apkārt esošie, īpaši bērni, un mājdzīvnieki atrastos drošā attālumā. Ja jums kāds nejauši novērsīs uzmanību, jūs viegli zaudēsiet kontroli pār produktu.

Elektrodrošība
Izvairieties no ķermeņa saskares ar iezemētām virsmām, piemēram, caurulēm, radiatoriem, plītīm un ledusskapjiem. Ja ķermenis ir sazemēts, pastāv palielināts elektriskās strāvas trieciena risks.
Nepakļaujiet elektroinstrumentus lietus vai mitruma iedarbībai. Ja elektroinstrumentā iekļūst ūdens, pastāv lielāks elektriskās strāvas trieciena risks.

Personiskā drošība
Saglabājiet modrību. Strādājot ar elektroinstrumentiem, pievērsiet uzmanību tam, ko darāt, un pielietojiet veselo saprātu. Nekad nedarbiniet elektroinstrumentus, ja esat noguris vai esat narkotiku, alkohola vai medikamentu ietekmē. Atcerieties, ka sekundes simtdaļu ilga neuzmanība vai nolaidība var izraisīt nopietnus miesas bojājumus. Izmantojiet personīgos drošības līdzekļus. Valkājiet aizsargbrilles. Atkarībā no instrumenta tipa un lietošanas veida traumu risku var samazināt drošības aprīkojums, piemēram, putekļu maskas, neslīdoši drošības apavi, aizsargķiveres un ausu aizsargi. Izvairieties no nejaušas ierīces iedarbināšanas. Pirms akumulatora ievietošanas vai instrumenta pacelšanas / nešanas pārbaudiet, vai strāvas slēdzis ir izslēgtā stāvoklī. Elektroinstrumenta nēsāšana ar pirkstu uz slēdža vai instrumenta pievienošana elektrotīklam, kad slēdzis ir ON (ieslēgts) stāvoklī, palielina negadījumu un traumu gūšanas risku. Pirms elektroinstrumenta ieslēgšanas noņemiet regulēšanas atslēgas / uzgriežņu atslēgas. Uzgriežņu atslēgas vai tamlīdzīgi izstrādājumi, kas ir atstāti pie instrumenta rotējošās daļas, var izraisīt miesas bojājumus. Nestiepieties pāri ierīcei. Vienmēr saglabājiet stabilu pamatu un labu līdzsvaru. Tas nodrošinās labāku kontroli pār

elektroinstrumentu neparedzētās situācijās. Valkājiet darbam piemērotu apģērbu. Nevalkājiet brīvu apģērbu vai rotaslietas. Turiet matus, apģērbu un cimdus atstatus no kustīgajām detaļām. Brīvs apģērbs, rotaslietas un gari mati var ieķerties kustīgajās detaļās. Ja ir pieejams putekļu nosūkšanas un savākšanas aprīkojums, tas ir jāpievieno un jālieto pareizi. Šādu ierīču izmantošana var samazināt ar putekļiem saistītu problēmu risku.

Lietošana un kopšana
Nespiediet elektroinstrumentu ar spēku. Lietojiet tādu elektroinstrumentu, kas paredzēts plānotajam darbam. Instruments veiks darbu labāk un drošāk, ja tiks izmantots tādā ātrumā, kādam tas ir paredzēts. Nedarbiniet instrumentu, ja to nevar ieslēgt un izslēgt ar ieslēgšanas / izslēgšanas slēdzi. Elektroinstrumenti, kurus nevar vadīt ar ieslēgšanas / izslēgšanas slēdzi, ir bīstami un ir jāremontē. Pirms regulēšanas, piederumu maiņas vai elektroinstrumenta uzglabāšanas atvienojiet tā kontaktdakšu no strāvas padeves un / vai izņemiet akumulatoru. Šie drošības pasākumi samazina nejaušas instrumenta iedarbināšanas risku. Kamēr elektroinstrumentu neizmantojat, glabājiet to bērniem nepieejamā vietā. Nekad neļaujiet ierīci darbināt bērniem vai personām, kuras nav iepazinušās ar elektroinstrumentu un šīm instrukcijām. Elektroinstrumenti ir bīstami nepieredzējušu personu rokās. Rūpējieties par elektroinstrumenta pareizu kopšanu. Pārbaudiet, vai kustīgās detaļas ir pareizi noregulētas un neiesprūst, kā arī to, vai visas detaļas ir pareizi uzstādītas un nav bojātas. Pārbaudiet arī citus faktorus, kas varētu ietekmēt ierīces funkcionalitāti. Ja elektroinstruments ir bojāts, tad pirms atkārtotas lietošanas tas ir jāsalabo. Daudzus negadījumus izraisa tieši slikti uzturēti elektroinstrumenti. Uzturiet griezējinstrumentus asus un tīrus. Pareizi kopti griezējinstrumenti ar asām griešanas malām mazāk iesprūst un ir vieglāk vadāmi. Izmantojiet elektroinstrumentu, piederumus, uzgaļus utt. saskaņā ar šiem norādījumiem, ņemot vērā darba apstākļus un veicamo darbu. Elektroinstrumenta izmantošana darbībām, kas nav šeit minētas, var izraisīt bīstamas situācijas.

Ar akumulatoru darbināmu instrumentu lietošana un apkope
Akumulatoru drīkst uzlādēt tikai ar ražotāja ieteikto lādētāju. Viena veida akumulatoriem paredzēts lādētājs var izraisīt aizdegšanās risku, ja to lieto kopā ar cita veida akumulatoru. Elektroinstrumentos ievietojiet tikai tiem paredzētos akumulatorus. Citu akumulatoru izmantošana var izraisīt negadījumus vai aizdegšanos. Kad akumulators netiek lietots, tas jātur atstatus no citiem metāla priekšmetiem, piemēram, saspraudēm, monētām, atslēgām, naglām, skrūvēm un citiem metāla priekšmetiem, kas var radīt spaiļu īssavienojumu. Akumulatora spaiļu īssavienojums var izraisīt apdegumus vai aizdegšanos. Ja ar akumulatoru rīkojaties neuzmanīgi, no tā var izplūst šķidrums. Izvairieties no saskares ar šo šķidrumu. Ja tomēr nav izdevies no tā izvairīties, rūpīgi noskalojiet kontakta zonu ar lielu ūdens daudzumu. Ja akumulatora šķidrums iekļūst acīs, vērsieties pēc medicīniskās palīdzības. Šķidrums, kas izplūst no akumulatora, var izraisīt kairinājumu vai apdegumus.

Īpašas drošības instrukcijas
Kad elektroinstruments darbojas, turiet rokas un visu atlikušo ķermeni atstatus no ķēdes. Iedarbinot ierīci, pārbaudiet, vai ķēde nepieskaras zemei vai kādam priekšmetam. Neuzmanības vai paviršības mirklis var izraisīt nopietnus miesas bojājumus. Turiet aizmugurējo rokturi labajā rokā un priekšējo rokturi kreisajā rokā pat tad, ja esat kreilis. Nekad neturiet produktu citādi — pastāv miesas bojājumu risks. Strādājot vietās, kur elektroinstruments var saskarties ar slēptiem elektrības vadiem vai paša strāvas vadu, turiet to aiz izolētajiem rokturiem. Saskaroties ar strāvu vadošu vadu, arī instrumenta metāla daļas kļūs strāvu vadošas — elektriskās strāvas trieciena risks. Valkājiet aizsargbrilles un ausu aizsargus. Ieteicams lietot arī aizsargķiveri ar vizieri, aizsargcimdus un neslīdošus drošības apavus ar aizsardzību kājas apakšdaļai. Pareizs aizsargaprīkojums samazina traumu risku gadījumā, kad notiek saskaršanās ar ķēdi vai izmestu materiālu. Nekad nedarbiniet elektroinstrumentu stāvot uz trepēm, koka vai citas nestabilas vietas. Jūs varat zaudēt līdzsvaru vai kontroli pār instrumentu. Nospriegoti zari pēc nozāģēšanas var atsperties un izraisīt miesas bojājumus un / vai likt lietotājam zaudēt kontroli pār elektroinstrumentu. Krūmu zāģēšanas laikā ievērojiet piesardzību. Tievie zariņi var ieķerties ķēdē un iesist jums vai izraisīt līdzsvara zudumu. Pirms pārvietošanas izslēdziet elektroinstrumentu. Pārnēsājiet elektroinstrumentu turot to aiz priekšējā roktura un tā, lai sliede būtu vērsta prom no ķermeņa. Transportējiet un uzglabājiet elektroinstrumentu ar komplektā iekļauto sargu. Izmantojot ierīci pareizi, tiek samazināts risks saskarties ar ķēdi. Ievērojiet norādījumus par eļļošanu, ķēdes nospriegošanu un piederumu nomaiņu. Nepareizs ķēdes nospriegojums un / vai nepareizi veikta eļļošana var radīt ķēdes pārrāvuma un / vai atsitiena risku. Turiet rokturus tīrus, sausus un brīvus no eļļas un smērvielām. Taukaini rokturi apgrūtina elektroinstrumenta turēšanu – pastāv miesas bojājumu un / vai materiālu bojājumu risks. Ar šo elektroinstrumentu zāģējiet tikai koku. Izmantojiet elektroinstrumentu tikai tam paredzētajam mērķim. Nemēģiniet zāģēt plastmasu, ķieģeļus vai celtniecības materiālus, kas nav izgatavoti no koka. Nepareiza lietošana var radīt savainojumu un / vai materiālu bojājumu risku.

Atsitiena cēloņi un veidi, kā to novērst
Skatīt 15. att.
Atsitiens var notikt tad, ja sliedes gals vai augšdaļa saskaras ar koku vai citiem cietiem priekšme-

tiem vai tad, ja ķēde iestrēgst griezumā. Pēc tam elektroinstruments ar lielu spēku paceļas uz augšu un atpakaļ, kas var izraisīt nopietnus miesas bojājumus vai pat nāvi. Ja ķēde ir nostiprināta gar sliedes augšdaļu, zāģis var tikt spiests atpakaļ lietotāja virzienā. Arī tas var izraisīt nopietnus miesas bojājumus vai nāvi. Nepaļaujieties uz elektroinstrumenta drošības mehānismiem. Pareiza un uzmanīga darba norādījumu ievērošana ir vienīgā uzticamā metode atsitiena riska samazināšanai. Atsitiens rodas tad, ja instruments tiek lietots nepareizi un / vai ar nepareizām darba metodēm, vai nepareizos apstākļos, un to var novērst, ievērojot zemāk minētos norādījumus:
– Stingri turiet instrumentu ar abām rokām tādā stāvoklī, lai novērstu atsitienu. Atsitiens var izraisīt instrumenta raustīšanos virzienā atpakaļ, taču lietotājs to var kontrolēt, veicot atbilstošus pasākumus. Ar abām rokām stingri satveriet rokturus.
– Nestiepieties pāri ierīcei. Nekad nezāģējiet augstāk par plecu augstumu. Tas nodrošinās labāku kontroli pār produktu neparedzētās situācijās.
– Izmantojiet tikai ražotāja ieteiktos piederumus. Citu piederumu izmantošana var izraisīt ķēdes pārrāvumu / vai atsitienu.
– Ievērojiet norādījumus, kas attiecas uz instrumenta apkopi un ķēdes asināšanu. Nolietota vai nepareizi uzasināta ķēde palielina atsitiena risku.

Trokšņu un vibrāciju apjoma samazināšana
Lai ierīces lietošanas laikā samazinātu trokšņa un vibrācijas līmeni, ierobežojiet tās lietošanas laiku un izmantojiet mazjaudas / vibrācijas un trokšņa režīmu, kā arī piemērotu drošības aprīkojumu. Lai samazinātu vibrācijas un / vai trokšņa iedarbības risku, veiciet šādus drošības pasākumus:
– darbiniet instrumentu tikai saskaņā ar šiem norādījumiem;
– pārliecinieties, ka elektroinstruments ir labā darba stāvoklī;
– izmantojiet asus piederumus, kas ir labā darba stāvoklī un ir piemēroti paredzētajam mērķim;
– stingri turiet rokturus / turētājus;
– veiciet instrumenta apkopi un eļļošanu saskaņā ar šiem norādījumiem;
– plānojiet savu darbu tā, lai spēcīgas vibrācijas iedarbība tiktu sadalīta pa vairākām darba dienām, nevis veiciet visu darbu vienā dienā.

Svarīgi
Pirms lietošanas rūpīgi izlasiet šīs instrukcijas un iepazīstieties ar instrumenta vadības ierīcēm un to lietošanu. Visu instrukciju un drošības norādījumu neievērošana var izraisīt elektriskās strāvas trieciena, ugunsgrēka un / vai nopietnu miesas bojājumu risku. Saglabājiet modrību. Strādājot ar elektroinstrumentiem, pievērsiet uzmanību tam, ko darāt, un pielietojiet veselo saprātu. Ātri piesardzības pasākumi var novērst nopietnus miesas bojājumus un / vai materiālus bojājumus. Ja ierīce nedarbojas pareizi, nekavējoties izslēdziet to un izņemiet akumulatoru. Bojāto produktu pārbauda un labo kvalificēts personāla pārstāvis un tikai tad varat to atkal darbināt.

Citi riski
⚠ BRĪDINĀJUJMS!
Elektroinstruments darbības laikā rada elektromagnētisko lauku. Šis lauks noteiktos gadījumos var ietekmēt aktīvos vai pasīvos medicīniskos implantus. Ja jums ir medicīnisks implants, pirms elektroinstrumenta lietošanas konsultējieties ar savu ārstu un / vai medicīniskā implanta ražotāju, lai samazinātu nopietnu vai letālu traumu risku. Pat tad, ja tiek ievēroti atbilstoši drošības noteikumi un tiek izmantotas drošības ierīces, visus riskus novērst nav iespējams. Saglabājas šādi riski:
– vibrācijas radītas traumas (ja instruments tiek lietots ilgstoši vai netiek pareizi darbināts un uzturēts);
– operatoram radušies ievainojumi un / vai materiālie bojājumi, ko izraisījuši bojāti piederumi vai atsitiens pret slēptiem objektiem;
– operatoram radušies ievainojumi un / vai materiālie bojājumi, ko izraisījuši krītoši vai izmesti objekti;
– ja ilgstoši lietosiet produktu, vibrācijas var izraisīt asinsrites traucējumus jūsu rokās. Uzmaniet, lai jūsu ķermenis un īpaši rokas vienmēr būtu silti. Valkājiet cimdus. Nekavējoties pārtrauciet darbu un vērsieties pēc medicīniskās palīdzības, ja rodas nejutīgums, nieze, tirpšana, sāpes, ja jūsu āda maina krāsu vai, ja jūsu pirksti, rokas vai plaukstu locītavas kļūst nejūtīgas. Jūs esat vairāk pakļauts riskam zemā temperatūrā.

Pat tad, ja produkts tiek lietots saskaņā ar instrukcijām, nav iespējams izslēgt visus riska faktorus. Tālāk ir norādīti iespējamie riski, kas saistīti ar produkta tipu un dizainu:
– plaušu bojājumi (ja netiek nēsāta efektīva sejas maska);
– ausu bojājumi (ja netiek lietoti efektīvi ausu aizsarglīdzekļi);
– vibrācijas radītas traumas (ja instruments tiek lietots ilgstoši vai netiek pareizi darbināts un uzturēts).

PRODUKTA PĀRSKATS

Skatīt 1. un 2. attēlu.
1. Bufera smaile
2. Ķēdes bremzes rokturis
3. Priekšējais rokturis
4. Aizmugurējais rokturis
5. Starta inhibitors
6. Ieslēgšanas / izslēgšanas slēdzis
7. Ķēdes eļļas uzpildes vāciņš
8. Korpuss
9. Ķēdes spriegošanas galviņa
10. Akumulatora nodalījums
11. Ķēdes eļļas līmeņa indikators
12. Roku sargs
13. Oregon sliede
14. Oregon ķēde
15. Sliedes sargs

TECHNICAL SPECIFICATION

	GY2191
Motora tips	Matēts
Spriegums	18 V DC
Ķēdes tukšgaitas ātrums	6 m/s
Eļļas tvertnes tilpums	0,18 l
Sliede	Oregon
Sliedes garums	254 mm (10”)
Maks. zāģēšanas garums	245 mm
Ķēde	Oregon
Transversālais slīpums	3/8” (9,525 mm)
Disksaites	40
Skaļuma līmenis	99 dB
Litija jonu akumulators	Nav iekļauts
Lādētājs	Nav iekļauts

Ķēdes uztvērējs
Ķēdes uztvērējs noķer ķēdi, ja tā nokrīt vai izlec no stieņa spraugas. Pareiza sliedes apkope un pareiza un regulāra ķēdes nospriegošana novērsīs šādu problēmu rašanos.

Ķēdes bremzes rokturis
Lai samazinātu traumu gūšanas risku atsitiena gadījumā, zāģim ir ķēdes bremze, kas nostrādā saskares gadījumā un nekavējoties aptur ķēdi.

Roku sargs
Roku sargs pasargā roku no zariem un no ķēdes, ja tā nokrīt vai ir vaļīga.

MONTĀŽA

⚠ BRĪDINĀJUMS
Nepareiza vai nepilnīga montāža var izraisīt nopietnus miesas bojājumus vai pat nāvi.
Ievērojiet norādījumus.
Pirms lietošanas pilnībā samontējiet ierīci.

Sliedes un ķēdes uzstādīšana
1. Uzvelciet aizsargcimdus.
2. Atskrūvējiet ķēdes spriegošanas galviņu (9). Skatīt 3. att.
3. Paceliet pārsegu. Skatīt 4. att.

4. Aplieciet ķēdi ap sliedi. Pārbaudiet griešanās virzienu. Skatīt 5. att.
5. Novietojiet sliedi ar spraugu virs vadotnes. Skatīt 6. att.
6. Uzlieciet pārsegu.
7. Nedaudz pievelciet ķēdes spriegošanas galviņu. Skatīt 7. att.

Ķēdes nospriegošana
Jauna ķēde ir jānospriego pēc ne vairāk kā 5 iegriezumiem. Kad ķēde ir ieskrējusies, tā nav tik bieži jānospriego.
1. Uzvelciet aizsargcimdus.
2. Atskrūvējiet ķēdes spriegošanas galviņu (9). Skatīt 3. att.
3. Nedaudz paceliet sliedes galu.
4. Pievelciet ķēdes spriegošanas galviņu. Skatīt 7. att. PAZIŅOJUMS! Nepievelciet galviņu pārāk cieši, lai novērstu ķēdes un sliedes pārmērīgu nodilumu.
Ķēde ir pareizi nospriegota, ja tā balstās pret sliedes apakšpusi un ja to var viegli pavilkt ar roku. Skatīt 8. att.

Eļļas iepildīšana
Svarīgi: motorzāģiem uzlieciet tikai ķēdes un sliedes smērvielu. Šaubu gadījumā konsultējieties ar speciālistu.
1. Novietojiet ķēdes motorzāģi uz līdzenas virsmas.
2. Notīriet eļļas tvertnes uzpildes vāciņu.
3. Noskrūvējiet uzpildes vāciņu. Skatīt 10. att.
4. Ielejiet ķēdes eļļu. Uzpildot, pārliecinieties, ka eļļas tvertnē neiekrīt netīrumi.
5. Uzskrūvējiet uzpildes tvertnes vāciņu.
6. Saslaukiet izlijušo eļļu.

DARBINĀŠANA

Akumulatora uzstādīšana / izņemšana
Uzstādīšana
1. Pārbaudiet, ka ieslēgšanas / izslēgšanas slēdzis (6) ir pozīcijā OFF (izslēgts).
2. Izlīdziniet akumulatora izciļņus pretī korpusa spraugām un piespiediet akumulatoru vietā. Skatīt 11. att. Iespiediet akumulatoru līdz galam, līdz tas nofiksējas vietā. Nekad nespiediet akumulatoru vietā ar spēku.

Izņemšana
Nospiediet akumulatora fiksatoru akumulatora galā un izņemiet akumulatoru no produkta.

Instrumenta palaišana un apturēšana
⚠ BRĪDINĀJUMS
Kustīga ķēde. Dziļu griezumu risks!
Kustīgā ķēde var sagriezt ķermeņa daļas vai pat nogriezt tās. Vienmēr turiet rokturi, līdz ķēde ir apstājusies. Pirms tuvošanās ķēdei vienmēr vispirms izņemiet akumulatoru.

Palaišana
1. Pavelciet atpakaļ ķēdes bremzes rokturi (2).
2. Turiet zāģi stingri ar abām rokām. Skatīt 14. att.
3. Nospiediet starta inhibitoru (5).
4. Nospiediet ieslēgšanas / izslēgšanas slēdzi (6). Ķēdes motorzāģis sāk darboties.
5. Atlaidiet starta inhibitoru.

Apturēšana
1. Atlaidiet ieslēgšanas / izslēgšanas slēdzi. Ķēdes motorzāģis apstājas.
2. Pabīdiet ķēdes bremzes rokturi uz priekšu, lai ieslēgtu ķēdes bremzi.

PIRMS DARBA AR ZĀĢI

Katru reizi, pirms sākat strādāt ar zāģi, veiciet šādas pārbaudes:
Pārbaudiet, vai rokas sargs (12) nav bojāts.¬
Pārbaudiet, vai rokturi ir tīri, sausi un bez eļļas un smērvielām.
Pārbaudiet, vai visas detaļas ir pareizi piestiprinātas un nav bojātas.
Pārbaudiet, vai ķēdes uztvērējs ir labā darba stāvoklī un nav bojāts.
Pārbaudiet ķēdes spriegojumu.
Pārbaudiet eļļas līmeni. Ja nepieciešams, uzpildiet eļļu.
Pārbaudiet, vai ieslēgšanas / izslēgšanas slēdzis un palaišanas inhibitors darbojas pareizi.
Pārbaudiet, vai ķēdes bremze darbojas pareizi.

Svarīgi:
– nedarbiniet ķēdes motorzāģi, ja tas ir bojāts vai nedarbojas pareizi;
– pirms ķēdes zāģa lietošanas ir jāsalabo vai jānomaina tā bojātās detaļas.

Ķēdes bremzes pārbaude
Ķēdes bremze nekavējoties aptur ķēdi atsitiena gadījumā.
1. Nolieciet ķēdes motorzāģi uz zemes.
2. Iedarbiniet zāģi.
3. Pabīdiet ķēdes bremzes rokturi uz priekšu. Skatīt 12. un 13. attēlu.
Ķēdei nekavējoties jāapstājas.

Pārbaudiet to, cik labi ir ieeļļota ķēde
Nedarbiniet ķēdes motorzāģi, ja tas nav atbilstoši ieeļļots.
1. Ja nepieciešams, uzpildiet eļļu.
2. Iedarbiniet zāģi.
3. Vismaz 15 sekundes paturiet sliedi apmēram 15 cm virs piemērotas virsmas.
Ja ķēdes eļļošanas sistēma darbojas pareizi, uz virsmas būs redzamas eļļas šļakatas.

DARBS AR ZĀĢI

Svarīgi: informācija par zāģēšanu, ciršanu, atzarošanu un šķērszāģēšanu ir tikai papildinoša un neaizstāj profesionālo apmācību.

Pareizas darba pozīcijas ieņemšana
Vienmēr stāviet stabili un saglabājiet labu līdzsvaru. Nekad nezāģējiet augstāk par plecu augstumu. Nekad neizmantojiet ķēdes motorzāģi, atrodoties uz kāpnēm, koka vai citas nestabilas vietas. Nestiepieties pāri ierīcei. Nedarbiniet ķēdes motorzāģi sliktos laikapstākļos vai tumsā. Stabili ar abām kājām stāviet uz zemes. Pievērsiet uzmanību jebkādiem šķēršļiem darba zonā. Darba laikā turiet ķēdes zāģi stingri ar abām rokām.

Zāģēšana
Zāģēšana no virspuses
Skatīt 16. att.
Izmantojot šo paņēmienu, zāģēšana notiek ar sliedes apakšpusi, sākot baļķa augšpusē, lai ķēde vilktu zāģi uz priekšu prom no lietotāja. Tādējādi zāģa priekšpuse sniegs atbalstu un absorbēs zāģētā koka spēku.

Zāģēšana no apakšas
Skatīt 17. att.
Izmantojot šo paņēmienu, zāģēšana notiek ar sliedes augšpusi, sākot no baļķa apakšas virzienā uz augšu, lai ķēde stumtu zāģi atpakaļ, lietotāja virzienā. Ja sliede sagriežas, ķēdes motorzāģis var ar lielu spēku atmesties atpakaļ lietotāja virzienā.

Svarīgi: ja lietotājs neiztur zāģa stumšanas spēku, pastāv risks, ka sliedes gals saskarsies ar koku, kas var izraisīt atsitienu.

Koku gāšana
⚠ BRĪDINĀJUMS
Nopietnu vai letālu savainojumu risks!
Gāšana jāveic vai tā jāuzrauga kvalificētam personālam.

Pirms koku gāšanas
Pārliecinieties, ka darba zonā neatrodas cilvēki vai dzīvnieki.
Pārliecinieties, ka ikvienam darbā iesaistītajam ir brīvs laukums, kur atkāpties no koka gāšanas zonas. Atkāpšanās virzienam jābūt leņķī no kritiena virziena. Skatīt 18. att.
Pārliecinieties, ka zonā ap koku nav nekādu šķēršļu.
Pārliecinieties, ka tuvākā darba vieta atrodas vismaz 2,5 koku augstuma attālumā. Paskatieties koka krišanas virzienā un pārliecinieties, ka vismaz 2,5 koku attālumā nav cilvēku, dzīvnieku vai šķēršļu. Skatīt 19. att.

Ciršana divos soļos
1. Izveidojiet iegriezumu (A) apmēram 1/3 dziļumā no stumbra diametra tajā pusē, uz kuru kokam jākrīt (C).
2. Veiciet gāšanas zāģējumu (B) no koka otras puses, 3–5 cm augstumā virs iegriezuma apakšas. Vienmēr atstājiet turēšanas koku (D), kas darbojas kā eņģe. Skatīt 20. att.

Koku atzarošana
Skatīt 24. att.
⚠ BRĪDINĀJUMS
Nopietnu vai letālu savainojumu risks!
Atzarošana ir jāveic vai jāuzrauga kvalificētam personālam.
Vienmēr stāviet stumbra pretējā pusē pret zāģējamo zaru.
Sāciet no saknes gala un virzieties uz augšu.
Vienmēr zāģējiet no apakšas uz augšu.
Atzarojot guļošus baļķus, vienmēr vispirms nozāģējiet tos zarus, kas vērsti uz augšu. Zarus, kas tur stumbra svaru, jāzāģē pēc tam, kad pats baļķis jau ir sazāģēts gabalos.

Stumbru sagarumošana
Sazāģējiet nocirsto koku gabalos. Pārliecinieties, ka zāģēšanas laikā jums zem kājām ir stingrs pamats un jūs spējat turēt līdzsvaru, kā arī neaizmirstiet izplest kājas. Ja iespējams, atbalstiet stumbru virs zemes ar zariem, baļķiem vai ķīļiem.

Piezīmes par zāģēšanu
Ja strādājat nogāzē, vienmēr stāviet kalnā augstāk par koku.
Nedaudz samaziniet padeves spiedienu uz stieni, tuvojoties griezuma beigām, bet stingri turiet rokturus. Tas ļaus jums labāk kontrolēt zāģēto materiālu, kad to sadalīsiet.
Uzmanieties, lai sliede un ķēde nesaskartos ar zemi.

Tādu stumbru zāģēšana, kas visā garumā ir atbalstīti
Skatīt 21. att.
Ja stumbrs ir atbalstīts visā garumā, to var zāģēt no augšas (zāģēšana no virspuses).

Tādu stumbru zāģēšana, kas ir atbalstīti vienā galā
Skatīt 22. att.
Ja stumbrs ir atbalstīts vienā galā, tas jāzāģē divos soļos.
1. Iezāģējiet vienas trešdaļas dziļumā no stumbra diametra no apakšas, lai novērstu šķelšanos.
2. Zāģējiet no augšas, līdz sasniedzat pirmo iegriezumu un uzmanieties no sliedes saspiešanas.

Tādu stumbru zāģēšana, kas ir atbalstīti abos galos
Skatīt 23. att.
Ja stumbrs ir atbalstīts abos galos, tas jāzāģē divos soļos.
1. Iezāģējiet vienas trešdaļas dziļumā no stumbra diametra no augšas, lai novērstu šķelšanos.
2. Zāģējiet no apakšas, līdz sasniedzat pirmo iegriezumu un uzmanieties no sliedes ieķeršanās.

Atbalstītu baļķu zāģēšana
⚠ BRĪDINĀJUMS
Nezāģējiet nospriegotu koku. Ja koks sašķeļas vai ja sliede ir savīta, pastāv nopietnu un / vai nāvējošu miesas bojājumu risks. Mēs iesakām zāģēt baļķus uz zāģbaļķa. Ja tas nav iespējams, baļķis ir jāpaceļ un jānofiksē.

PĒC DARBA AR ZĀĢI

1. Izņemiet akumulatoru no ierīces.
2. Uzlieciet uz sliedes sargu.

TĪRĪŠANA

⚠ BRĪDINĀJUMS
Nejauša iedarbināšana var izraisīt nopietnus miesas bojājumus.
Pirms tīrīšanas vienmēr izņemiet akumulatoru.

Ķēdes motorzāģa tīrīšana
1. Noņemiet visus gružus.
2. Noslaukiet ierīci ar mitru drānu.

Sliedes eļļošanas atveres tīrīšana
Svarīgi: tīriet sliedi ar plastmasas instrumentiem. Nekad neizmantojiet metāla instrumentus.
1. Noņemiet sliedi.
2. Notīriet sliedes eļļošanas atveri ar piemērotu instrumentu.
3. Uzlieciet sliedi.

APKOPE

⚠ BRĪDINĀJUMS
Nejauša iedarbināšana var izraisīt nopietnus miesas bojājumus.
Pirms apkopes vienmēr izņemiet akumulatoru.

Svarīgi:
– neveiciet apkopes vai regulēšanas darbus, kas nav aprakstīti šajās instrukcijās;
– nepareiza apkope var izraisīt miesas bojājumus vai materiālu kaitējumu.

Ķēdes rata eļļošana
Sliedes ķēdes rats jāieeļļo ik pēc 25 darba stundām vai intensīvas lietošanas laikā reizi nedēļā.
1. Notīriet ķēdes ratu.
2. Iespiediet smērvielu no piemērotas smērvielas pistoles sprauslas eļļošanas atverē, līdz tā izplūst pie sliedes malas. Eļļošanas pistole ar tievu sprauslu uzlabo eļļošanas efektivitāti.
UZMANĪBU! Ķēde ir asa. Valkājiet aizsargcimdus.
3. Uzvelciet aizsargcimdus.
4. Ar roku velciet ķēdi uz riņķi tik ilgi, līdz viss ķēdes rats ir ieeļļots.

Sliedes uzturēšana
Regulāri notīriet sliedi un pārbaudiet, vai tā nav nodilusi un bojāta.
Piezīme: ik pēc 8 darba stundām apgrieziet sliedi otrādi, lai nodrošinātu vienmērīgu tās nodilumu.

Pārbaudiet, vai sliedei nav bojājumu
1. Pārbaudiet, vai sliede nav nodilusi un bojāta. Ja nepieciešams, nomainiet sliedi.
NEKAD neuzstādiet jaunu ķēdi uz nolietota ķēdes rata vai nolietota virzošā gredzena.

Sliedes tīrīšana
1. Uzvelciet aizsargcimdus. Asas malas var radīt griezumus.
2. Ar plastmasas tīrīšanas instrumentu notīriet spraugu un eļļošanas atveres.
3. Notīriet sliedes eļļas kanālus, lai nodrošinātu pareizu sliedes un ķēdes eļļošanu.

Ķēdes asināšana
Pareizi uzasināta ķēde ir svarīga efektīvai un drošai zāģa lietošanai. Nolietota vai nepareizi vīlēta ķēde var izraisīt atsitienu. Lūdziet profesionālim veikt ķēdes asināšanu.

TRANSPORTĒŠANA UN UZGLABĀŠANA

Transportēšana
Pirms transportēšanas:
1. Izņemiet akumulatoru.
2. Uzlieciet uz sliedes tās sargu.
3. Transportējot transportlīdzeklī, nostipriniet zāģi, lai tas nepārvietotos.

Ilgtermiņa uzglabāšana
Pirms uzglabāšanas
1. Izņemiet akumulatoru.
2. Noņemiet ķēdi.
3. Uzlieciet uz sliedes tās sargu.
4. Ļaujiet ķēdes motorzāģim sasniegt istabas temperatūru.

Uzglabāšana
Uzglabājiet ķēdes motorzāģi nepiederošām personām nepieejamā vietā.
Uzglabājiet zāģi horizontāli.
Uzglabājiet ķēdes motorzāģi sausā vietā.

DARBĪBAS TRAUCĒJUMU NOVĒRŠANA

Problēma	Iespējamais cēlonis	Risinājums
Motorzāģis neieslēdzas.	Ķēdes bremzes rokturis ir atlaists (rokturis ir priekšējā pozīcijā).	Atiestatiet ķēdes bremzes rokturi.
	Akumulators nav pareizi ievietots.	Pārbaudiet akumulatoru.
Ķēde un / vai sliede sakarst un rada dūmus.	Eļļas tvertne ir tukša.	Piepildiet tvertni ar eļļu.
	Ir bloķēta sliedes eļļas atvere.	Notīriet eļļas atveri un ķēdes atveri.
	Ķēde ir pārāk cieši pievilkta.	Pārbaudiet un atslābiniet ķēdi.
	Sliedes ķēdes ratam ir nepieciešama eļļošana.	Ieeļļojiet ķēdes ratu uz sliedes.
Zāģis slikti zāģē.	Ķēde ir uzlikta pretējā virzienā.	Pārbaudiet ķēdi un uzlieciet to pareizajā griešanās virzienā.
	Ķēde ir nolietota.	Lūdziet ķēdi uzasināt profesionālim.
Ķēde ir sausa.	Eļļas tvertnē ir svešķermeņi.	Iztukšojiet eļļas tvertni un ielejiet jaunu eļļu.
	Ventilācijas atvere eļļas iepildīšanas vāciņā ir aizsērējusi.	Notīriet ventilācijas atveri.
	Uz sliedes ir netīrumi.	Notīriet sliedi.
Ķēdes bremze nedarbojas.	Problēma ar atbrīvošanas mehānismu ķēdes bremzes rokturī.	Pārbaudiet ķēdes motorzāģi autorizētā servisa centrā.

PRODUKTU UTILIZĀCIJA

Kad šis izstrādājums ir sasniedzis kalpošanas laika beigas vai tiek utilizēts jebkāda cita iemesla dēļ, to aizliegts izmest kopā ar sadzīves atkritumiem. Lai saglabātu dabas resursus un līdz minimumam samazinātu negatīvo ietekmi uz vidi, lūdzu, pārstrādājiet vai iznīciniet šo produktu videi draudzīgā veidā. Tas jānogādā vietējā atkritumu pārstrādes centrā vai citā pilnvarotā atkritumu savākšanas un apglabāšanas organizācijā. Ja rodas šaubas, sazinieties ar vietējo atkritumu apsaimniekošanas iestādi, lai iegūtu informāciju par pieejamajām pārstrādes un / vai apglabāšanas iespējām. Informācija (privātām mājsaimniecībām) par videi nekaitīgu elektrisko un elektronisko iekārtu atkritumu (EEIA) apglabāšanu. Šis simbols uz izstrādājumiem un pavaddokumentiem norāda, ka nolietotās un kalpošanas laika beigas sasniegušās elektriskās un elektroniskās iekārtas nedrīkst apglabāt kopā ar sadzīves atkritumiem. Lai pareizi apglabātu, apstrādātu, reģenerētu un pārstrādātu, lūdzu, nogādājiet šos izstrādājumus norādītajos savākšanas punktos, kur tos pieņems bez maksas. Dažās valstīs jūs, iespējams, varēsit atgriezt savus izstrādājumus savam mazumtirgotājam, iegādājoties līdzvērtīgu jaunu produktu. Pareizi utilizējot šo produktu, tiks ietaupīti vērtīgi resursi un novērsta jebkāda iespējamā kaitīgā ietekme uz cilvēku veselību un vidi, kas citādi varētu rasties neatbilstošas atkritumu apglabāšanas un apstrādes rezultātā. Lūdzu, sazinieties ar vietējo iestādi, lai saņemtu sīkāku informāciju par tuvāko pilnvaroto atkritumu savākšanas vietu. Nepareizas atkritumu utilizācijas gadījumā var tikt piemērots sods saskaņā ar valsts tiesību aktu noteikumiem.



LIETOTĀJIEM EIROPAS SAVIENĪBĀ

Ja vēlaties izmest elektriskās un elektroniskās iekārtas, lūdzu, sazinieties ar izplatītāju vai piegādātāju, lai iegūtu papildu informāciju.

Informācija par atkritumu iznīcināšanu citās valstīs ārpus Eiropas Savienības. Šis simbols ir derīgs tikai Eiropas Savienībā. Ja vēlaties atbrīvoties no šī produkta, lūdzu, sazinieties ar vietējām iestādēm vai izplatītāju un noskaidrojiet pareizo iznīcināšanas veidu.

GARANTIJAS NOTEIKUMI
GRUNDER instrumentiem un mašīnām tiek piešķirta 36 mēn. garantija

Minētās ierīces ir piemērotas lietošanai sadzīves apstākļos, personīgā nekomerciālā nolūkā.
1. Konstatējot ierīces ražošanas brāķi vai ierīces bojājumu garantijas darbības laikā, ražotājs garantē bezmaksas ierīces remontu un (vai) nepieciešamu detaļu nomaiņīšanu, ja ierīce līdz tam tika izmantota ievērojot lietotāja instrukcijas (ierīces lietošanas un glabāšanas noteikumi) un nav šajos noteikumos noteiktu apstākļu, kuru dēļ nebūtu garantijas remonta veikšanas pamata.
2. Garantija netiek piemērota attiecībā uz:
• bojājumiem, kas ir radušies ierīces nepiemērotas pieslēgšanas elektrotīklam vai elektrotīklu bojājumu rezultātā;
• bojājumiem, kas ir radušies ķīmisko vielu iedarbības dēļ;
• ierīces krāsas izmaiņām (dzeltenums, piesārņojums u.tml.);
• bojājumiem, kas ir radušies ierīces ieslēgšanas elektrības tiklā, telekomunikāciju, kabeļu tīklos, kuri neatbilst valsts standartiem, citu ārējo faktoru (piem., mitruma vai temperatūras iedarbības) dēļ, kā arī nepienācīgas ierīces izmantošanas gadījumā (piem. tīrīšanas, skrāpēšanas pazīmes, ieskrāpējumi vai citi mehāniskie bojājumi);
• konstatējot mēģināšanas iekļūt ierīces iekšā pēdas, kā arī ja izstrādājums tika remontēts ne pārdevēja pilnvarotajā servisā;
• konstatējot izstrādājuma konstrukcijas vai shēmas izmaiņas (izņemot aprakstītos lietotāja instrukcijā);
• mehānisko bojājumu konstatēšanas gadījumā;
• konstatējot bojājumus, kuri ir radušies ierīces iekšpusē nokļūstot liekiem priekšmetiem, materiāliem, šķidrumiem vai kukaiņiem;
• bojājumu, kuri ir radušies standartiem neatbilstošu materiālu vai rezerves daļu izmantošanas, gadījumā;
• ja sērijas numurs, kas atrodas izstrādājuma atmiņā, ir manīts, izdzēsts vai to neiz- dodas konstatēt;
• ja izstrādājums, kas ir domāts personīgai (sadzīves, ģimenes) lietošanai, izman- tots uzņēmējdarbības veikšanai peļņas gūšanas, ražošanas vai citu mērķu nolūkā, kuri neatbilst īstam ierīces lietošanas mērķim;
• visos citos gadījumos, kad priekšmeta trūkumi ir radušies tāpēc, ka pircējs nav ievērojis lietotāja instrukcijas, vai priekšmeta trūkumi ir radušies trešo personu vain- as vai nepārvaramās varas dēļ;
3. Parasti nolietojušās ierīces daļām, piem.: baterijām, akumulatoriem tiek piešķirta 24 mēn. garantija.
4. Garantija var būt pārtraukta, ja:
• ierīci remontēja persona vai uzņēmums, pārdevēja nepilnvarots serviss;
• ierīce bija acīmredzami apzināti bojāta.
5. Garantija nav derīga, ja netiek uzrādīts kases čeks vai cits iepirkumu apliecinošs dokuments;
6. Ražotājs nenes atbildību par avārijām vai kaitējumu cilvēkiem, dzīvniekiem, mantai, kas ir iestājusies lietotāja vainas dēļ: nezināšanas vai ierīces lietotāja in- strukcijas neievērošanas un ierīces pieslēgšanas un uzstādīšanas, kuru izpildīja ne pārdevējā pilnvarotais serviss, dēļ.

GRUNDER

PASKIRTIS

Šis prietaisas – tai akumuliatorinis grandininis pjūklas.
Grandininiu pjūklu galima pjauti tik medieną su šios instrukcijos techniniuose duomenyse nurodytas specifikacijas atitinkančia grandine.
Pjūklas nėra skirtas naudoti komerciniais ar pramoniniais tikslais.
Niekada nemodifikuokite pjūklo ir nenaudokite gamintojo nepatvirtintų dalių. Tai gali sukelti materialinę žalą.
Naudojant gaminį kitais nei aprašyta tikslais, jis gali būti sugadintas. Netinkamas naudojimas gali sukelti trumpąjį jungimą, gaisrą, elektros šoką ar kitus pavojus.
Gaminys atitinka įstatymų nustatytus nacionalinius ir Europos reikalavimus. Saugumo ir patvirtinimo sumetimais negalite rekonstruoti ir (arba) modifikuoti gaminio.
Atidžiai perskaitykite naudojimo instrukcijas ir laikykite jas saugioje vietoje. Perduokite šį gaminį trečiosioms šalims tik kartu su naudojimo instrukcija.
Visi įmonių ir produktų pavadinimai yra atitinkamų savininkų prekių ženklai.
Visos teisės saugomos.

PRISTATYMO TURINYS

Grandininis pjūklas
Grandinė
Pjovimo juosta
Pjovimo juostos apsauga
Naudojimo instrukcijos
Pastaba: akumuliatorius ir akumuliatoriaus įkroviklis nepridedami.

SIMBOLIŲ PAAIŠKINIMAS

	Simbolis su žaibu trikampyje rodo, kad yra pavojus jūsų sveikatai, pvz., dėl elektros šoko.
	Simbolis su šauktuku trikampyje naudojamas siekiant paryškinti svarbią informaciją šioje naudojimo instrukcijoje. Visada atidžiai perskaitykite šią informaciją.
	Nenaudokite lyjant ar ant šlapios žolės. Saugokite nuo vandens.
	Prieš atlikdami bet kokius prietaiso reguliavimus, valydami arba palikdami prietaisą be priežiūros trumpam, išjunkite įrenginį ir išimkite įkraunamą akumuliatorių.
	Baigę darbą palaukite, kol prietaisas visiškai sustos.
	Nedalyvaujančios trečiosios šalys turi laikytis pakankamo atstumo.
	Garantuotas garso galios lygis yra 99 dB.
	Darbo metu dėvėkite apsauginius akinius.
	Dirbdami dėvėkite ausų apsaugos priemones.
	Darbo metu mūvėkite rankų apsaugą.
	Darbo metu avėkite kojų apsaugą.
	Gaminys atitinka atitinkamus saugos standartus.
	Produktas atitinka RoHs reikalavimus.
	Elektros gaminių atliekų negalima išmesti kartu su buitinėmis atliekomis. Prašome atiduoti perdirbti ten, kur priimami tokie įrenginiai. Patarimų dėl perdirbimo teiraukitės vietos valdžios institucijos arba mažmenininko.
	Perskaitykite naudojimo instrukciją.

	Neišmeskite į ugnį.
	Laikykite atokiai nuo vandens.
	Laikykite ir naudokite tik 5–40 °C temperatūroje.
	Įrenginys turi dvigubą izoliaciją.

SAUGOS INSTRUKCIJOS

⚠ ĮSPĖJIMAS!
Prieš naudodami prietaisą atidžiai perskaitykite visus įspėjimus, saugos ir kitas instrukcijas. Nesilaikant visų instrukcijų ir saugos nurodymų, gali kilti elektros šoko, gaisro ir (arba) rimto sužalojimo pavojus. Išsaugokite šias instrukcijas ir saugos instrukcijas ateičiai. Sąvoka „elektrinis įrankis“ visuose toliau pateiktuose įspėjimuose reiškia iš tinklo maitinamus (laidinius) arba akumuliatorinius (belaidžius) elektrinius įrankius.

BENDRA SAUGOS INFORMACIJA

⚠ Atidžiai perskaitykite naudojimo instrukciją ir ypač laikykitės saugos nurodymų. Nesilaikant šioje instrukcijoje pateiktų saugos nurodymų ir informacijos apie tinkamą naudojimą, įmonė neprisiima atsakomybės už jokius sužalojimus ar žalą turtui. Tokiais atvejais garantija netenka galios. Prietaisas nėra žaislas. Laikykite vaikams ir naminiams gyvūnams nepasiekiamoje vietoje. Nepalikite pakavimo medžiagos. Tai gali tapti pavojinga žaidimų medžiaga vaikams. Turėdami klausimų, į kuriuos nerasite atsakymo šioje naudojimo instrukcijoje, susisiekite su mūsų techninės pagalbos tarnyba arba kitu techniniu personalu. Priežiūrą, pakeitimus ir remontą gali atlikti tik technikas arba įgaliotas remonto centras.

Darbo vietos sauga
Darbo vieta turi būti švari ir gerai apšviesta. Tamsi ir netvarkinga darbo vieta padidina nelaimingų atsitikimų ir sužalojimų riziką. Nenaudokite elektrinių įrankių sprogioje aplinkoje, pvz., šalia degių skysčių, dujų ar dulkių. Elektriniai įrankiai sukuria kibirkštis, galinčias uždegti dulkes ir dūmus. Kai naudojami elektriniai įrankiai, stebėtojai, ypač vaikai ir gyvūnai, turi būti nutolę saugiu atstumu. Nedirbkite išsiblaškę, nes galite lengvai prarasti įrenginio kontrolę.

Elektros sauga
Venkite kūno kontakto su įžemintais paviršiais, tokiais kaip vamzdžiai, radiatoriai, viryklės ir šaldytuvai. Jei jūsų kūnas yra įžemintas, padidėja elektros šoko rizika. Saugokite elektrinius įrankius nuo lietaus ar drėgmės. Į elektrinį įrankį patekus vandens, kyla didesnė elektros šoko rizika.

Asmeninis saugumas
Būkite budrūs. Atkreipkite dėmesį į tai, ką darote, ir, dirbdami su elektriniais įrankiais, vadovaukitės sveiku protu. Niekada nenaudokite elektrinių įrankių, jei esate pavargę arba apsvaigę nuo narkotikų, alkoholio ar vaistų. Atminkite, kad neatidumo ar aplaidumo sekundės dalis gali sukelti rimtų sužalojimų. Naudokite asmenines saugos priemones. Dėvėkite apsauginius akinius. Priklausomai nuo įrankio tipo ir naudojimo būdo, saugos įranga, pvz., dulkių kaukės, neslystantys apsauginiai batai, apsauginiai šalmai ir ausų apsauga sumažina sužalojimo riziką. Venkite atsitiktinio prietaiso paleidimo. Prieš įdėdami akumuliatorių arba keldami ar nešdami įrankį patikrinkite, ar maitinimo jungiklis yra išjungtas. Nešant elektrinį įrankį su pirštu ant jungiklio arba prijungus įrankį prie elektros tinklo, jungikliui esant ON (ĮJUNGTA) padėtyje, padidėja nelaimingų atsitikimų ir sužalojimų rizika. Prieš įjungdami elektrinį įrankį, išimkite reguliavimo raktus, veržliarakčius. Veržliarakčiai ar pan., palikti besisukančioje įrankio dalyje, gali sužaloti. Nepersistenkite. Visada tvirtai stovėkite ant kojų ir išlaikykite tinkamą pusiausvyrą. Tai užtikrina geresnį elektrinio įrankio valdymą netikėtose situacijose. Dėvėkite tinkamus drabužius. Nedėvėkite laisvų drabužių ar papuošalų. Plaukus, drabužius ir pirštines laikykite toliau nuo judančių dalių. Laisvi drabužiai, papuošalai ir ilgi plaukai gali įstrigti

judančiose dalyse. Esant dulkių nusiurbimo ir dulkių surinkimo įrangai, ji turi būti prijungta ir tinkamai naudojama. Tokių prietaisų naudojimas gali sumažinti su dulkėmis susijusių problemų riziką.

Naudojimas ir priežiūra
Nespauskite elektrinio įrankio jėga. Suplanuotam darbui naudokite tinkamą elektrinį įrankį. Įrankis atlieka darbą geriau ir saugiau, kai naudojamas tokiu greičiu, kuriam jis buvo sukurtas. Nenaudokite įrankio, jei jo negalima įjungti ir išjungti maitinimo jungikliu. Elektriniai įrankiai, kurių negalima valdyti maitinimo jungikliu, yra pavojingi ir turi būti suremontuoti. Prieš atlikdami bet kokius reguliavimus, keisdami priedus arba padėdami elektrinį įrankį, ištraukite kištuką ir (arba) išimkite akumuliatorių. Šios saugos priemonės sumažina netyčinę įrankio paleidimo riziką. Nenaudojamus elektrinius įrankius laikykite vaikams nepasiekiamoje vietoje. Niekada neleiskite vaikams arba asmenims, kurie nėra susipažinę su elektriniu įrankiu ir šiomis instrukcijomis, naudoti įrankio. Elektriniai įrankiai yra pavojingi, jei juos naudoja nepatyrę asmenys. Tinkamai prižiūrėkite elektrinį įrankį. Patikrinkite, ar judančios dalys yra tinkamai sureguliuotos ir neužstringa, ar nėra neteisingai pritvirtintų ar pažeistų dalių. Patikrinkite kitus veiksnius, galinčius turėti įtakos funkcionalumui. Jei elektrinis įrankis pažeistas, prieš vėl naudojant jį reikia suremontuoti. Daug nelaimingų atsitikimų įvyksta dėl prastai prižiūrimų elektrinių įrankių. Pjovimo įrankiai turi būti aštrūs ir švarūs. Tinkamai prižiūrimi pjovimo įrankiai su aštriomis pjovimo briaunomis mažiau užstringa ir yra lengviau valdomi.
Elektrinį įrankį, priedus, antgalius ir kt. naudokite pagal šias instrukcijas, atsižvelgdami į faktines darbo sąlygas ir atliekamą darbą. Gali būti pavojinga naudoti elektrinius įrankius kitiems tikslams, nei jie skirti.

Akumuliatorinių įrankių naudojimas ir priežiūra
Akumuliatorių galima įkrauti tik gamintojo rekomenduojamu įkrovikliu. Vieno tipo akumuliatoriams skirtas įkroviklis, naudojamas su kito tipo akumuliatoriumi, gali sukelti gaisro pavojų. Elektrinius įrankius naudokite tik su nurodytais akumuliatoriais. Kitų akumuliatorių naudojimas gali sukelti nelaimingų atsitikimų arba gaisrą. Nenaudojamą akumuliatorių reikia laikyti atokiai nuo kitų metalinių objektų, tokių kaip sąvaržėlės, monetos, raktai, vinys, varžtai ir kiti metaliniai daiktai, galintys trumpam sujungti gnybtus. Trumpasis akumuliatoriaus gnybtų sujungimas gali sukelti nudegimų arba gaisrą. Neatsargiai elgiantis su akumuliatoriumi, iš jo gali ištekėti skystis. Venkite kontakto su akumuliatoriaus skysčiu. Jei ant odos pateko akumuliatoriaus skysčio, gerai nuplaukite jį dideliu kiekiu vandens. Akumuliatoriaus skysčiui patekus į akis, kreipkitės į gydytoją. Iš akumuliatoriaus ištekėjęs skystis gali sudirginti arba nudeginti.

Specialiosios saugos instrukcijos
Elektriniam įrankiui veikiant, rankas ir likusią kūno dalį laikykite toliau nuo grandinės. Įjungdami įrenginį patikrinkite, ar grandinė neliečia žemės ar objekto. Akimirkos neatidumas ar neatsargumas gali sukelti rimtų sužalojimų. Galinę rankeną laikykite dešine ranka, o priekinę – kaire, net jei esate kairiarankis. Niekada nelaikykite gaminio jokiu kitu būdu – susižalojimo pavojus. Dirbdami vietose, kur įrankis gali liestis su paslėptais elektros laidais arba jo paties maitinimo laidu, elektrinį įrankį laikykite už izoliuotų rankenų. Palietus laidą su įtampa, metalinės gaminio dalys taip pat taps su įtampa – elektros šoko pavojus. Dėvėkite apsauginius akinius ir ausines. Rekomenduojamas apsauginis šalmas su skydeliu, apsauginės pirštinės ir neslystantys apsauginiai batai su apsauga apatinei kojos daliai. Prisilietus prie grandinės ar išmėtytos medžiagos, tinkama apsauginė įranga sumažina susižalojimo riziką. Niekada nenaudokite elektrinio įrankio stovėdami ant kopėčių, medžio ar kitos nestabilios vietos. Dėl to galite prarasti pusiausvyrą arba įrankio kontrolę. Pjaudami elastingas šakas galite nuslysti ir susižaloti, prarasti elektrinio įrankio kontrolę. Būkite atsargūs pjaudami krūmus. Ploni stiebai gali įsipinti grandinėje ir atsitrenkti į jus, jūs galite prarasti pusiausvyrą. Prieš judėdami išjunkite elektrinį įrankį. Elektrinį įrankį neškite už priekinės rankenos, o juosta turi būti nukreipta nuo jūsų kūno. Transportuokite ir laikykite elektrinį įrankį su pritvirtintu apsauginiu gaubtu. Tinkamai naudojant prietaisą sumažėja rizika prisiliesti prie grandinės. Vykdykite tepimo, grandinės įtempimo ir priedų keitimo instrukcijas. Netinkamas grandinės įtempimas ir (arba) sutepimas gali sukelti grandinės trūkimo ir (arba) atatrankos pavojų. Rankenos turi būti švarios, sausos, be alyvos ir riebalų. Esant riebiomis rankenoms sunku laikyti elektrinį įrankį – kyla sužalojimo ir (arba) materialinės žalos pavojus. Elektrinį įrankį naudokite tik medienai pjauti. Elektrinį įrankį naudokite tik pagal paskirtį. Nebandykite pjauti plastiko, plytų ar statybinių medžiagų, pagamintų ne iš medžio. Netinkamas naudojimas gali sukelti sužalojimo ir (arba) materialinės žalos pavojų.

Atatrankos priežastys ir jų išvengimo būdai
Žr. 15 pav.
Atatranka gali įvykti juostos galui arba viršutinei daliai liečiantis su medžiu ar kitais kietais daiktais arba grandinei įstrigus pjūvyje. Elektrinis įrankis su didele jėga šoka aukštyn ir atgal, o tai gali rimtai arba net mirtinai sužaloti. Grandinei užsifiksavus išilgai juostos viršaus, pjūklas gali atšokti atgal link naudotojo. Tai taip pat gali baigtis rimtu kūno sužalojimu arba mirtimi. Nepasikliaukite elektrinio įrankio saugos mechanizmais. Teisingas ir kruopštus darbas yra vienintelis patikimas būdas sumažinti atatrankos riziką. Atatranka atsiranda netinkamai naudojant įrankį ir (arba) taikant netinkamus

darbo metodus arba netinkamomis sąlygomis, jos galima išvengti tokiais būdais:
– Tvirtai laikykite įrankį abiem rankomis ir laikykite rankas tokioje padėtyje, kad išvengtumėte atatrankos. Dėl atatrankos įrankis gali trūkčioti atgal, tačiau naudotojas gali tai kontroliuoti imdamasis atitinkamų priemonių. Tvirtai suimkite už rankenų abiem rankomis.
– Nepersistenkite. Niekada nepjaukite aukščiau pečių lygio. Tai užtikrina geresnę prietaiso kontrolę netikėtose situacijose.
– Naudokite tik gamintojo rekomenduojamus priedus. Naudojant kitus priedus, grandinė gali nutrūkti arba atšokti.
– Vadovaukitės įrankio priežiūros ir grandinės galandimo instrukcijomis. Susidėvėjusi arba neteisingai pagaląsta grandinė padidina atatrankos riziką.

Triukšmo ir vibracijos mažinimas
Triukšmui ir vibracijai sumažinti naudojimo metu apribokite prietaiso naudojimo laiką, naudokite mažos galios / vibracijos ir triukšmo režimą bei tinkamą saugos įrangą.
Vibracijos ir (arba) triukšmo rizikai sumažinti imkitės toliau pateiktų atsargumo priemonių:
– naudokite įrankį tik pagal šias instrukcijas;
– įsitikinkite, kad elektrinis įrankis yra geros būklės;
– naudokite geros būklės ir tam tikslui tinkamus aštrius priedus;
– tvirtai suimkite rankenas;
– prižiūrėkite ir sutepkite įrankį laikydamiesi šių instrukcijų;
– planuokite darbą taip, kad stiprios vibracijos poveikis pasiskirstytų kelioms dienoms.

Svarbu
Prieš naudodami įrankį atidžiai perskaitykite šias instrukcijas ir susipažinkite su įrankio valdikliais bei jų naudojimu. Nesilaikant visų instrukcijų ir saugos nurodymų, gali kilti elektros šoko, gaisro ir (arba) rimto sužalojimo pavojus. Būkite budrūs. Dirbdami su elektriniu įrankiu atkreipkite dėmesį į tai, ką darote, ir vadovaukitės sveiku protu. Greitos atsargumo priemonės gali padėti išvengti rimtų sužalojimų ir (arba) materialinės žalos. Tinkamai neveikiantį įrankį nedelsdami išjunkite ir išimkite akumuliatorių. Sugadintą prietaisą prieš jį vėl naudojant turi patikrinti ir pataisyti kvalifikuoti darbuotojai.

Likutinė rizika
⚠ ĮSPĖJIMAS!
Elektrinis įrankis veikimo metu sukuria elektromagnetinį lauką. Tam tikromis aplinkybėmis šis laukas gali paveikti aktyvius arba pasyvius medicininius implantus. Jei turite medicininį implantą, prieš naudodami elektrinį įrankį pasitarkite su gydytoju ir (arba) medicininio implanto gamintoju, kad sumažintumėte sunkaus ar mirtino sužalojimo riziką.
Net laikantis atitinkamų saugos taisyklių ir naudojant saugos įtaisus, visų pavojų pašalinti neįmanoma. Toliau nurodytos rizikos išlieka:
– sužalojimai dėl vibracijos (jei įrankis naudojamas ilgą laiką arba netinkamai tvarkomas ir prižiūrimas);
– asmens sužalojimas ir (arba) materialinė žala dėl sugedusių priedų arba atatrankos dėl užslėptų daiktų;
– žmonių sužalojimas ir (arba) materialinė žala dėl krintančių ar išsviedžiamų daiktų;
– ilgai naudojant įrankį vibracija gali sukelti rankų kraujotakos sutrikimus. Kūnas ir ypač rankos turi būti šiltos. Mūvėkite pirštines. Nedelsdami nustokite dirbti ir kreipkitės į gydytoją, jei pajutote tirpimą, niežėjimą, dilgčiojimą, skausmą, pasikeitus odos spalvai arba praradus pirštų, rankų ar riešų jautrumą. Esant žemai temperatūrai, jums kyla didesnis pavojus.

Net jei produktas naudojamas pagal instrukcijas, neįmanoma atmesti visų rizikos veiksnių. Toliau pateikiami galimi pavojai, susiję su gaminio tipu ir dizainu:
– kvėpavimo pažeidimas (nedėvint efektyvios veido kaukės);
– klausos pažeidimas (nedėvint veiksmingos ausų apsaugos);
– sužalojimai dėl vibracijos (gaminį naudojant ilgą laiką arba netinkamai tvarkant ir prižiūrint).

GAMINIO PERŽIŪRA

Žr. 1 pav. ir 2 pav.
1. Buferio smaigalys
2. Grandinės stabdžio rankena
3. Priekinė rankena
4. Galinė rankena
5. Paleidimo slopintuvas
6. Maitinimo jungiklis
7. Grandinės alyvos įpylimo dangtelis
8. Korpusas
9. Grandinės įtempimo rankenėlė
10. Akumuliatoriaus skyrius
11. Grandinės alyvos lygio indikatorius
12. Rankų apsauga
13. „Oregon“ juosta
14. „Oregon“ grandinė
15. Juostos apsauga

TECHNINIAI DUOMENYS

	GY2191
Variklio tipas	Šepetėlinis
Įtampa	18 V DC
Grandinės greitis be apkrovos	6 m/s
Alyvos bako talpa	0,18 l
Juosta	„Oregon“
Juostos ilgis	254 mm (10”)
Maks. pjovimo ilgis	245 mm
Grandinė	„Oregon“
Nuožulnumas	3/8” (9,525 mm)
Diskų nuorodos	40
Triukšmo lygis	99 dB
Ličio jonų baterija	Nepridedama
Įkroviklis	Nepridedama

Grandinės gaudyklė
Grandinės gaudyklė sugauna grandinę, jei ji nutrūksta arba iššoka iš juostos angos. Tinkama juostos priežiūra ir teisingas bei reguliarus grandinės įtempimas apsaugo nuo tokių problemų.

Grandinės stabdžio rankena
Siekiant sumažinti sužalojimo riziką atatrankos atveju, pjūklas turi grandinės stabdį, kuris suveikia esant kontaktui ir nedelsdamas sustabdo grandinę.

Rankų apsauga
Rankų apsauga apsaugo rankas nuo šakų ir nuo grandinės, jei ji nukrenta arba atsilaisvina.

SURINKIMAS

⚠ ĮSPĖJIMAS
Neteisingas arba nevisiškas pjūklo surinkimas gali sukelti mirtinų arba rimtų sužalojimų.
Sekite instrukcijas.
Prieš naudojimą visiškai surinkite įrenginį.

Juostos ir grandinės montavimas
1. Apsimaukite apsaugines pirštines.
2. Atlaisvinkite grandinės įtempimo rankenėlę (9). Žr. 3 pav.

3. Nuimkite dangtelį. Žr. 4 pav.
4. Uždėkite grandinę aplink juostą. Patikrinkite sukimosi kryptį. Žr. 5 pav.
5. Uždėkite juostą su anga virš kreiptuvo. Žr. 6 pav.
6. Uždėkite dangtelį.
7. Šiek tiek priveržkite grandinės įtempimo rankenėlę. Žr. 7 pav.

Grandinės įtempimas
Nauja grandinė turi būti įtempta po ne daugiau kaip 5 pjūvių. Ilgiau padirbus, jos nebereikia taip dažnai įtempti.
1. Apsimaukite apsaugines pirštines.
2. Atlaisvinkite grandinės įtempimo rankenėlę (9). Žr. 3 pav.
3. Šiek tiek pakelkite juostos galiuką.
4. Priveržkite grandinės įtempimo rankenėlę. Žr. 7 pav.
PASTABA! Norėdami išvengti pernelyg didelio grandinės ir juostos susidėvėjimo, per daug nepriveržkite rankenėlės.
Grandinė yra tinkamai įtempta, jei ji remiasi į apatinę juostos dalį ir jei ją galima lengvai traukti ranka. Žr. 8 pav.

Užpildymas alyva
Svarbu: grandininiams pjūklams naudokite tik grandinių ir pjovimo juostų tepalą. Jei kyla abejonių, kreipkitės į specialistą.
1. Padėkite grandininį pjūklą ant lygaus paviršiaus.
2. Nuvalykite alyvos pildymo angos dangtelį.
3. Atsukite įpylimo angos dangtelį. Žr. 10 pav.
4. Įpilkite grandininės alyvos. Pildydami alyvą įsitikinkite, kad į alyvos baką nepatektų nešvarumų.
5. Užsukite įpylimo angos dangtelį.
6. Nuvalykite išsiliejusią alyvą.

DARBAS

Akumuliatoriaus įdėjimas / išėmimas
Įdėjimas
1. Patikrinkite, ar maitinimo jungiklis (6) yra OFF (IŠJUNGTA) padėtyje.
2. Sulygiuokite akumuliatoriaus briaunas su angomis korpuse ir įspauskite akumuliatorių į vietą. Žr. 11 pav. Akumuliatorių įspauskite iki galo, kol jis užsifiksuos. Niekada nebandykite įstatyti akumuliatoriaus jėga.

Išėmimas
Paspauskite ant akumuliatoriaus galo esantį akumuliatoriaus užraktą ir išimkite akumuliatorių iš prietaiso.

Įrankio paleidimas ir sustabdymas
⚠ ĮSPĖJIMAS
Judanti grandinė gali įpjauti ir nupjauti kūno dalis.
Visada laikykite už rankenos, kol grandinė sustos.
Prieš priartėdami prie grandinės, išimkite akumuliatorių.

Paleidimas
1. Patraukite atgal grandinės stabdžio rankenėlę (2).
2. Tvirtai laikykite pjūklą abiem rankomis. Žr. 14 pav.
3. Paspauskite paleidimo slopintuvą (5).
4. Paspauskite maitinimo jungiklį (6). Grandininis pjūklas pradeda veikti.
5. Atleiskite paleidimo inhibitorių.

Sustabdymas
1. Atleiskite maitinimo jungiklį. Grandininis pjūklas sustoja.
2. Norėdami įjungti grandinės stabdį, pastumkite grandinės stabdžio rankenėlę į priekį.

PRIEŠ PRADĖDAMI DIRBTI SU PJŪKLU

Kiekvieną kartą prieš dirbdami su pjūklu patikrinkite:
- ar nepažeista rankų apsauga (12);
- ar rankenos švarios, sausos, be alyvos ir riebalų;
- ar visos dalys tinkamai sumontuotos ir nepažeistos;
- ar grandinės gaudyklė yra geros būklės ir nepažeista;
- grandinės įtempimą;

- alyvos lygį, jei reikia, papildykite;
- ar tinkamai veikia maitinimo jungiklis ir paleidimo inhibitorius;
- ar tinkamai veikia grandinės stabdys.

Svarbu:
– nenaudokite grandininio pjūklo, jei jis pažeistas arba netinkamai veikia.
– prieš naudojant grandininį pjūklą, pažeistas dalis reikia pataisyti arba pakeisti.

Grandinės stabdžio tikrinimas
Atatrankos atveju grandinės stabdys iš karto sustabdo grandinę.
1. Padėkite grandininį pjūklą ant žemės.
2. Paleiskite grandininį pjūklą.
3. Pastumkite grandinės stabdžio rankenėlę į priekį. Žr. 12 pav. ir 13 pav.
Grandinė turi nedelsiant sustoti.

Grandinės tepimo tikrinimas
Nenaudokite netinkamai sutepto grandininio pjūklo.
1. Jei reikia, įpilkite alyvos.
2. Paleiskite grandininį pjūklą.
3. Laikykite juostą apie 15 cm virš tinkamo paviršiaus 15 sekundžių.
Jei grandinės tepimas veikia tinkamai, ant paviršiaus atsiras alyvos purslų.

DARBAS SU PJŪKLU

Svarbu: informacija apie pjovimą, kirtimą, genėjimą ir skersinį pjovimą yra tik papildoma ir nepakeičia profesionalaus mokymo.

Užimkite tinkamą darbo padėtį.
Visada tvirtai laikykitės ant kojų ir išlaikykite tinkamą pusiausvyrą. Niekada nepjaukite aukščiau pečių. Niekada nenaudokite grandininio pjūklo būdami ant kopėčių, medžio ar kitos nestabilios vietos. Nepersistenkite. Nenaudokite grandininio pjūklo esant blogam orui arba tamsoje. Tvirtai stovėkite abiem kojomis ant žemės. Atkreipkite dėmesį į visas kliūtis darbo zonoje. Dirbdami grandininį pjūklą tvirtai laikykite abiem rankomis.

PJOVIMAS

Pjovimas pjūklo viršumi
Žr. 16 pav.
Taikant šią techniką, pjovimas atliekamas apatine juostos puse, pjaunant nuo rąsto viršaus taip, kad grandinė trauktų pjūklą į priekį nuo naudotojo. Tai leidžia pjūklo priekiui palaikyti ir sugerti pjaunamos medienos jėgą.

Pjovimas pjūklo apačia
Žr. 17 pav.
Taikant šią techniką, pjovimas atliekamas viršutine juostos puse, pjaunant aukštyn nuo apačios, kad grandinė stumtų pjūklą atgal link naudotojo. Juostai pasisukus, grandininis pjūklas gali su didele jėga kristi atgal link naudotojo.

Svarbu: jei naudotojas neatlaiko pjūklo stūmimo jėgos, kyla pavojus, kad juostos galas susilies su mediena, o tai gali sukelti atatranką.

Medžių pjovimas
⚠ ĮSPĖJIMAS
Sunkaus arba mirtino sužalojimo pavojus!
Medžių pjovimą turi atlikti arba prižiūrėti kvalifikuotas personalas.

Prieš pjovimą
Patikrinkite, ar darbo zonoje nėra žmonių ar gyvūnų.
Patikrinkite, ar visi dirbantys asmenys turi galimybę laisvai pasitraukti iš kirtavietės. Atsitraukimas turi vykti kampu nuo kritimo krypties. Žr. 18 pav.
Patikrinkite, ar vietoje aplink medį nėra kliūčių.
Patikrinkite, ar artimiausia darbo vieta yra bent už 2,5 medžio aukščio. Patikrinkite, kuria kryptimi grius medis, ir įsitikinkite, kad bent 2,5 medžio aukščio atstumu nėra žmonių, gyvūnų ar kliūčių. Žr. 19 pav.

Pjovimas dviem žingsniais
1. Padarykite įpjovą (A) per maždaug 1/3 kamieno skersmens toje pusėje, kurioje medis turi kristi (C).
2. Pjaukite įpjovą (B) iš kitos medžio pusės, 3–5 cm virš įpjovos apačios. Visada palikite laikančią medieną (D), atliekančią lanksto vaidmenį. Žr. 20 pav.

Medžių genėjimas
Žr. 24 pav.
⚠ ĮSPĖJIMAS
Sunkaus arba mirtino sužalojimo pavojus!
Genėjimą turi atlikti arba prižiūrėti kvalifikuotas personalas.
Visada stovėkite priešingoje kamieno pusėje, nei pjaunama šaka.
Pradėkite nuo medžio apačios ir dirbkite aukštyn.
Visada pjaukite iš apačios ir į viršų.
Genėdami gulinčius rąstus, pirmiausia nupjaukite iškilusias šakas. Kamieno svorį atlaikančios šakos nupjaunamos rąstą supjausčius į gabalus.

Skersinis kamienų pjovimas
Nupjauto medžio pjaustymas gabalais. Pjaudami įsitikinkite, kad stovite tvirtai ir plačiai išskėstomis kojomis bei išlaikote pusiausvyrą. Jei įmanoma, atremkite kamieną ir paremkite pakeltą jį nuo žemės šakomis, rąstais ar pleištais.

Pastabos dėl pjovimo
Pjaudami šlaituose visada stovėkite į įkalnės pusę.
Pjovimo pabaigoje šiek tiek sumažinkite juostos padavimo slėgį, tačiau tvirtai laikykite rankenas. Taip galėsite geriau valdyti pjovimą, kai pjausite giliau.
Būkite atsargūs, kad pjovimo juosta ir grandinė nesiliestų su žeme.

Pjaunami kamienai paremti išilgai
Žr. 21 pav.
Jei kamienas paremtas išilgai, jį galima pjauti iš viršaus (viršutinis pjūvis).

Pjaunami kamienai paremti viename gale
Žr. 22 pav.
Jei kamienas paremtas viename gale, jį reikia pjauti dviem etapais.
1. Nupjaukite trečdalį kamieno skersmens iš apačios, kad nesuskiltų.
2. Pjaukite iš viršaus, kad pasiektumėte pirmąjį pjūvį ir išvengtumėte pjovimo juostos prispaudimo.

Pjaunami kamienai paremti iš abiejų galų
Žr. 23 pav.
Jei kamienas paremtas iš abiejų galų, jį reikia pjauti dviem etapais.
1. Iš viršaus nupjaukite trečdalį kamieno skersmens, kad nesuskiltų.
2. Pjaukite iš apačios, kad pasiektumėte pirmąjį pjūvį ir išvengtumėte pjovimo juostos įstrigimo.

Paremtų rąstų pjovimas
⚠ ĮSPĖJIMAS
Nepjaukite įtemptos medienos.
Jeigu mediena skilinėja arba plovimo juosta susisuka, kyla mirtino ir (arba) rimto sužalojimo pavojus.
Rekomenduojame pjauti rąstus ant ožio. Jei tai neįmanoma, rąstą reikia pakelti ir įtvirtinti.

BAIGUS PJOVIMĄ

1. Išimkite akumuliatorių.
2. Uždėkite apsaugą ant pjovimo juostos.

VALYMAS

⚠ ĮSPĖJIMAS
Atsitiktinis pjūklo paleidimas gali rimtai sužaloti.
Prieš valydami visada išimkite akumuliatorių.

Pjūklo grandinės valymas
1. Pašalinkite visas šiukšles.
2. Prietaisą nuvalykite drėgna šluoste.

Pjovimo juostos tepimo angos valymas
Svarbu: nuvalykite juostą plastikiniais įrankiais. Niekada nenaudokite metalinių įrankių.

1. Nuimkite pjovimo juostą.
2. Tinkamu įrankiu išvalykite tepimo angą juostelėje.
3. Pritvirtinkite juostą.

PRIEŽIŪRA

⚠ ĮSPĖJIMAS
Atsitiktinis pjūklo paleidimas gali rimtai sužaloti.
Prieš techninę priežiūrą visada išimkite akumuliatorių.

Svarbu:
– neatlikite šiose instrukcijose neaprašytų priežiūros ar reguliavimo darbų;
– neteisinga priežiūra gali sukelti sužalojimų arba materialinę žalą.

Žvaigždutės sutepimas
Pjovimo juostos žvaigždutę reikia tepti kas 25 darbo valandas arba kartą per savaitę intensyvaus naudojimo metu.
1. Nuvalykite žvaigždutę.
2. Tepalą iš tinkamo tepimo pistoleto antgalio spauskite į tepimo angą, kol jis išlįs už juostos krašto. Tepalo pistoletas su plonu antgaliu supaprastina efektyvų tepimą.
ATSARGIAI! Grandinė aštri. Mūvėkite apsaugines pirštines.
3. Užsimaukite apsaugines pirštines.
4. Ranka traukite grandinę aplink. Kartokite tol, kol bus sutepta visa žvaigždutė.

Pjovimo juostos priežiūra
Reguliariai valykite juostą ir patikrinkite, ar ji nesusidėvėjusi ir nepažeista.
Pastaba: apverskite juostą kas 8 darbo valandas, kad ji dėvėtųsi tolygiai.

Tikrinamas juostos pažeidimas
1. Patikrinkite, ar juosta nesusidėvėjusi ir nepažeista. Jei reikia, pakeiskite juostą.
NIEKADA nemontuokite naujos grandinės ant susidėvėjusios žvaigždutės arba susidėvėjusio kreipiamojo žiedo.

Juostos valymas
1. Užsimaukite apsaugines pirštines. Aštrūs kraštai gali įpjauti.
2. Naudokite plastikinį valymo įrankį, skirtą plyšio ir tepimo angos švarai palaikyti.
3. Kad būtų užtikrintas tinkamas juostos ir grandinės sutepimas, išvalykite alyvos kanalus ant juostos.

Grandinės galandimas
Kad pjūklą būtų galima naudoti efektyviai ir saugiai, svarbi tinkamai pagaląsta grandinė. Susidėvėjusi arba neteisingai nudildyta grandinė gali sukelti atatranką.
Grandinę pagaląsti turi profesionalas.

TRANSPORTAVIMAS IR SAUGOJIMAS

Prieš transportavimą:
1. Išimkite akumuliatorių.
2. Uždėkite apsaugą ant pjovimo juostos.
3. Gabendami transporto priemonėje, pritvirtinkite pjūklą, kad jis nejudėtų.

Ilgalaikis saugojimas

Prieš saugojimą
1. Išimkite akumuliatorių.
2. Nuimkite grandinę.
3. Uždėkite apsaugą ant pjovimo juostos.
4. Grandininis pjūklas turi pasiekti kambario temperatūrą.

Saugojimas
Grandininį pjūklą laikykite pašaliniams asmenims nepasiekiamoje vietoje.
Grandininį pjūklą laikykite horizontaliai.
Grandininį pjūklą laikykite sausoje vietoje.

PROBLEMŲ SPRENDIMAS

Problema	Galima priežastis	Veiksmas
Grandininis pjūklas neįsijungia.	Grandinės stabdžio rankenėlė atleista (rankena priekinėje padėtyje).	Iš naujo nustatykite grandinės stabdžio rankenėlę.
	Akumuliatorius netinkamai įdėtas.	Patikrinkite akumuliatorių.
Grandinė ir (arba) juosta įkaista ir rūksta.	Tuščias alyvos rezervuaras.	Pripildykite alyvos.
	Užsikišusi alyvos anga juostoje.	Išvalykite alyvos angą ir grandinės angą.
	Per smarkiai įtempta grandinė.	Patikrinkite ir atleiskite grandinę.
	Reikia sutepti žvaigždutę ant juostos.	Sutepkite ant juostos esančią žvaigždutę.
Pjūklas blogai pjauna.	Atvirkščiai pritvirtinta grandinė.	Patikrinkite grandinę ir pritvirtinkite teisinga sukimosi kryptimi.
	Susidėvėjusi grandinė.	Grandinę turi pagaląsti profesionalas.
Sausa grandinė.	Nešvarumai alyvos bake.	Ištuštinkite alyvos baką ir įpilkite naujos alyvos.
	Ventiliacijos anga alyvos įpylimo dangtelyje užsikimšusi.	Išvalykite ventiliacijos angą.
	Problema su atleidimo mechanizmu grandinės stabdžio rankenoje.	Nuvalykite ir išvalykite juostą.
Grandinės stabdys neveikia.	Problema su atleidimo mechanizmu grandinės stabdžio rankenoje.	Leiskite įgaliotajam techninės priežiūros centrui patikrinti grandininį pjūklą.

PRODUKTO UTILIZAVIMAS
Produktui pasiekus jo naudingojo tarnavimo trukmės pabaigą ar utilizuojant dėl kitos priežasties, jo negalima išmesti kartu su kitomis buitinėmis atliekomis. Norėdami išsaugoti gamtinius išteklius ir iki minimumo sumažinti neigiamą poveikį aplinkai, perdirbkite ar utilizuokite šį produktą aplinkai draugišku būdu. Nugabenkite jį į vietos atliekų perdirbimo centrą ar kitą įgaliotąją atliekų surinkimo ir perdirbimo įmonę. Jei kyla abejonių, pasikonsultuokite su vietos atliekų tvarkymo įmone dėl informacijos apie perdirbimo ir (arba) utilizavimo parinktis. Informacija (privačių namų savininkams) dėl aplinką tausojančio elektros ir elektronikos įrangos perdirbimo.



Šis simbolis ant produktų ir lydinčiųjų dokumentų parodo, kad nebenaudojama elektrinė ir elektroninė įranga neturėtų būti išmetama kartu su kitomis buitinėmis atliekomis. Norėdami užtikrinti tinkamą utilizavimą, tvarkymą, pakartotinį panaudojimą ir perdirbimą, nugabenkite šiuos produktus į tam skirtus atliekų surinkimo punktus, kur jie būtų nemokamai priimami. Arba kai kuriose šalyse galbūt galite grąžinti produktus mažmeninės prekybos atstovui pirkdami tokį pat naują produktą. Teisingai utilizuodami šį produktą padėsite saugoti vertingus išteklius ir išvengti galimo neigiamo poveikio žmogaus sveikatai bei aplinkai, kuris kitu atveju, galėtų kilti dėl netinkamo atliekų utilizavimo ir tvarkymo. Išsamios informacijos dėl artimiausių atliekų surinkimo punktų kreipkitės į vietos valdžios įstaigas. Pagal nacionalinę teisę, netinkamai utilizuojant gali būti taikomos baudos.

EUROPOS SĄJUNGOS VERSLO KLIENTAMS
Jeigu norite išmesti elektros ar elektronikos įrangą, kreipkitės į mažmeninės prekybos atstovą ar tiekėją dėl papildomos informacijos.

Informacija apie utilizavimą kitose šalyse už Europos Sąjungos ribų. Šis simbolis galioja tik Europos Sąjungoje. Jeigu norite utilizuoti šį produktą, kreipkitės į vietos valdžios institucijas ar mažmeninės prekybos atstovą dėl teisingo utilizavimo būdo.

GARANTIJOS SĄLYGOS
GRUNDER įrankiams ir technikai suteikiama 36 mėn. garantija

Šie prietaisai skirti naudoti buityje asmeniniais nekomerciniais tikslais.
1. Aptikus prietaiso gamybos broką ar prietaisui sugedus garantijos galiojimo metu, gamintojas garantuoja nemokamą prietaiso remontą, jei prietaisas iki tol buvo naudojamas laikantis vartotojo instrukcijos ir nėra aplinkybių, dėl kurių būtų pagrindas neatlikti garantinio remonto.
2. Garantija netaikoma:
• gedimams, atsiradusiems netinkamai prijungus prietaisus prie elektros tinklo arba dėl elektros tinklų sutrikimų;
• gedimams, atsiradusiems dėl cheminių medžiagų poveikio;
• prietaiso spalvos pakitimui (pageltimui, užteršimui ir pan.);
• gedimams, atsiradusiems jungiant gaminį į valstybinių standartų neatitinkančius elektros tiekimo, telekomunikacijų, kabelių tinklus, dėl kitų išorės veiksnių (pvz., drėgmės ar temperatūros poveikio), taip pat netinkamai elgiantis su prietaisu (pvz., valymo, skutimo žymės, įbrėžimai ar kitokie mechaniniai pažeidimai);
• radus bandymo patekti į prietaiso vidų pėdsakų, taip pat jei gaminys taisytas ne pardavėjo įgaliotame servise;
• radus gaminio konstrukcijos ar schemos pakeitimų (išskyrus aprašytus vartotojo instrukcijoje);
• radus mechaninių pažeidimų;
• radus gedimų, kurie atsirado į prietaiso vidų patekus pašaliniams daiktams, medžiagoms, skysčiams ar gyvūnams;
• radus gedimų, kurie atsirado dėl standartų neatitinkančių eksploatacinių medžiagų ar atsarginių dalių naudojimo;
• jeigu serijos numeris, esantis gaminio atmintyje, pakeistas, nutrintas arba jo nepavyksta nustatyti;
• jeigu gaminys, skirtas asmeniniam (buitiniam, šeimos) naudojimui, panaudotas verslo veiklai vykdyti, siekiant pelno, gamybiniais bei kitais tikslais, neatitinkančiais tikrosios prietaiso paskirties;
• visais kitais atvejais, kai daikto trūkumai atsirado dėl to, kad pirkėjas nesilaikė vartotojo instrukcijos, arba daikto trūkumai atsirado dėl trečiųjų asmenų kaltės ar nenugalimos jėgos aplinkybių;
3. Įprastai nusidėvinčioms prietaiso dalims, pvz., baterijoms, akumuliatoriams suteikiama 24 mėn. garantija.
4. Garantija gali būti nutraukta, jeigu:
• prietaisą taisė asmuo ar įmonė, neįgaliota pardavėjo serviso;
• prietaisas buvo akivaizdžiai sąmoningai sugadintas.
5. Garantija negalioja, jei nepateikiamas kasos čekis ar kitas pirkimą įrodantis dokumentas.
6. Gamintojas neatsako už žalą, avarijas, nuostolius žmonėms, gyvūnams, turtui, įvykusius dėl vartotojo kaltės: nežinojimo ar prietaiso vartotojo instrukcijos nesilaikymo, dėl neteisingo prietaiso prijungimo.

GRUNDER

ПРЕДУСМОТРЕННОЕ ПРИМЕНЕНИЕ

Изделие представляет собой цепную пилу с питанием от аккумулятора.
¬Цепная пила должна использоваться только для распиливания древесины с помощью цепи, соответствующей спецификациям, приведенным в технических характеристиках в данной инструкции.
¬Пила не предназначена для коммерческого или промышленного использования.
¬Никогда не модифицируйте пилу каким-либо образом и не используйте детали, которые не одобрены производителем. Это может привести к материальному ущербу.
Если вы используете изделие для целей, отличных от описанных, изделие может быть повреждено. Неправильное использование может привести к короткому замыканию, пожару, поражению электрическим током или другим опасностям.
Изделие соответствует законодательным национальным и европейским требованиям. В целях безопасности и утверждения вы не должны реконструировать и / или модифицировать изделие.
Внимательно прочитайте инструкцию по эксплуатации и храните ее в надежном месте. Предоставляйте данное изделие третьим лицам только вместе с инструкцией по эксплуатации.
Все названия компаний и изделий являются товарными знаками соответствующих владельцев. Все права защищены.

КОМПЛЕКТ ПОСТАВКИ

Цепная пила
Цепь
Шина
Защита шины
Инструкция по эксплуатации
Примечание: аккумулятор и зарядное устройство не входят в комплект поставки.

ОБЪЯСНЕНИЕ СИМВОЛОВ

	Символ с молнией в треугольнике указывает на то, что существует опасность для вашего здоровья, например, из-за поражения электрическим током.
	Символ с восклицательным знаком в треугольнике используется для выделения важной информации в данной инструкции по эксплуатации. Всегда внимательно читайте эту информацию.
	Не используйте под дождем или на мокрой траве. Защищайте от попадания воды.
	Выключите устройство и извлеките аккумулятор перед выполнением каких-либо настроек устройства или его чисткой, или если вы оставляете устройство без присмотра на короткое время.
	После работы дождитесь полной остановки устройства.
	Nedalyvaujančios trečiosios šalys turi laikytis pakankamo atstumo.
	Гарантированный уровень звуковой мощности составляет 99 дБ.
	Во время работы надевайте защитные очки.
	Во время работы надевайте средства защиты ушей.
	Во время работы надевайте средства защиты рук.
	Во время работы надевайте защиту для ног.
	Изделие соответствует соответствующим стандартам безопасности.
	Изделие соответствует требованиям RoHS.
	Отработанные электрические изделия не следует выбрасывать вместе с бытовыми отходами. Утилизируйте изделие на специальных объектах по утилизации отходов. Проконсультируйтесь с местным органом власти или розничным продавцом по вопросам утилизации.
	Прочтите руководство по эксплуатации.

	Не выбрасывайте в огонь.
	Держите подальше от воды.
	Храните и используйте только при температуре от 5 до 40 °C.
	Изделие с двойной изоляцией.

ИНСТРУКЦИИ ПО ТЕХНИКЕ БЕЗОПАСНОСТИ

⚠ ПРЕДУПРЕЖДЕНИЕ!
Внимательно прочитайте все предупреждения, инструкции по технике безопасности и другие инструкции перед использованием. Несоблюдение всех инструкций и инструкций по технике безопасности может привести к поражению электрическим током, пожару и / или серьезным травмам. Сохраните эти инструкции и инструкции по технике безопасности для дальнейшего использования. Термин «электроинструмент» во всех приведенных ниже предупреждениях относится к электроинструментам с питанием от сети (проводным) или от аккумулятора (беспроводным).

ОБЩАЯ ИНФОРМАЦИЯ ПО ТЕХНИКЕ БЕЗОПАСНОСТИ

⚠ Внимательно прочитайте инструкцию по эксплуатации и соблюдайте указания по технике безопасности. Если вы не будете следовать инструкциям по технике безопасности и информации о надлежащем обращении, приведенным в данном руководстве, мы не несем ответственности за любые полученные в результате травмы или материальный ущерб. Такие случаи приведут к аннулированию гарантии. Данное устройство не является игрушкой. Храните его в недоступном для детей и домашних животных месте. Не оставляйте упаковочный материал без присмотра. Устройство может стать опасным для детей. Если у вас есть вопросы, на которые данная инструкция по эксплуатации не дает ответа, обратитесь в нашу службу технической поддержки или к другому техническому персоналу. Техническое обслуживание, модификации и ремонт должны выполняться только специалистом или авторизованным ремонтным центром.

Безопасность рабочей зоны
Содержите рабочую зону в чистоте и хорошо освещенной. Темные и загроможденные рабочие зоны повышают риск несчастных случаев и травм. Не используйте электроинструменты во взрывоопасных средах, например, вблизи легковоспламеняющихся жидкостей, газа или пыли. Электроинструменты производят искры, которые могут воспламенить пыль и пары. При использовании электроинструментов наблюдатели, особенно дети, и домашние животные должны находиться на безопасном расстоянии. Если будете отвлекаться, вы можете легко потерять контроль над изделием.

Электробезопасность
Избегайте контакта тела с заземленными поверхностями, такими как трубы, радиаторы, плиты и холодильники. Существует повышенный риск поражения электрическим током, если ваше тело заземлено. Не подвергайте электроинструменты воздействию дождя или влаги. Существует больший риск поражения электрическим током, если вода попадет в электроинструмент.

Личная безопасность
Сохраняйте бдительность. Обращайте внимание на то, что вы делаете, и используйте здравый смысл при работе с электроинструментами. Никогда не используйте электроинструменты, если вы устали или находитесь под воздействием наркотиков, алкоголя или лекарств. Помните, что доля секунды невнимательности или небрежности может привести к серьезным травмам. Используйте средства личной безопасности. Надевайте защитные очки. В зависимости от типа инструмента и способа его использования средства защиты,

такие как респираторы, нескользящая защитная обувь, защитные шлемы и средства защиты ушей, снижают риск получения травм. Избегайте случайного запуска. Убедитесь, что выключатель питания находится в выключенном положении, прежде чем вставлять аккумулятор или поднимать / переносить инструмент. Ношение электроинструмента, держа палец на выключателе, или подключение инструмента к электросети, когда выключатель находится во включенном положении, увеличивает риск несчастных случаев и травм. Извлеките регулировочные / гаечные ключи перед включением электроинструмента. Гаечные или подобные ключи, оставленные во вращающейся части инструмента, могут привести к травмам. Не берите на себя непосильных задач. Всегда сохраняйте твердую опору и хорошее равновесие. Это обеспечивает лучший контроль над электроинструментом в непредвиденных ситуациях. Надевайте подходящую одежду. Не носите свободную одежду или украшения. Держите волосы, одежду и перчатки подальше от движущихся частей. Свободная одежда, украшения и длинные волосы могут зацепиться за движущиеся части. Если в наличии имеется оборудование для пылеудаления и пылеулавливания, его следует правильно подключить и использовать. Использование таких устройств может снизить риск возникновения проблем, связанных с пылью.

Использование и уход
Не используйте электроинструмент с усилием. Используйте правильный электроинструмент для запланированных работ. Инструмент выполняет свою работу лучше и безопаснее, когда используется с той скоростью, для которой он был разработан. Не используйте инструмент, если его нельзя включить и выключить с помощью выключателя питания. Электроинструменты, которыми нельзя управлять с помощью выключателя питания, опасны и подлежат ремонту. Извлеките вилку и / или аккумулятор, прежде чем производить какие-либо регулировки, менять принадлежности или убирать электроинструмент. Эти меры предосторожности снижают риск случайного запуска инструмента. Храните электроинструменты в недоступном для детей месте, когда они не используются. Никогда не позволяйте детям или лицам, незнакомым с электроинструментом и данными инструкциями, пользоваться инструментом. Электроинструменты опасны, если ими пользуются неопытные люди. Поддерживайте электроинструмент в надлежащем состоянии. Убедитесь, что движущиеся части правильно отрегулированы и не заклиниваются, а также что все детали установлены правильно или не повреждены. Проверьте наличие других факторов, которые могут повлиять на функциональность. Если электроинструмент поврежден, его необходимо отремонтировать перед повторным использованием. Многие несчастные случаи происходят из-за плохого обслуживания электроинструментов. Храните режущие инструменты острыми и чистыми. Правильно обслуживаемые режущие инструменты с острыми режущими кромками имеют меньшую вероятность заклинивания и их легче контролировать. Используйте электроинструмент, принадлежности, съемные зубья и т.д. в соответствии с настоящими инструкциями, принимая во внимание фактические условия труда и предстоящую работу. Использование электроинструментов не для тех целей, для которых они предназначены, может быть опасно.

Использование и обслуживание инструментов с питанием от аккумулятора
Аккумулятор следует заряжать только с помощью зарядного устройства, рекомендованного производителем. Зарядное устройство, предназначенное для одного типа аккумулятора, может привести к пожару при использовании с аккумуляторами другого типа. Используйте электроинструменты только с указанными аккумуляторами. Использование других аккумуляторов может привести к несчастным случаям или пожару. Когда аккумулятор не используется, его необходимо хранить вдали от других металлических предметов, таких как скрепки, монеты, ключи, гвозди, винты и другие металлические предметы, которые могут привести к короткому замыканию на клеммах. Короткое замыкание клемм аккумулятора может привести к ожогам или пожару. Неправильное обращение с аккумулятором может привести к утечке жидкости из него. Избегайте контакта с аккумуляторной жидкостью. При контакте с электролитом хорошо промойте большим количеством воды. Обратитесь к врачу, если электролит попал вам в глаза. Утечка электролита может вызвать раздражение или ожоги.

Особые указания по технике безопасности
Держите руки и остальные часть тела подальше от цепи, когда электроинструмент работает. При запуске устройства убедитесь, что цепь не касается земли или какого-либо предмета. Малейшая невнимательность или небрежность могут привести к серьезным травмам. Держите заднюю рукоятку в правой руке, а переднюю - в левой, даже если вы левша. Никогда не держите изделие каким–либо другим способом - это может привести к травмам. Держите электроинструмент за изолированные захваты при работе в местах, где он может соприкасаться со скрытыми электрическими кабелями или собственным шнуром питания. Контакт с кабелем под напряжением может привести к тому, что металлические

детали изделия также окажутся под напряжением, что может привести к поражению электрическим током. Надевайте защитные очки и средства защиты ушей. Рекомендуется использовать защитный шлем с козырьком, защитные перчатки и нескользящую защитную обувь с защитой нижней части ноги. Надлежащее защитное оборудование снижает риск получения травм в случае контакта с цепью или вылета материала. Никогда не используйте электроинструмент, находясь на лестнице, дереве или другом неустойчивом месте. Это может привести к потере равновесия или потере контроля над инструментом. Ветви, находящиеся под натяжением, могут отскочить при обрезке и привести к травмам и / или потере контроля над электроинструментом. Будьте осторожны при распиливании кустарников. Тонкие стебли могут зацепиться за цепь и ударить вас или привести к потере равновесия. Выключите электроинструмент перед перемещением. Носите электроинструмент так, чтобы передняя рукоятка и шина были направлены в сторону от вашего тела. Транспортируйте и храните электроинструмент с установленным защитным кожухом, входящим в комплект поставки. Правильное использование устройства снижает риск соприкосновения с цепью. Следуйте инструкциям по смазке, натяжению цепи и замене принадлежностей. Неправильное натяжение и / или смазка цепи могут привести к риску разрыва цепи и / или отдачи. Держите рукоятки чистыми, сухими и без остатков масла и смазки. Замасленные рукоятки затрудняют удержание электроинструмента – риск получения травм и / или материального ущерба. Используйте электроинструмент только для распиливания древесины. Используйте электроинструмент только по назначению. Не пытайтесь пилить пластик, кирпичи или строительные материалы, не изготовленные из дерева. Неправильное использование может привести к риску получения травм и / или материального ущерба

Причины отдачи и способы ее предотвращения
См. рис. 15.
Отдача может произойти, если кончик или верхняя сторона шины соприкасаются с деревом или другими твердыми предметами, или если цепь застревает в разрезе. Затем электроинструмент с большой силой отскакивает вверх и назад, что может привести к серьезным травмам или смерти. Если цепь закреплена вдоль верхней части шины, это может привести к тому, что пила будет прижиматься к пользователю. Это также может привести к серьезным травмам или смерти. Не полагайтесь на предохранительные механизмы электроинструмента. Правильный и осторожный способ работы - единственный надежный метод снижения риска отдачи.
Отдача возникает, когда инструмент используется неправильно, в неправильных методах работы или в неправильных условиях, и ее можно избежать следующим образом:
– Крепко держите инструмент обеими руками и держите руки в положении, предотвращающем отдачу. Отдача может привести к тому, что инструмент дернется назад, но пользователь может контролировать это, приняв соответствующие меры. Крепко держитесь за рукоятки обеими руками.
– Не берите на себя непосильных задач. Никогда не пилите выше уровня плеча. Это обеспечивает лучший контроль над изделием в непредвиденных ситуациях.
– Используйте только принадлежности, рекомендованные производителем. Использование других принадлежностей может привести к обрыву цепи / отдаче.
– Следуйте инструкциям по обслуживанию инструмента и заточке цепи. Изношенная или неправильно заточенная цепь увеличивает риск отдачи.

Снижение шума и вибраций
Чтобы уменьшить шум и вибрацию во время использования, ограничьте время использования устройства и используйте режим с низким энергопотреблением / вибрацией и шумом, и подходящее защитное оборудование. Примите следующие меры предосторожности, чтобы свести к минимуму риск воздействия вибрации и / или шума:
– используйте инструмент только в соответствии с данными инструкциями;
– убедитесь, что электроинструмент находится в хорошем состоянии;
– используйте острые принадлежности в хорошем состоянии и подходящие для этой цели;
– крепко держитесь за рукоятки / захваты;
– обслуживайте и смазывайте инструмент в соответствии с данными инструкциями;
– планируйте работу таким образом, чтобы воздействие сильных вибраций было распределено на несколько дней.

Важно
Внимательно прочтите данные инструкции перед использованием и ознакомьтесь с элементами управления на инструменте и с тем, как они используются. Несоблюдение всех инструкций и инструкций по технике безопасности может привести к поражению электрическим током, пожару и / или серьезным травмам. Сохраняйте бдительность. Обращайте внимание на то, что вы делаете, и используйте здравый смысл при работе с электроинструментом. Быстрые меры предосторожности могут предотвратить серьезные

травмы и / или материальный ущерб. Немедленно выключите электроинструмент и извлеките аккумулятор, если он не работает должным образом. Поврежденное изделие должно быть проверено и отремонтировано квалифицированным персоналом перед повторным использованием.

Остаточные риски
⚠ ПРЕДУПРЕЖДЕНИЕ!
Электроинструмент создает электромагнитное поле во время работы. Это поле может при некоторых обстоятельствах влиять на активные или пассивные медицинские имплантаты. Если у вас есть медицинский имплантат, вам следует проконсультироваться со своим врачом и / или производителем медицинского имплантата перед использованием электроинструмента, чтобы снизить риск серьезных или смертельных травм. Даже при соблюдении соответствующих правил техники безопасности и использовании предохранительных устройств невозможно устранить все риски. Сохраняются следующие риски:
– повреждения от вибрации (при длительном использовании инструмента или неправильном обращении и обслуживании);
– телесные повреждения и / или материальный ущерб в результате неисправных принадлежностей или отдачи из-за невидимых предметов;
– телесные повреждения и / или материальный ущерб в результате падения или выброса предметов;
– при длительном использовании вибрации могут вызвать проблемы с кровообращением в руках. Держите свое тело и особенно руки в тепле. Надевайте перчатки. Немедленно прекратите работу и обратитесь к врачу, если вы испытываете онемение, зуд, покалывание, боль, если ваша кожа меняет цвет или теряет чувствительность в пальцах, кистях или запястьях. Вы подвергаетесь большему риску при низких температурах.

Даже если изделие используется в соответствии с инструкциями, невозможно исключить все факторы риска. Ниже приведены потенциальные риски, связанные с типом и конструкцией изделия:
– повреждение легких (если не надета эффективная маска для лица);
– повреждение ушей (если не надеты эффективные средства защиты ушей);
– повреждения от вибрации (при длительном использовании изделия или неправильном обращении и обслуживании).

ТЕХНИЧЕСКИЕ ДАННЫЕ

	GY2191
Тип двигателя	Щеточный
Напряжение	18 В DC
Скорость цепи без нагрузки	6 м/с
Емкость масляного бака	0,18 л
Шина	Oregon
Длина шины	254 мм (10”)
Максимальная длина резки	245 мм
Цепь	Oregon
Калибр	3/8” (9,525 мм)
Приводные звенья	40
Уровень шума	99 дБ
Литий-ионный аккумулятор	Не включено
Зарядное устройство	Не включено

ОБЗОР ИЗДЕЛИЯ

См. рис. 1 и рис. 2.
1. Упор цепной пилы
2. Рукоятка тормоза цепи
3. Передняя рукоятка
4. Задняя рукоятка
5. Блокиратор запуска
6. Выключатель питания
7. Крышка маслоналивной горловины цепи
8. Кожух
9. Ручка натяжения цепи
10. Аккумуляторный отсек
11. Индикатор уровня масла в цепи
12. Защита для рук
13. Шина Oregon
14. Цепь Oregon
15. Защита шины

Ограничитель цепи
Ограничитель цепи ловит цепь, если она отрывается или выскакивает из паза на шине. Правильное техническое обслуживание шины и правильное и регулярное натяжение цепи предотвращают такие проблемы.

Рукоятка тормоза цепи
Чтобы снизить риск получения травм в случае отдачи, пила оснащена тормозом цепи, который срабатывает при контакте и немедленно останавливает цепь.

Защита для рук
Защита для рук защищает руки от веток и от цепи, если она оторвется или ослабнет.

СБОРКА

⚠ **ПРЕДУПРЕЖДЕНИЕ**
Неправильная или неполная сборка может привести к летальному исходу или серьезным травмам. Следуйте инструкциям. Полностью соберите перед использованием.

Установка шины и цепи
1. Наденьте защитные перчатки.
2. Ослабьте ручку натяжения цепи (9). См. рис. 3.
3. Снимите крышку. См. рис. 4.
4. Наденьте цепь на шину. Проверьте направление вращения. См. рис. 5.
5. Поместите шину пазом на направляющую. См. рис. 6.
6. Установите крышку на место.
7. Немного затяните ручку натяжения цепи. См. рис. 7.

Натяжение цепи
Новая цепь должна быть натянута не более чем после 5 разрезов. После того, как цепь была обкатана, ее не нужно так часто натягивать.
1. Наденьте защитные перчатки.
2. Ослабьте ручку натяжения цепи (9). См. рис. 3.
3. Немного приподнимите кончик шины.
4. Затяните ручку натяжения цепи. См. рис. 7.
ПРИМЕЧАНИЕ! Не затягивайте ручку слишком сильно, чтобы предотвратить чрезмерный износ цепи и шины.
Цепь правильно натянута, если она упирается в нижнюю часть шины и если ее можно легко оттянуть вручную. См. рис. 8.

Добавление масла
Важно: используйте смазку для цепей и шин только для цепных пил. В случае сомнений проконсультируйтесь с профессионалом.
1. Установите цепную пилу на ровную поверхность.
2. Протрите крышку маслоналивной горловины.
3. Открутите крышку маслоналивной горловины. См. рис. 10.
4. Залейте масло для цепи. Убедитесь, что при заправке в масляный бак не попала грязь.
5. Закрутите крышку маслоналивной горловины.
6. Протрите все пролитое масло.

ЭКСПЛУАТАЦИЯ

Установка / извлечение аккумулятора
Установка
1. Убедитесь, что выключатель питания (6) находится в выключенном положении.
2. Совместите выступы аккумулятора с пазами в корпусе и установите аккумулятор на место. См. рис. 11. Нажмите на аккумулятор до упора, пока не услышите щелчок. Никогда не пытайтесь принудительно установить аккумулятор на место.

Извлечение
Нажмите на фиксатор на конце аккумулятора и извлеките аккумулятор из устройства.

Запуск и остановка инструмента
⚠ ПРЕДУПРЕЖДЕНИЕ
Движущаяся цепь. Риск серьезных порезов!
Движущаяся цепь может отрезать части тела.
Всегда держите за рукоятку до тех пор, пока цепь не остановится.
Извлеките аккумулятор, прежде чем приближаться к цепи.

Запуск
1. Потяните назад рукоятку тормоза цепи (2).
2. Крепко держите пилу обеими руками. См. рис. 14.
3. Нажмите блокиратор запуска (5).
4. Нажмите на выключатель питания (6). Цепная пила запускается.
5. Отпустите блокиратор запуска.

Остановка
1. Отпустите выключатель питания. Цепная пила останавливается.
2. Толкните рукоятку тормоза цепи вперед, чтобы задействовать тормоз цепи.

ПЕРЕД НАЧАЛОМ РАБОТЫ С ПИЛОЙ

Каждый раз перед началом работы с пилой выполняйте следующие проверки:
Убедитесь, что защита для рук (12) не повреждена.
Убедитесь, что рукоятки чистые, сухие и не имеют остатков масла и смазки.
Убедитесь, что все детали правильно установлены и не повреждены.
Убедитесь, что ограничитель цепи находится в хорошем состоянии и не поврежден.
Проверьте натяжение цепи.
Проверьте уровень масла. При необходимости долейте масло.
Убедитесь, что выключатель питания и блокиратор запуска работают правильно.
Убедитесь, что тормоз цепи работает правильно.

Важно:
– не используйте цепную пилу, если она повреждена или работает неправильно;
– поврежденные детали должны быть отремонтированы или заменены перед использованием цепной пилы.

Проверка тормоза цепи
Тормоз цепи немедленно останавливает цепь в случае отдачи.
1. Положите цепную пилу на землю.
2. Запустите цепную пилу.
3. Толкните рукоятку тормоза цепи вперед. См. рис. 12 и рис. 13.
Цепь должна немедленно остановиться.

Проверка смазки цепи
Не используйте цепную пилу без надлежащей смазки.
1. При необходимости долейте масло.
2. Запустите цепную пилу.
3. Удерживайте шину примерно на 15 см над подходящей поверхностью в течение 15 секунд.
Если смазка цепи работает должным образом, на поверхности остаются брызги масла.

РАБОТА С ПИЛОЙ

Важно: информация о распиливании, валке, обрезке и поперечной резке является лишь дополнительной и не заменяет профессиональную подготовку.

Принятие надлежащего рабочего положения.
Всегда сохраняйте твердую опору и хорошее равновесие. Никогда не пилите выше уровня плеча. Никогда не используйте цепную пилу, находясь на лестнице, дереве или другом неустойчивом месте. Не берите на себя непосильных задач. Не используйте цепную пилу в плохую погоду или в темноте. Встаньте обеими ногами твердо на землю. Обратите внимание на любые препятствия в рабочей зоне. Во время работы крепко держите цепную пилу обеими руками.

РАСПИЛИВАНИЕ

Распиливание с верхним срезом
См. рис. 16.
При использовании данной техники распиливание происходит с нижней стороны шины, срезая с верхней стороны бревна, так что цепь тянет пилу вперед от пользователя. Это позволяет передней части пилы обеспечивать поддержку и поглощать усилие от распиливаемой древесины.

Распиливание с подрезом
См. рис. 17.
При такой технике распиливание происходит с верхней стороны шины, разрезая вверх с нижней стороны, так что цепь толкает пилу назад к пользователю. Если шина закручивается, цепную пилу может отбросить назад к пользователю с большой силой.

Важно: если пользователь не выдерживает толкающего усилия пилы, существует риск соприкосновения кончика шины с древесиной, что может вызвать отдачу.

Вырубка деревьев
⚠ ПРЕДУПРЕЖДЕНИЕ
Опасность серьезной или смертельной травмы!
Рубка должна проводиться или контролироваться квалифицированным персоналом.

Перед рубкой
Убедитесь, что в рабочей зоне нет людей или животных.
Убедитесь, что все, кто участвует в работе, отошли на достаточное расстояние от зоны вырубки. Отход должен проходить под углом к направлению падения. См. рис. 18.
Убедитесь, что область вокруг дерева свободна от препятствий.
Убедитесь, что ближайшее рабочее место находится на расстоянии не менее 2,5 метров от дерева. Проверьте направление падения дерева и убедитесь, что на расстоянии не менее 2,5 высоты дерева нет людей, животных или препятствий. См. рис. 19.

Рубка в два этапа
1. Сделайте выемку (A) примерно на 1/3 диаметра ствола с той стороны, на которую должно упасть дерево (B).
2. Распилите вырубку (B) с другой стороны дерева, на 3–5 см выше нижней части выемки. Всегда оставляйте непропил (D), который действует как шарнир. См. рис. 20.

Обрезка сучьев с деревьев
См. рис. 24.
⚠ ПРЕДУПРЕЖДЕНИЕ
Опасность серьезной или смертельной травмы!
Обрезка сучьев должна выполняться или контролироваться квалифицированным персоналом. Всегда стойте на противоположной стороне ствола от срезаемой ветви. Начинайте со стороны корня и двигайтесь вверх. Всегда пилите снизу и сверху. При обрезке лежачих бревен сначала срежьте торчащие вверх ветви. Ветви, несущие вес ствола, обрезаются после распиливания бревна на куски.

Поперечное распиливание стволов
Распиливание срубленного дерева на куски. Убедитесь, что у вас есть твердая опора и хорошее равновесие, а ноги расставлены во время пиления. Если возможно, сделайте опору для ствола и приподнимите его над землей с помощью веток, бревен или клиньев.

Примечания по резке
Всегда стойте на вершине дерева, когда срезаете на склонах. Немного уменьшите давление подачи на шину ближе к концу разреза, но крепко держите рукоятки. Это даст вам лучший контроль над распилом в конце. Будьте осторожны, чтобы шина и цепь не соприкасались с землей.

Разрезание стволов, поддерживаемых по длине
См. рис. 21.
Если ствол поддерживается по всей длине, его можно распилить сверху (верхний срез).

Разрезание стволов, поддерживаемых на одном конце
См. рис. 22.
Если ствол опирается на один конец, его следует распиливать в два этапа.
1. Отрежьте одну треть диаметра ствола снизу, чтобы предотвратить расщепление.
2. Пилите сверху, чтобы достичь первого разреза и избежать зажима шины.

Разрезание стволов, поддерживаемых на обоих концах
См. рис. 23.
Если ствол поддерживается с обоих концов, его следует распиливать в два этапа.
1. Отрежьте одну треть диаметра ствола сверху, чтобы предотвратить расщепление.
2. Пилите снизу, чтобы достичь первого разреза и избежать зажима шины.

Распиливание опорных бревен
⚠ ПРЕДУПРЕЖДЕНИЕ
Не пилите древесину под натяжением. Если древесина расколется или перекрутится, существует риск смертельного исхода и / или серьезных травм. Мы рекомендуем распиливать бревна на лесопилке. Если это невозможно, бревно следует поднять и заблокировать.

ПОСЛЕ РАБОТЫ С ПИЛОЙ

1. Извлеките аккумулятор.
2. Установите защиту на шину.

ОЧИСТКА

⚠ ПРЕДУПРЕЖДЕНИЕ
Случайный запуск может привести к серьезным травмам.
Всегда извлекайте аккумулятор перед чисткой.

Очистка цепной пилы
1. Удалите весь мусор.
2. Протрите устройство влажной тканью.

Очистка смазочного паза шины
Важно: очищайте шину пластиковыми инструментами. Никогда не используйте металлические инструменты.
1. Снимите шину.
2. Очистите смазочный паз в шине с помощью подходящего инструмента.
3. Установите шину на место.

ОБСЛУЖИВАНИЕ

⚠ ПРЕДУПРЕЖДЕНИЕ
Случайный запуск может привести к серьезным травмам.
Всегда извлекайте аккумулятор перед техническим обслуживанием.

Важно:
– не выполняйте техническое обслуживание или регулировку, не описанную в данных инструкциях;
– неправильное техническое обслуживание может привести к травмам или материальному ущербу.

Смазка звездочки
РЗвездочку шины следует смазывать с интервалом в 25 рабочих часов или один раз в неделю при интенсивной эксплуатации.
1. Очистите звездочку.
2. Выдавите смазку из сопла подходящего пистолета для смазки в смазочное отверстие до тех пор, пока она не выйдет за край шины. Пистолет для смазки с тонким соплом упрощает эффективную смазку.
ОСТОРОЖНО! Цепь острая. Надевайте защитные перчатки.
3. Наденьте защитные перчатки.
4. Потяните за цепь вручную. Повторяйте до тех пор, пока вся звездочка не будет смазана.

ПОИСК И УСТРАНЕНИЕ НЕИСПРАВНОСТЕЙ

Проблема	Возможная причина	Действие
Цепная пила не запустится.	Рукоятка тормоза цепи отпущена (рукоятка в переднем положении).	Установите рукоятку тормоза цепи на место.
	Аккумулятор установлен неправильно.	Проверьте аккумулятор.
Цепь и / или шина нагреваются и выделяют дым.	Масляный бак пуст.	Долейте масло.
	Масляное отверстие в шине заблокировано	Очистите масляное отверстие и паз цепи.
	Цепь слишком туго натянута.	Проверьте и ослабьте цепь.
	Звездочка на шине нуждается в смазке.	Смажьте звездочку на шине.
Пила плохо пилит.	Цепь установлена задом наперед.	Проверьте цепь и установите ее в правильном направлении вращения.
	Цепь изношена.	Попросите профессионала заточить цепь.
Цепь сухая.	Примеси в масляном баке.	Опорожните масляный бак и залейте новое масло.
	Засорено вентиляционное отверстие в крышке маслоналивной горловины.	Очистите вентиляционное отверстие.
	Загрязнение шины.	Очистите шину.
Цепной тормоз не срабатывает.	Проблема с механизмом разблокировки в рукоятке тормоза цепи.	Позвольте авторизованному сервисному центру осмотреть цепную пилу.

Обслуживание шины
Регулярно очищайте шину и проверяйте ее на предмет износа и повреждений.
Примечание: переворачивайте шину каждые 8 рабочих часов, чтобы убедиться, что она изнашивается равномерно.

Проверка шины на наличие повреждений
1. Проверьте шину на предмет износа и повреждений. При необходимости замените шину.
НИКОГДА не устанавливайте новую цепь на изношенную звездочку или изношенное направляющее кольцо.

Очистка шины
1. Наденьте защитные перчатки. Острые края могут привести к порезам.
2. Используйте пластиковый чистящий инструмент, чтобы сохранить паз и смазочные отверстия чистыми.
3. Очистите масляные каналы на шине, чтобы обеспечить надлежащую смазку шины и цепи.

Заточка цепи
Правильно заточенная цепь важна для эффективного и безопасного использования пилы. Изношенная или неправильно заточенная цепь может вызвать отдачу.
Цепь должна быть заточена профессионалом.

ТРАНСПОРТИРОВКА И ХРАНЕНИЕ

Транспортировка
Перед транспортировкой:
1. Извлеките аккумулятор.
2. Установите защиту на шину.
3. При транспортировке в транспортном средстве закрепите пилу, чтобы предотвратить перемещение.

Длительное хранение

Перед хранением
1. Извлеките аккумулятор.
2. Снимите цепь.
3. Установите защиту на шину.
4. Дайте цепной пиле достичь комнатной температуры.

Хранение
Храните цепную пилу в недоступном для посторонних месте.
Храните цепную пилу горизонтально.
Храните цепную пилу в сухом месте.

УТИЛИЗАЦИЯ ИЗДЕЛИЯ

Когда срок эксплуатации данного изделия подходит к концу или его необходимо утилизировать по любой другой причине, его запрещается утилизировать вместе с бытовыми отходами. С целью сохранения природных ресурсов и уменьшения неблагоприятного воздействия на окружающую среду, перерабатывайте или утилизируйте данное изделие экологически безопасным способом. Отправьте изделие в местный центр по переработке отходов или в другое уполномоченное предприятие по сбору и утилизации. В случае сомнений проконсультируйтесь с местным органом по утилизации отходов для получения информации о доступных вариантах переработки и / или утилизации. Информация для (частных домовладельцев) по утилизации отработанного электрического и электронного оборудования на основе принципов экологической ответственности.



Этот символ на изделиях и / или сопроводительных документах указывает на то, что отработанное и отслужившее электрическое и электронное оборудование запрещается утилизировать вместе с бытовыми отходами. Для надлежащей утилизации, обработки, восстановления и вторичной переработки, сдайте изделия в специальные пункты сбора, где их бесплатно принимают. Кроме того, в некоторых странах можно вернуть приобретенные изделия продавцу после покупки эквивалентного нового изделия. Правильная утилизация данного изделия поможет сэкономить ценные ресурсы и предотвратить любые потенциальные неблагоприятные воздействия на здоровье человека и окружающую среду, которые в противном случае могут возникнуть в результате неправильной утилизации и обращения с отходами. Обратитесь к местным органам власти для получения дополнительной информации о ближайшем специальном пункте сбора. За неправильную утилизацию этих отходов могут применяться штрафы в соответствии с национальным законодательством.

ДЛЯ ПРОМЫШЛЕННЫХ ПОТРЕБИТЕЛЕЙ В ЕВРОПЕЙСКОМ СОЮЗЕ
Если вы хотите утилизировать электрическое и электронное оборудование, обратитесь к вашему дилеру или поставщику для получения дополнительной информации.

Информация об утилизации в других странах за пределами Европейского Союза
Этот символ действителен только в Европейском Союзе. Если вы хотите утилизировать данное изделие, обратитесь к местным органам власти или к дилеру и узнайте о правильном методе утилизации.

УСЛОВИЯ ГАРАНТИИ
Для инструментов и машины GRUNDER предоставляется гарантия на 36 мес.

Данные приборы предназначены для использования в быту, в личных, не коммерческих целях.
1. При обнаружении производственного брака или в случае поломки прибора во время действия гарантии производитель гарантирует бесплатный ремонт прибора, если прибор до этого использовался в соответствии с инструкцией, и нет обстоятельств, по причине которых невозможно было бы произвести гарантийный ремонт.
2. Гарантия не распространяется / применяется:
• на неисправности, возникшие по причине неправильного подключения прибора к электросети или сбоя в электросети;
• на неисправности, возникшие по причине воздействия химических материалов;
• на изменение цвета прибора (пожелтение, загрязнение и т. п.);
• на неисправности, возникшие во время подключения прибора к электросетям, телекоммуникационным сетям, кабельным сетям, не соответствующим государственным стандартам; по причине других внешних воздействий (напр., воздействие влаги, температуры); из-за неправильного обращения с прибором (напр., отметины от чистки или скобления, царапины или другие механические повреждения);
• обнаружив следы проникновения в устройство, а также, если прибор ремонтировался не в производителем уполномоченном сервисе;
• в случае обнаружения изменений в конструкции или схеме прибора (кроме описанных в инструкции по эксплуатации);
• обнаружив механические повреждения;
• обнаружив повреждения, которые возникли по причине проникновения во внутрь прибора посторонних предметов, материалов, жидкостей или животных;
• обнаружив повреждения, которые возникли по причине использования не соответствующих стандартам эксплуатационных материалов или запчастей;
• если серийный номер в памяти прибора изменен, стерт или его невозможно установить;
• еслиприбор, предназначенный для личного (бытового, семейного) использования, использовался для ведения бизнеса, в целях наживы, в производственных или других целях, не соответствующих истинного предназначения прибора;
• во всех других случаях, когда неисправности прибора возникли из-за того, что покупатель не придерживался инструкции по эксплуатации или неисправности возникли из-за вины третьих лиц или форс-мажорных обстоятельств;
3. На обычно изнашивающиеся части прибора, например, батарейкам, аккумуляторам предоставляется гарантия на 24 мес.
4. Гарантия может быть прекращена, если:
• прибор ремонтировался лицом или компанией, не авторизованной сервисом продавца;
• прибор был очевидно сломан нарочно.
5. Гарантия не действительна, если не предоставляется кассовый чек или другой документ, подтверждающий покупку.
6. Производитель не несет ответственность за ущерб, аварии, потери людям, животным, имуществу, произошедшие по вине пользователя, из-за незнания или не соблюдения инструкции прибора, неправильного подключения прибора.

GRUNDER

Importer fulfilling the manufacturer's obligations / Maaletooja, kes täidab tootja kohustusi / Importētājs, kurš veic ražotāja pienākumus /
Gamintojo pareigas įgyvendinantis importuotojas / Импортёр, выполняющий обязанности производителя
UAB „Kesko Senukai Lithuania", Islandijos pl. 32B, 51500 Kaunas
Tel. +370 700 11 119, www.senukai.lt
Country of origin / Päritoluriik / Izcelsmes valsts /
Kilmės šalis / Страна производства
China / Hiina / Ķīna / Kinija / Китай