# Погружной насос

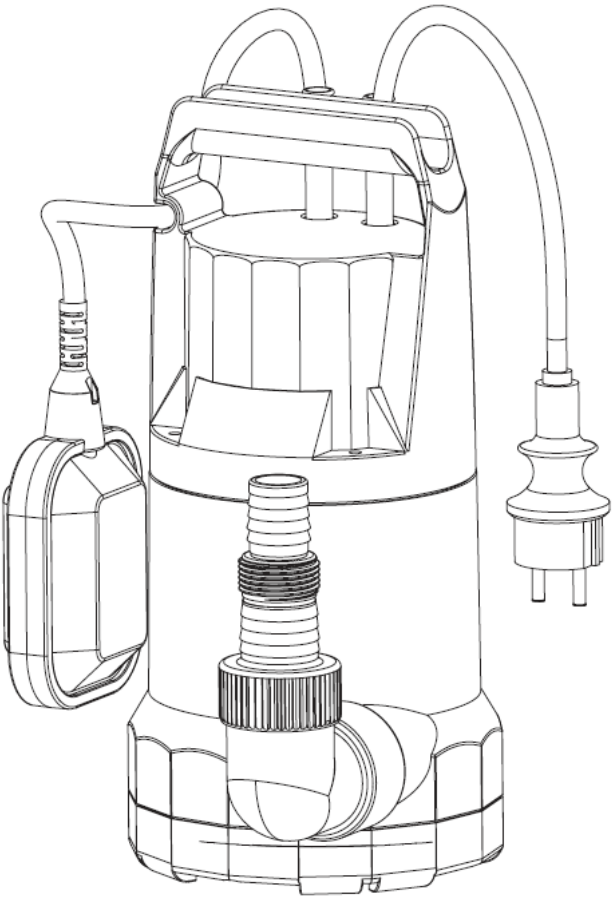

Уважаемый Клиент,

Мы благодарим Вас за оказанное доверие и за выбор нашего изделия!

Ваш новый прибор спроектирован и изготовлен по последнему слову техники.

Перед началом использования прибора прочтите внимательно данную инструкцию по эксплуатации! Эта инструкция содержит всю информацию, необходимую для безопасного использования данного прибора и для обеспечения его продолжительного срока службы. Пожалуйста, соблюдайте все требования техники безопасности, содержащиеся в этой инструкции!

# Содержание

Перед включением 02
Для вашей безопасности 03
Внешний вид вашего прибора 04
Эксплуатация 04
Очистка и техническое обслуживание 06
Хранение 07
Утилизация 07
Неполадки и способы их устранения 07
Технические характеристики 09

## Перед включением

### Целевое применение

Прибор предназначен для перекачивания дождевой воды, пресной воды, водопроводной воды и хлорированной воды бассейна.

Он не должен использоваться для подачи питьевой воды или для перекачивания продуктов питания.

Не допускается перекачивание взрывчатых, воспламеняющихся, агрессивных или вредных для здоровья веществ, а также и фекалий.

Прибор не предназначен для коммерческого или промышленного использования.

Прибор не предназначен для непрерывной работы (например, постоянное использование в системах фильтрации). Он также не подходит для использования с жидкостями, содержащими абразивные материалы (таких как песок) или, содержащих взвесь грунта, песка, грязи или глины.

Любое другое использование считается неправильным. В результате неправильного использования, модификации прибора или вследствие использования деталей, которые не были испытаны и одобрены производителем могут произойти непредсказуемые повреждение!

Что означают используемые символы?

Уведомления об опасности и примечания четко обозначены в данной инструкции по применению. Используются следующие символы:


Опасность!

**Тип и источник опасности!**
Несоблюдение этого предупреждения об опасности может привести к травмам или смерти.




**Тип и источник опасности!**
Несоблюдение этого предупреждения об опасности повреждения прибора, окружающей среды или другого имущества.



**Примечание:**
Этот символ обозначает информацию, которая может помочь вам лучше понять принцип работы.

## Для вашей безопасности

### Основные правила техники безопасности

- Для безопасной эксплуатации этого прибора, пользователь должен прочитать и понять эту инструкцию по применению перед началом использования прибора.
- Всегда храните руководство по эксплуатации в пределах досягаемости.
- Если вы собираетесь продать или передать прибор, вы должны также передать данное руководство по эксплуатации.
- Соблюдайте все указания по техники безопасности! В противном случае это может причинить вред вам и другим.
- Не используйте прибор во взрывоопасных зонах или в непосредственной близости от легковоспламеняющихся жидкостей или газов!
- Не прикасайтесь к вилке сетевого кабеля влажными руками!
- Всегда отключайте вилку из розетки, потянув за вилку, а не кабель.
- Подключение должно быть выполнено к розеткам с заземлением, которые были установлены правильно, заземлены и проверены. Напряжение сети и предохранитель должны соответствовать техническим характеристикам.
- В процессе эксплуатации для бассейнов, садовых прудов и других подобных мест, прибор должен быть оснащен устройством защитного отключения (УЗО) с проектным отклонением тока не более 30 мА.
- Запрещается перегибать, сминать, тащить или пережать через сетевой кабель; защищайте от острых краев, нефтепродуктов и высоких температур.
- Не следует использовать удлинители.
- Отсоединить вилку из розетки, перед выполнением любых работ на приборе.
- Не устанавливайте и не включайте прибор, если есть люди или животные в перекачиваемой среде (например, в плавательном бассейне), или ели они находятся в контакте с ним.
- Дети и подростки младше 16 лет не должны использовать этот прибор, и должны быть находиться в стороне от него, когда он находится в эксплуатации.
- Ремонтные работы должны выполняться только квалифицированным электриком. Если ремонтные работы производятся неправильно, существует опасность проникновения жидкости в электрическую часть прибора

# Внешний вид вашего прибора

1. Ручка для переноски
2. Поплавок переключатель регулировки высоты
3. Адаптер шланга для напорного соединения
4. Поплавковый выключатель
5. Корпус насоса
6. Сетевой кабель и вилка

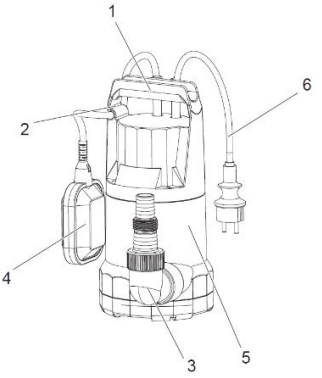


# Эксплуатация

**Монтаж и ввод в эксплуатацию**

Привяжите достаточно длинную и крепкую веревку к ручке перед первым использованием. Насос погружен в жидкость, находящуюся на этой удерживающей веревке, ее также можно использовать ее в качестве ручки для переноса.

**Примечание:**
В случае непрерывного использования насоса с веревкой, необходимо регулярно проверять состояние веревки , так она может разрушаться и разорваться с течением времени.

Подключите напорного шланга
Для периодического использования, используйте подходящий шланг для воды.
Использование жестких труб с обратным клапаном рекомендуется для использования в фиксированном месте. Это предотвращает обратный поток жидкости при выключении.
(Резьбовое соединение: ► Технические характеристики - стр. 9)

- Напорный трубопровод накрутить, приложив усилие.

Все резьбовые соединения должны быть герметизированы при помощи уплотнительной ленты (например, ленты Teflon®).

- При использовании шланга, накрутите соответствующий адаптер шланга на напорное соединение.
- Вставьте шланг плотно на адаптер шланга и закрепите шланг хомутом.

Монтаж
Прибору необходима площадь не менее 50 × 50 см (поплавковый выключатель должен иметь возможность свободно перемещаться так, чтобы он функционировал должным образом).

Прибор может быть погружен в воду на рабочую глубину, указанную в технических характеристиках.

Установите устройство таким образом, чтобы отверстия всасывания не были заблокированы инородными телами (установите прибор на твердое основание, в случае необходимости).

Убедитесь в том, что прибор устойчив.

**Опасность повреждения прибора!**

Внимание!

Не поднимайте насос за кабель или напорный шланг, поскольку они не рассчитаны на растягивающее напряжение от веса насоса.

- Погрузите насос под углом в жидкость таким образом, чтобы не было воздуха в кармане на нижней стороне прибора. Это будет предотвращать всасывание. После того, как насос погружен, он снова готов к использованию.
- Оставьте насос на дне емкости для жидкости. Используйте крепкую веревку, прикрепленную к ручке для переноски насоса, для опускания.
- После опускания надежно затяните конец веревки.

Насос также может работать, будучи подвешенным на веревке.

**Примечание:**
При работе с веревкой:
Не включайте насос без шланга высокого давления.
Не допускайте кручения насоса вокруг своей продольной оси

**Эксплуатация**

После того, как прибор подключен к сети электропитания, насос может работать.

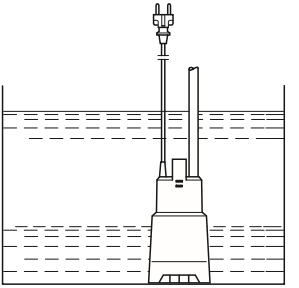

**Опасность повреждения прибора!**

Внимание!

Поплавковый выключатель должен быть в состоянии двигаться так, чтобы погружной насос не мог работать всухую.

# Очистка и техническое обслуживание

## Обзор процедур очистки и технического обслуживания

**Перед каждым использованием**

| Что? | Как? |
|---|---|
| Проверьте поплавковый выключатель на наличие повреждений. | Визуальный осмотр. |
| Проверьте корпус и кабели на наличие повреждений. | Поднимите и встряхните переключатель, чтобы проверить свободное перемещение содержащихся металлических шаров. |

**После каждого использования**

| Что? | Как? |
|---|---|
| Очистите прибор.. | |

Чистка устройства снаружи

Промыть чистой водой. Удалите стойкие загрязнения с помощью щетки и моющего средства. Погрузите насос в емкость с чистой водой и включите на короткое время, чтобы промыть насос внутри.

**Очистка области всасывания**

- Очистите все доступные места внутри корпуса. Удалите волокна, которые могут наматываться на вал ротора, открыв напорный патрубок. Удалите стойкие загрязнения с помощью щетки и моющего средства.

**Примечание:**

Перед повторным использованием насоса, сначала «замочите» его для того, что любые возможные остатки грязи не блокировали прибор.

## Хранение

Если существует опасность заморозков, необходимо демонтировать прибор и аксессуары, очистить их и хранить в месте, защищенном от мороза.

Внимание!

**Опасность повреждения прибора!**

Мороз разрушает прибор и аксессуары, так как в них всегда есть вода!

## Утилизация

**Утилизация прибора**



Изделия, которые помечены данным символом, не должны быть утилизированы вместе с бытовым мусором. Вы должны утилизировать такое устаревшее электрическое и электронное оборудование отдельно.

Пожалуйста, проконсультируйтесь с вашими местными органами власти о возможностях правильной утилизации. Отправляя старое оборудование на отдельную утилизацию, вы отправляете его на переработку или для иных форм повторного использования. Вы, таким образом, помогаете избежать попадания вредных материалов в окружающую среду.

**Утилизация упаковки**

Упаковка состоит из картона и, соответственно, обозначенных пластмасс, которые могут быть переработаны.

- Отправьте эти материалы для дальнейшей переработки.

# Неполадки и способы их устранения

**В случае неисправности...**

Внимание!

**Опасность телесных повреждений и смерти!**

Неправильно проведенные ремонтные работы могут нарушить безопасную тэксплуатацию устройства. Такой ремонт будет угрожать вам и окружающим.

Часто незначительные неисправности приводят к поломкам. В большинстве случаев, вы имеете возможность легко исправить эти недостатки самостоятельно. Пожалуйста, сначала обратитесь к следующей таблице, прежде чем обращаться в службу технической поддержки. Это поможет вам сохранить ваши силы и, возможно, средства.

| Неисправность | Причина | Способ устранения |
|---|---|---|
| Насос не запускается. | Нет напряжения? | Проверьте кабели, разъемы, розетка и предохранитель. |
| | Перегрев двигателя из-за:<br>• температура жидкости слишком высокая?<br>• блокирование инородными телами? | Устраните причину перегрева<br>(Максимальная температура жидкости ► Технические характеристики - стр. 9). |
| | Срабатывает устройство защитного отключения (УЗО)? | Включите УЗО.<br>Свяжитесь с квалифицированным электриком, если УЗО снова срабатывает. |
| | Мотор неисправен? | Обратитесь в сервисную службу |
| Насос работает, но не качает. | Всасывающие отверстия заблокированы?. | Устраните засорение. |
| | Насос всасывает воздух? | Держите насос под углом во время погружения.<br>Включите и выключите насос несколько раз, чтобы удалить воздух. |
| | Насос заблокирован инородными телами? | Очистите насос (► Очистка области всасывания стр. 6). |
| Скорость подачи слишком низкая. | Высота подачи слишком большая? | Максимальная высота подачи<br>(► Технические характеристики - стр. 9). |
| | Диаметр линии давления слишком мал? | Используйте напорный трубопровод большего диаметра. |
| | Напорный трубопровод заблокирован? | Устраните засорение. |
| | Всасывающее отверстие заблокировано? | Очистите всасывающее отверстие. |
| | Напорный трубопровод имеет перегибы? | Выпрямите напорный трубопровод. |
| | Утечки давления на линии? | Уплотните линии давления, затяните резьбовые соединения. |
| Насос работает очень громко | Насос всасывает воздух? | Обеспечьте достаточным количеством жидкости.<br>Держите насос под углом во время погружения. |

Если вы не можете устранить неисправность самостоятельно, пожалуйста, обратитесь в службу технической поддержки напрямую. Обратите внимание, что неправильно произведенные ремонтные работы могут стать причиной аннулирования гарантии и могут принести вам дополнительные расходы.

# Технические характеристики

| Модель | **DP-400P** | **DP-550P** | **DP-750P** | **DP-900P** |
|---|---|---|---|---|
| Артикул | DP-400P | DP-550P | DP-750P | DP-900P |
| Номинальное напряжение | 230 В / 50 Hz | 230 В / 50 Hz | 230 В / 50 Hz | 230 В / 50 Hz |
| Номинальная мощность | 400 Вт | 550 Вт | 750 Вт | 900 Вт |
| Тип защиты | IPX8 | IPX8 | IPX8 | IPX8 |
| Макс. высота подачи | 8 м | 8,5 м | 8,5 м | 9,5 м |
| Макс. скорость потока | 7000 л/час | 11000 л/час | 12500 л/час | 15000 л/час |
| Макс. глубина погружения | 7 м | 7 м | 7 м | 7 м |
| Макс. температура жидкости | 35 °C | 35 °C | 35 °C | 35 °C |
| Диаметр трубы под давлением<br>Соединение труб | 1“, G1“, 1¼”;G1¼“ | 1“, G1“, 1¼”;G1¼“ | 1“, G1“, 1¼”,G1¼“ | 1”G1”1¼”G1 ½” |
| Длина кабеля | 10 м | 10 м | 10 м | 10 м |
| Размер частиц | 5 мм | 5 мм | 5 мм | 5 мм |



**Опасность повреждения прибора!**

Размер частиц не относится к песку или камню, а только к мягким, гибким частицам, таким как пух и аналогичные, которые не могут заклинить ротор внутри насоса.

Внимание!