cata

ÕHUPUHASTI

RENOVA PURE AIR MNV90 GWH

02189020 EAN **8422248344692**

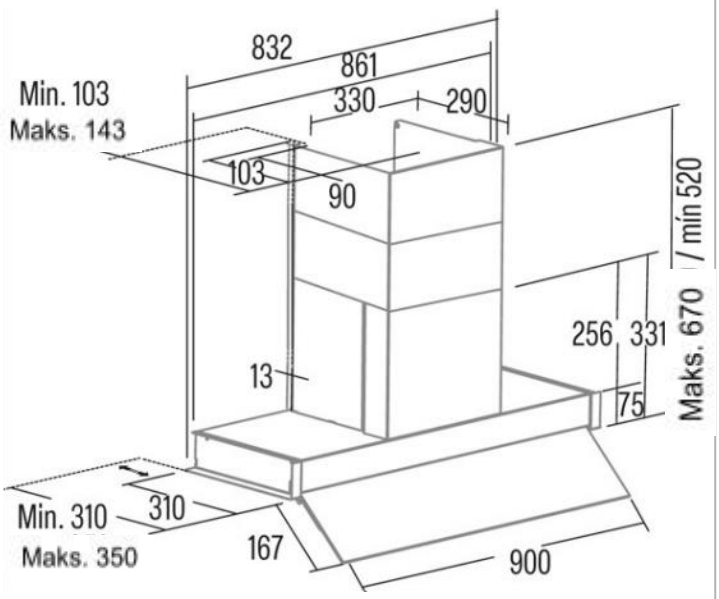

ÜLDINE TEAVE	
AN/UPC	8422248344692
Tüüp	Integreeritud
Välismõõtmed	
Laius (mm)	900
Sügavus (mm)	350
Maksimaalne kogukõrgus (mm)	331
Minimaalne kogukõrgus (mm)	331
Omadused	
Mootorite arv	1
Mootori mudel	BT4DC
Maksimaalne rõhk (Pa)	357
Filtreerimistehnoloogia	Alumiiniumvõrk
Juhtimistehnoloogia	TFT
Võimendi	√
Võimsuse tasemed	6
Taimer	√
Filtri küllastumise indikaator	√
Söefiltri väljavahetamise indikaator	√
Blackout funktsioon	√
Kontakt	√
Kaugjuhtimispult	-
Ekraan	ekraan
Valgustus	
Valgustuse mudel	SSLED BICOLOR
Kiirtehnoloogia	LED
Paigaldamine	
Minimaalne kaugus elektripliidist (mm)	550
Minimaalne kaugus gaasipliidist (mm)	650
Ringlussevõtu võimalus	√
Süsifilter	√
Elektriline pistikühendus	
Nimipinge (V)	220-240
Nominaalsagedus (Hz)	50
Nominaalne sisendvõimsus (W)	158
Kaitse elektrilöögi eest	I klass
Pistikute tüüp	A-tüüpi