Outliner FIT

BASKETBALL HOOP

S881R

EE KORVPALLILAUD ALUSEGA
LV BASKETBOLA STATĪVS
LT KREPŠINIO STOVAS
RU СТОЙКА БАСКЕТБОЛЬНАЯ

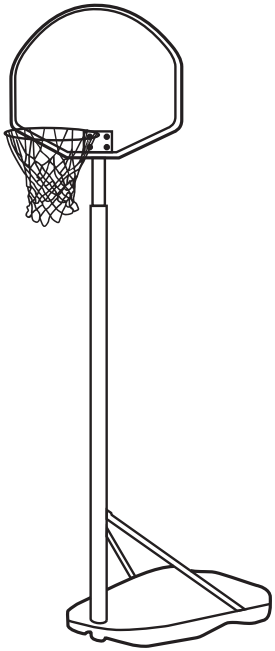

PLEASE READ CAREFULLY AND KEEP THE INSTRUCTION WELL / LUGEGE JUHENDIT TÄHELEPANELIKULT JA SÄILITAGE SEE /
RŪPĪGI IZLASIET INSTRUKCIJU UN NOVIETOJIET TO DROŠĀ VIETĀ IZMANTOŠANAI NĀKOTNĒ /
ATIDŽIAI PERSKAITYKITE IR SAUGIAI PASIDĖKITE INSTRUKCIJĄ, JEI PRIREIKTŲ ATEITYJE /
ВНИМАТЕЛЬНО ПРОЧИТАЙТЕ ИНСТРУКЦИЮ И СОХРАНИТЕ ЕЕ НА БУДУЩЕЕ

Outliner FIT

EN

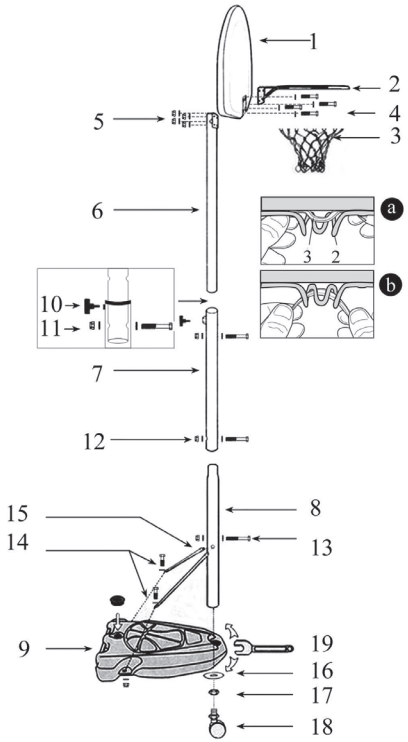

PARTS LIST

1	Board × 1
2	Ring × 1
3	Net × 1
4	Bolt × 4
5	Nut × 4
6	Top pole × 1
7	Middle pole × 1
8	Bottom pole × 1
9	Base × 1
10	Plastic bolt × 1
11	Bolt × 1 (M8×50 mm)
12	Bolt × 1 (M8×50 mm)
13	Bolt × 1 (M8×55 mm)
14	Bolt × 2 (M8×20 mm)
15	Pole brace × 2
16	Gasket × 1
17	Nut × 1
18	Wheel × 1
19	Wrench × 2

CAN BE FILLED WITH 20 KGS WATER OR SAND.

ASSEMBLY STEPS

1. Open the carton, find out all the parts listed on the first page, one adult is required for assembly.
2. Fix ring (2) board (1) and top pole (6) by blots (4) and nuts (5).
3. Insert top pole (6) on the middle pole (7) by plastic bolt (10) and bolt (11).
4. Place the base (9) on a chosen playing ground, the surface beneath and base should be horizontal. Fix bottom pole (8) and base (9) by wheel (18), nut (17) and gasket (16), then using a wrench to tighten the bolt on the wheel. After that, assembly 2 pcs pole braces (15) connected to. Bottom pole (8) by bolt (13) and base (9) by bolt (14).
5. Join the middle pole (7) and bottom pole (8) by bolt (12) as shown.
6. Install the net (3) on rim (2), as shown.

EE

Outliner FIT

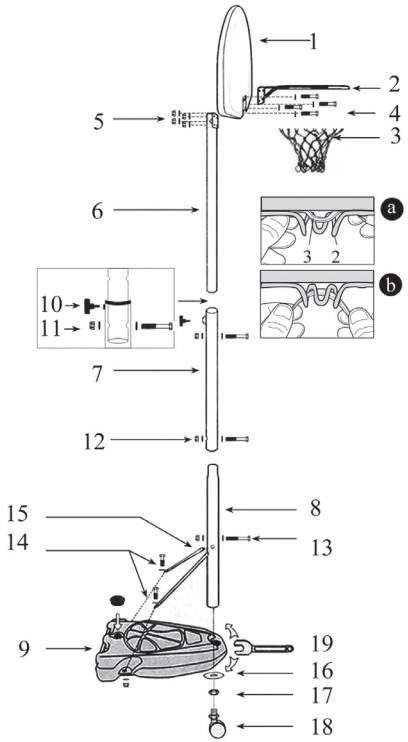

DETAILIDE NIMEKIRI

1	Tagalaud × 1
2	Rõngas × 1
3	Võrk × 1
4	Polt × 4 (M8×35 mm)
5	Mutter × 4
6	Tugiposti ülemine toru × 1
7	Tugiposti keskmine toru × 1
8	Tugiposti alumine toru × 1
9	Aluspadi × 1
10	Plastikust polt × 1
11	Polt × 1 (M8×50 mm)
12	Polt × 1 (M8×50 mm)
13	Polt × 1 (M8×55 mm)
14	Polt × 2 (M8×20 mm)
15	Kronstein × 2
16	Seib × 1
17	Vedruseib × 1
18	Polt × 1
19	Mutrivõti × 2

ALUSPADI TULEB TÄITA 20 KG RASKUSE BALLASTIGA, KAS VEE VÕI LIIVAGA.

KORVPALLILAUA KOKKUPANEKU SAMMUD

1. Avage kartongist karp, kontrollige, kas kõik leheküljel 1 loetletud osad on olemas. Kokkupanekuks on vaja ühe täiskasvanud isiku abi.
2. Kinnitage korvirõngas (2), tagalaud (1) ja ülemine kronstein (6), kasutades kruvisid (4) ja mutreid (5).
3. Asetage ülemine kronstein (6) keskmise kronsteini (70) külge, kasutades plastikust kruvi (10) ja polti (11).
4. Paigaldage aluspadi (9) mänguväljakule, paigalduskoha aluspind ja alus ise peavad olema horisontaalsed. Kinnitage tugiposti alumine toru (8) alusele (9), kasutades polti (18), mutrit (17) ja seibi (16). Seejärel pingutage kruvi mutrivõtmega. Seejärel kinnitage tallale (9) kaks kinnitusplaati (15), kinnitades need tugiposti alumise toru (8) külge kruvidega (13), aluspadja (9) külge kruvidega (14).
5. Kinnitage tugiposti keskmine toru (7) tugiposti alumise toru (8) külge kruviga (12), nii nagu on näidatud pildil.
6. Kinnitage võrk (3) rõnga (2) külge, nii nagu on näidatud pildil.

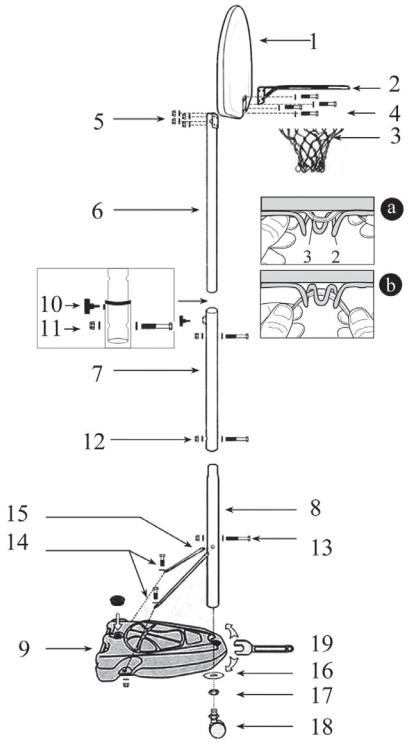

DETAĻU SARAKSTS

1	Vairogs × 1
2	Stīpa × 1
3	Tīkls × 1
4	Skrūve × 4 (M8×35 mm)
5	Uzgrieznis × 4
6	Augšējais stienis × 1
7	Vidējais stienis × 1
8	Apakšējais stienis × 1
9	Pamatne × 1
10	Plastmasas skrūve × 1
11	Skrūve × 1 (M8×50 mm)
12	Skrūve × 1 (M8×50 mm)
13	Skrūve × 1 (M8×55 mm)
14	Skrūve × 2 (M8×20 mm)
15	Statīva stiprinājuma plāksne × 2
16	Starplika × 1
17	Uzgrieznis × 1
18	Ritenītis × 1
19	Uzgriežņu atslēga × 2

VAR PIEPILDĪT AR 20 KG ŪDENS VAI SMILŠU.

ASSEMBLY STEPS

1. Atveriet kartona kasti, pārbaudiet, vai ir visas detaļas, kas norādītas pirmajā lapā. Salikšanai nepieciešams viens pieaugušais.
2. Piestipriniet stīpu (2), vairogu(1) un augšējo stieni (6): izmantojiet skrūves (4) un uzgriežņus (5).
3. Novietojiet augšējo stieni (6) uz vidējā stieņa (7): izmantojiet plastmasas skrūvi (10) un skrūvi (11).
4. Novietojiet pamatni (9) izvēlētajā spēles laukumā, apakšējai virsmai un pašai pamatnei jābūt horizontālai. Pievienojiet apakšējo stieni (8) un pamatni (9): izmantojiet ritentiņu (18), uzgriezni (17) un starpliku (16). Pēc tam izmantojiet uzgriežņu atslēgu un pievelciet ritentiņa skrūvi. Pēc tam samontējiet 2 stieņu stiprinājuma plāksnes (15), kuras ar skrūvi (13) savieno ar apakšējo stieni (8) un ar skrūvi (14) piestiprina pie pamatnes (9).
5. Savienojiet vidējo stieni (7) un apakšējo stieni (8) ar skrūvi (12), kā parādīts attēlā.
6. Piestipriniet tīklu (3) uz stīpas (2), kā parādīts attēlā.

LT

Outliner FIT

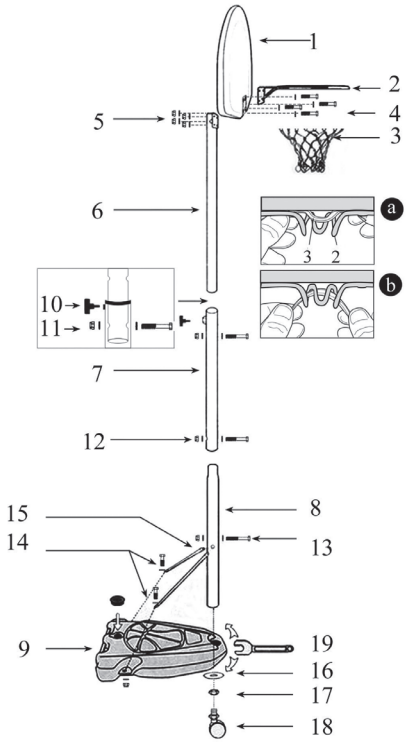

DETALIŲ SĄRAŠAS

1	Lenta × 1
2	Lankas × 1
3	Tinklas × 1
4	Varžtas × 4
5	Veržlė × 4
6	Viršutinis strypas × 1
7	Vidurinis strypas × 1
8	Apatinis strypas × 1
9	Pagrindas × 1
10	Plastikinis varžtas × 1
11	Varžtas × 1 (M8×50 mm)
12	Varžtas × 1 (M8×50 mm)
13	Varžtas × 1 (M8×55 mm)
14	Varžtas × 2 (M8×20 mm)
15	Stovo tvirtinimo plokštelė × 2
16	Tarpinė × 1
17	Veržlė × 1
18	Ratukas × 1
19	Veržliaraktis × 2

GALI BŪTI UŽPILDYTA 20 KG VANDENS ARBA SMĖLIO

SURINKIMO ŽINGSNIAI

1. Atidarykite kartoninę dėžę, patikrinkite, ar yra visos pirmame puslapyje nurodytos detalės. Surinkimui reikalingas vienas suaugęs asmuo.
2. Pritvirtinkite lanką (2), lentą (1) ir viršutinį strypą (6): naudokite varžtus (4) ir veržles (5).
3. Įstatykite viršutinį strypą (6) ant vvidurinio strypo (7): naudokite plastikinį varžtą (10) ir varžtą (11).
4. Pastatykite pagrindą (9) ant pasirinktos žaidimų aikštelės, apatinis paviršius ir pats pagrindas turėtų būti horizontalūs. Pritvirtinkite apatinį strypą (8) ir pagrindą (9): naudokite ratuką (18), veržlę (17) ir tarpinę (16). Tada naudokite veržliaraktį ir suveržkite varžtą ant ratuko. Po to surinkite 2 strypų ramsčius (15), kurie prijungiami prie apatinio strypo (8) varžtu (13), o prie pagrindo (9) - varžtu (14).
5. Sujunkite vidurinį strypą (7) ir apatinį strypą (8) varžtu (12), kaip parodyta.
6. Įrenkite tinklą (3) ant lanko (2), kaip parodyta.

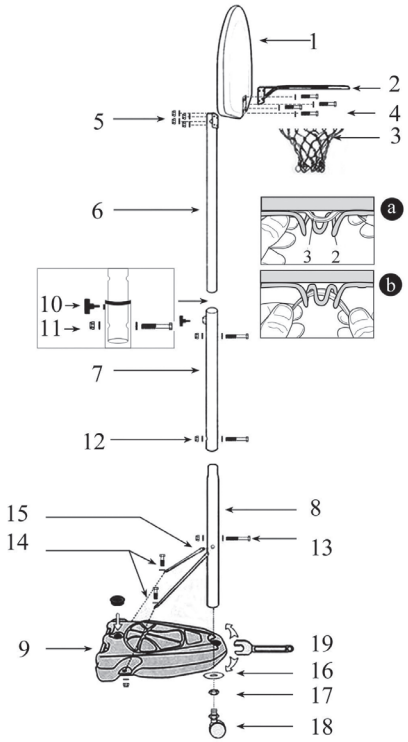

ПЕРЕЧЕНЬ ДЕТАЛЕЙ

1	Щит × 1
2	Кольцо × 1
3	Сетка × 1
4	Болт × 4 (M8×35 mm)
5	Гайка × 4
6	Верхняя штанга × 1
7	Средняя штанга × 1
8	Нижняя штанга × 1
9	Основание × 1
10	Пластиковый болт × 1
11	Болт × 1 (M8×50 mm)
12	Болт × 1 (M8×50 mm)
13	Болт × 1 (M8×55 mm)
14	Болт × 2 (M8×20 mm)
15	Крепежная пластина стойки × 2
16	Прокладка × 1
17	Гайка × 1
18	Колесик × 1
19	Гаечный ключ × 2

МОЖЕТ БЫТЬ ЗАПОЛНЕНО 20 КГ ВОДЫ ИЛИ ПЕСКА.

ХОД СБОРКИ

1. Откройте картонную коробку, проверьте, все ли указанные на первой страницы детали имеются в наличии. Для сборки нужен один взрослый человек.
2. Прикрепите кольцо (2), щит (1) и верхнюю штангу (6): используйте болты (4) и гайки (5).
3. Установите верхнюю штангу (6) на среднюю штангу (7): используйте пластиковый болт (10) и болт (11).
4. Установите основание (9) на выбранной игровой площадке, нижняя поверхность и само основание должны быть горизонтальными. Прикрепите нижнюю штангу (8) и основание (9): используйте колесико (18), гайку (17) и прокладку (16). Используйте гаечный ключ и закрутите гайку на колесике. После этого соберите крепежные пластины (15) двух штанг, они будут соединяться с нижней штангой (8) болтом (13), а с основанием (9) – болтом (14).
5. Соедините среднюю штангу (7) и нижнюю штангу (8) болтом (12), как показано.
6. Установите сетку (3) на кольцо (2), как показано.

Outliner FIT

Importer / Importija / Importētājs /
Importuotojas / Импортёр
UAB „Kesko Senukai Lithuania“
Islandijos pl. 32B, 51500 Kaunas
Tel. +370 700 11 119, *www.senukai.lt*
Country of origin / Päritoluriik / Izcelsmes valsts /
Kilmės šalis / Страна производства
China / Hiina / Ķīna / Kinija / Китай