HAUS HALT

Alles in Ordnung.

USER MANUAL

KASUTUSJUHEND / LIETOTĀJA ROKASGRĀMATA /
NAUDOJIMO INSTRUKCIJA / ИНСТРУКЦИЯ ПО ЭКСПЛУАТАЦИИ

VS – 750S



EN Water pump

EE Aiapump

LV Ūdens sūkņi

LT Vandens siurblys

RU Водяной насос

EN

USER MANUAL

Purpose of the pump



For water supply from open pools



For pressurization



For water supply from well

VS-750S pumps are suitable for use at private water supply systems, for pumping of water from wells and open tanks, for watering garden and for increasing pressure in water supply systems after installing them into pump-houses.

VS-750S series pumps can be used under average climate conditions, at ambient temperature from +5 °C to +40 °C, water temperature – 60 °C and not more than 80 percent of relative humidity.

As intake depth increases, water supply decreases, therefore, we recommend to use pumps for supply from water sources, which are not deeper than 6.5 m.

In order to ensure smooth and long lasting operation, please strictly follow instructions provided below. In case of any problems, contact your local representative.

Technical parameters

Model	VS-750S
Voltage	220 -240 V / 50 Hz
Capacity	750 W
Maximum lifting height of the pump	46 m
Maximum intake height	9 m
Maximum efficiency	2860 l/h.
Highest temperature of water used	60°C
Connection hose diameter	25 mm

Main components of the pump



Terms of use

These pumps are designed for pumping neutral, clean liquids, temperature of which does not exceed 60°C and which do not contain suspended solid particles.

General safety instructions

- In order to ensure safe operation of the device, the user shall read and understand the instruction manual provided.
- Please keep all the safety instructions provided! Otherwise, you may cause harm to yourself and to other persons.

- Please keep instruction manual, including safety instructions, for future reference.
- If you are going to sell or to transfer this device to other person, together with the device, instruction manual should be provided.
- The device may be used only if it is operating properly. In case the device or part of the device is damaged, repair works have to be performed by a qualified specialist.
- The device shall never be used in the room with explosion hazard or near explosive liquids or gas.
- Water pump shall not be used for pumping sea water or flammable and explosive liquids.
- Do not pump reactive liquids (acids, alkali, silage effluent, etc.) and abrasive materials (sand).
- Always ensure that turned off device cannot be accidentally turned on.
- Children should keep away from the device! Store the device in a way that children or people nearby could not access it.
- Do not overload the device. Do not use the device for other than its intended purpose.
- Please be careful and operate the device only when you feel well. Do not use the device, if you are tired, have used alcohol, medicine or drugs, otherwise, safe use will not be ensured.
- This device is not designed for use by persons having limited physical, sensory or psychological capabilities (including children) or by people not having enough knowledge and experience to ensure safe use of the device, unless, they are supervised and given instructions on safe use of the device by person responsible for their safety.
- Please ensure that children would not play with the device.
- Please always follow all national and international regulations on safety, health and work.
- Repair works of the pump shall be performed only by qualified specialists.

Electrical safety

- Fuse has to function as residual current operated circuit-breaker those measured residual current shall not exceed 30 mA.

- The device shall be only connected to properly installed and earthed socket.
- Before connecting the device, please ensure, that power supply corresponds to device connection specifications.
- The device shall be operated within voltage and capacity limits (see the rating plate).
- Do not touch mains plug with wet hands! Disconnect the power plug by pulling the plug, not the cord.
- Do not bend, crush, drag the cord, do not drive over the power cord and protect it from sharp edges, oil and heat.
- Do not raise the device behind the cord and do not use for other than intended purpose.
- Check power plug and cord before each use.
- If power cord is damaged, disconnect the plug immediately. Never use the device if power cord is damaged.
- If the device is not used, please ensure, that plug is disconnected from the socket.
- Before plugging the device to the mains, please ensure, that switch of the device is set to “turn off” position.
- Before moving the device, disconnect it from power supply.

Installation

Pumps have to be installed in dry, well ventilated place in which temperature does not rise above 40 °C. In order to avoid vibration, attach pump to firm and flat surface, using screws. In order to ensure proper functioning of bearings, pump has to be installed horizontally. Connect intake pipe/hose to intake hole, immerse intake pipe/hose into water (depth of water source

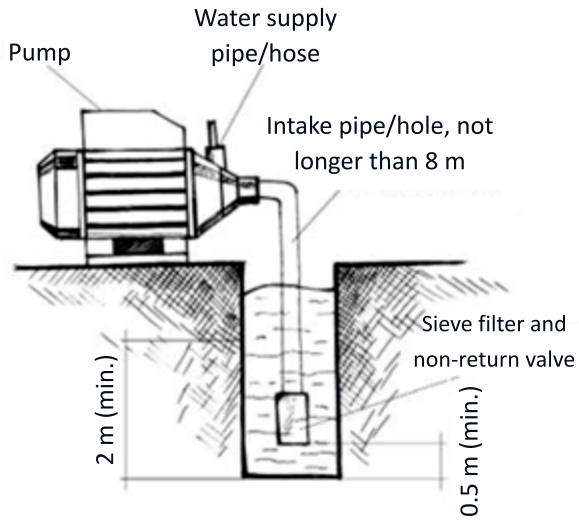

should not be less than 2 m, distance to the bottom – not less than 0.5 m). Compulsory precondition – installation of non-return valve and sieve filter. Intake pipe diameter should not be less than the diameter of intake hole. If intake height exceeds 4 metres, use pipe of larger diameter. Diameter of supply (pressure) pipe should correspond to flow and pressure, necessary for water collection points. In order to prevent formation of air blocks, intake pipe has to rise towards intake hole at least a little bit. Back angles cannot be made inside intake line. Joints, which reduce or enlarge pipe or hose release cross section, cannot be used. In order to prevent formation of vortices, inlet pipe has to be completely sealed and to be immersed into water at least 50 cm. Always install rear valve at the end of inlet pipe. In order to prevent hazardous water impacts, in case of sudden stop of the pump, it is necessary to install non-return valve between intake hole and flow control valve. In order to prevent tension transfer for housing of the pump, pipes need to be attached using appropriate brackets. While fastening pipes, do not tighten brackets too much because it may damage pipes.

Connection to electricity

Installer is responsible for connection of pump to electricity in accordance with relevant rules:

- Bear in mind that international rules require that fixed installation would have multipolar disconnection device.
- Make sure that parameters indicated on rating plate of the pump and feeder parameters would be the same.
- Thermal (overload fuse), built in winding, protects our single phased motors from overloading. Users have to take care of installation of protective device for three phased motors.

Filling of the pump

Fill pump with clean water completely before turning it on. Water needs to be filled via filling hole (screw on top of the pump (5)). After filling water, tighten hole using screw and turn on the pump. If pump is not used for a long period of time or if air gets into system, the pump needs to be refilled.

Important! Do not operate pump when it is empty. If this would happen in error, turn off the pump, wait until it cools down and fill the pump with clean water.

Maintenance

If you take precautionary measures listed below, pumps will not require additional maintenance:

- If there is a risk of frost, empty the pump via release hole at the bottom of the housing (do not forget to fill the pump, before restarting it).
- Check and clean rear valve regularly.
- If you are going not to use the pump for a while (for example, in winter), it is advisable to empty it, rinse with clean water and place it in dry place.
- If axle of the pump is not turning, loosen it using a screwdriver installed in special hole; if this is not enough to solve the problem, remove housing of the pump by loosening fastening screws and remove all scurf.
- In order to prevent accidents during operation, it is recommended to check maximum pressure and energy consumption periodically. Decrease of maximum pressure may imply wear off, while increase in energy consumption may imply mechanical friction inside the pump.

Before carrying out any work with the pump, firstly, disconnect it from the mains.

Troubleshooting

Fault	Cause	Solution
The motor does not start.	No electricity.	Check connections and voltage.
	Protection against overheating has been activated.	Wait until motor cools down (20–30 min).
	Impeller is blocked.	See section for maintenance.

The motor is running but the pump is not pumping water.	Filter is blocked.	Clean the filter.
	Non-return valve has been broken.	Remove non-return valve cover, clean valve, valve fixing place and valve hole. Clean intake valve.
	Air inside intake nozzle. Intake height is too high. Air inside intake channel.	Move pump closer to water release level. Make sure that rear valve is immersed at least 50 cm. The pump needs to be refilled with water.
Insufficient flow.	Intake height is limited.	Check intake height.
	Filter is partly blocked.	Clean rear valve and, if necessary, all intake pipe.
	Impeller is blocked.	Dismantle the pump and clean housing of the pump and impeller carefully.
	Air got into intake pipe.	In order to prevent air intake, remove pipeline defects.
Motor overload fuse has been activated.	Motor is overheated.	Check voltage and ventilation.
	Impeller has been blocked.	Loosen impeller (see section on maintenance).
Motor protection against overheating activates too frequently.	Power supply voltage is too low or too high.	Contact power supply company.
	Impeller is blocking or touching to other parts of the motor.	Clean the impeller.
	Short circuit or interruption of capacitor chain.	Indicate cause and remove fault. Replace the capacitor.

Failure to comply with the above instructions may damage the pump and will void your warranty. <u>Please carefully read the information below!</u>

Producer and/or distributor provides a list of parts and installation scheme in the instruction manual for information purposes only. Neither the manufacturer nor the distributor gives any claims or guarantee that the buyer is qualified enough to perform repair of the product or change any parts of the product. Producer and or distributor clearly indicates that all repair and parts replacement works have to be performed by certified and licensed technicians and not the buyer. The buyer shall take all risk and responsibility for damage caused by repair of original product or its parts and damage for installation of spare parts performed on its own.

No.	Description	No.	Description
1	Dust resistant case	23	Ball bearing
2	Housing of the pump	24	Waved spring
3	Hex head cap screw	25	Motor stator
4	O-ring seal	26	Rear plate
5	Diffuser setup	27	Washer
6	O-ring seal	28	Hex head cap screw
7	Diffuser	29	Fan
8	Hex nut	30	Fan case
9	Spring washer	31	Electrical connectors box
10	Impeller	32	Capacitor
11	Impeller	33	Bolt
12	O-ring seal	34	Connection handle
13	Mechanical seal	35	Connection handle
14	Pump support cover	36	Gasket
15	Seal	37	Bolt
16	Pump frame	38	Cord coupling
17	O-ring seal	39	Self-tapping screw
18	Discharge plug	40	Spring washer
19	Water supply hole cover	41	Sealing housing
20	Ball bearing	42	Sealing washer
21	Axle key	43	Threaded plug
22	Rotor	44	Power cord

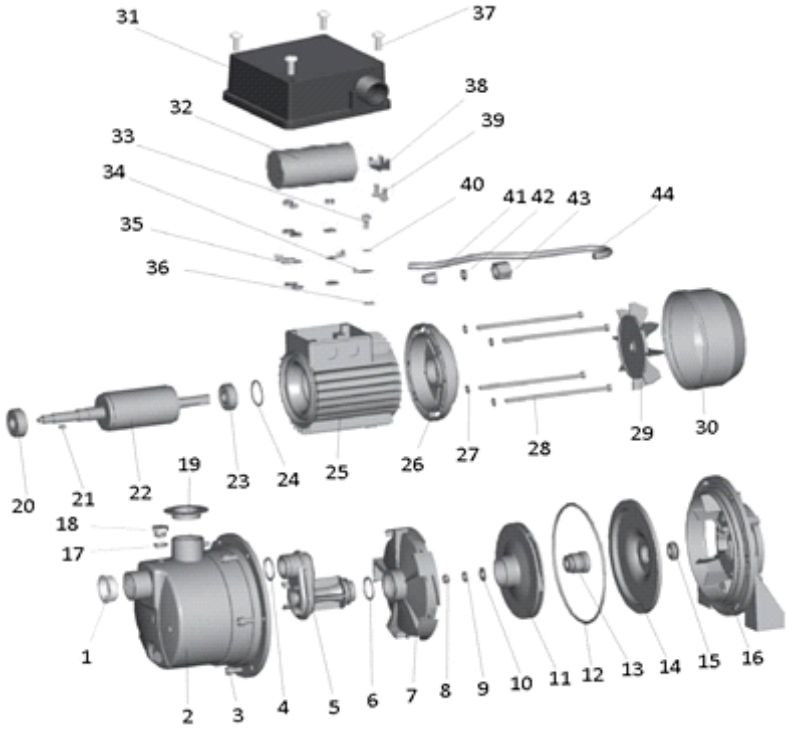

EN

EN

RULES FOR AFTER-SALES SERVICES

Obligatory conditions for after-sales repair services are as follows:
It is obligatory to have a filled-in warranty voucher with indicated sales date, sellers surname and signature, store stamp, payment slip or invoice.
1. Faulty device is transported at customers' expense, all required documentation and detail failure description has to be attached.
2. If it is necessary to order spare parts from the supplier for product repair, repair may take more time.
3. Failed parts and units are replaced free of charge during the warranty period.
4. Client has the right to claim for replacement of the failed product with new one, if:
Product was 5 times repaired in the after-sales service during the warranty validity period.
After-sales service within 10 days confirms that it is impossible to repair the product.
5. Warranty maintenance division shall have a right to terminate warranty maintenance, if:
5.1. The machine is damaged mechanically.
5.2. Warranty seals are damaged.
5.3. Interior of the machine has been amended.
5.4. The machine was used not in accordance with the instruction provided.
5.5. The machine has broken down because it was improperly connected or installed.
5.6. The machine was connected to irregular power supply or it was not protected from external water impact.
5.7. If during warranty maintenance period, the machine has been repaired at non-warranty division.
5.8. The machine has broken down because of fluctuation of power supply (when fluctuation of power supply exceeds 10 % of nominal voltage, indicated in technical passport).
5.9. The cause of failure of the device – use of non-filtered water (it is necessary to use coarse cleaning filter for water pumps). If filter has not been used, water pumps are repaired for a separate charge.
5.10. The machine at intake pipe has been used without non-return valve. 6. After-sales service does not carry works, which have to be done by the user him/her-self at his/her expense (e. g. installation of devices, plumbing, verification of device operation; filling of tank with air), if these tasks will not be assigned to the representative of UAB KESKO SENUKAI LITHUANIA by following a separate order.
7. Hereby I declare that I got familiar with these rules of after-sales services and agree with them. I have no claims regarding product completion and mechanical damage.

Buyer's signature .....

12-month warranty is provided to *Haushalt* water pumps and hydrophores.

Product .....
Model .....
Serial No. .....
(Counterfoil is considered as null and void, in case of failure to observe Point 1-7 of the Rules of After-Sales Services)
Purchase date .....

Notes .....

TABLE OF WARRANTY REPAIR

No.					
Date of product delivery to warranty service division					
Date of repair					
Description of repair and parts replaced					
Surname of the technician					
Repair shop					

Notes on warranty repairs

.....
.....
.....
.....

EN

CE DECLARATION OF CONFORMITY

WE, THE MANUFACTURER: UAB KESKO SENUKAI LITHUANIA
ADDRESS: Islandijos pl. 32B, Kaunas, Lithuania

We, under our sole responsibility, declare that products: water pumps and water pumps with pressure tanks

Country of origin: China

Model: HF-750; HF-750S; HF-370QB; VS-370QB; VS-750QB; GS-750S; VS-750S; GS-500S; HF – 800 INJ; HF-920.
Pressure tanks, used for manufacturing of garden pumps, models: HF-750; HF750S; HF-370QB; HF-800 INJ; HF-920

The following declaration certifies that abovementioned products were designed and manufactured by observing directives and norms set out below.

EC Directives:

2006/95/EC Low Voltage Directive;
2006/42/EC Directive on Machinery;
2004/108/EC Electromagnetic Compatibility Directive;
97/23/EC Pressure Equipment Directive.

We hereby declare that products comply with the following standards:

EN ISO 12100: 2010, EN 809: 1998+A1: 2009/AC: 2010;
EN 60204-1: 2006+A1: 2009+AC: 2010;
EN 60335-1: 2012/AC: 2014;
EN 60335 – 2 – 41: 2003 + A1: 2004 + A2: 2010;
EN 55014 – 1: 2006 + A1: 2009 + A2: 2008;
EN 61000 – 3 – 2: 2006 + A1: 2009 + A2: 2009;
EN 61000 – 3 – 3: 2013.

PLACE: Lithuania
DATE: 20 July 2017
NAME, SURNAME, SIGNATURE:.....

EE

KASUTUSJUHEND

Veepumpade rakendusvaldkonnad



Veevarustus avatud veehoidlatest



Töödeks suvilas



Veevarustuseks kaevudest

VS-750S seeria pumbad on sobivad kasutamiseks olmeveevarustussüsteemides, vee pumpamiseks kaevudest ja avatud reservuaaridest, aedade kastmiseks ja surve tõstmiseks veevarustuse süsteemides neid paigaldades pumplates.

VS-750S seeria pumbad on mõeldud parasvöötme tingimustes, kus temperatuur on +5 °C kuni +40 °C ja vee temperatuur 60 °C ning suhteline niiskus ei tohi olla suurem kui 80%.

Kuna, süvenedes sisselaske sügavusele, väheneb veevarustus, pumbad on soovitatav kasutada veevarustuseks veeallikatelt, mille sügavus ei ületa 6,5 m.

Selleks, et pump teeniks teid hästi ja kaua, pidage rangelt kinni kasutusjuhistest. Probleemide tekkimisel pöörduge kohaliku esindaja poole.

Tehnilised parameetrid

Mudel	VS-750S
Pinge	220 - 240 V / 50 Hz
Võimsus	750 W
Maksimaalne tõstekõrgus	46 m
Maksimaalne sissevoolu kõrgus	9 m
Maksimaalne tootlikus	2860 l/h
Maksimaalne kasutatava vee temperatuur	Kuni 60 °C
Ühendatava vooliku läbimõõt	25 mm

Peamised pumba komponendid



Kasutustingimused

Käesolevad pumbad on mõeldud puhta magevee, mis ei sisalda tahkeid hõljuvaid osakesi, pumpamiseks temperatuuril kuni 60°C.

EE

Üldised ohutusnõuded

- Seadme ohutuks kasutamiseks tuleb kasutajal läbi lugeda käesolevad juhised enne seadme esmakordset kasutamist ja endale selgeks teha.
- Järgige kõiki ohutusjuhiseid! Vastasel juhul võite teha kahju nii endale kui teistele.
- Jätke alles kõik kasutus- ja ohutusjuhised edaspidiseks kasutamiseks.
- Kui te seadme edasi müüte või kellelegi annate, peate seadmega kaasa andma ka kasutusjuhendi.
- Seadet tohib kasutada vaid juhul, kui see töötab õigesti. Kui seade või selle osa on defektne, tuleb see lasta kvalifitseeritud spetsialistil parandada.
- Ärge kunagi kasutage seadet ruumis, kus eksisteerib plahvatusoht ega kergestisüttivate vedelike või gaaside läheduses.
- Ärge kasutage pumpa merevee, plahvatusohtlike ja kergestisüttivate vedelike pumpamiseks.
- Ärge pumbake keemiliselt aktiivseid vedelikke (happeid, leeliseid, silo heitmeid jne) ning abrasiivseid aineid (liiva).
- Veenduge alati, et väljalülitatud seadet ei saa kogemata käivitada.
- Hoidke lapsed seadmest eemal! Hoidke seade laste ja muude kõrvaliste isikute käeulatusest eemal.
- Ärge koormake seadet üle. Ärge kasutage seadet mitteotstarbekohaselt.
- Olge töötamisel hoolikas ja töötage vaid siis, kui tunnete end hästi. Ärge kasutage seadet, kui olete väsinud, haige, alkoholi, ravimite või narkootikumide mõju all, kuna te pole sel juhul võimeline seadet ohutult kasutama.
- Toode pole mõeldud kasutamiseks isikute poolt (kaasa arvatud lapsed), kelle füüsilised või vaimsed võimed on piiratud või kellel pole kogemusi ja/või teadmisi toote kasutamise kohta, välja arvatud juhul, kui neid kontrollitakse või nende ohutuse eest vastutav isik on neid juhendanud, kuidas toodet kasutada.
- Veenduge, et lapsed ei saaks seadmega mängida.
- Järgige alati kõiki kehtivaid riiklikke ja rahvusvahelisi ohutus-, tervise- ja tööalaseid eeskirju.

- Pumba remonditöid võivad teostada ainult kvalifitseeritud spetsialistid.

Elektriohutus

- Kaitsekorgiks peab olema lekkevoolu kaitselüliti, mille mõõdetud lekkevool pole suurem kui 30 mA.
- Seadet tohib ühendada vaid õigesti paigaldatud ja maandatud pistikupessa.
- Enne toitevõrku ühendamist veenduge, et toitevõrgu andmed vastaksid seadme andmetele.
- Seadet tohib kasutada vaid kirjasoleva pinge ja võimsuse piires (vt seadme andmeplaati).
- Ärge puudutage toitepistikut märgade kätega! Eemaldage pistik toitevõrgust, hoides seda alati pistikust ja mitte juhtmest.
- Ärge väänake, muljuge, tõmmake toitejuhet ega sõitke sellest üle. Kaitske juhet teravate servade, õli ja kuumuse eest.
- Ärge tõstke seadet juhtmest ega kasutage juhet ebaotstarbekohaselt.
- Enne iga kasutamist kontrollige pistikut ja juhet.
- Kui toitejuhe on kahjustatud, eemaldage pistik viivitamatult toitevõrgust. Ärge kunagi kasutage seadet, kui selle toitejuhe on kahjustatud.
- Kui seadet ei kasutata, veenduge, et pistik on toitevõrgust eemaldatud.
- Enne juhtme ühendamist toitevõrku veenduge, et seade on välja lülitatud.
- Enne seadme transportimist eemaldage see toitevõrgust

.

Paigaldamine

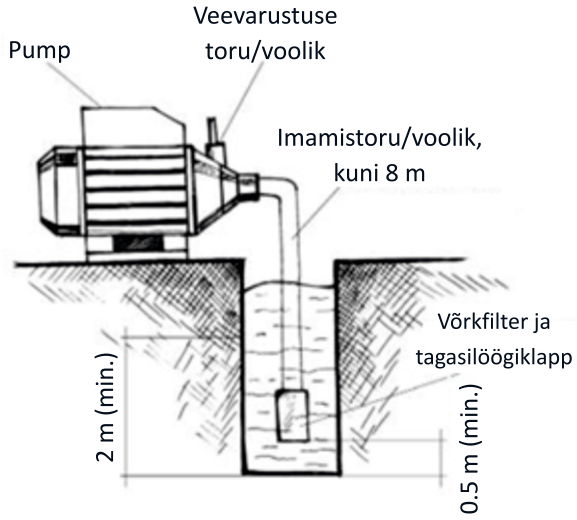

Pump panna kokku kuivas, hästi ventileeritud kohas, kus temperatuur ei tõuse üle 40 °C. Vältimaks vibratsiooni, kruvide abil kinnitage pumpa jäigale plaadile. Et laagrid korrapäraselt töötaksid, pump tuleb kokku panna horisontaalselt. Imamistoru/voolik ühendage sisselaske avasse, torka Imamistoru/voolik süvistage vette (veeallika sügavus ei tohi olla väiksem kui 2 m, samas kui kaugus alusest mitte vähem kui 0,5 m). Kohustuslik tingimus – tagasilöögiklappi ja võrkfiltri paigaldamise. Imamistoru läbimõõt ei tohi olla väiksem kui imamisava läbimõõdust. Kui imamiskõrgus on üle 4 meetri, kasutada suurema läbimõõduga toru. Ventilatsiooni (kompressiooni) toru läbimõõt tuleb valida nii, et see vastaks veevõttu punktides vajalikule vooluhulgale ja rõhule. Õhupadja tekkimise vältimiseks imamistoru peab olema veidi tõstetud imamisava suunas. Sissevoolu liinis ei tohi tekkida reflektoorset nurka. Ei ole lubatud kasutada ühendused, mis vähendavad või suurendavad toru või vooliku läbivoolu ristlõiget. Keeriste tekkimise vältimiseks, imamistoru peab olema täiesti veekindel ja süvistatud vette peaaegu poole meetri sügavusele. Imamistoru otsa alati paigaldage otsaklapp. Et pumbal järsku seiskudes, vältida ohtlike veelööke, imamisava ja voolu reguleerimise ventiili vahele tuleb paigaldada tagasilöögiklapp.

Pinge ülekandmise vältimiseks pumba korpusele, torud peavad olema kinnitatud kasutades sobivaid kronsteine. Torude kinnitamisel ärge lõigake neid, sest nii võib neid kahjustada.

Elektrivõrku ühendamine

Pumba nõuetekohase vooluvõrku ühendamise eest vastutab paigaldaja:

- Pidage meeles, et rahvusvahelised eeskirjad nõuavad, et paigaldis peab olema varustatud rikkevoolu lülitiga.
- Veenduge, et pumba tehnilised andmed tehaseplaadil ja elektriliini parameetrite väärtused oleksid võrdsed.
- Meie ühefaasilisi mootoreid ülekoormuse eest kaitsevad ülekuumenemise (ülekoormuse) kaitse. Kolmefaasilise mootori kaitseseadete eest tuleb hoolitseda kasutajal endal.

Pumba täitmine

Enne pumba käivitamist täitke see täiesti puhta veega. Vesi tuleb täita läbi täiteava (pumba ülaosas olev toru (5)). Täites vett, ava pingutage kruviga ja käivitage pump. Kui pumpa ei kasutata pikemat aega või süsteemi tungib õhk, pumpa on vaja taas täita.

Oluline! Ärge laske pumbal töötada tühjana. Kui see juhtub kogemata, pump tuleb kohe välja lülitada, oodake, kuni see jahtub ja siis täitke puhta veega.

Järelevalve

Kui täidate siin nimetatud ettevaatusabinõud, pumbad ei vaja täiendavat järelevalvet:

- Kui on külmumise oht, tühjendage pump läbi selle korpuse allosas oleva väljalaske ava (enne korduvat pumba käivitamist, ärge unustage see täita).
- Kontrollige regulaarselt otsaklapp ja puhastage see.
- Kui pumpa kavatsete pikemat aega mitte kasutada (nt talvel), siis on soovitav see täielikult tühjendada, loputada puhta veega ja asetada kuiva kohta.
- Kui pumbavõll ei käi ringi, vabastage see spetsiaalse ava kaudu kruvikeerajaga, kui sellest ei piisa probleemi lahendamiseks, keerake lahti vastavad kinnituspoldid, eemaldage pumba korpus ja puhastage kogu muda.
- Püüdes vältida avariisid pumba töötamise ajal, soovitame aeg-ajalt

kontrollida maksimaalse rõhu ja energiakulu. Maksimaalse rõhu langus võib tähendada pumba kulu, kuid suurenenud energiakulu - võib anda märku, et pumbas on tekkinud mehhaaniline hõõrdumine.

- **Enne mis tahes toimingut pumbaga esmaselt eemaldage see vooluvõrgust.**

Vea põhjused ja lahendused

Kahjustused	Põhjused	Lahendused
Mootor ei käivitu	Ei ole elektrit	Kontrollige ühendust ja penget
	On käivitunud ülekuumenemiskaitse	Oodake, kuni motor jahrub (20-30 min).
	Kinni kiilinud tiivik	Vaata osa c
Mootor käivitub, kuid pump ei pumpa vett	Ummistunud filter	Puhastage filter
	Kahjustunud vastulöögi klapp	Eemaldage vastulöögi klapi kate, puhastage klapp, klapi kinnituskoha ja klapi ava
	Imamisotsikus on õhk	Puhastage sisselaskeklapi
	Liiga kõrge imamiskõrgus	Tooge pump lähemale vee väljalaske tasemele
	Imamiskanalis on õhk	Veenduge, et tagumine klapp on vee all vähemalt 50cm sügavusei. Pumpa tuleb uuesti täita veega
Ebapiisav vool	Imamiskõrgus liiga kõrgus	Kontrollige imamiskõrgust
	Osaliselt ummistumud filter	Puhastage tagumist klapi ja vajadusel kogui imamistoru
	Kinni kiilunud tiivik	Võtke pump lahti ja hoolikalt puhastage pumba korpust ja tiivikut
	Imamistonis õhk	Körvaldage toru defekte, et sellesse ei pääseks õhk
Käivitud mootori ülekoormuse kairse	Ülekuumenenud mootor	Kontroliige pinget ja ventilatsiooni
	Kinnikiilunud labad	Vabastage labad (vt. osa Järeivalve)
Liiga sagely käivitud mootori ülekuumenemise kaitse	Toitepinge on liiga madal või liiga kõrge	Võtke ühendust elektrienergiaga varustava ettevõttega
	Kinni kiilunud tiivik või see puutub kokku teiste mootorite osadega	Puhastage tiivik Tehke kindlaks kahjustus ja kõrvaldage see
	Kondensaator vooluringi lühis või katkemine	Asendage kondensaator

Eirates eelnimetatud juhiseid, pump võib kahjustuda ja tühistatakse garantii.

Palun hoolikalt lugeda seda teavet allpool!

Nr.	Kirjeldus	Nr.	Kirjeldus
1	Tolmukindel kaas	23	Kuullaager
2	Pumba korpus	24	Lainevedru
3	Kuuskant peaga polt	25	Mootori staator
4	Rõngastihend	26	Otsplaat
5	Hajuti paigaldamise komponent	27	Seib
6	Rõngastihend	28	Kuuskant peaga polt
7	Hajuti	29	Ventilaator
8	Kuuskantmutter	30	Ventilaatori kate
9	Vedruseib	31	Elektriühenduse karp
10	Hooratas	32	Kondensaator
11	Hooratas	33	Kruvi
12	Rõngastihend	34	Ühenduskäepide
13	Mehaaniline tihend	35	Ühenduskäepide
14	Pumba tugikate	36	Tihend
15	Tihend	37	Kruvi
16	Pumba raam	38	Juhtme klamber
17	Rõngastihend	39	Isepuuriv kruvi
18	Tühjenduskork	40	Vedruseib
19	Vee väljumisava kaas	41	Hermetiseeriv korpus
20	Kuullaager	42	Tihendseib
21	Võlli tihend	43	Kinnikeeratav kork
22	Rootor	44	Toitejuhe

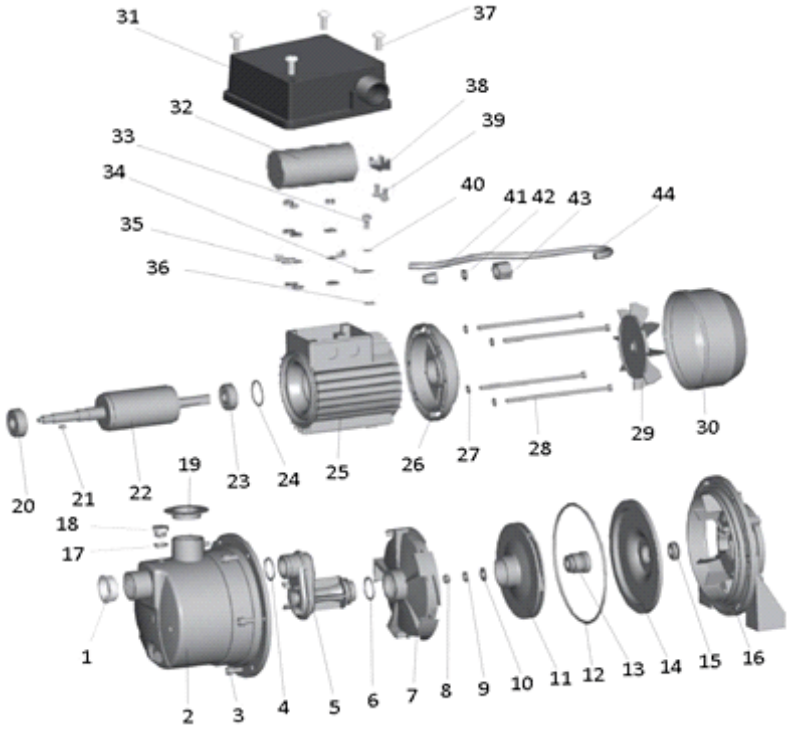

EE

GARANTIIHOOLDUSE TINGIMUSED

1. Garantiiremondi tegemiseks kohustuslikud tingimused:
1.1. Teil peab olema täidetud garantiitalong, millel on ostukuupäev, müüja perekonnanimi ja allkiri, poe tempel, ostutšekk või arve.
1.2. Katkist seadet transporditakse kliendi kulul, lisada tuleb vajalikud dokumendid ja rikke detailne kirjeldus.
2. Kui seadme remondiks vajalikud osad tuleb tellida tarnijalt, võib remont võtta rohkem aega.
3. Garantiihoolduse ajal vahetatakse tasuta välja osad ja sõlmed.
4. Kliendil on õigus nõuda, et seade vahetatakse uue vastu, kui:
4.1. garantii kehtivuse ajal remonditi seadet garantiihoolduse osakonnas 5 korda;
4.2. garantiihoolduse osakond kinnitab 10 päeva jooksul, et kaupa remontida pole võimalik.
5. Garantiihoolduse osakonnal on õigus garantii lõpetada, kui:
5.1. Seade on mehaaniliselt kahjustunud.
5.2. Rikutud garantiiplommid.
5.3.Muudetud seadme sisu.
5.4. Seadet on kasutatud kasutusjuhendiga vastuolus.
5.5. Seade läks rikki seetõttu, et see ühendati või paigaldati valesti.
5.6. Seade ühendati mittekorras elektrivõrku või seda ei kaitstud vee väliste mõjude eest.
5.7. Kui garantiiaja jooksul parandati seadet mujal kui volitatud hooldusfirmas.
5.8. Seade läks rikki pinge kõikumise tõttu (kui pinge kõikumine ületab 10% võrgu nominaalpingest, mis on toodud tehnilises passis).
5.9. Seadme rikke põhjus – filtreerimata vee kasutamine (veepumpade puhul tuleb kasutada jämepuhastusfiltrit). Kui filtrit ei kasutatud, remondime veepumpasid eraldi tasu eest.
5.10. Enne seadme kasutamist imitoru otsa ei paigaldatud tagasilöögiklapi.
6. Garantiiremont ei hõlma töid, mida tarbija peab teostama ise ja omal kulul (nt seadmete elektriinstallatsioon, veevärgiga ühendamine, seadme töötamise kontroll), juhul, kui neid teenuseid eraldi korraldusega ei tellita UAB „Kesko Senukai Lithuania" esindajalt.
7. Olen tutvunud garantiihoolduse tingimustega ja olen nendega nõus, mul ei ole kaebusi seoses seadme osadega ja mehaaniliste vigadega.

Ostja allkiri .....

HAUSHALT annab veepumpadele ja hüdrofooridele garantii 12 kuud.

Toode .....
Mudel.....
Tehase nr.....
(Garantii ei kehti, kui pole täidetud garantiihoolduse tingimuste punkt 1-7)
Ostukuupäev.....
Märkused.....

GARANTIIREMONDI TABEL

NR					
Kauba garantii-hooldusse toimetamise kuupäev					
Remondi kuupäe					
Remondi ja vahetatud osade kirjeldus					
Meistri perekonna-nimi					
Remonditööko ja tempel					

Märkused garantiiremondi kohta

.....

.....

.....

.....

.....

EE

CE-VASTAVUSDEKLARATSIOON

MINA, TOOTJA: UAB KESKO SENUKAI LITHUANIA
AADRESS: Islandijos pl. 32B, Kaunas, Leedu

Teatan käesolevaga, et tooted: veepumbad ja hüdrofoores kannavad kaubamärki HAUSHALT, mille mudelid on:

Mudel: HF-750; HF-750S; HF-370QB; VS-370QB; VS-750QB; GS-750S; VS-750S; GS-500S; HF – 800 INJ; HF-920.

Survemahutid, mida kasutatakse aiapumpade tootmisel, mudelid: HF-750; HF750S; HF-370QB; HF-800 INJ; HF-920

Päritolumaa -Hiina

Käesolev deklarasioon kinnitab, et eespool nimetatud tooted on loodud ja toodetud vastavalt alipool loetletud direktiivedele ja normatiividele:

EÜ Directives:

2006/95/EÜ Madalpingedirektiiv;
2006/42/EÜ Masinadirektiiv;
2004/108/EÜ Elektromagnetilise ühilduvuse direktiiv;
97/23/EÜ Surveseadmete direktiiv.

Deklareerime, et tooted vastavad järgmistele standarditele:

EN ISO 12100: 2010, EN 809: 1998+A1: 2009/AC: 2010;
EN 60204-1: 2006+A1: 2009+AC: 2010;
EN 60335-1: 2012/AC: 2014;
EN 60335 – 2 – 41: 2003 + A1: 2004 + A2: 2010;
EN 55014 – 1: 2006 + A1: 2009 + A2: 2008;
EN 61000 – 3 – 2: 2006 + A1: 2009 + A2: 2009;
EN 61000 – 3 – 3: 2013.
KOHT: Leedu
KUUPÄEV: 20 Juuli 2017
EESNIMI, PEREKONNANIMI, ALIKIRI:.....

LV

LIETOTĀJA ROKASGRĀMATA

Ūdens sūkņu pielietojums



Ūdens piegādei po atklātām ūdens krātuvēm



Darbiem vasarnīcē



Ūdens piegādei no akām

VS – 750S sērijas sūkņi ir piemēroti lietošanai privātās ūdens piegādes sistēmās, ūdens pumpēšanai no akām un atklātiem rezervuāriem, dārzu laistīšanai un spiediena palielināšanai ūdens piegādes sistēmās tos ierīkojot sūkņu stacijās.

VS – 750S sērijas sūkņi ir paredzēti lietošanai mērena klimata nosacījumos, kad vides temperatūra ir no +5 °C līdz +40 °C, bet ūdens temperatūra 60 °C un relatīvais mitrums nav lielāks par 80 %.

Tā kā, palielinoties ieplūdes dziļumam, samazinās ūdens piegāde, sūkņus rekomendējams izmantot ūdens piegādei no ūdens avotiem, kuru dziļums nav lielāks par 6,5 m.

Lai sūknis labi un ilgstoši jums kalpotu ir nepieciešams stingti ievērot zemāk uzskatītus norādījumus. Jebkādu problēmu rašanās gadījumā ir jāvēršas pie vietējā pārstāvja.

Tehniskie parametri

Modelis	VS-750S
Spriegums	220 – 240 V / 50 Hz
Jauda	750 W
Maksimālais pacelšanas augstums	46 m
Maksimālais iesūkšanas augstums	9 m
Maksimālais ražīgums	2860 l/h
Augstākā lietojamā ūdens temperatūra	+60°C
Piegādes caurules diametrs	25 mm

Galvenās sūkņa sastāvdaļas p



Lietošanas noteikumi

Šie sūkņi ir piemēroti neitrālu tīru ne augstākās nekā 60°C temperatūras šķidrumu, kas nesatur cietās daļiņas, pumpēšanai.

Vispārējās drošības norādes

- Lai varētu droši izmantot iekārtu, lietotājam ir pienākums pirms darba uzsākšanas izlasīt un saprast šo lietošanas instrukciju.
- Ievērojiet visas drošības norādes! Pretējā gadījumā varat kaitēt paši sev un citām personām.

- Saglabājiet visu lietošanas instrukciju, tajā skaitā norādījumus par drošību, lai varētu to izmantot arī turpmāk.
- Ja pārdosiet vai nodosiet šo ierīci, kopā ir pienākums nodot šo lietošanas instrukciju.
- Ierīci ir iespējams izmantot tikai tad, kad tā darbojas piemēroti. Ja ierīce vai tās daļa ir bojāta, remontdarbi ir jāveic kvalificētam speciālistam.
- Nekad neizmantojiet ierīci telpā, kurā pastāv eksplozijas draudi vai arī sprāgstošu šķidrumu vai gāzes tuvumā.
- Ūdens sūkni nedrīkst lietot jūtas ūdens, uzliesmojušu un sprāgstošu šķidrumu pumpēšanai.
- Nepumpējiet ķīmiski aktīvos šķidrumus (skābes, sārmus, skābbarības notekūdeņus utt.) un abrazīvās vielas (smiltis).
- Vienmēr nodrošiniet, lai izslēgtu ierīci nebūtu iespējams nejauši iedarbināt.
- Bērniem ir jāatrodas tālāk no ierīces! Ierīci glabājiet bērniem un nepiederīgām personām nepieejamā vietā.
- Nepārslogojiet ierīci. Neizmantojiet ierīci tai nepiemērotos mērķos.
- Esiet uzmanīgi un strādājiet tikai tad, kad ir laba pašsajūta. Ja esat piekusuši, lietojuši alkoholu, zāles vai narkotiskās vielas, neizmantojiet ierīci, jo tajā laikā to nevarat darīt droši.
- Šī ierīce nav piemērota lietošanai personām ar ierobežotām fiziskām, sajūtas un psihiskām spējām (ieskaitot bērnus) vai personām, kurām pietrūkst zināšanas un pieredze, lai varētu droši lietot ierīci, vienīgi ja viņi atrodas par drošību atbildības personas uzraudzībā, kura viņiem sniedz norādes.
- Nodrošiniet, lai bērni nevarētu spēlēties ar ierīci.
- Vienmēr ievērojiet visus spēkā esošus nacionālās un starptautiskās drošības, veselības un darba reglamentus.
- Sūkņa remontdarbus varat uzticēt tikai kvalificētiem speciālistiem.

Elektrodrošība

- Drošinātajam ir jādarbojas kā strāvas noplūdumu vadošs slēdzis, kura izmērītā noplūdes strāva nedrīkst pārsniegt 30 mA.
- Ierīci drīkst ieslēgt tikai piemēroti ierīkotā un iezemētā kontaktligzdā.

- Pirms ierīces ieslēgšanas pārliecinieties, lai elektrības barošana atbilstu ierīces pieslēgšanas specifikācijām.
- Ierīci ir iespējams izmantot tikai nepārkāpjot sprieguma un jaudas ierobežojumus (sk. tehnisko datu plāksnīti).
- Nepieskarieties barošanas tīkla kontaktdakšai ar mitrām rokām! Kontaktdakšu atslēdziet to turot aiz kontaktdakšas, nevis aiz vada.
- Nesalieciet, nespiediet, neuzbrauciet barošanas vadam virsū, sargājiet to no asiem priekšmetiem, smērvielām un karstuma.
- Neceliet ierīci aiz vada un nelietojiet to neatbilstoši mērķim.
- Katru reizi pirms ierīces lietošanas pārbaudiet tās kontaktdakšu un vadu.
- Gadījumā, ja barošanas vads bojāts, nekavējoties atslēdziet kontaktdakšu. Nekad neizmantojiet ierīci, ja ir bojāts barošanas vads.
- Ja ierīce netiek lietota, pārliecinieties par to, ka kontaktdakša ir izvilkta no kontaktligzdas.
- Pirms ierīces ieslēgšanas barošanas tīklā pārliecinieties par to, ka ierīces slēdzis ir noregulēts uz izslēgšanas stāvokli.
- Atslēdziet elektrības barošanu pirms ierīces pārvietošanas.

Montēšana

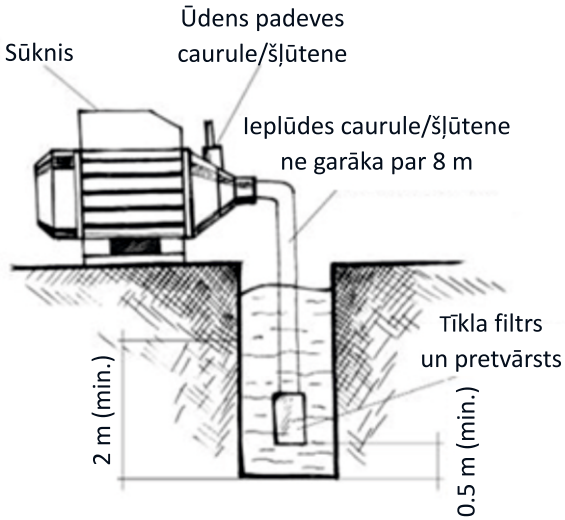

Sūkņiem ir jābūt samontētiem sausā, labi vēdināmā vietā, kurā temperatūra nepaceļas augstāk par 40 °C. Lai izvairītos no vibrācijām, izmantodami skrūves, piestipriniet sūkni pie stingras plāksnes virsmas. Lai labi strādātu gultņi, sūknim ir jābūt samontētam horizontāli.

Ieplūdes cauruli / šļūteni pievienojiet ieplūdes caurumam, iegremdējiet ieplūdes cauruli / šļūteni ūdenī (ūdens avota dziļumam ir jābūt ne mazākam kā 2 m, bet attālumam līdz pamatnei – ne

mazāk kā 0,5 m). Obligāts nosacījums – pretvārsta un tīkla filtra ierīkošana. Ieplūdes caurules diametram ir jābūt ne mazākam par ieplūdes cauruma diametru. Ja ieplūdes augstums pārsniedz 4 metrus, izmantojiet lielāka diametra cauruli. Ventilācijas (kompresijas) caurules diametrs ir jāizvēlas tāds, lai tas atbilstu ūdens paņemšanas punktos nepieciešamai plūsmai un spiedienam. Lai neizveidotos gaisa nosprostojumi, ieplūdes caurulei ir jābūt kaut mazliet paceltai ieplūdes cauruma virzienā. Ieplūdes līnijā nedrīkst izveidot atgriezenisku leņķi. Nav atļauts izmantot savienojumus, kas samazina vai palielina caurules vai šļūtenes caurplūdes šķērsgriezumu. Lai neizveidotos virpuļi, ieplūdes caurulei ir jābūt pilnīgi hermētiskai un iegremdētai ūdenī gandrīz pusmetra dziļumā. Ieplūdes caurules galā vienmēr samontējiet gala vārstu. Lai, pēkšņi apstājoties sūknim, izvairītos no bīstamiem ūdens triecieniem, starp ieplūdes caurumu un plūsmas regulēšanas vārstuli ir jābūt ierīkotam pretvārstam.

Lai izvairītos no saspieguma nodošanas sūkņa korpusam, caurules ir nepieciešams piestiprināt, izmantojot atbilstošus turētājus. Stiprinādami caurules, nepārgrieziet tās, jo tādējādi tās var sabojāties.

Elektrības pieslēgšana

Par to, lai sūknis pie elektrības tīkla tiktu pievienots, ievērojot atbilstošus nosacījumus, atbild montētājs:

- Paturiet prātā, ka starptautiskie nosacījumi pieprasa, ka fiksētajai instalācijai ir jābūt daudzpolu atvienošanai no elektrības tīkla ierīcei.
- Pārliecinieties, lai sūkņa tehnisko datu plāksnē norādītās vērtības un barošanas līnijas parametru vērtības būtu vienādās.
- Mūsu vienfāzes motorus no pārslodzes pasargā tinumā iemontētais pārkaršanas (pārslodzes) drošinātājs. Par trīsfāžu motoriem paredzēto aizsardzības ierīču samontēšanu ir jāparūpējas lietotājam.

Sūkņa piepildīšana

Pirms sūkņa ieslēgšanas, to pilnīgi uzpildiet ar tīru ūdeni. Ūdens ir jāpiepilda caur piepildīšanas caurumu (sūkņa augšpusē esošā caurule (5)). Piepildot ūdens, caurumu pievelciet ar skrūvi un ieslēdziet sūkni. Ja sūknis netiek ilgi izmantots

vai sistēmā iekļūst gaiss, sūkni ir nepieciešams uzpildīt atkārtoti.

Būtiski! Neļaujiet strādāt tukšam sūknim. Ja tas notiek kļūdas dēļ, sūkni izslēdziet, pagaidiet, kamēr tas atdzisīs un tad piepildiet ar tīru ūdeni.

Uzraudzība

Ja ievērosiet šeit minētos piesardzības pasākumus, sūkņiem nebūs nepieciešama papildus uzraudzība:
Ja ir aizsalšanas bīstamība, iztukšojiet sūkni caur tā korpusa apakšā esošo izlaišanas caurumu (pirms atkārtotas sūkņa palaišanas, neaizmirstiet to piepildīt).

- Regulāri pārbaudiet galējo vārstu un to iztīriet.
- Ja sūkni kādu laiku plānojat neizmantot (piemēram, ziemā), ir ieteicams to pilnībā iztukšot, izskalot ar tīru ūdeni un novietot sausā vietā.
- Ja negriežas sūkņa vārpsta, to atbrīvojiet, ar speciālajā caurumā iestatītu skrūvgriezi, ja ar to nepietiek problēmas atrisināšanai, atgrieziet atbilstošās stiprināšanas skrūves, noņemiet sūkņa korpusu un iztīriet visas sanesas.
- Tiecoties izvairīties no avārijām ekspluatācijas laikā, rekomendējams laiku pa laikam pārbaudīt maksimālo spiedienu un enerģijas patēriņu. Maksimālā spiediena samazinājums var nozīmēt nolietojumu, bet palielināts enerģijas patēriņš – var liecināt par to, ka sūknī ir radusies mehāniska berze.
- **Pirms jebkādu darbu ar sūkni veikšanas, to vispirms atvienojiet no elektrības tīkla.**

Bojājumu iemesls un risinājumi

Bojājumi	Iemesli	Risinājumi
Neieslēdzas motors	Nav elektrības	Pārbaudiet savienojumu un spriegumu
	Iedarbojas aizsardzība pret pārkaršanu	Pagaidiet, kamēr motors atdzisīs (20 – 30 min.)
	Iestrēgst lāpstiņa	Sk. Uzraidzības nodaļu

Motors stādā, bet sūknis nepumpē ūdeni	Aizsērējis filtrs	Iztīriet filtru
	Sabojājies pretvārsts	Noņemiet pretvārsta vāciņu, iztīriet vārstu, vārsta stiprināšanas vietu un vārsta caurumu
	Ieplūdes uzgalī ir gaiss	Iztīriet ieplūdes vārstu
	Pārāk liels ieplūdes augstums	Pietuviniet sūkni tuvāk ūdens izlaišanas līmenim. Pārcieliecinieties, ka aizmugurējais vārsts ir iegremdēts vismaz 50 cm dziļumā
	Ieplūdes kanālā ir gaiss	Sūkni vajag atkārtoti piepildīt ar ūdeni
Nepietiekama plūsna	Robežas ieplūdes augstums	Pārbaudiet ieplūdes augstumu
	Daļēji aizsērējis filtrs	Iztīriet aizmugurēji vārstu un, ja nepieciešams, visu ieplūdes cauruli
	Iestrēgušas lāpstiņas	Izjauciet sūkni un uzmanīgi iztīriet sūkņa korpusu un lāpstņasi
	Ieplūdes caurulē iekļuvis gaiss	Noverērsiet cauruļvada defektus, lai tajā neiekļūtu gaiss
Iedarbojās motora pārslodzes drošinātājs	Pārkarsis motors	Pārbaudiet spriegumu un vēdināšanu
	Iestrēgušas lāpstiņas	Atbrīvojiet lāpstiņas (sk. Uzraudzības nodaļu)
Pārāk bieži iedarbojas motora aizsardzība pret pārkaršanu	Barošanas tīkla spriegums ir par zemu vai par aukstu	Vērsieties pie elektrības enerģijas piegādes uzņēmuma
	Ir iestrēgusi lāpstiņa vai tā saskaras ar citām motora daļām	Notīriet lāpstiņas
	Kondensatora ķēdes īssavienojum vai pārrāvums	Nosakiet bojājumu un novērsiet bojājumu. Nomainiet kondensatoru

Neievērojot augstāk norādītos norādījumus, sūknis var sabojāties, kā var tikt atcelta garantija.

Nr.	Apraksts	Nr.	Apraksts
1	Pret putekļiem drošs vāks	23	Lodīšu gultnis
2	Sūkņa korpuss	24	Vilnotā atspere
3	Skrūve ar sešstūra galvinu	25	Dzinēja stators
4	Blīvgredzens	26	Gala plāksne
5	Difuzora uzstādīšanas detaļa	27	Paplāksne
6	Blīvgredzens	28	Skrūve ar sešstūra galvinu
7	Difuzors	29	Ventilators
8	Sešstūra uzgrieznis	30	Ventilators vāks
9	Atsperpaplāksne	31	Elektrosavienojumu kaste
10	Darba rats	32	Kondensators
11	Darba rats	33	Skrūve
12	Blīvgredzens	34	Savienošanas rokturītis
13	Mehāniskais blīvslēgs	35	Savienošanas rokturītis
14	Sūkņa balsta pārsegs	36	Blīve
15	Blīvslēgs	37	Skrūve
16	Sūkņa rāmis	38	Vada savilcējs
17	Blīvgredzens	39	Pašvītnotājskrūve
18	Drenāžas korķis	40	Atsperpaplāksne
19	Ūdens izplūdes atveres vācinš	41	Blīvējošais korpuss
20	Lodveida gultnis	42	Blīvējošā paplaksne
21	Vārpstas atslēga	43	Aizskrūvējams korķis
22	Rotors	44	Barošanas vads

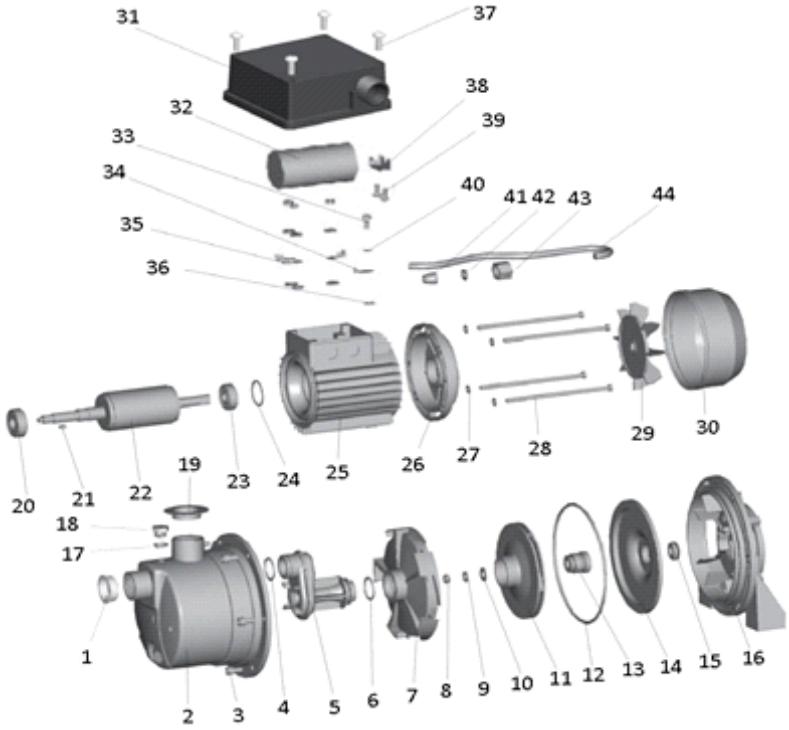

LV

GARANTIJAS APKOPES NOTEIKUMI

1. Nepieciešami nosacījumi garantijas remontam:
1.1. Ir nepieciešams aizpildīt garantijas talonu ar norādītu pārdošanas datumu, pārdevēja uzvārdu un parakstu, veikala zīmogu, pirkuma čeku vai rēķinu.
1.2. Bojāta ierīce tiek pārvadāta uz klienta rēķina, tiek pievienoti nepieciešami dokumenti un izsmeļošs bojājuma apraksts.
2. Gadījumā, ja ierīces remontam ir nepieciešams detaļas pasūtīt no piegādātāja, remonts var ieilgt.
3. Garantijas apkopes laikā bezmaksas tiek mainītas bojātas preces detaļas un mezgli.
4. Klients ir tiesīgs pieprasīt, lai ierīci nomainītu pret jaunu, ja:
4.1. Garantijas darbības laikā garantijas apkopes nodaļā ierīce tika remontēta 5 reizes.
4.2. 10 dienu laikā garantijas apkopes nodaļa apstiprina, ka preci saremontēt nav iespējams.
5. Garantijas apkopes nodaļa ir tiesīga pārtraukt garantijas apkopi, ja:
5.1. Ierīce ir mehāniski bojāta.
5.2. Bojātas garantijas plombas.
5.3. Mainīta ierīces iekšpuse.
5.4. Ierīce izmantota ne pēc instrukcijas.
5.5. Ierīce ir bojāta tāpēc, ka bija nepareizi pieslēgta vai samontēta.
5.6. Ierīce bija ieslēgta nekārtīgā elektrotīklā vai tā nebija aizsargāta pret ārējo ūdens iedarbību.
5.7. Ja garantijas apkopes laikā ierīce tiek remontēta ne garantijas apkopes nodaļā.
5.8. Ierīce ir bojāta sprieguma svārstību ietekmē (kad sprieduma svārstības pārsniedz 10 % nominālā tīkla sprieguma, kas ir norādīts tehniskajā pasē).
5.9. Ierīces bojājuma iemesls - nefiltrēta ūdens izmantošana (ūdens sūkņiem ir nepieciešams izmantot rupjas attīrīšanas filtru). Ja filtrs netika izmantots, ūdens sūkņus remontējam par atsevišķu maksu.
5.10. Ierīce tika izmantota neuzstādot atpakaļgaitas vārstuli iesūknēšanas cauruļvadā.
6. Garantijas remonts neveic darbus, kuri ir jāveic patērētājam pašam par saviem līdzekļiem (piem: ierīču elektriskā instalācija, ūdensvada pieslēgšana, ierīces darbības pārbaude), ja minēto darbu veikšana, atsevišķi pasūtot, netika uzdota UAB „Kesko Senukai Lithuania" pārstāvim.
7. Ar šiem garantijas apkopes noteikumiem esmu iepazinies un tiem piekrītu, sakarā ar ierīces komplektāciju un mehāniķiem bojājumiem iebildumu nav.

Pircēja paraksts .....

„HAUSHALT" ūdens sūkņiem un hidroforiem tiek piešķirta 12 mēn. garantija.

Izstrādājums .....
Modelis .....
Rūpnīcas Nr. .....
(Talons nav derīgs garantijas apkopes noteikumu 1.-7.punkta neizpildes gadījumā)
Pirkšanas datums .....
Piezīmes .....

GARANTIJAS REMONTA TABULA

NR.					
Preces piegādes garantijas apkopes nodaļā datums					
Remonta datums					
Remonta un nomainītu detaļu apraksts					
Meistara uzvārds					
Darbnīcas					

Piezīmes par garantijas remonta

.....

.....

.....

.....

.....

LV

CE ATBILSTĪBAS DEKLARĀCIJA

MĒS RAŽOTĀJS: UAB KESKO SENUKAI LITHUANIA
ADRESE: Islandijos pl. 32B, Kaunas, Lietuva

Savu atbildību deklarējam, ka produkti ūdens sūkņi un hidrofori HAUSHALT preces zīmolu, kuru modeļi: HF-750; HF-750S; HF-370QB; VS-370QB; VS-750QB; GS-750S; VS-750S; GS-500S; HF – 800 INJ; HF-920;

Spiediena tilpnes tiek izmantotas dārza sūkņu izgatavošanā, modeļi: HF-750; HF750S; HF-370QB; HF-800INJ; HF-920

Izcelsmes valts -Kīna.

Šī deklarācija aplieena, ka iepriekš minētie produkti tika izstrādāti un izgatavoti vadoties pēc zemāk uzskaitītam direktīvam un normām:

EK DIREKTĪVAS

2006/95/EC Zema sprieguma direktīva;
2006/42/EC Mašīnu direktīva;
2004/108/EC Elektromagnētiskās saskaņošanas direktīva;
97/23/EC Spiedieniekārtu direktīva.

Deklarējam, ka izstrādājumi atbilst sejošiem standartiem:

EN ISO 12100: 2010, EN 809: 1998+A1: 2009/AC: 2010;
EN 60204-1: 2006+A1: 2009+AC: 2010;
EN 60335-1: 2012/AC: 2014;
EN 60335 – 2 – 41: 2003 + A1: 2004 + A2: 2010;
EN 55014 – 1: 2006 + A1: 2009 + A2: 2008;
EN 61000 – 3 – 2: 2006 + A1: 2009 + A2: 2009;
EN 61000 – 3 – 3: 2013.

VIETA: Lietuva
DATUMS: 2017 gada 20 jūlijs
VĀRDS, UZVĀRDSNAME, PARAKSTS:.....

LT

NAUDOJIMO INSTRUKCIJA

Vandens siurblių paskirtis



Vandens tiekimui iš atvirų vandens telkinių



Darbams vasarnamyje



Vandens tiekimui iš šulinio

VS – 750S siurbliai tinka naudojimui privačiose vandens tiekimo sistemose, vandens pumpavimui iš šulinių ir atvirų rezervuarų, sodų laistymui bei slėgio didinimui vandens tiekimo sistemose sumontavus juos siurblinėse.

VS – 750S siurbliai skirti naudojimui vidutinio klimato sąlygomis, esant nuo +5 °C iki +40 °C aplinkos temperatūrai, 60 °C vandens temperatūrai ir ne didesniam kaip 80 proc. santykiniam drėgnumui.

Kadangi didėjant įsiurbimo gyliui mažėja vandens tiekimas, rekomenduojame siurblius naudoti tiekimui iš vandens šaltinių, kurių gylis ne didesnis kaip 6,5 m.

Kad siurblys gerai ir ilgai jums tarnautų, griežtai laikykitės toliau pateiktų nurodymų. Atsiradus bet kokioms problemoms, kreipkitės į vietinį atstovą.

Techniniai parametrai

Modelis	VS-750S
Įtampa	220 – 240 V / 50 Hz
Galingumas	750 W
Didžiausias siurblio kėlimo aukštis	46 m
Didžiausias įsiurbimo aukštis	9 m
Didžiausias našumas	2860 l/val.
Aukščiausia naudojamo vandens temperatūra	+60°C
Pajungimo žarnos diametras	25 mm

Pagrindinės siurblio sudedamsios dalys



Naudojimo sąlygos

Šie siurbliai pritaikyti pumpuoti neutralius švarius ne aukštesnės kaip 60°C temperatūros skysčius, kuriuose nėra pakibusių kietųjų dalelių.

Bendri nurodymai dėl saugos

- Tam, kad galėtų saugiai naudotis prietaisu, naudotojas privalo prieš pradėdamas darbą perskaityti ir suprasti šią naudojimo instrukciją.
- Laikykitės visų saugos nurodymų! Priešingu atveju galite pakenkti patys sau ir kitiems asmenims.
- Išsaugokite visą naudojimo instrukciją, įskaitant nurodymus dėl saugos, kad galėtumėte ja pasinaudoti ateityje.

- Jei parduosite ar perduosite šį prietaisą, drauge turite perduoti ir šią naudojimo instrukciją.
- Prietaisą galima naudoti tik tuomet, kai jis tinkamai veikia. Jei prietaisas ar jo dalis sugenda, remonto darbus turi atlikti kvalifikuotas specialistas.
- Niekada nenaudokite prietaiso patalpoje, kurioje yra sprogimo pavojus, arba greta sprogių skysčių ar dujų.
- Vandens siurblio nenaudokite jūros vandens, degių ir sprogių skysčių pumpavimui.
- Nepumpuokite chemiškai aktyvių skysčių (rūgščių, šarmų, siloso nuotekų ir t.t.) ir šveičiančiųjų medžiagų (smėlio).
- Visuomet užtikrinkite, kad išjungto įrenginio nebūtų galima atsitiktinai paleisti.
- Vaikai turi laikytis atokiau nuo prietaiso! Laikykite prietaisą taip, kad prie jo neprieitų vaikai ir aplinkiniai asmenys.
- Neperkraukite prietaiso. Nenaudokite prietaiso tikslams, kuriems jis nėra skirtas.
- Būkite atidūs ir dirbkite tik tuomet, kai gerai jaučiatės. Jeigu esate pavargę, vartojote alkoholio, vaistų ar narkotinių medžiagų, nenaudokite prietaiso, nes tuo metu negalite naudoti jo saugiai.
- Šis įrenginys neskirtas naudoti ribotų fizinių, jutiminių ir psichinių galimybių asmenims (įskaitant vaikus) arba asmenims, kuriems nepakanka žinių ir patirties, kad jie galėtų saugiai naudotis prietaisu, nebent juos stebi ir teikia nurodymus dėl prietaiso naudojimo už jų saugumą atsakingas asmuo.
- Užtikrinkite, kad vaikai negalėtų žaisti su prietaisu.
- Visuomet laikykitės visų galiojančių nacionalinių ir tarptautinių saugos, sveikatos ir darbo reglamentų.
- Siurblio remonto darbus gali atlikti tik kvalifikuoti specialistai.

Elektros sauga

- Saugiklis turi veikti kaip liekamąja srove valdomas jungtuvas, kurio išmatuotoji liekamoji srovė neturi viršyti 30 mA.
- Prietaisą galima jungti tik į tinkamai įrengtą ir įžemintą lizdą.

- Prieš įjungdami prietaisą įsitikinkite, kad elektros maitinimas atitinka prietaiso prijungimo specifikacijas.
- Prietaisą galima naudoti tik neperžengiant įtampos ir galios ribojimų (žr. techninių duomenų plokštelę).
- Nelieskite maitinimo tinklo kištuko drėgnomis rankomis! Kištuką atjunkite traukdami už kištuko, o ne už laido.
- Nesulenkite, negniuždykite, nevilkite ir nevažiuokite per maitinimo laidą, saugokite jį nuo aštrių briaunų, tepalų ir karščio.
- Nekelkite prietaiso už laido ir nenaudokite laido ne pagal paskirtį.
- Kiekvieną kartą prieš naudodami prietaisą patikrinkite kištuką ir laidą.
- Jeigu maitinimo laidas pažeistas, nedelsdami atjunkite kištuką. Niekada nenaudokite prietaiso, jeigu pažeistas maitinimo laidas.
- Jeigu prietaisas nenaudojamas, įsitikinkite, kad kištukas ištrauktas iš lizdo.
- Prieš įjungdami į maitinimo tinklą įsitikinkite, kad prietaiso jungiklis nustatytas į išjungimo padėtį.
- Atjunkite elektros maitinimą prieš pernešdami prietaisą.

Montavimas

Siurbliai turi būti sumontuoti sausoje gerai vėdinamoje vietoje, kurioje temperatūra nepakyla aukščiau 40°C. Kad išvengtumėte vibracijos, panaudodami varžtus, siurblį pritvirtinkite prie tvirto plokš čio paviršiaus. Kad gerai veiktų guoliai, siurblys turi būti sumontuotas horizontaliai.

Įsiurbimo vamzdį / žarną prijunkite prie įsiurbimo angos, panardinkite įsiurbimo vamzdį / žarną į vandenį

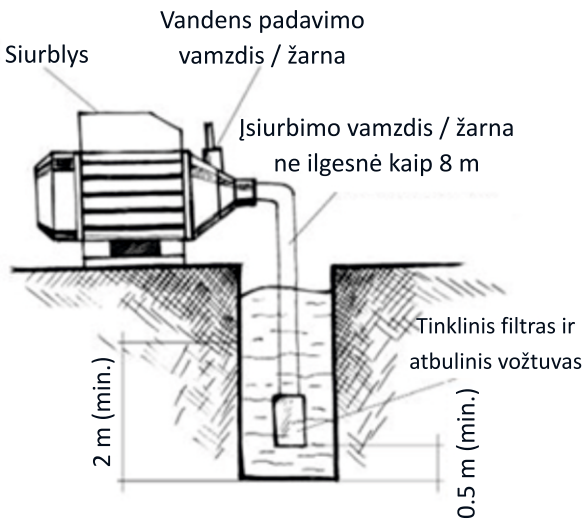

(vandens šaltinio gylis turi būti ne mažesnis kaip 2 m, o atstumas iki dugno – ne mažesnis kaip 0,5 m). Būtina sąlyga – atbulinio vožtuvo ir tinklinio filtro įrengimas. Įsiurbimo vamzdžio skersmuo turi būti ne mažesnis už įsiurbimo angos skersmenį. Jeigu įsiurbimo aukštis viršija 4 metrus, naudokite didesnio skersmens vamzdį. Tiekiamojo (slėginio) vamzdžio skersmenį reikia parinkti taip, kad jis atitiktų vandens paėmimo taškuose reikalingą srautą ir slėgį. Kad nesusidarytų oro kamščiai, įsiurbimo vamzdis turi bent po truputį kilti link įsiurbimo angos. Įsiurbimo linijoje negalima sudaryti atbulinių kampų. Neleidžiama naudoti jungčių, kurios mažina arba didina vamzdžio arba žarnos praleidimo skerspjūvį. Kad nesusidarytų sūkuriai, įsiurbimo vamzdis turi būti visiškai sandarus ir į vandenį paniręs bent pusę metro. Įsiurbimo vamzdžio gale visuomet sumontuokite galinį vožtuvą. Kad, staigiai sustojus siurbliui, būtų išvengta pavojingų vandens smūgių, tarp įsiurbimo angos ir srauto reguliavimo sklendės reikia sumontuoti atbulinį vožtuvą.

Kad būtų išvengta įtempimų perdavimo siurblio korpusui, vamzdžius reikia pritvirtinti panaudojant atitinkamus laikiklius. Tvirtindami vamzdžius, neperveržkite jų, nes galite sugadinti.

Elektros prijungimas

Už tai, kad siurblys prie elektros tinklo būtų prijungtas laikantis atitinkamų taisyklių, atsako montuotojas:

- Turėkite omenyje, kad tarptautinės taisyklės reikalauja, kad fiksuota instaliacija turėtų daugiapolį atjungimo nuo elektros tinklo įtaisą.
- Įsitikinkite, kad siurblio techninių duomenų plokštelėje nurodytos reikšmės ir maitinimo linijos parametrų reikšmės būtų vienodos.
- Mūsų vienfazius variklius nuo perkrovų saugo apvijoje įmontuotas šiluminis (perkrovos saugiklis). Trifaziams varikliams skirto apsauginio įtaiso sumontavimu turi pasirūpinti naudotojai.

Siurblio užpildymas

Prieš įjungdami siurblį, jį visiškai užpildykite švariu vandeniu. Vandenį reikia pilti per užpildymo angą. Pripylę vandens, angą vėl užsukite varžtu ir įjunkite siurblį.

Jeigu siurbliu ilgai nesinaudojama arba į sistemą patenka oro, siurblį vėl reikia užpildyti.

Svarbu! Neleiskite veikti tuščiam siurbliui. Jeigu tai atsitiktų per klaidą, siurblį išjunkite, palaukite kol jis atvės ir tada užpildykite švariu vandeniu.

Priežiūra

Jeigu imsitės čia išvardintų atsargumų priemonių, siurbliams nereikės papildomos priežiūros:

- Jeigu yra užšalimo pavojus, ištuštinkite siurblį per jo korpuso apačioje esančią išleidimo angą (prieš vėl paleisdami siurblį, nepamirškite jo užpildyti).
- Reguliariai patikrinkite galinį vožtuvą ir jį išvalykite.
- Jeigu planuojate siurbliu kurį laiką nesinaudoti (pavyzdžiui, žiemą), patartina jį visiškai ištuštinti, praskalauti švariu vandeniu ir pastatyti sausoje vietoje.
- Jeigu nesisuka siurblio velenas, jį atpalaiduokite, į specialią angą įstatytu atsuktuvu, jeigu šito neužtenka problemai išspręsti, atsukę atitinkamus tvirtinimo varžtus, nuimkite siurblio korpusą ir išvalykite visas apnašas.
- Siekiant išvengti avarijų eksploatacijos metu, rekomenduojama kartkartėmis tikrinti didžiausią slėgį ir energijos suvartojimą.
  Didžiausio slėgio sumažėjimas gali reikšti nusidėvėjimą, o išaugusios energijos sąnaudos – liudyti apie tai, kad siurblyje susidaro mechaninė trintis.

Prieš atlikdami bet kokius darbus su siurbliu, jį pirmiausia atjunkite nuo elektros tinklo.

LT

Gedimų priežastys ir sprendimai

Gedimas	Priežastis	Sprendimas
Neįsijungia variklis	Nėra elektros.	Patikrinkite jungtis ir įtampą.
	Suveikė apsauga nuo perkaitimo	Palaukite, kol variklis atauš (20 – 30 min).
	Užstrigo sparnuotė.	Žr. priežiūros skyrių.
Variklis veikia, bet siurblys nepumpuoja vandens	Užsikišęs filtras.	Išvalykite filtrą.
	Sugedęs atbulinis vožtuvas	Nuimkite atbulinio vožtuvo dangtelį, išvalykite vožtuvą, vožtuvo tvirtinimo vietą ir vožtuvo angą.
	Įsiurbimo antgalyje yra oro	Išvalykite įsiurbimo vožtuvą
	Per didelis įsiurbimo aukštis	Siurblį priartinkite arčiau vandens išleidimo lygio.
	Įsiurbimo kanale yra oro.	Įsitikinkite, kad galinis vožtuvas paniręs bent 50cm. Siurblį vėl reikia užpildyti vandeniu
Nepakankamas srautas	Ribinis įsiurbimo aukštis.	Patikrinkite įsiurbimo aukštį.
	Dalinai užsikišęs filtras.	Išvalykite galinį vožtuvą ir, jeigu reikia, visą įsiurbimo vamzdį.
	Užstrigusi sparnuotė.	Išardykite siurblį ir atidžiai išvalykite siurblio korpusą ir sparnuotę.
	Į įsiurbimo vamzdį pateko oro	Pašalinkite vamzdyno defektus, kad į jį nepatektų oro
Suveikė variklio perkrovos saugiklis	Perkaitęs variklis	Patikrinkite įtampą ir vėdinimą
	Užstrigusi sparnuotė	Atpalaiduokite įtampą ir sparnuotę (žr. Priežiūros skyrių)
Per dažnai suveikia variklio apsauga nuo perkaitimo	Per žema arba per aukšta maitinimo tinklo įtampa	Kreipkitės į elektros energijos tiekimo įmonę
	Stringa sparnuotė arba ji liečiasi su kitomis variklio dalimis	Išvalykite sparnuotę
	Kondensatoriaus grandinės trumpasis jungimas arba pertraukimas	Nustatykite priežastį ir pašalinkite gedimą Pakeiskite kondensatorių

Nesilaikant aukščiau pateiktų nurodymų, gali sugesti siurblys ir taip pat nutruks garantija. Prašome atidžiai perskaityti žemiau pateiktą informaciją!

Gamintojas ir (arba) platintojas šiame vadove pateikia dalių sąrašą ir surinkimo schemą tik informavimo tikslais. Nei gamintojas, nei platintojas neduoda jokių pareiškimų ar garantijų pirkėjui, kad pirkėjas yra kvalifikuotas (-a) atlikti kokį nors produkto remontą arba kad jis arba ji yra kvalifikuotas (-a) atlikti kokį nors produkto remontą arba pakeisti bet kurias produkto dalis. Gamintojas ir (arba) platintojas aiškiai nurodo, kad visus remonto ir dalių pakeitimo darbus turi atlikti tik sertifikuoti ir licencijuoti technikai, o ne pirkėjas. Pirkėjas prisiima visą riziką ir atsakomybę už žalą, atsiradusią dėl jo atlikto originalaus produkto arba jo atsarginių dalių remonto arba dėl jo arba jos atlikto atsarginių dalių montavimo.

Nr.	Aprašymas	Nr.	Aprašymas
1	Dulkėms atsparus gaubtas	23	Rutulinis guolis
2	Siurblio korpusas	24	Banguota spyruoklė
3	Sraigtas šešiakampe galvute	25	Variklio statorius
4	Žiedinis sandariklis	26	Galinė plokštė
5	Difuzoriaus sąranka	27	Poveržlė
6	Žiedinis sandariklis	28	Sraigtas šešiakampe galvute
7	Difuzorius	29	Ventiliatorius
8	Šešiakampė veržlė	30	Ventiliatoriaus gaubtas
9	Spyruoklinė poveržlė	31	Elektros jungčių dėžutė
10	Sparnuotė	32	Kondensatorius
11	Sparnuotė	33	Sraigtas
12	Žiedinis sandariklis	34	Sujungimo rankenėlė
13	Mechaninis sandariklis	35	Sujungimo rankenėlė
14	Siurblio atramos gaubtas	36	Tarpiklis
15	Sandariklis	37	Sraigtas
16	Siurblio rėmas	38	Laido sąvarža
17	Žiedinis sandariklis	39	Savisriegis sraigtas
18	Išleidimo kamštis	40	Spyruoklinė poveržlė
19	Vandens tiekimo angos dangtelis	41	Sandarinimo korpusas
20	Rutulinis guolis	42	Sandarinimo poveržlė
21	Veleno raktas	43	Užsukamas kamštis
22	Rotorius	44	Maitinimo laidas

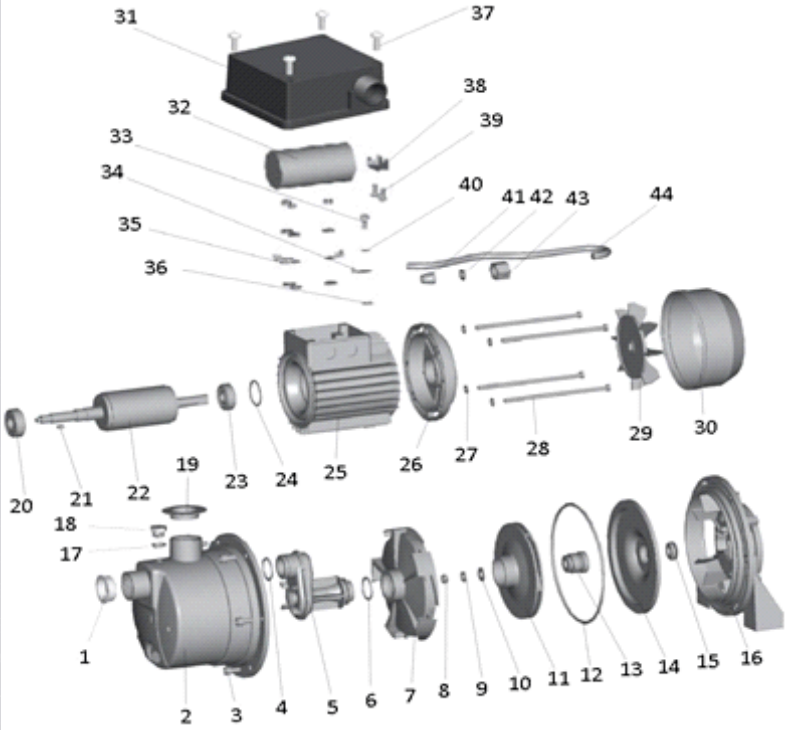

GARANTINĖS PRIEŽIŪROS TAISYKLĖS

1. Būtinos sąlygos garantiniam remontui:
1.1. Būtina turėti užpildytą garantinį taloną su nurodyta pardavimo data, pardavėjo pavarde ir parašu, parduotuvės antspaudu, pirkimo čekiu arba sąskaita.
1.2. Sugedęs prietaisas pervežamas kliento sąskaita, pridedami reikalingi dokumentai ir išsamus gedimo aprašymas.
2. Jei prietaiso remontui reikalingas detales reikia užsakyti iš tiekėjo, remontas gali užsitęsti.
3. Garantinės priežiūros metu nemokamai keičiamos sugedusios prekės detalės bei mazgai.
4. Klientas turi teisę reikalauti, kad prietaisą pakeistų nauju, jeigu:
4.1. garantijos galiojimo metu garantinės priežiūros skyriuje prietaisas buvo remontuotas 5 kartus.
4.2.2 per 10 dienų garantinės priežiūros skyrius patvirtina, jog prekės suremontuoti neįmanoma.
5. Garantinės priežiūros skyrius turi teisę nutraukti garantinę priežiūrą, jei:
5.1. Prietaisas yra mechaniškai pažeistas.
5.2. Pažeistos garantinės plombos.
5.3. Pakeistas prietaiso vidus.
5.4. Prietaisu naudotasi ne pagal instrukciją.
5.5. Prietaisas sugedo dėl to, kad buvo neteisingai prijungtas ar sumontuotas.
5.6. Prietaisas buvo jungiamas į netvarkingą elektros tinklą arba buvo neapsaugotas nuo išorinio vandens poveikio.
5.7. Jeigu garantinės priežiūros metu prietaisas remontuotas ne garantinės priežiūros skyriuje.
5.8. Prietaisas sugedo dėl įtampos svyravimo (kai įtampos svyravimas viršija 10 % nominalios tinklo įtampos, nurodytos techniniame pase).
5.9. Prietaiso gedimo priežastis - nefiltruoto vandens naudojimas (vandens siurbliams būtina naudoti rupaus valymo filtrą). Jeigu filtras nebuvo naudojamas, vandens siurblius remontuojame už atskirą mokestį.
5.10. Prietaisas buvo naudojamas nesumontavus atbulinio vožtuvo įsiurbimo vamzdyje.
6. Garantinis remontas neatlieka darbų, kuriuos vartotojas privalo atlikti pats ir savo lėšomis (pvz.: prietaisų el. instaliacija, vandentiekio prijungimas, prietaiso veikimo patikrinimas), jei šie patarnavimai atskiru užsakymu nebus pavesti UAB „Kesko Senukai Lithuania" atstovui.
7. Su šiomis garantinės priežiūros taisyklėmis susipažinau ir sutinku, dėl prietaiso komplektavimo ir mechaninių pažeidimų pretenzijų neturiu.

Pirkėjo parašas .....

„HAUSHALT" vandens siurbliams ir hidroforams suteikiama 12 mėn. garantija.

Gaminys .....
Modelis .....
Gamyklinis Nr. .....
(Šaknelė negalioja, neįvykdžius garantinės priežiūros taisyklių 1-7 punkto)
Pirkimo data .....
Pastabos .....

LT

GARANTINIO REMONTO LENTELĖ

NR.					
Prekės pristatymo į garantinės priežiūros skyrių data					
Remonto data					
Remonto ir pakeistų detalių aprašymas					
Meistro pavardė					
Taisyklos					

Pastabos dėl garantinio remonto

.....

.....

.....

.....

.....

LT

CE ATITIKTIES DEKLARACIJA

MES GAMINTOJAS: UAB KESKO SENUKAI LITHUANIA
ADRESAS: Islandijos pl. 32B, Kaunas, Lietuva

Savo atsakomybe deklaruojame, kad produktai: vandens siurbliai ir vandens siurbliai su slėginėmis talpomis.

Kilmės šalis: Kinija

Prekinis vardas: HAUSHALT

Modelis: HF-750; HF-750S; HF-370QB; VS-370QB; VS-750QB; GS-750S; VS-750S; GS-500S; HF – 800 INJ; HF-920.

Slėginės talpos naudojamas gaminant sodo siurblius, modeliai: HF-750; HF750S; HF-370QB; HF-800INJ; HF-920.

Ši deklaracija patvirtina, kad aukščiau įvardyti produktai sukurti ir pagaminti, vadovaujantis žemiau išvardintomis normomis:

EB DIREKTYVOS
2006/95/EC Žemos įtampos direktyva;
2006/42/EC Mašinų direktyva;
2004/108/EC Elektromagnetinio suderinamumo direktyva;
97/23/EC Slėginių įrenginių direktyva.

Deklartuojame, kad gaminiai atitinka sekančius standartus:

EN ISO 12100: 2010, EN 809: 1998+A1: 2009/AC: 2010;
EN 60204-1: 2006+A1: 2009+AC: 2010;
EN 60335-1: 2012/AC: 2014;
EN 60335 – 2 – 41: 2003 + A1: 2004 + A2: 2010;
EN 55014 – 1: 2006 + A1: 2009 + A2: 2008;
EN 61000 – 3 – 2: 2006 + A1: 2009 + A2: 2009;
EN 61000 – 3 – 3: 2013.

VIETA: Lietuva
DATA: 2017 liepos 20
VARDAS, PAVARDĖ, PARAŠAS: .....

RU

РУКОВОДСТВО ПО ЭКСПЛУАТАЦИИ

Назначение насосов



Для снабжения водой из открытых источников



Для работ на даче



Для снабжения водой из колодца

Насосы VS-750S пригодны для использования в частных системах водоснабжения, для качания воды из колодцев и открытых резервуаров, для поливки сада, а также для увеличения давления в системах водоснабжения при их монтаже в насосных станциях.

VS-750S предназначены для использования в условиях умеренного климата, при температуре окружающей среды от +5 °C до +40 °C, при температуре воды до 60 °C и относительной влажности не более 80 процентов.

Поскольку с увеличением глубины всасывания снижается уровень подачи воды, рекомендуем использовать насосы для подачи воды из источников, глубина которых не превышает 6,5 м.

Технические параметры

Модель	VS-750S
Напряжение	220-240 В / 50 Гц
Мощность	750 Вт
Максимальная высота подъема, обеспечиваемая насосом	46 м
Максимальная высота всасывания	9 м
Максимальная производительность	2860 л/ч
Максимальная температура используемой воды	+60°C
Диаметр подключения для шланга	25 мм

Основные составные части насоса



Условия эксплуатации

Эти насосы предназначены для прокачивания нейтральных чистых жидкостей с температурой не более 60 °C, в которых отсутствуют взвешенные твердые частицы.

Общие указания по безопасности

- В целях обеспечения безопасной эксплуатации устройства пользователь должен перед началом работы прочитать и понять данную инструкцию по эксплуатации.
- Соблюдайте все указания по безопасности! В противном случае

Вы можете причинить вред себе и другим лицам.

- Сохраните всю инструкцию по эксплуатации, в т.ч. указания по безопасности, для того, чтобы воспользоваться ею в будущем.

- В случае, если Вы продадите или передадите это устройство, вместе с ним Вам необходимо передать и данную инструкцию по эксплуатации.
- Эксплуатация устройства возможна только в том случае, если оно функционирует надлежащим образом. Если устройство или его часть сломалась, ремонтные работы должен выполнять квалифицированный специалист.
- Никогда не эксплуатируйте устройство в помещении, в котором существует опасность возникновения взрыва, или рядом с взрывоопасными жидкостями или газами.
- Не используйте водяной насос для перекачивания морской воды, горючих и взрывоопасных жидкостей.
- Не качайте химически активные жидкости (кислоты, щелочи, силосные стоки и т.д.) и абразивные вещества (песок).
- Обеспечьте невозможность случайного запуска выключенного устройства.
- Устройство должно быть вне пределов досягаемости детей! Храните устройство таким образом, чтобы оно было недоступно для детей и окружающих.
- Не перегружайте устройство. Не используйте устройство в целях, для которых оно не предназначено.
- Проявляйте бдительность и работайте только в том случае, если Ваше самочувствие удовлетворительно. Если Вы устали, употребляли алкоголь, лекарства или наркотические вещества, не эксплуатируйте устройство, поскольку в такой ситуации Вы не сможете обеспечить его безопасную работу.
- Данное устройство не предназначено для эксплуатации лицами с ограниченными физическими, чувствительными и психическими возможностями (в т.ч. детьми) или лицами, которые не обладают достаточным уровнем знаний и опыта для того, чтобы обеспечить

безопасную эксплуатацию устройства (за исключением случаев, когда они находятся под надзором и получают указания касательно использования устройства от лица, несущего ответственность за их безопасность).

- Следует гарантировать отсутствие возможности для детей играть с устройством.
- Всегда соблюдайте все действующие национальные и международные регламенты в сфере безопасности, здравоохранения и охраны труда.
- Работы по ремонту насоса могут выполнять только квалифицированные специалисты.

Электробезопасность

- Предохранитель должен функционировать как управляемый остаточным током соединитель, у которого измеренный остаточный ток не должен превышать 30 мА.
- Устройство можно включать только в надлежащим образом оборудованную и заземленную розетку.
- Перед включением устройства убедитесь в том, что параметры электропитания соответствуют спецификациям подключения устройства.
- Устройство можно эксплуатировать только в том случае, если не нарушаются ограничения по напряжению и мощности (см. пластину с техническими данными).
- Не прикасайтесь к сетевому штепселю влажными руками! Штепсель из розетки извлекайте потянув за штепсель, а не за провод.
- Не сгибайте, не сжимайте, не волочите и не переезжайте через провод питания, берегите его от контакта с острыми кромками, маслом и от воздействия высоких температур.
- Не поднимайте устройство за провод и не используйте провод не по назначению.
- Каждый раз перед началом использования устройства проверьте состояние штепселя и провода.
- Если сетевой провод поврежден, незамедлительно отсоедините

штепсель. Никогда не используйте устройство в случае, если сетевой провод поврежден.

- Если устройство не эксплуатируется, убедитесь в том, что штепсель отсоединен от розетки.
- Перед подключением устройства к сети убедитесь в том, что его переключатель установлен в положение «Выключено».
- Отключите электропитание устройства перед тем, как его перенести.

Монтаж

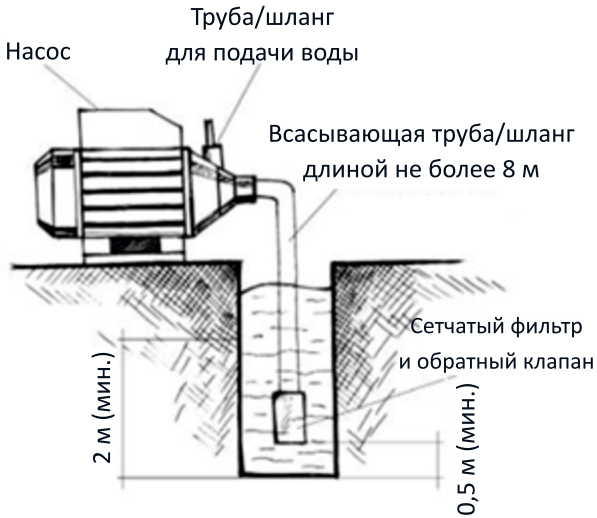

Насосы следует монтировать в сухом и хорошо проветриваемом помещении, в котором температура не повышается выше 40 °C. Во избежание возникновения вибраций следует прикреплять насосы к твердой плоской поверхности при помощи болтов. В целях обеспечения надлежащих условий эксплуатации подшипников, насос необходимо смонтировать в горизонтальном положении.

Подсоедините всасывающую трубу/шланг к отверстию для всасывания, погрузите всасывающую трубу/шланг в воду (глубина источника воды должна составлять не менее 2 м, а расстояние до дна – не менее 0,5 м). Обязательное условие – установка обратного клапана и сетчатого фильтра. Диаметр всасывающей трубы должен быть не меньше диаметра отверстия для всасывания. Если высота всасывания превышает 4 м, воспользуйтесь трубой большего диаметра. Диаметр подающей (напорной) трубы следует выбрать так, чтобы он соответствовал требованиям по расходу и давлению в точках забора воды. Для того, чтобы не образовывались воздушные пробки, всасывающая труба должна хотя бы понемногу подниматься по

направлению к отверстию для всасывания. Линия всасывания не должна изгибаться под тупым углом. Не допускается использование соединений, которые уменьшают или увеличивают пропускное сечение трубы или шланга. Во избежание возникновения завихрений всасывающая труба должна быть полностью герметична и погружена в воду на глубину не менее полметра. На конце всасывающей трубы всегда необходимо монтировать обратный клапан. Для того, чтобы в случае внезапного прекращения работы насоса избежать возникновения опасных гидроударов, между отверстием для всасывания и задвижкой регулирования расхода необходимо смонтировать обратный клапан.

Во избежание передачи сил натяжения к корпусу насоса, трубы необходимо закрепить с использованием соответствующих держателей. При закреплении труб следует не пережимать их для того, чтобы не испортить.

Подключение электричества

Ответственность за то, что насос надлежащим образом подключен к электросети с соблюдением соответствующих правил, несет лицо, выполняющее монтаж:

- Помните о том, что международные правила требуют того, чтобы фиксированная проводка была снабжена многополюсным устройством отключения от электросети.
- Убедитесь в том, что значения, указанные на пластине с техническими данными насоса, и значения параметров линии питания совпадают.
- Наши однофазные двигатели защищены от перегрузок при помощи вмонтированного в обмотку теплового предохранителя (предохранителя от перегрузок). О монтаже защитного устройства, предназначенного для трехфазных двигателей, должен позаботиться пользователь.

Заполнение насоса

Перед включением насоса полностью заполните его чистой водой. Воду следует заливать через отверстие для заполнения (болт, расположенный в верхней части насоса (5)). Залив воду, снова закрутите болт в отверстие и включите насос. Если насос длительное время не использовался или если в систему попал воздух, насос необходимо заполнить снова.

Важно! Не позволяйте насосу работать в порожнем состоянии. Если такое его состояние стало следствием ошибки, подождите, пока он остынет и затем заполните чистой водой.

Обслуживание

Если Вы будете соблюдать указанные здесь меры предосторожности, насосы не потребуют дополнительного обслуживания:

- Если существует опасность замерзания, следует опустошить насос через сливное отверстие, расположенное в нижней части корпуса насоса (не забудьте его заполнить перед тем, как снова запустить).
- Регулярно проверяйте обратный клапан и очищайте его.
- Если Вы планируете некоторое время не пользоваться насосом (например зимой), рекомендуем его полностью опустошить, прополоскать чистой водой и поставить в сухое место.
- Если вал насоса не вращается, ослабьте его при помощи отвертки, вставленной в специальное отверстие. Если это не помогло решить возникшую проблему, открутите соответствующие крепежные болты, снимите корпус насоса и полностью удалите налет.
- Во избежание возникновения аварий во время эксплуатации насоса, рекомендуется периодически проводить проверку максимального давления и энергопотребления.

  Снижение максимального давления может означать появление признаков изнашивания, а возросшее энергопотребление может свидетельствовать о том, что в насосе возникает механическое трение.

Перед проведением каких-либо работ с насосом прежде всего отключите его от электросети.

Причины возникновения неисправностей и способы их устранения

Bojājumi	Iemesli	Risinājumi
Не включается двигатель	Отсутствует подача электроэнергии	Проверьте соединения и напряжение
	Сработала защита от перегрева	Подождите, пока двигатель остынет (20-30 минут)
	Заклинило крыльчатку	См. раздел, посвященный обслуживанию
Двигатель работает, но насос не качает воду	Засорился фильтр	Очистите фильтр
	Сломался обратный клапан	Снимите крышку обратного клапана, очистите его, место его крепления и отверстие для клапана. Очистите всасывающий клапан
	Во всасывающем наконечнике присутствует воздух	Приблизьте насос к уровню слива воды
	Слишком большая высота всасывания	Убедитесь в том, что обратный клапан погружен в воду на глубину не менее 50 см
	В канале всасывания присутствует воздух	Насос необходимо снова заполнить водой
Недостаточный расход	Предельная высота всасывания	Проверьте высоту всасывания
	Частично засорившийся фильтр	Очистите весь обратный клапан и, при необходимости, всю всасывающую трубу
	Заклинило крыльчатку	Разберите насос и тщательно очистите крыльчатку и корпус насоса
	Во всасывающую трубу попал воздух	Устраните дефекты трубопровода для того, чтобы в него не попадал воздух
Сработал предохранитель перегрузки двигателя	Перегрелся двигатель	Проверьте напряжение и вентилирование
	Заклинило крыльчатку	Освободите крыльчатку (см. раздел, посвященный обслуживанию)
Слишком часто срабатывает защита двигателя от перегрева	Слишком низкое или слишком высокое напряжение в сети питания	Обратитесь в компанию, которая поставляет электроэнергию
	Крыльчатку заклинивает или она соприкасается с другими частями двигателя	Очистите крыльчатку
	Kondensatora ķēdes īssavienojum vai pārrāvums	Установите причину и устраните неисправность. Замените конденсатор

В случае несоблюдения вышеприведенных указаний, насос может сломаться, что также приведет к аннулированию гарантии. Просим внимательно прочитать приведенную ниже информацию!

Производитель и (или) распространитель предоставляет в данном руководстве схему сборки и перечень частей насоса только в информационных целях. Ни производитель, ни распространитель не предоставляют покупателю каких-либо гарантий или заявлений о том, что покупатель обладает надлежащей квалификацией для выполнения какого-либо ремонта продукта или для проведения замены каких-либо частей продукта. Производитель и (или) распространитель четко и ясно указывают на то, что все работы по ремонту и замене частей должны выполнять только сертифицированные и лицензированные техники, а не покупатель. Покупатель берет на себя все риски и полноту ответственности за ущерб, возникший из-за выполненного им ремонта оригинального продукта или его запасных частей или из-за проведенного им монтажа запасных частей.

№	Описание	№	Описание
1	Пылезащищенный корпус	23	Шариковый подшипник
2	Корпус насоса	24	Волнистая пружина
3	Винт с шестигранной головкой	25	Статор двигателя
4	Кольцевой уплотнитель	26	Задняя пластина
5	Диффузорная сборка	27	Шайба
6	Кольцевой уплотнитель	28	Винт с шестигранной головкой
7	Диффузор	29	Вентилятор
8	Шестигранная гайка	30	Корпус вентилятора
9	Пружинная шайба	31	Коробка электросоединений
10	Крыльчатка	32	Конденсатор
11	Крыльчатка	33	Винт
12	Кольцевой уплотнитель	34	Соединительная ручка
13	Механический уплотнитель	35	Соединительная ручка
14	Упорный кожух насоса	36	Прокладка
15	Уплотнитель	37	Винт
16	Рама насоса	38	Стяжка провода
17	Кольцевой уплотнитель	39	Саморез
18	Сливная пробка	40	Пружинная шайба
19	Крышка отверстия для подачи воды	41	Корпус уплотнителя
20	Шариковый подшипник	42	Уплотнительная шайба
21	Ключ вала	43	Завинчивающаяся пробка
22	Ротор	44	Шнур питания

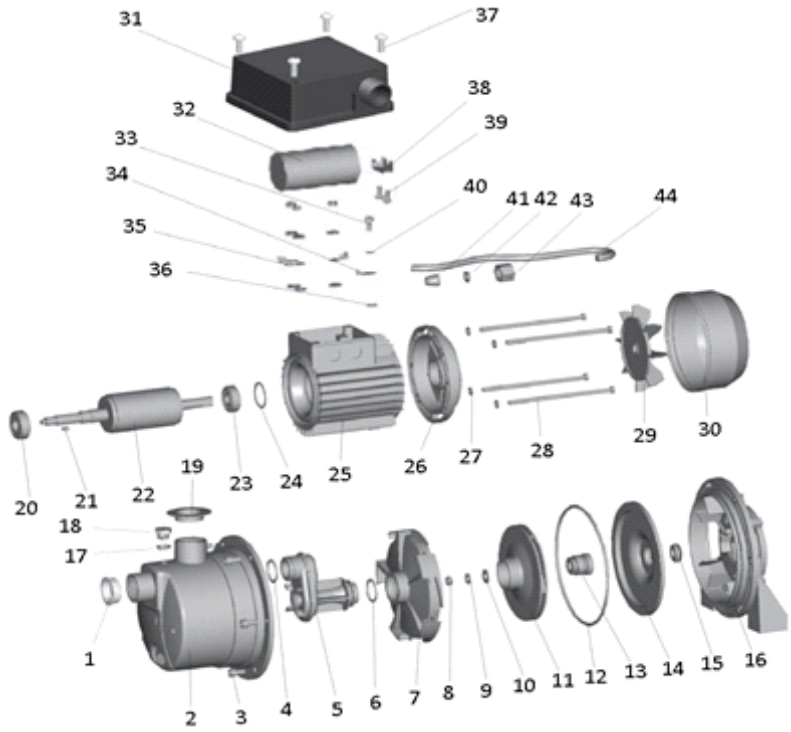

RU

RU

ПРАВИЛА ГАРАНТИЙНОГО ОБСЛУЖИВАНИЯ

Обязательные условия гарантийного ремонта:

Необходимо иметь заполненный гарантийный талон с указанной датой продажи, фамилией и подписью продавца, печатью магазина, чеком на покупку или счетом-фактурой.

1. Неисправный прибор подлежит транспортировке за счет клиента. Необходимые документы и подробное описание неполадки прилагаются.

2. Если необходимые для ремонта детали нужно заказывать у поставщика, ремонт может затянуться.

3. Во время гарантийного обслуживания неисправные детали и узлы товара подлежат бесплатной замене.

4. Клиент вправе требовать замены прибора на новый, если:

в течение гарантийного срока прибор 5 раз подвергался ремонту в отделе гарантийного обслуживания.

в течение 10 дней отдел гарантийного обслуживания подтверждает, что изделие ремонту не подлежит.

5. Отдел гарантийного обслуживания имеет право отказать в проведении гарантийного обслуживания в следующих случаях:

5.1. Устройство имеет механические повреждения.

5.2. Повреждены гарантийные пломбы.

5.3. Заменена внутренняя часть устройства.

5.4. Устройство эксплуатировалось не в соответствии с инструкцией.

5.5. Устройство сгорело из-за того, что было неправильно подключено или смонтировано.

5.6. Устройство было включено в неисправную электросеть или не было защищено от внешнего воздействия воды.

5.7. В течение срока гарантийного обслуживания проводился ремонт устройства не в отделе гарантийного обслуживания.

5.8. Устройство сгорело из-за колебаний напряжения (когда колебания напряжения превышают 10% от номинального напряжения сети, указанного в техническом паспорте).

5.9. Причина поломки устройства – использование нефильтрованной воды (для водяных насосов обязательным является использование фильтров грубой очистки). В случае, если фильтр не использовался, мы ремонтируем водяные насосы за отдельную плату.

5.10. Устройство использовалось в ситуации, когда не был смонтирован обратный клапан в трубе для всасывания воды.

6. Гарантийный ремонт не включает работы, которые потребитель обязан выполнять сам и за свой счет (напр., монтаж приборов, подключение водопровода, проверка работы прибора; заполнение емкости воздухом), если предоставление таких услуг отдельным заказом не будет поручено представителю ЗАО «KESKO SENUKAI LITHUANIA».

7. Я ознакомился и согласен с этими правилами гарантийного обслуживания, претензий относительно комплектации и механических повреждений прибора не имею.

Подпись покупателя .....

Для водяных насосов и гидрофоров «Haushalt» предоставляется 12-месячная гарантия.

Изделие .....

Модель .....

Заводской № .....

(Корешок недействителен в случае несоблюдения 1-7 пункта правил гарантийного ремонта)

Дата покупки .....

Для отметок .....

ТАБЛИЦА ГАРАНТИЙНОГО РЕМОНТА

№					
Дата доставки товара в отдел гарантийного обслуживания					
Дата ремонта					
Описание ремонта и замененных деталей					
Фамилия мастера					
Мастерская					

Примечания касательно гарантийного ремонта

.....

.....

.....

.....

.....

RU

ДЕКЛАРАЦИЯ СООТВЕТСТВИЯ CE

МЫ, ПРОИЗВОДИТЕЛЬ: UAB «KESKO SENUKAI LITHUANIA»
АДРЕС: ш. Исландиес, д. 32B, г. Каунас, Литва

Под свою ответственность декларируем, что продукты: водяные насосы и водяные насосы с напорными емкостями.

Страна происхождения: Китай

Товарное наименование: HAUSHALT

Модель: HF-750; HF-750S; HF-370QB; VS-370QB; VS-750QB; GS-750S; VS-750S; GS-500S; HF – 800 INJ; HF-920.

Напорные емкости используются при производстве садовых насосов, модели: HF-750; HF750S; HF-370QB; HF – 800 INJ; HF-920.

Данная декларация подтверждает, что вышеуказанные продукты были разработаны и произведены руководствуясь нижеперечисленными директивами и нормами:

ДИРЕКТИВЫ ЕС

2006/95/EC «Директива по низковольтному оборудованию»
2006/42/EC «Директива о безопасности машин и оборудования»
2004/108/EC «Директива об электромагнитной совместимости»
97/23/EC «Директива об оборудовании, работающем под давлением»

Декларируем, что изделия соответствуют следующим стандартам:

EN ISO 12100:2010, EN 809:1998+A1:2009/AC:2010
EN 60204-1:2006+A1:2009+AC:2010,
EN60335 - 1 :2012/AC:2014,
EN 60335 - 2 - 41 : 2003 + A1:2004 + A2:2010
EN 55014-1:2006+A1:2009+A2:2011
EN 55014 - 2 : 1997 + A1:2001 + A2:2008
EN 61000 - 3 - 2 : 2006 + A1:2009 + A2:2009
EN 61000 - 3 - 3 : 2013

МЕСТО: Литва

ДАТА: 20 июля 2017 г.

ИМЯ, ФАМИЛИЯ, ПОДПИСЬ:.....