MASTERJERO

SQUARE SHOWER CABIN WITH BLACK MATTE FRAME

INSTRUCTIONS FOR INSTALLATION

1000×800×1950 MM

EE RUUDUUJULINE DUŠIKABIIN MUSTA MATT RAAMIGA
PAIGALDUSJUHENDIT

LV DUŠAS KABĪNE KVADRĀTVEIDA AR MATĒTU MELNU RĀMI
UZSTĀDĪŠANAS INSTRUKCIJAS

LT KVADRATINĖ DUŠO KABINA SU JUODU MATINIU RĖMU
ĮRENGIMO INSTRUKCIJA

RU ДУШЕВАЯ КАБИНА КВАДРАТНАЯ С ЧЁРНОЙ РАМОЙ
ИНСТРУКЦИЯ ПО УСТАНОВКЕ

MASTERJERO

EN **ATTENTION!**

Please read these instructions carefully before start of installation.
Before assembling, make sure that all necessary parts is available.
Assembing procedure may be performed only on stable and clean surface, with no unnecessary things that may damage the product.

EE **TÄHELEPANU!**

Palume see juhend hoolikalt läbi lugeda enne toote kokku panekut. Enne kokkupaneku alustamist kontrollige toote kõikide osade olemasolu.
Pange toode tugevale ja puhtale alusele, millel ei ole esemeid, mis võiksid toodet vigastada.

LV **UZMANĪBU!**

Lūdzam rūpīgi izlasīt lietošanas instrukciju, pirms samontējat preci. Kad sākat montēt, pārliecināties, vai ir visas nepieciešamās sastāvdaļas.
Produktu novietot uz stingras, tīras pamatnes, uz kuras nedrīkst būti nekādi priekšmeti, kas varētu sabojāt šo izstrādājumu.

LT **DĖMESIO!**

Prieš surenkant, prašome atidžiai perskaityti naudojimo instrukciją.
Prieš pradėdami rinkti, įsitikinkite, ar visos dalys yra.
Gaminį statykite ant tvirto, švaraus pagrindo, ant kurio nebūtų jokių daiktų, galinčių jį pažeisti.

RU **ВНИМАНИЕ!**

Внимательно прочтите инструкцию перед сборкой. Перед началом сборки убедитесь, что все детали есть в наличии.
Поставьте изделие на твёрдую, чистую основу без каких-либо вещей, которые могли бы повредить изделие.

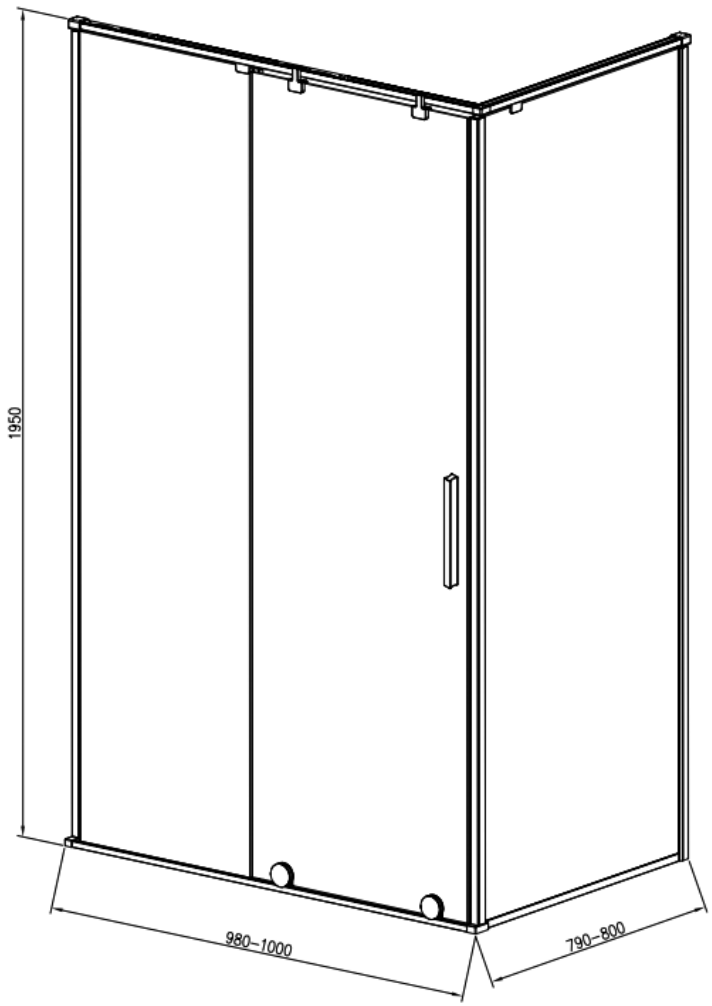
1950
980–1000
790–800

EN **RECOMMENDED TOOLS**

EE **SOOVITATUD TÖÖRISTAD**

LV **IETEICAMIE INSTRUMENTI**

LT **REKOMENDUOJAMI ĮRANKIAI**

RU **РЕКОМЕНДОВАННЫЕ ИНСТРУМЕНТЫ**

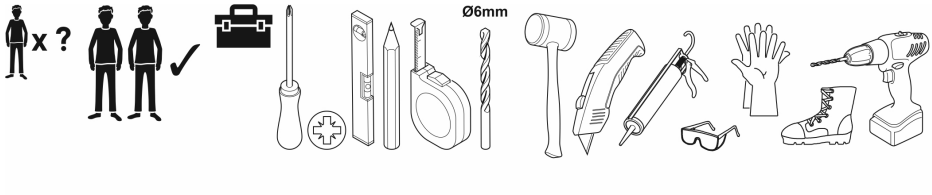

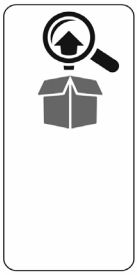



[01]x1



[02]x1



[03]x1



[04]x1



[05]x1



[06]x1



[07]x1



[08]x1

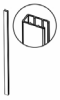

[09]x1



[10]x1



[16A]x1



[16C]x1



[17]x2



[18A]x1



[18B]x1



[19A]x1



[19B]x1



[20]x2



[21]x2



[22]x1



[23]x1



[24]x2



[25A]x1



[25B]x1



[27A]x1



[27B]x1



[29]x1



[30]x1



[31]x1



[32]x1



[33]x2



[34]x1



[35A]x1



[35B]x1



[35C]x1



[35D]x1



[35E]x1



[36]x2

[37]x2

[38]x1

[39]x10

[40]x4

[41A]x1

[41B]x1

[43A]x1

[43B]x1

[44A]x1

[44B]x1

[46]x2

[47]x3

[48]x10

[49]x10

[50]x1

[51]x1

[66]x1

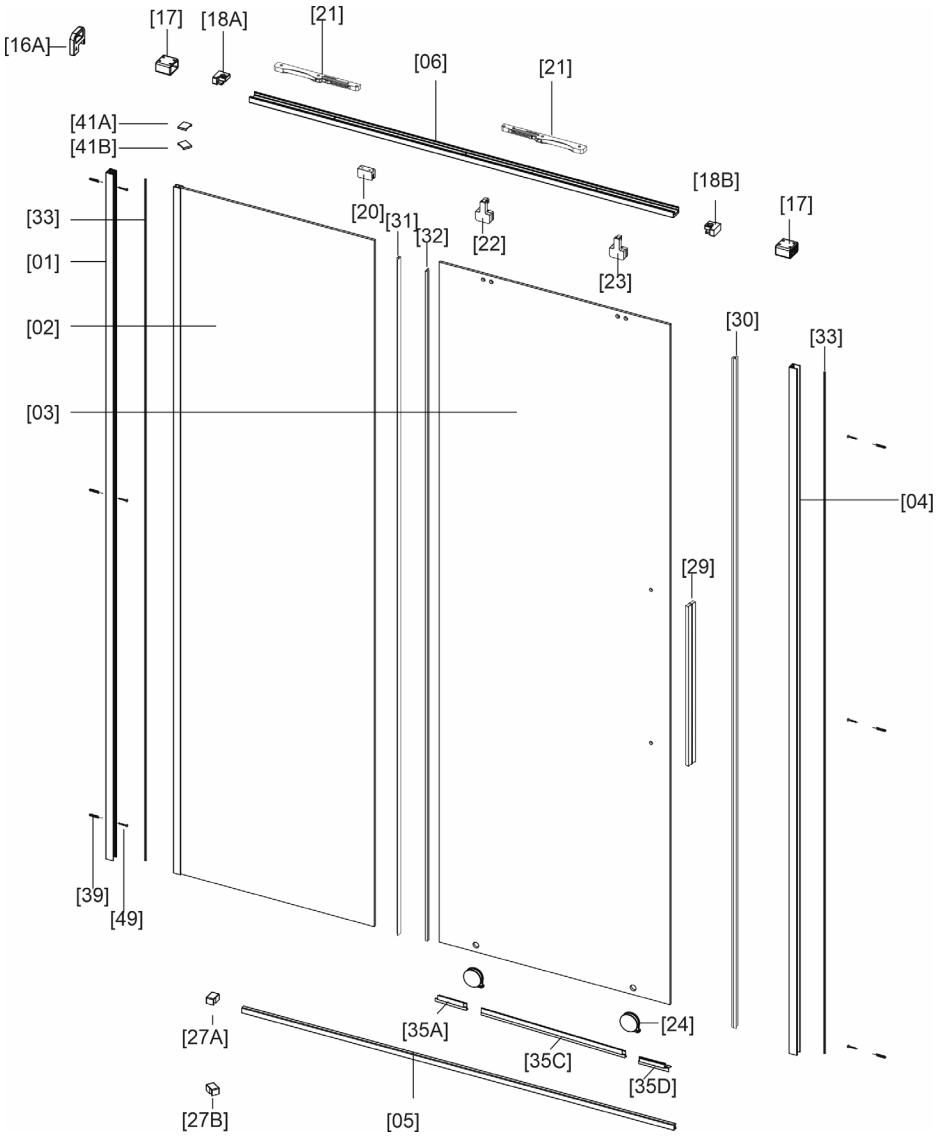
[16A]
[17]
[18A]
[21]
[06]
[21]
[41A]
[41B]
[20]
[31]
[32]
[22]
[23]
[18B]
[17]
[33]
[01]
[02]
[03]
[30]
[33]
[04]
[29]
[39]
[49]
[27A]
[35A]
[24]
[35C]
[35D]
[27B]
[05]

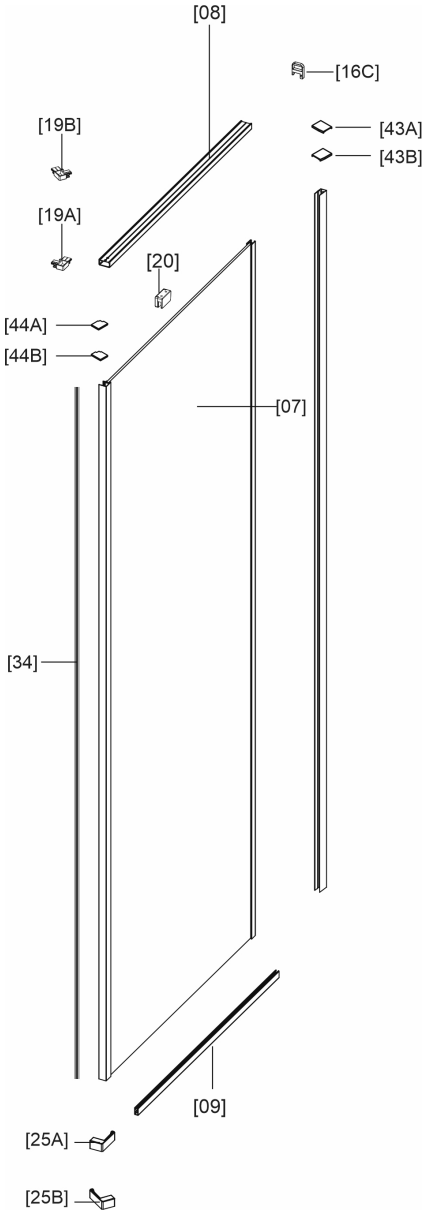
[08]
[16C]
[19B]
[43A]
[43B]
[19A]
[20]
[44A]
[44B]
[07]
[34]
[09]
[25A]
[25B]

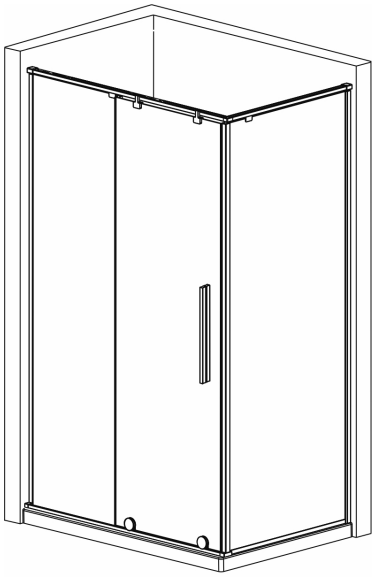

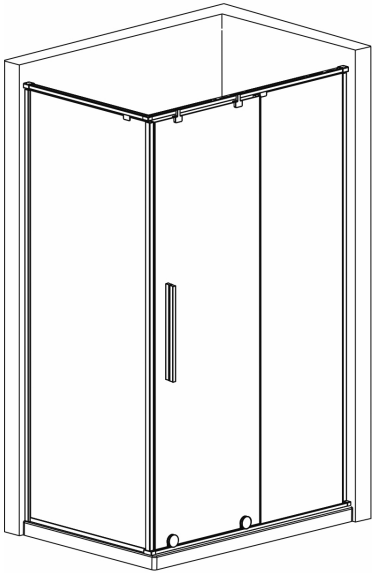

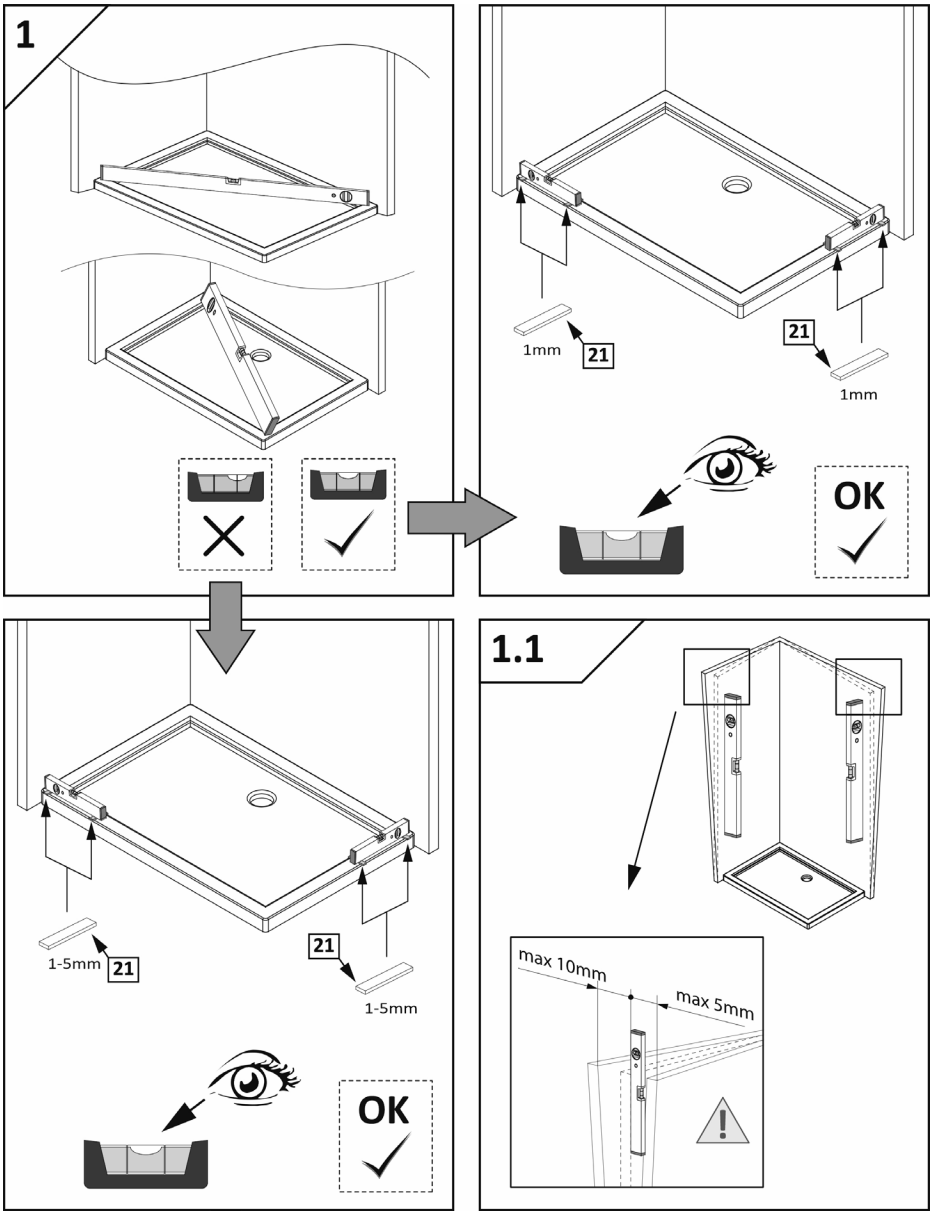
1
1mm
21
21
1mm
OK
1-5mm
21
21
1-5mm
OK
1.1
max 10mm
max 5mm

1

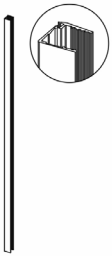

[01]x1



[10]x1

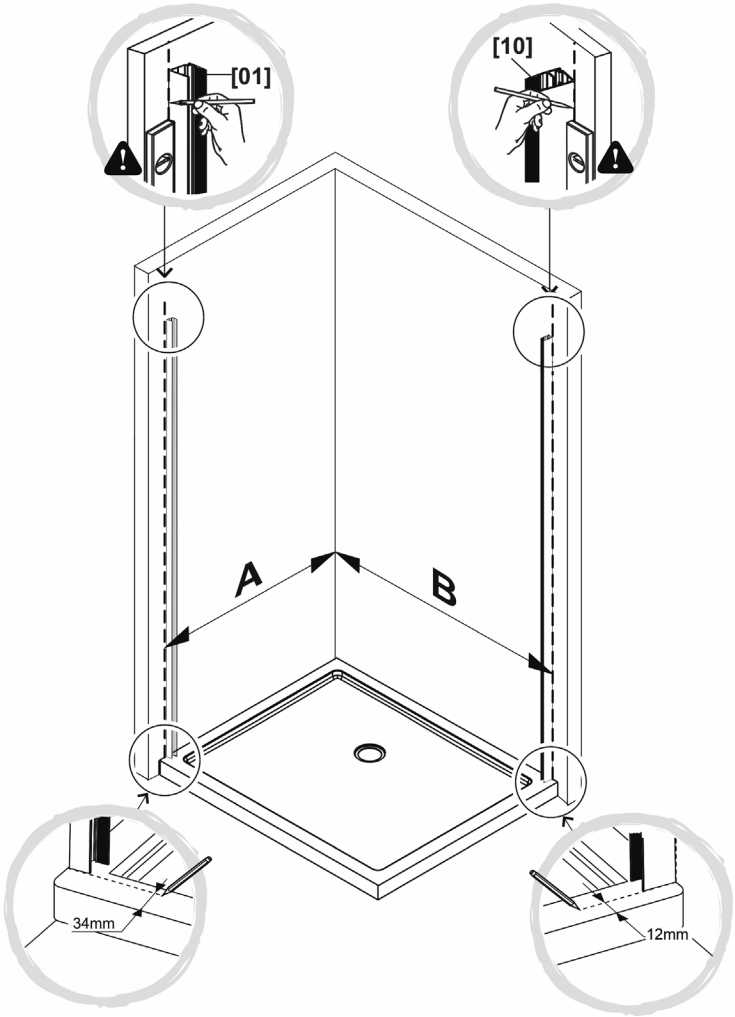

A (mm)	B (mm)
759-769	980-990

2

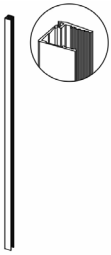

[01]x1



[10]x1

[39]x6



St4x30mm

[49]x6

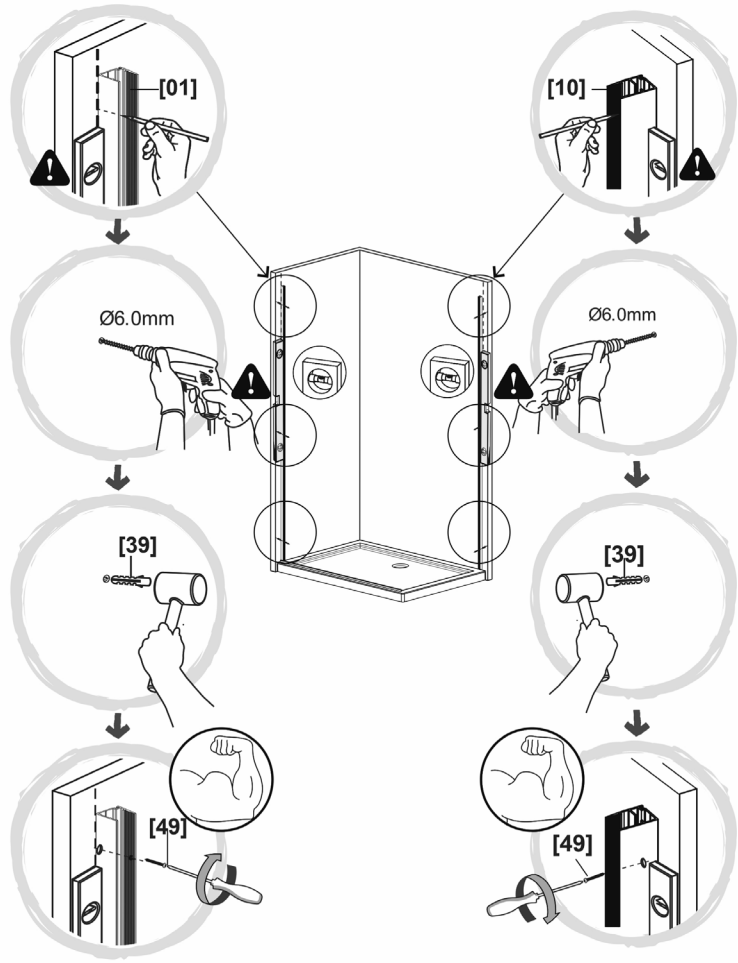

3

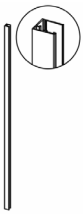

[04]x1



[07]x1



[09]x1

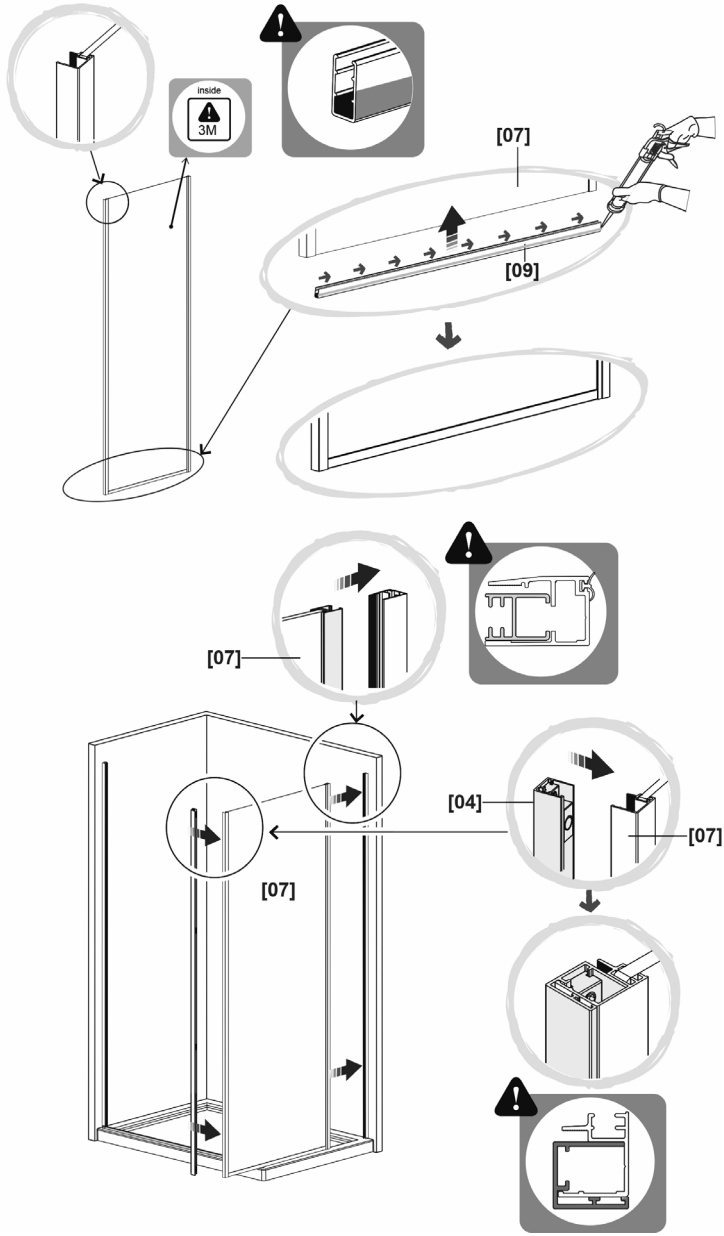

4



[34]x1



[38]x1



[40]x4

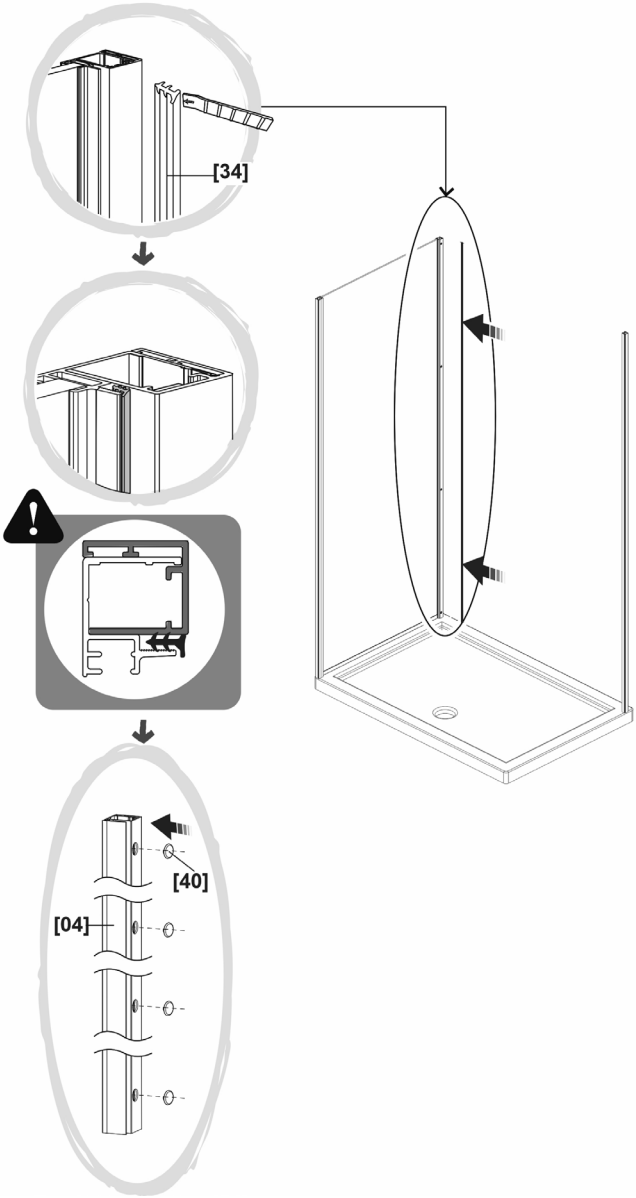

5



[05]x1



[27A]x1



[25A]x1

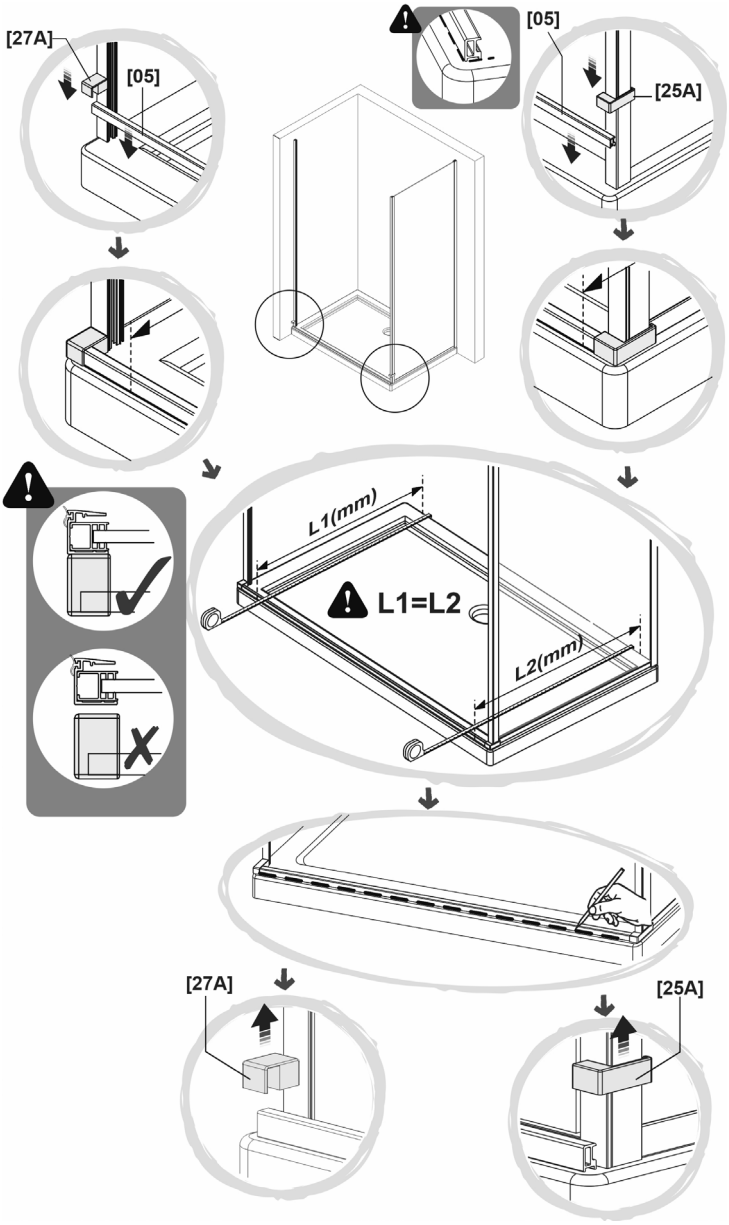

6

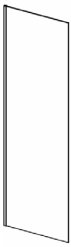

[02]x1

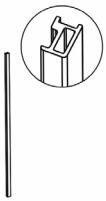

[05]x1



[31]x1

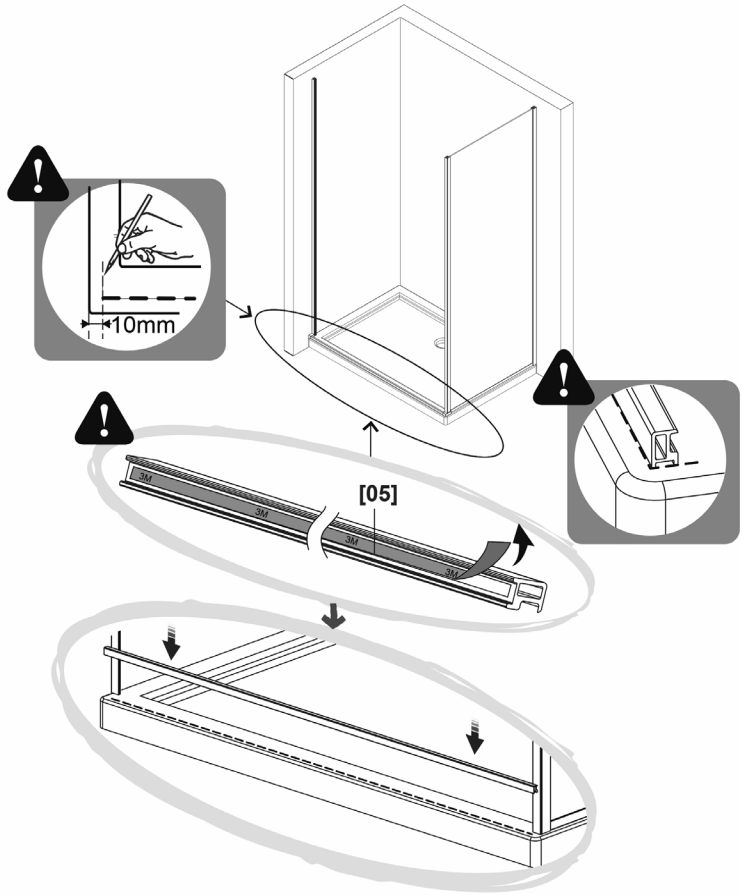

7



[02]x1

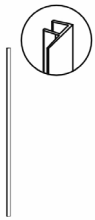

[31]x1

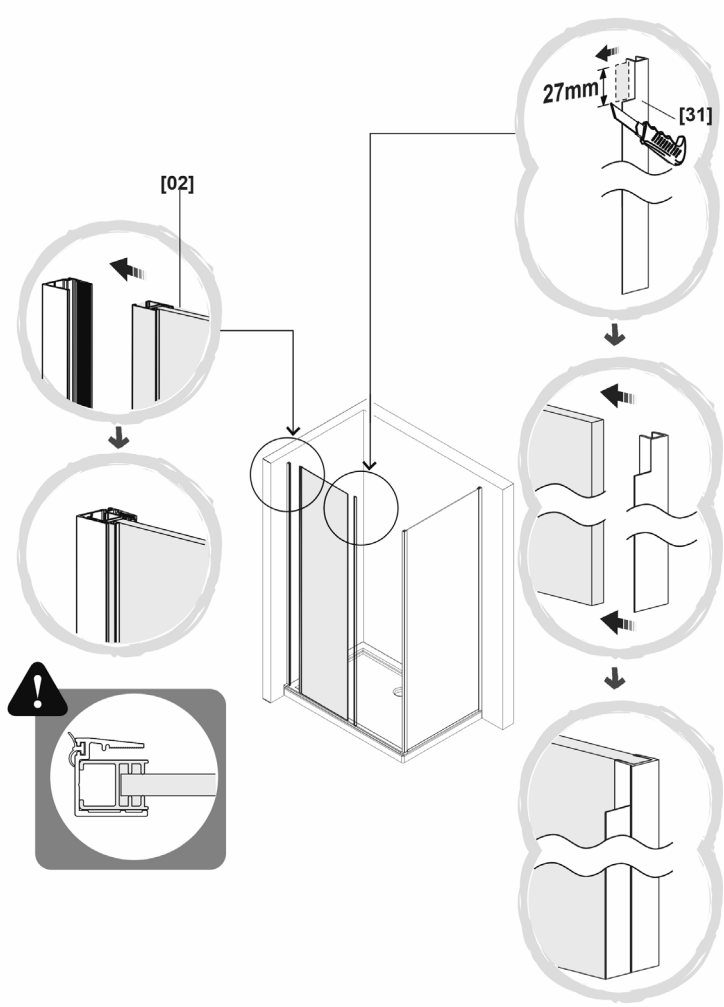

8



[16A]x1



[17]x1



[39]x2



St4x30mm

[49]x2



[50]x1

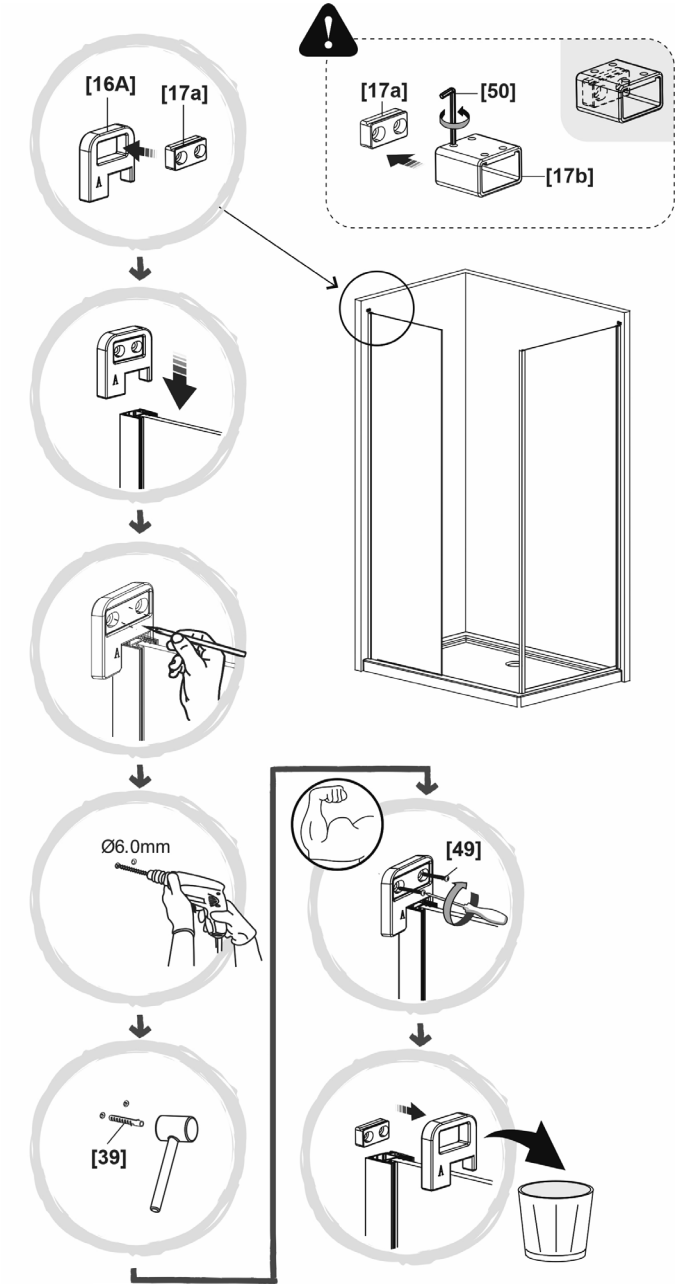

9



[16c]x1



[17]x1



[39]x2



St4x30mm

[49]x2



[50]x1

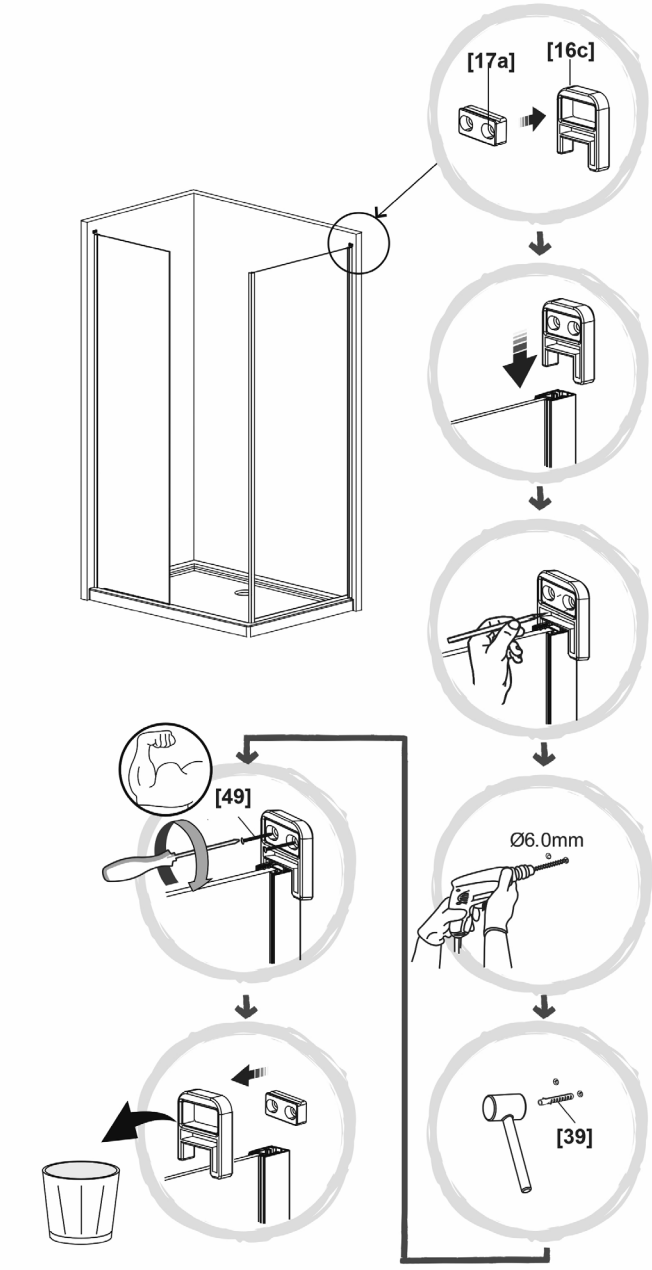

10

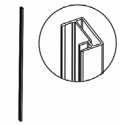

[06]x1

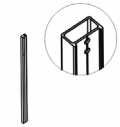

[08]x1



[17]x2



[18A]x1



[19A]x1



St4x10mm
[47]x3



St4x14mm
[48]x2



M5x10mm
[46]x2



[20]x1

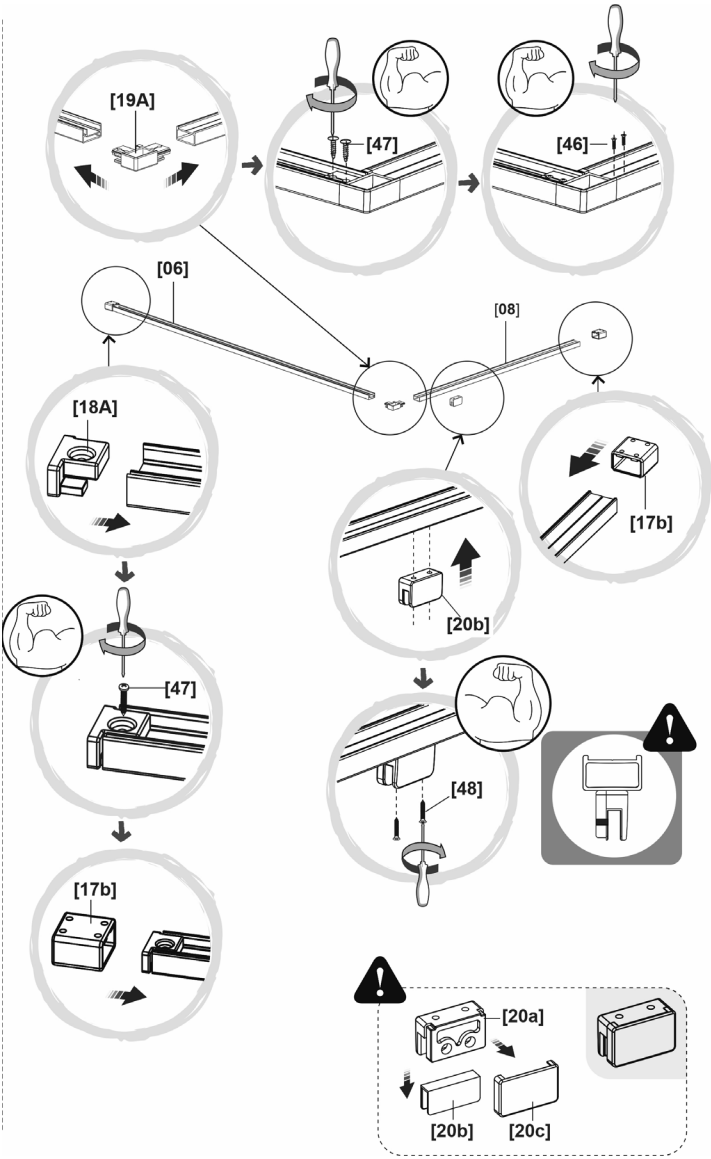

11



[20]x1



[36]x2

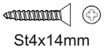

St4x14mm

[48]x2

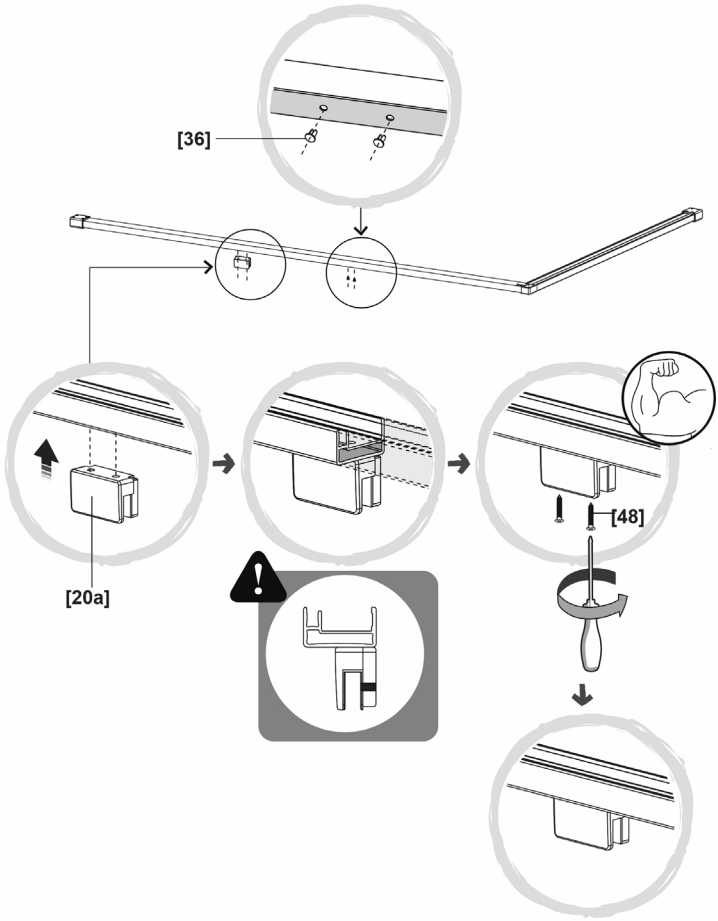

12



[21]x2



St4x14mm

[48]x6

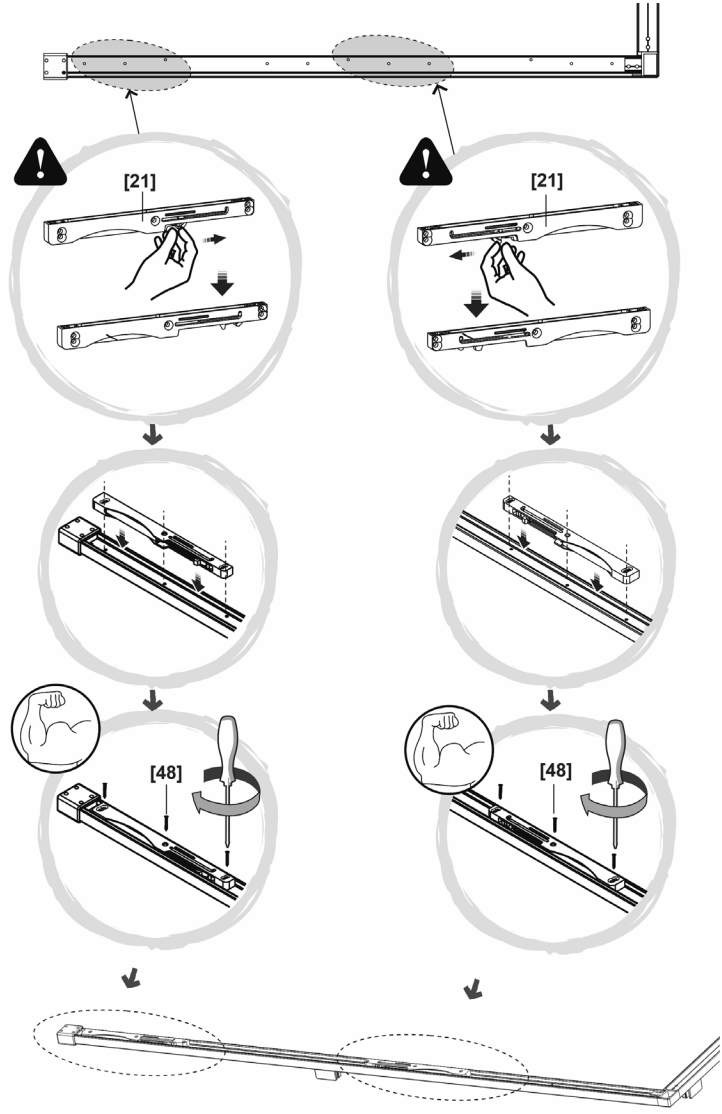

13



[20b]x2



[50]x1

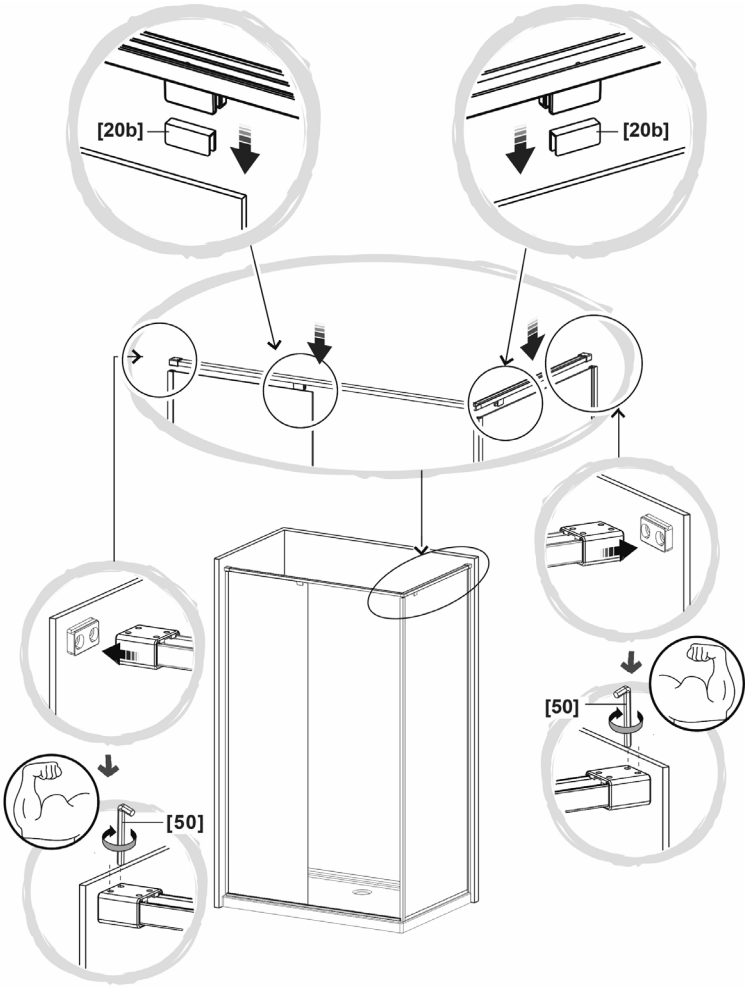

14



[25A]x1



[27A]x1

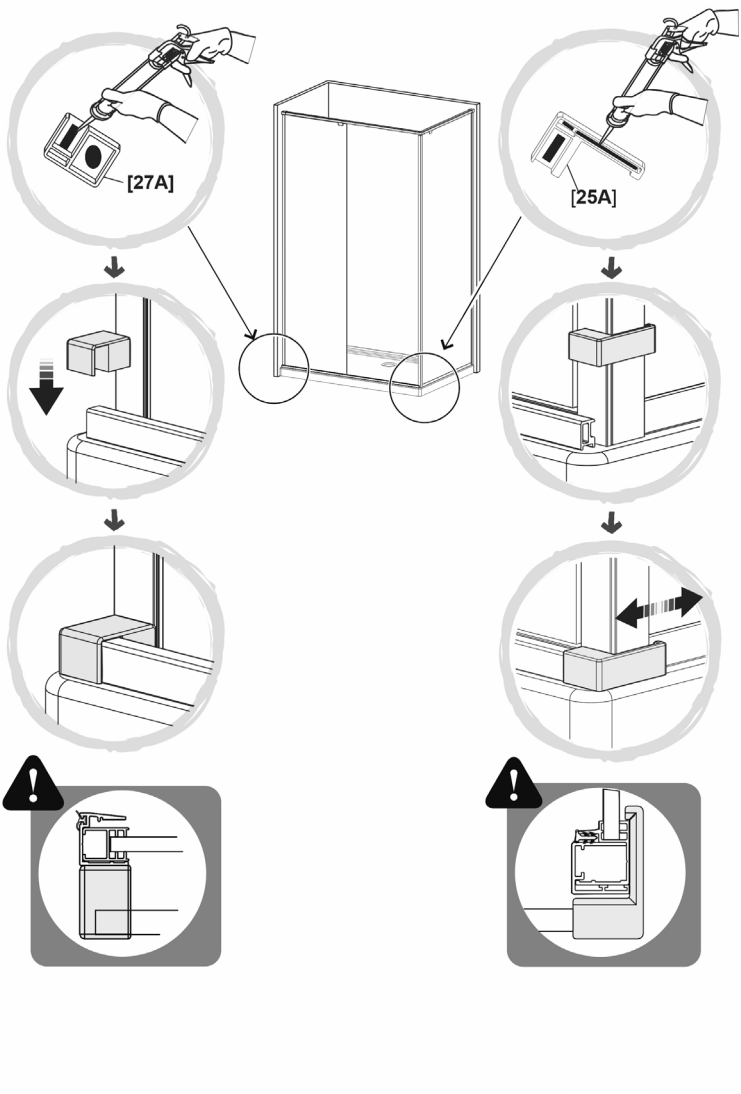

15

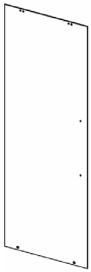

[03]x1



[22]x1



[23]x1



[24]x2



[51]x1



[66]x1

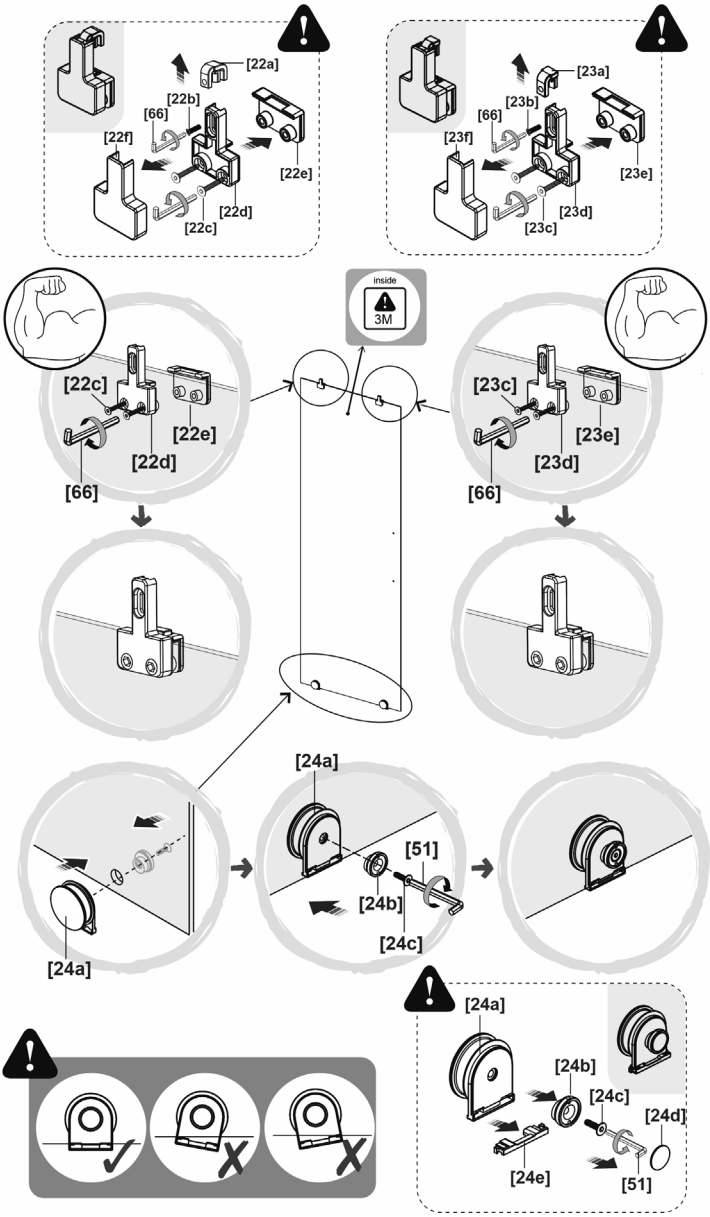

16

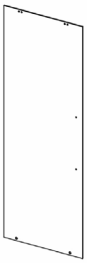

[03]x1



[35A]x1



[35D]x1



[35C]x1

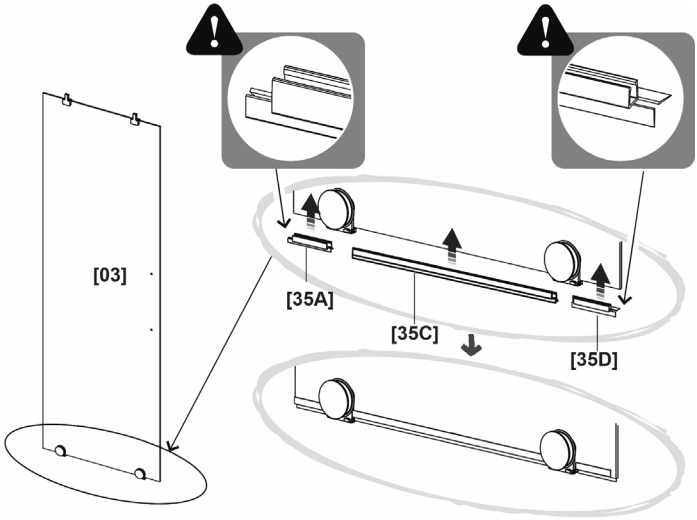

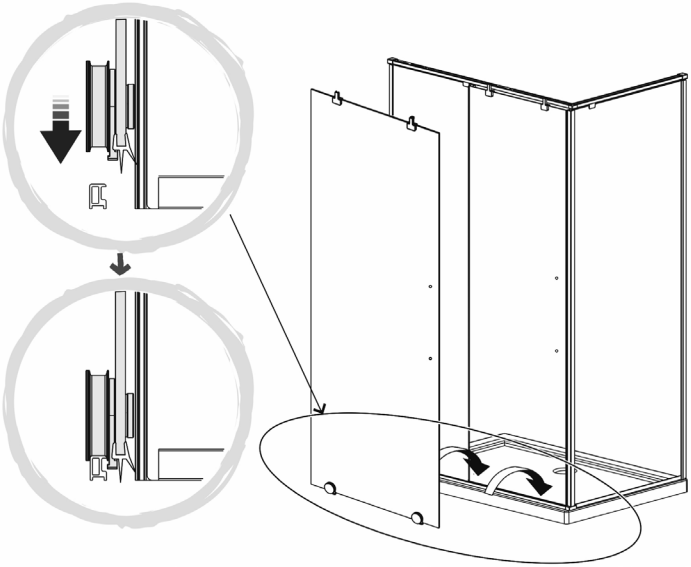

17



[22a]x1



[23a]x1



[22b]x2



[50]x1

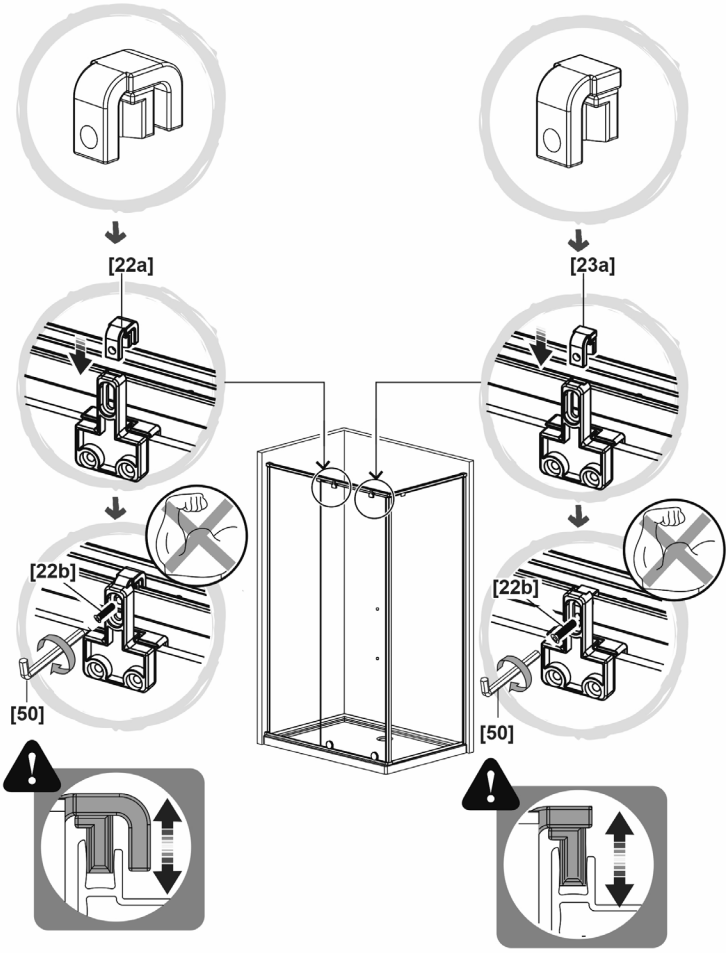

18



[29]x1



[30]x1



[32]x1



[37]x2

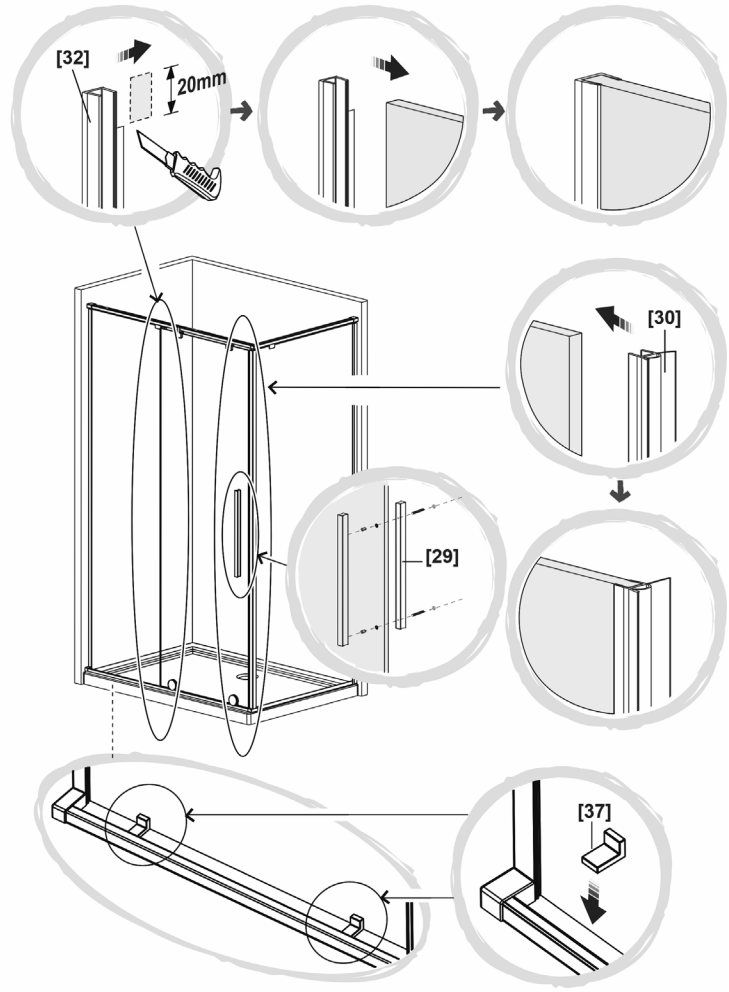

19



[24e]x2



[24d]x2



[50]x1



[51]x1

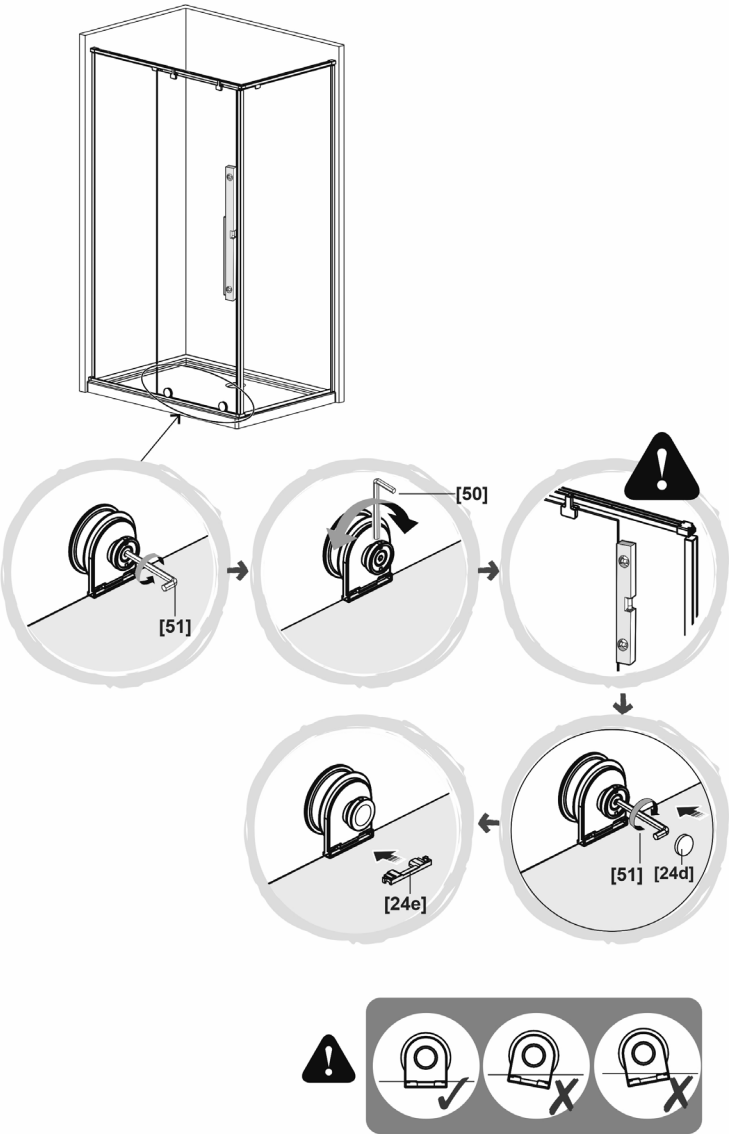

20

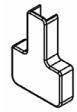

[22f]x1

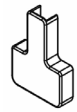

[23f]x1



[50]x1

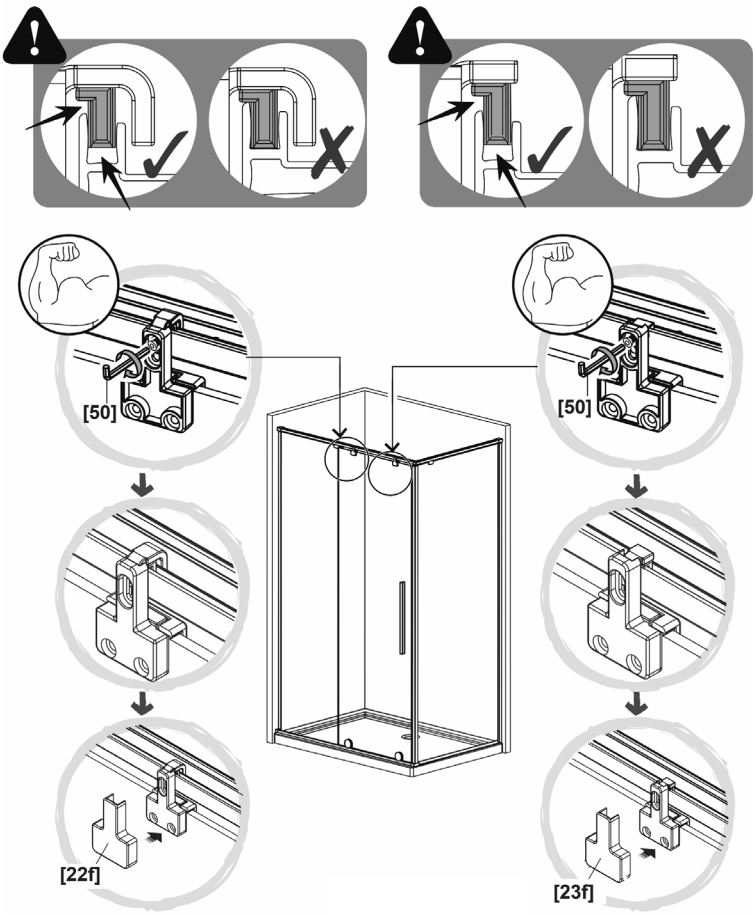

21

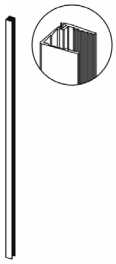

[01]x1



[10]x1

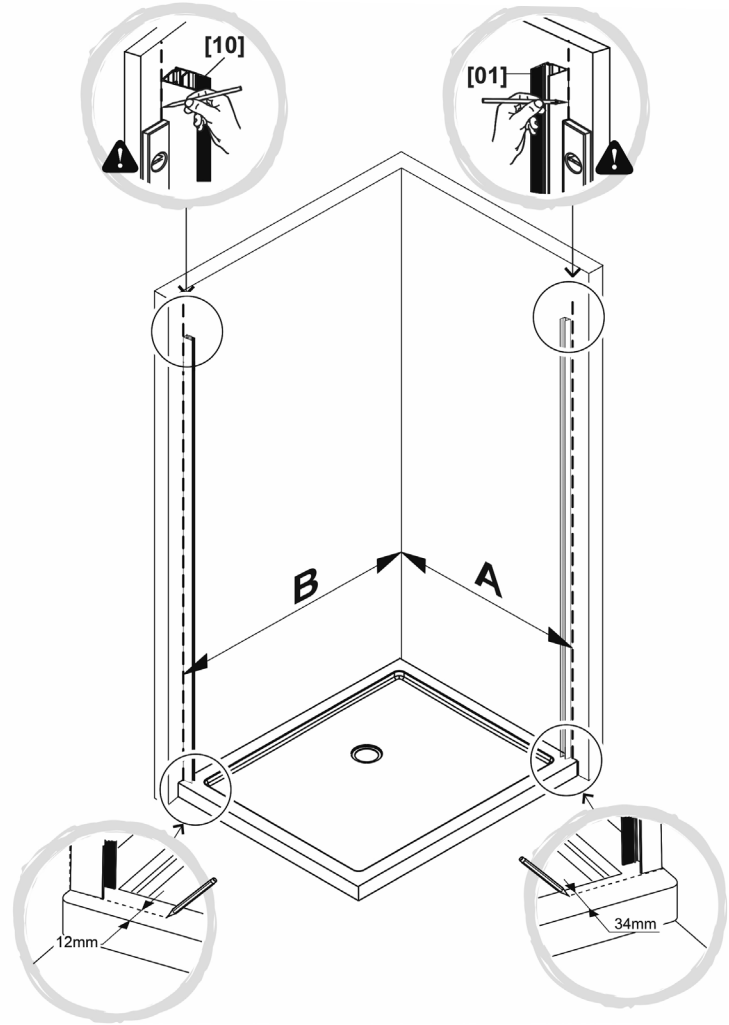

A (mm)	B (mm)
759-769	980-990

22

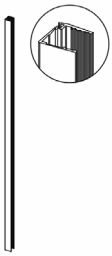

[01]x1



[10]x1



[39]x6



St4x30mm

[49]x6

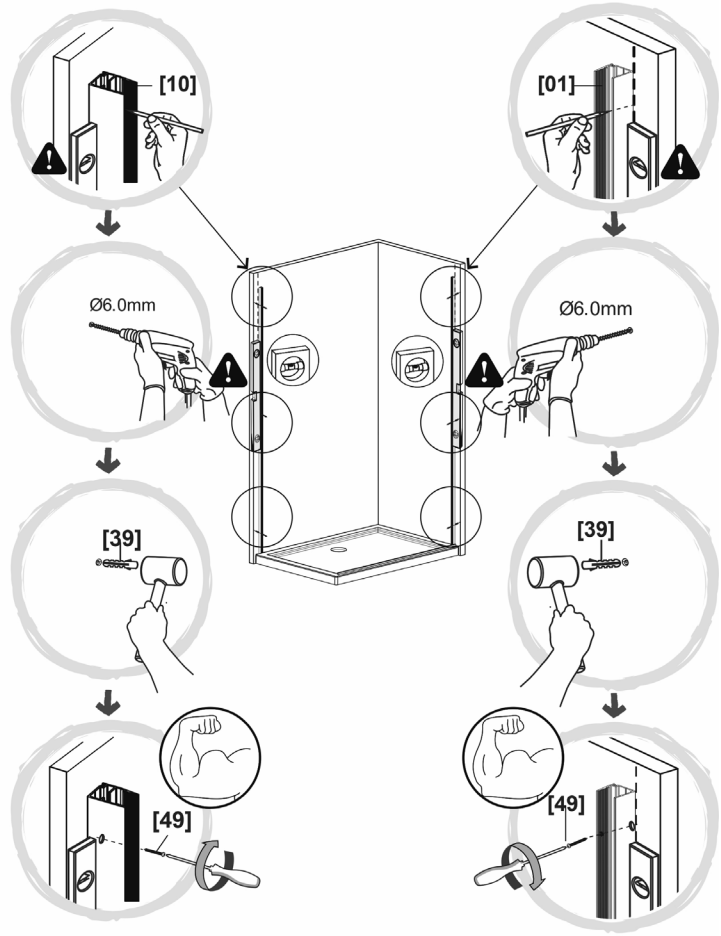

23

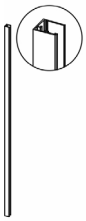

[04]x1



[07]x1



[09]x1

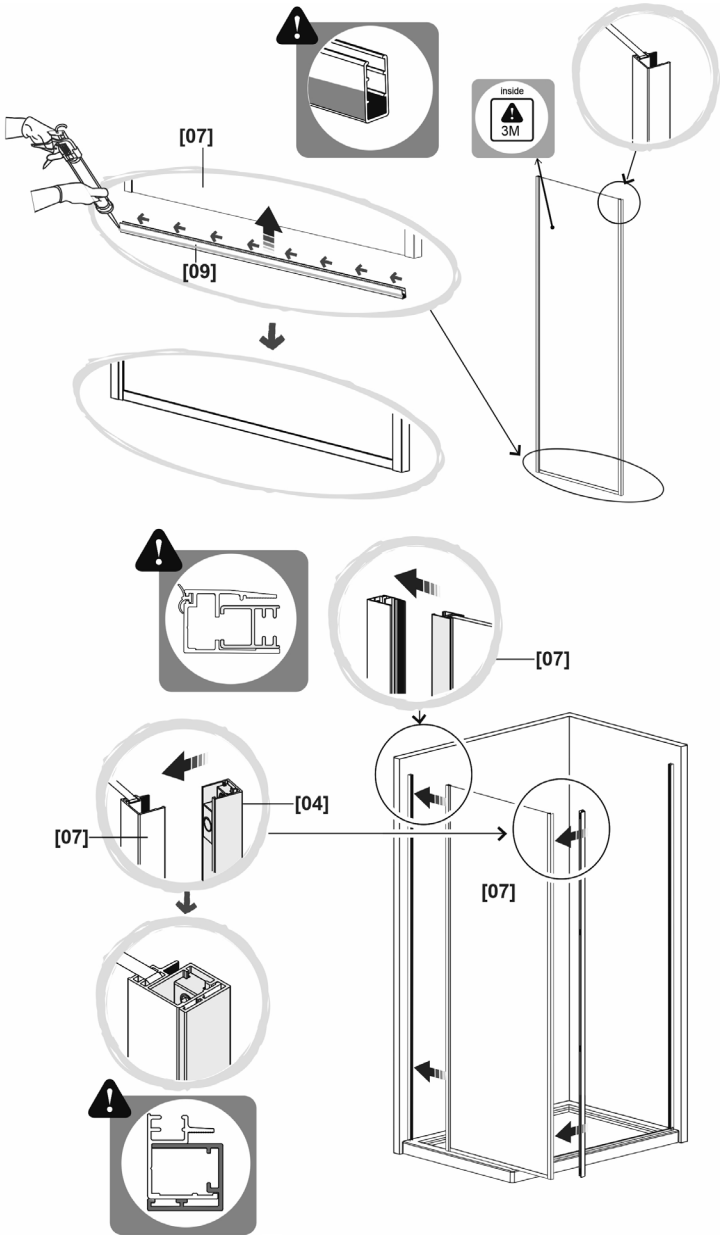

24



[34]x1

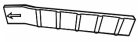

[38]x1



[40]x4

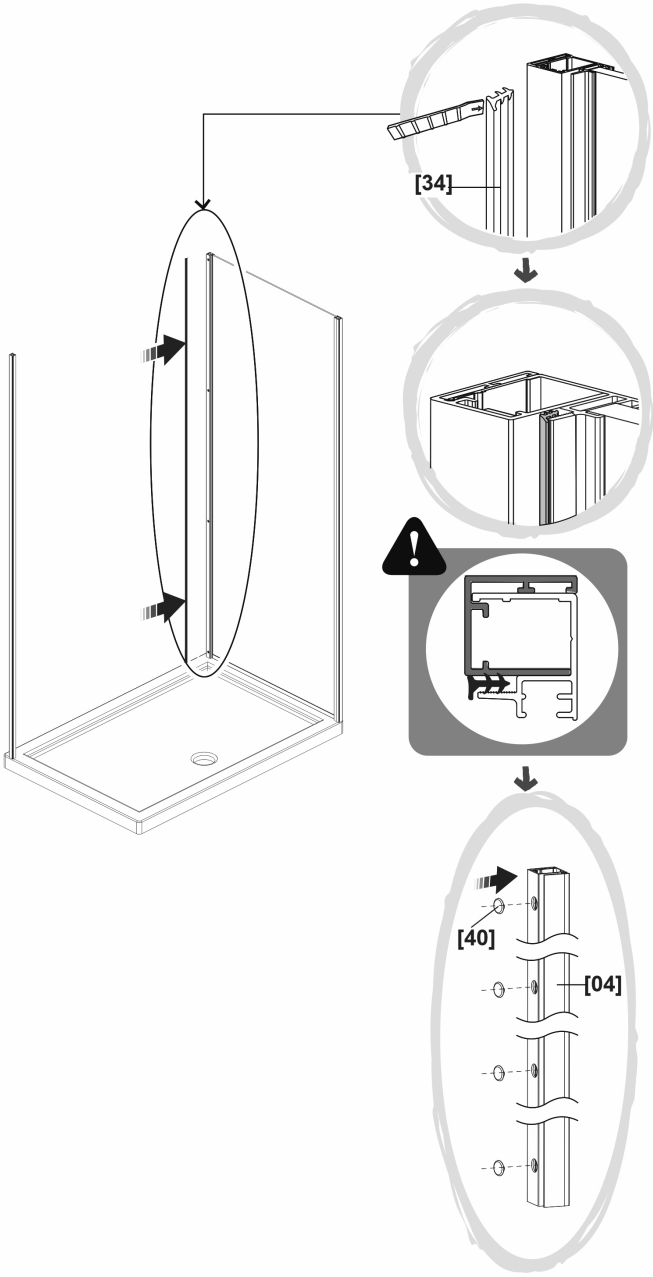

25



[05]x1



[27B]x1



[25B]x1

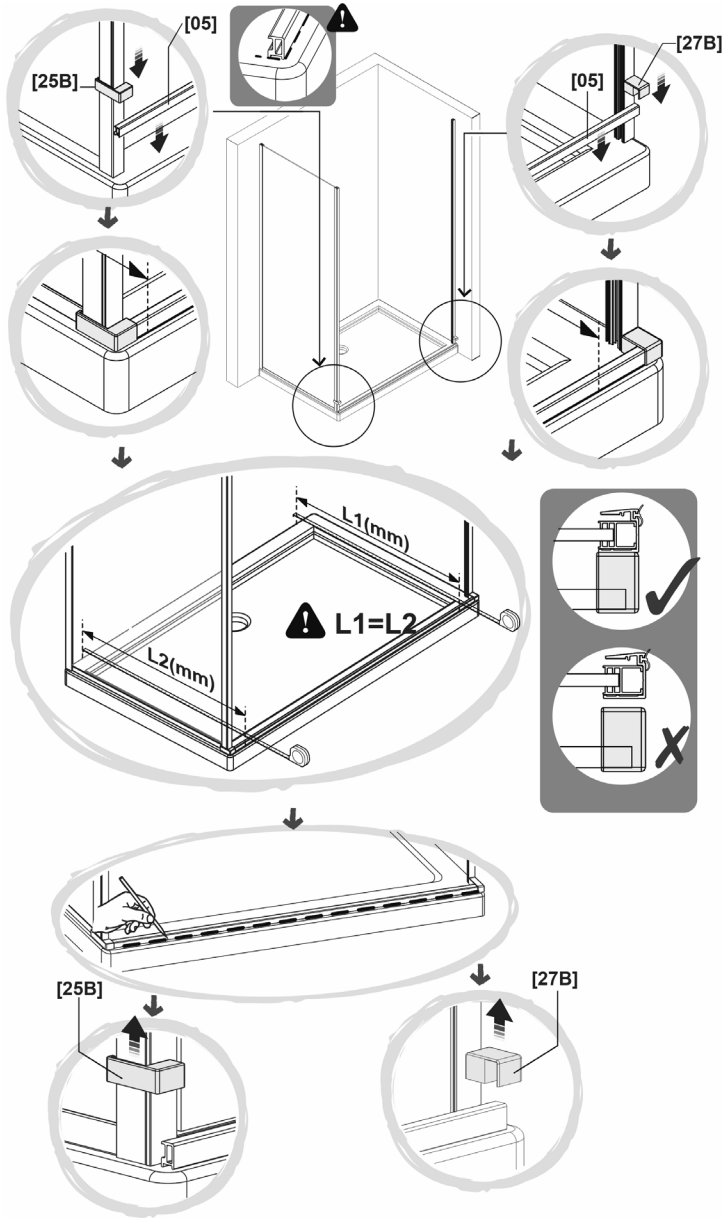

26



[02]x1

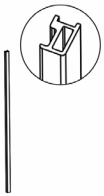

[05]x1

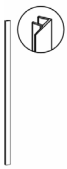

[31]x1

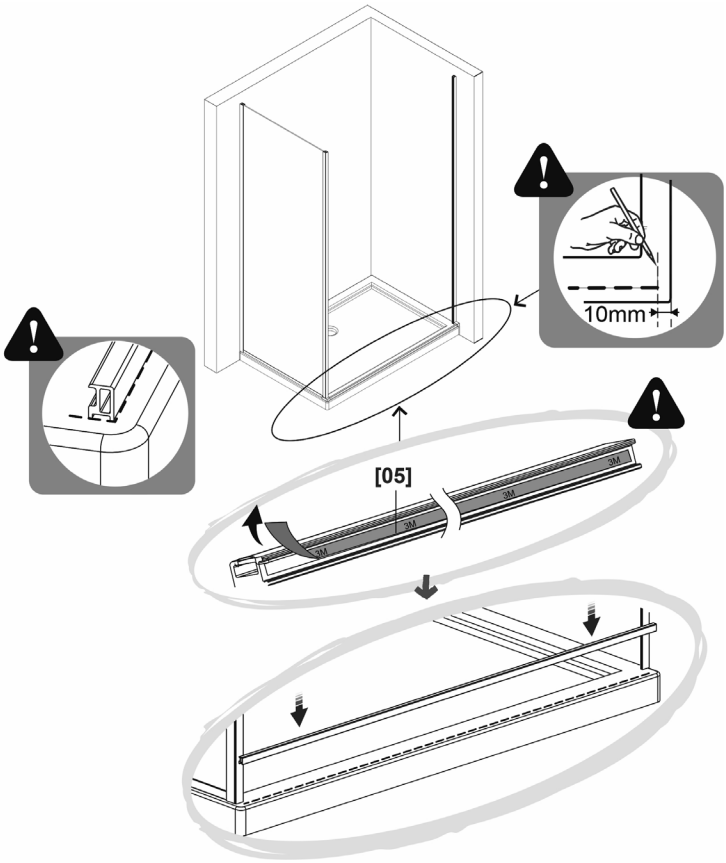

27



[02]x1

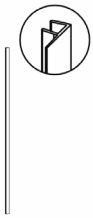

[31]x1

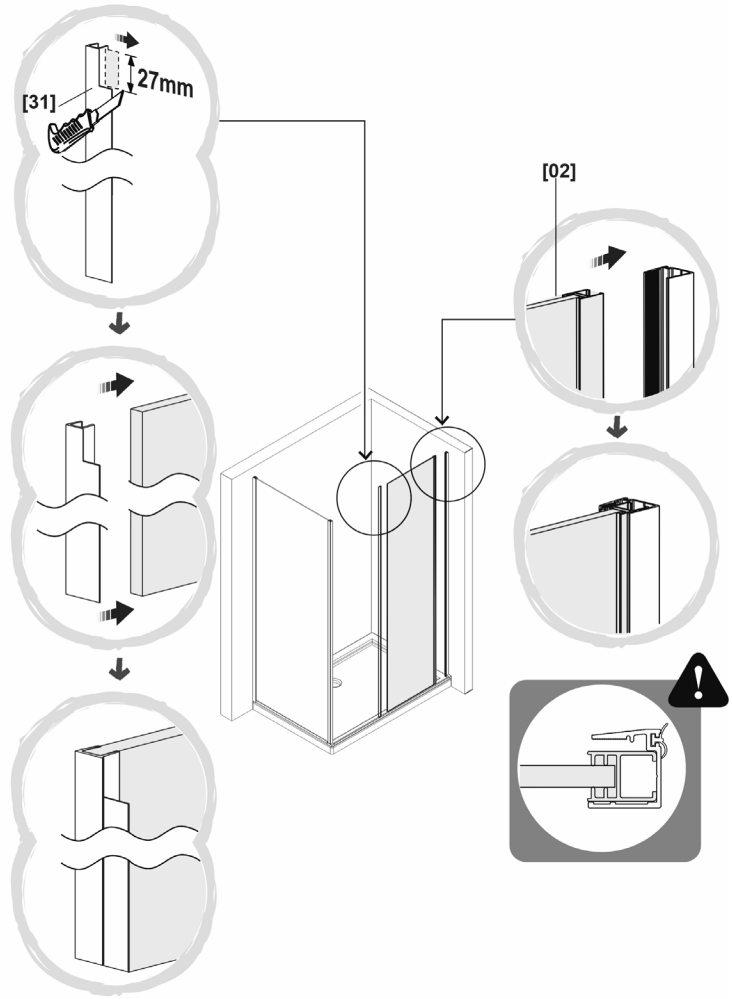

28



[16c]x1



[17]x1



[39]x2



[50]x1



St4x30mm

[49]x2

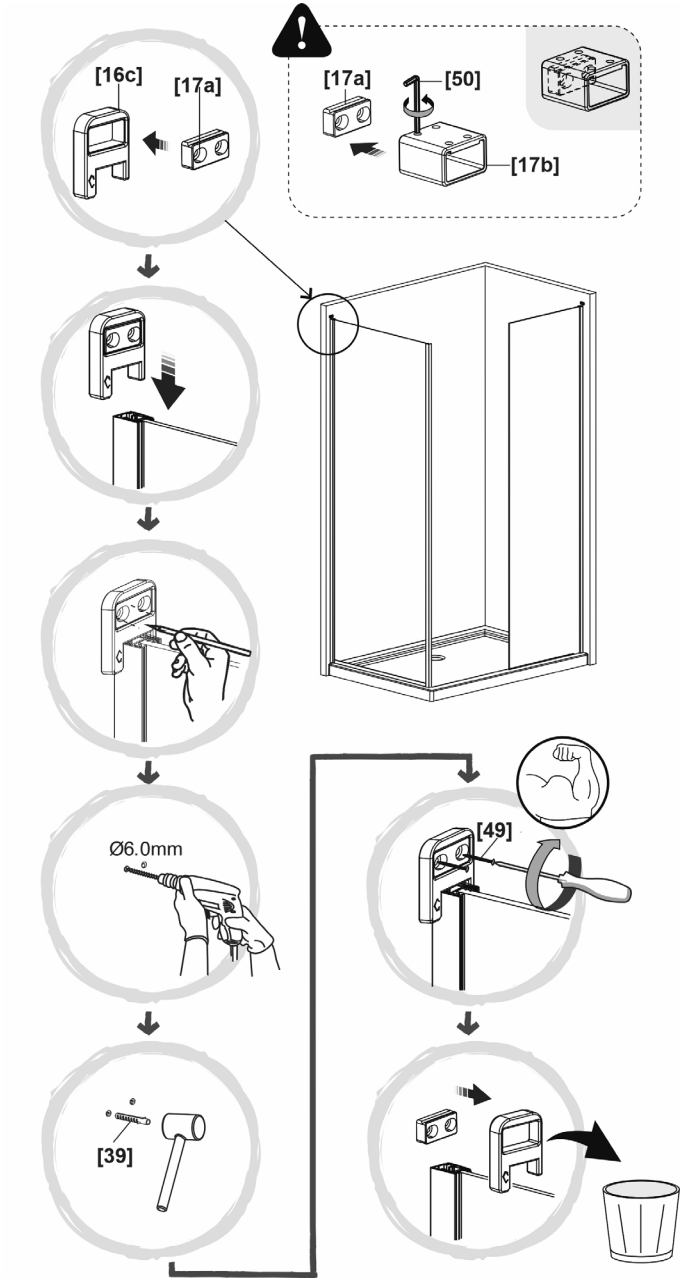

29



[16A]x1



[17]x1



[39]x2



[50]x1



St4x30mm

[49]x2

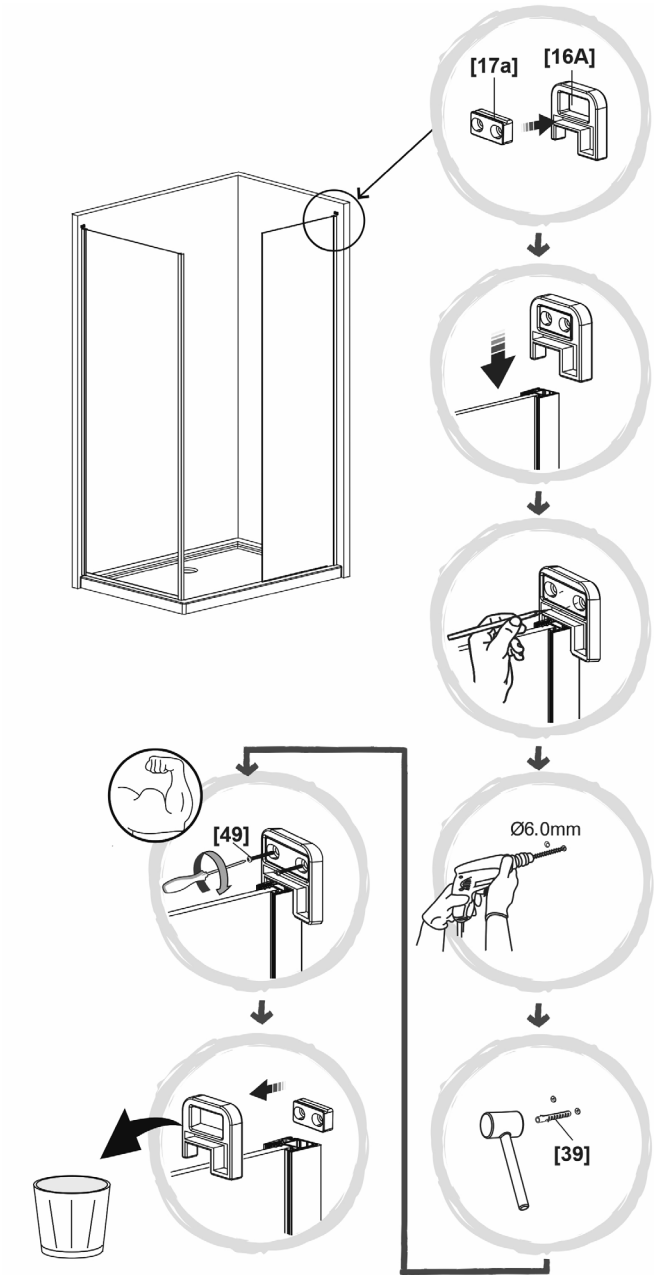

30

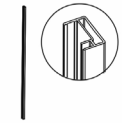

[06]x1

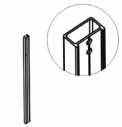

[08]x1



[17]x2



[18B]x1



[19B]x1



St4x10mm
[47]x3



St4x14mm
[48]x2



M5x10mm
[46]x2



[20]x1

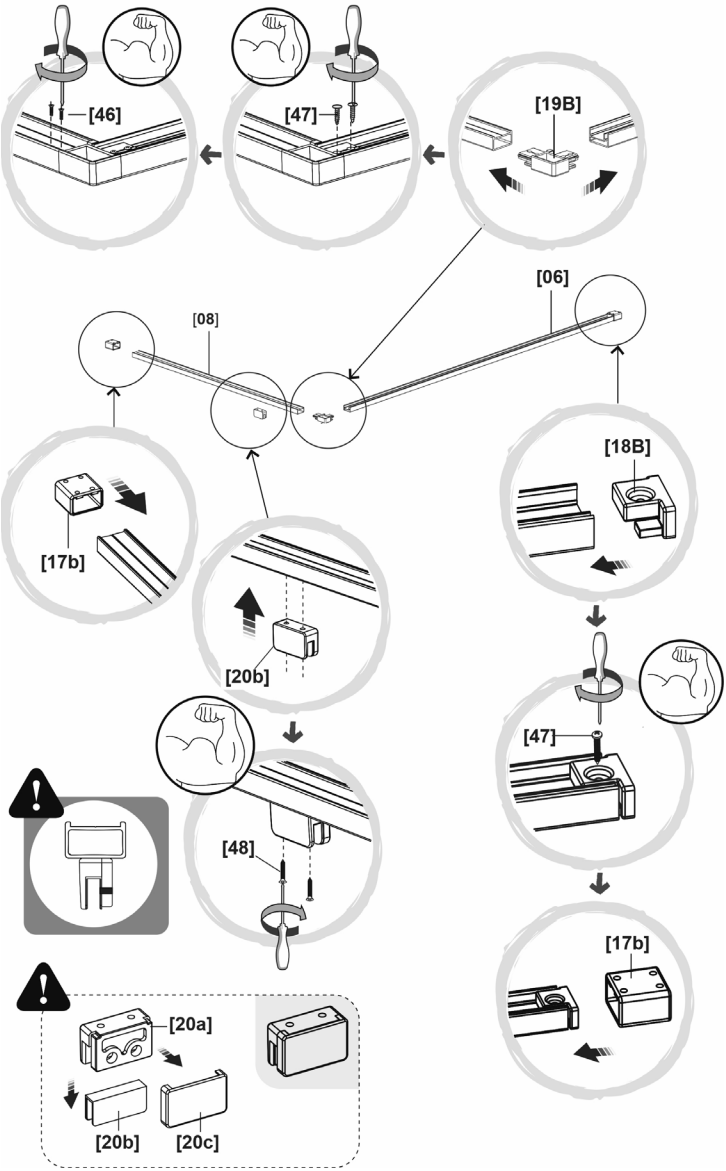

31



[20]x1



[36]x2

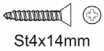

St4x14mm

[48]x2

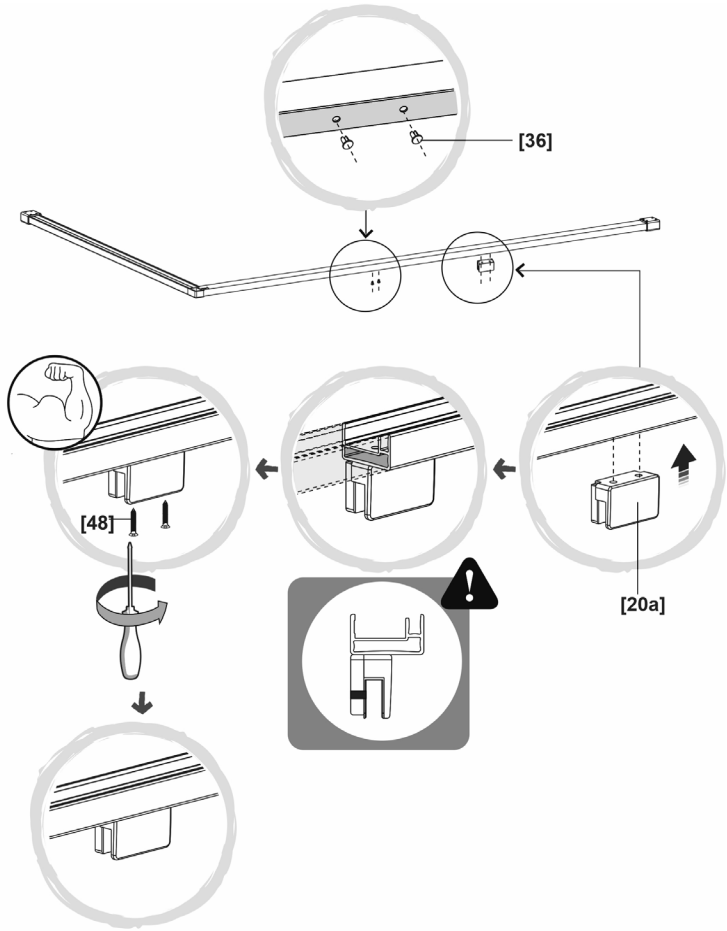

32



[21]x2



St4x14mm

[48]x6

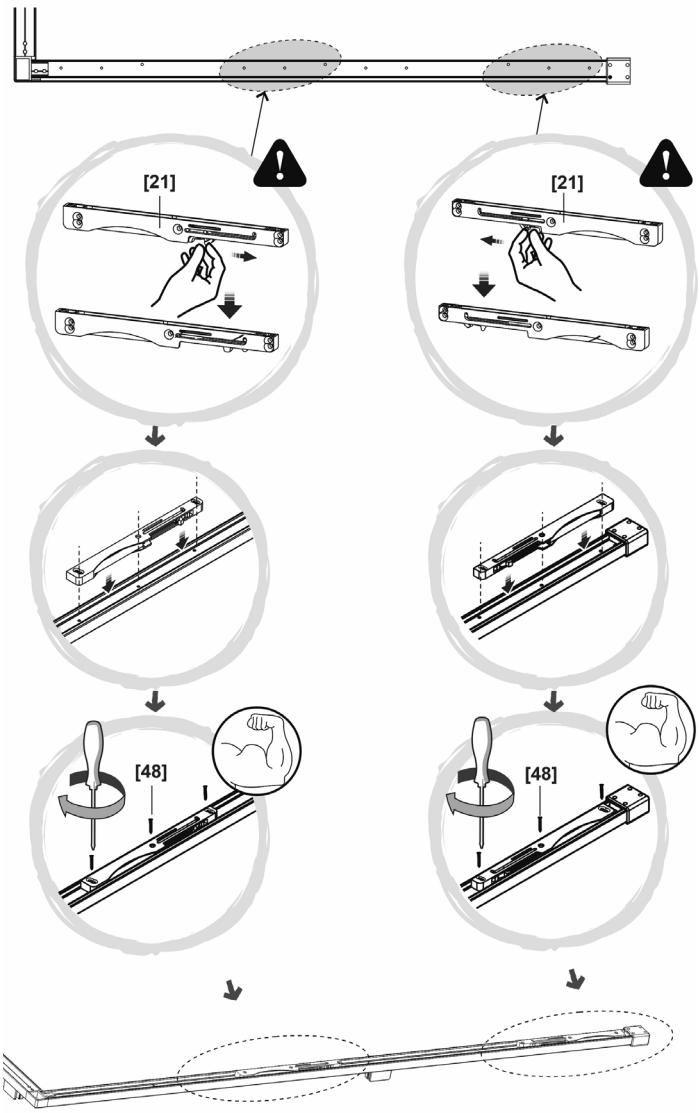

33



[20b]x2

[50]x1

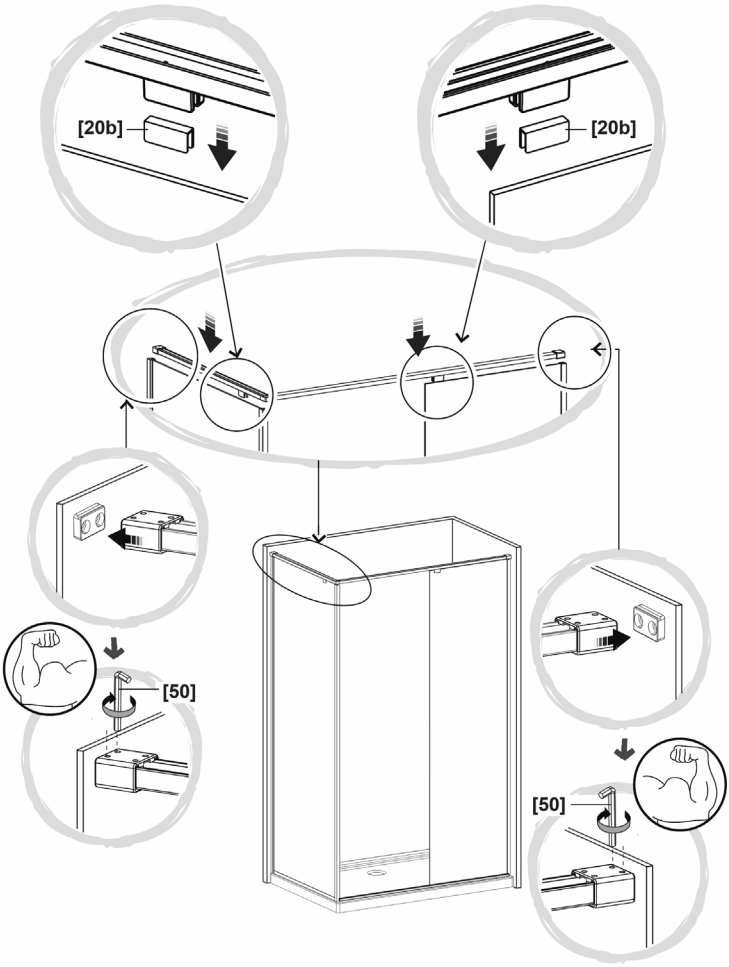

34



[25B]x1



[27B]x1

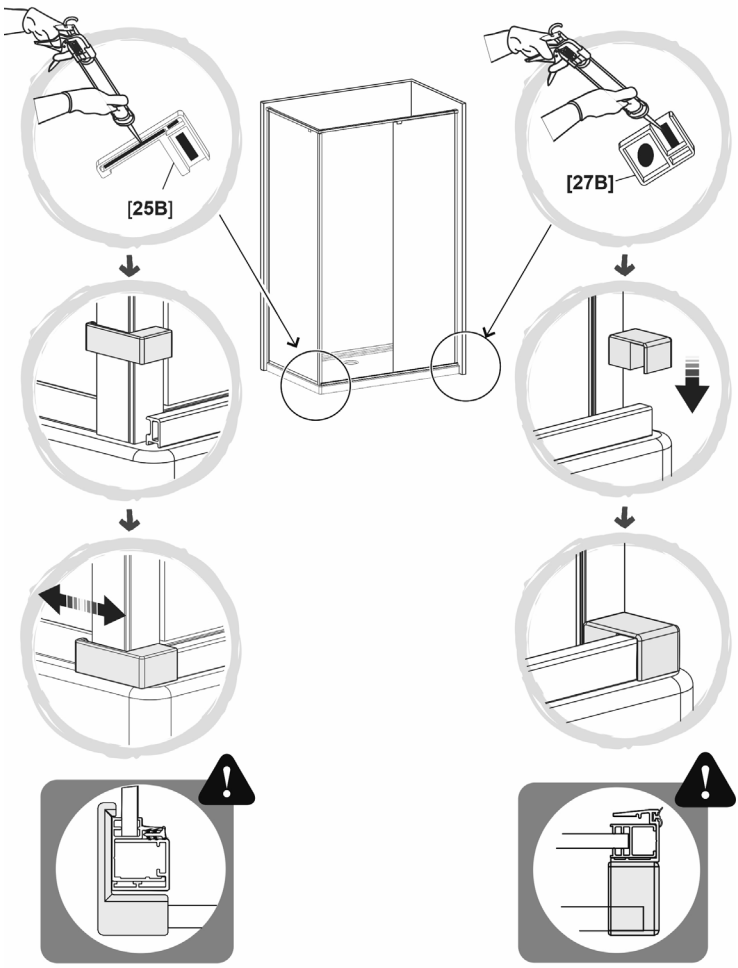

35



[03]x1



[22]x1



[23]x1



[24]x2



[51]x1



[66]x1

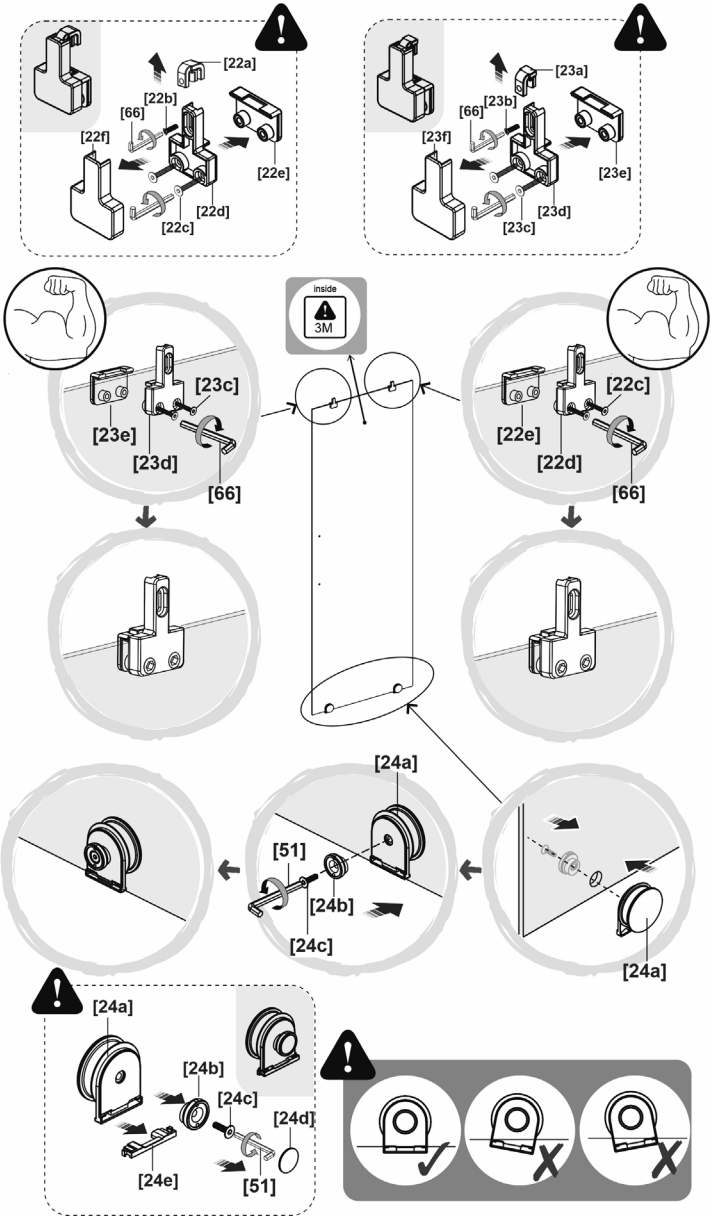

36



[03]x1



[35A]x1



[35D]x1

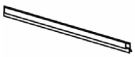

[35C]x1

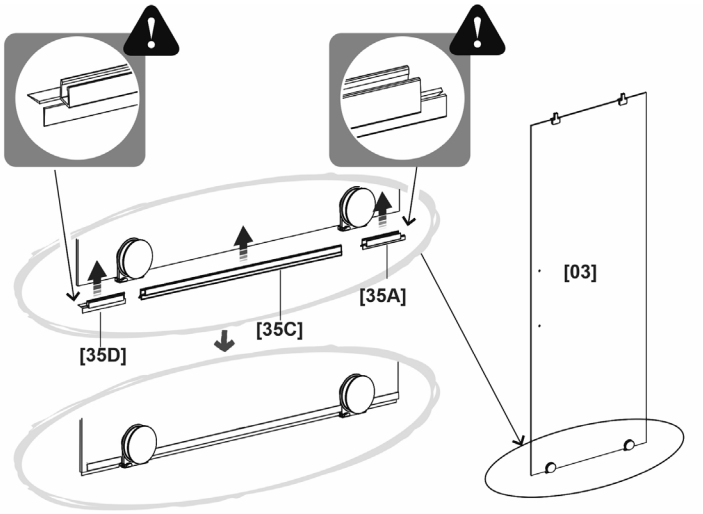

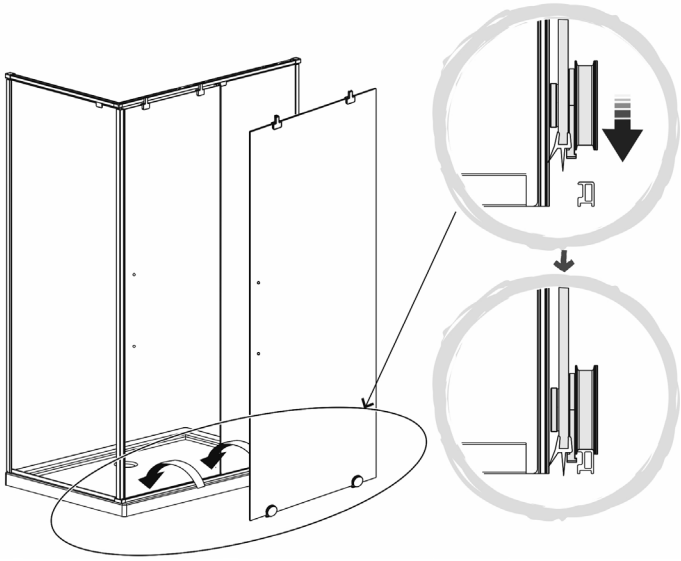

37



[22a]x1



[23a]x1



[22b]x2



[50]x1

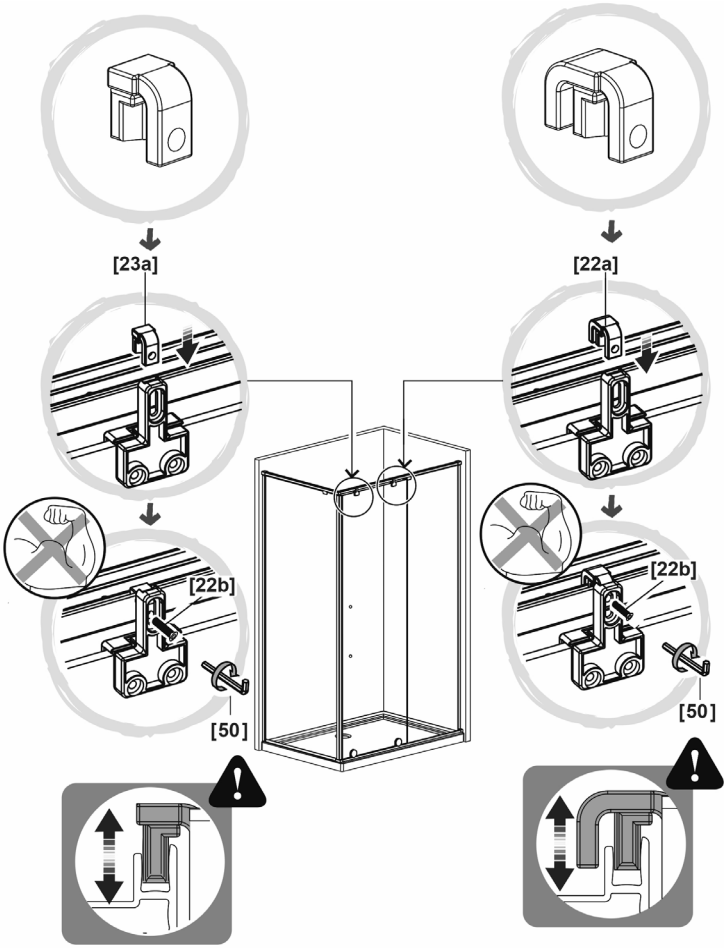

38

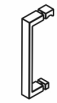

[29]x1



[30]x1



[32]x1



[37]x2

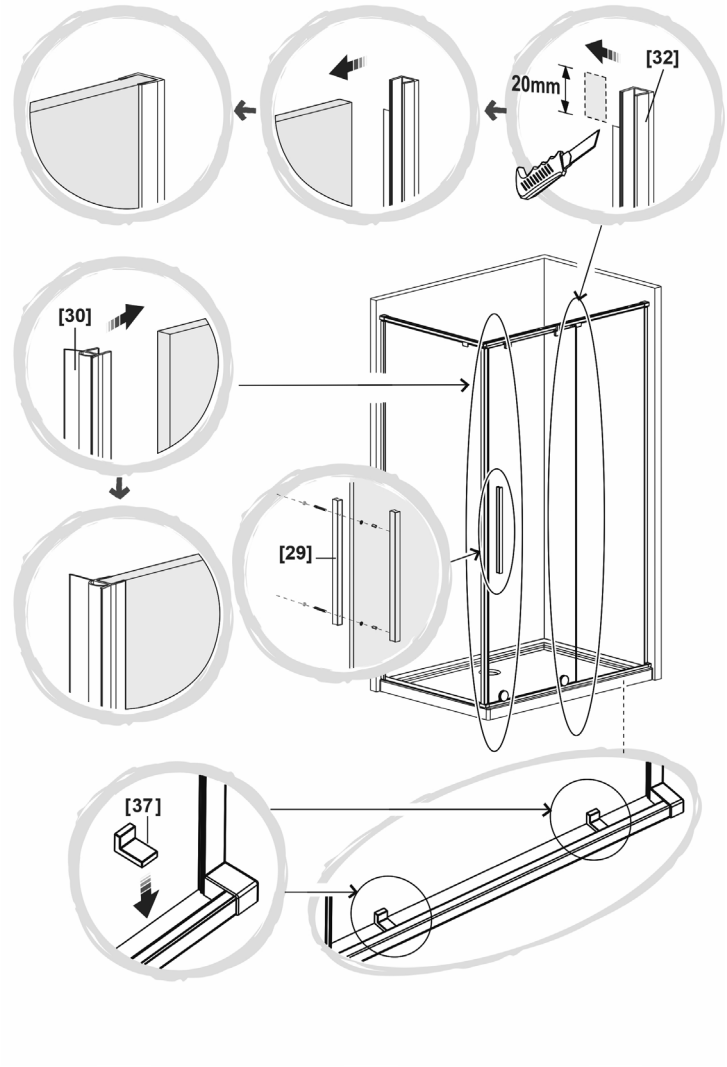

39



[24e]x2



[24d]x2



[50]x1



[51]x1

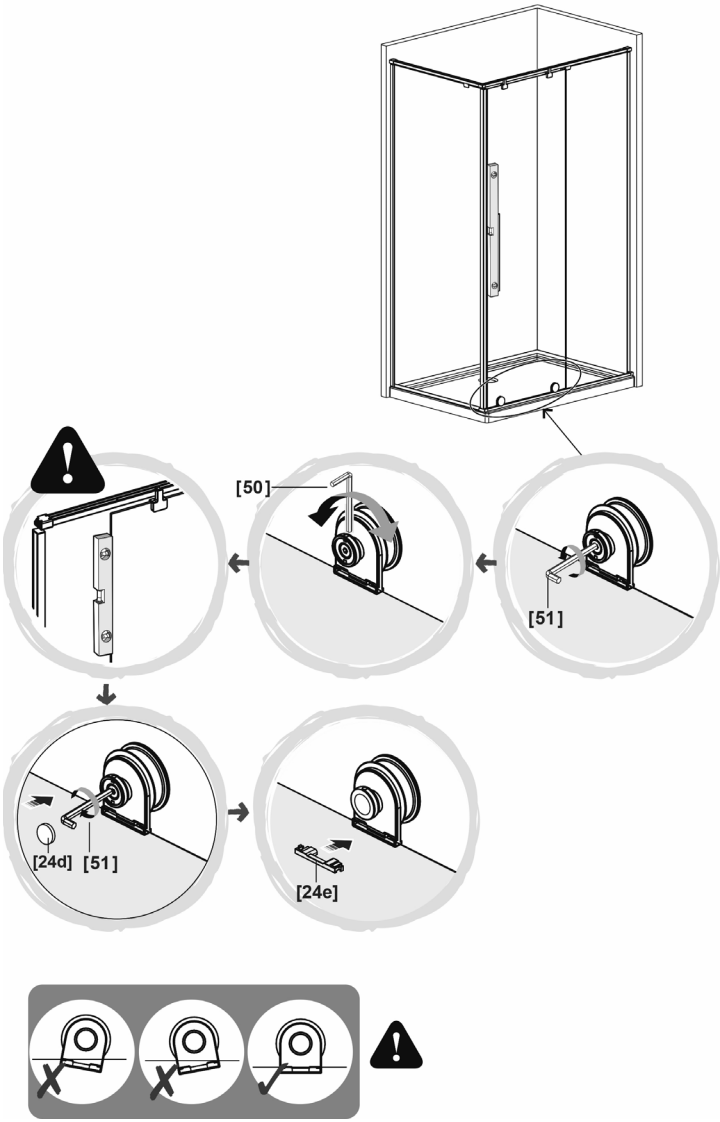

40

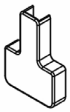

[22f]x1

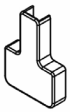

[23f]x1



[50]x1

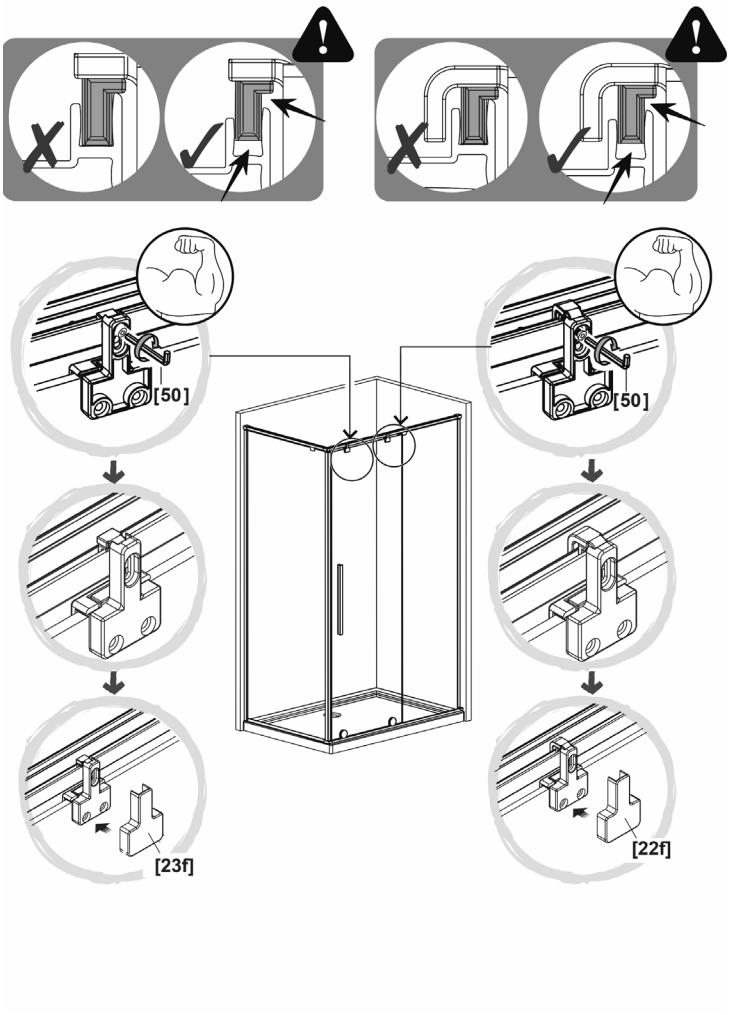

41

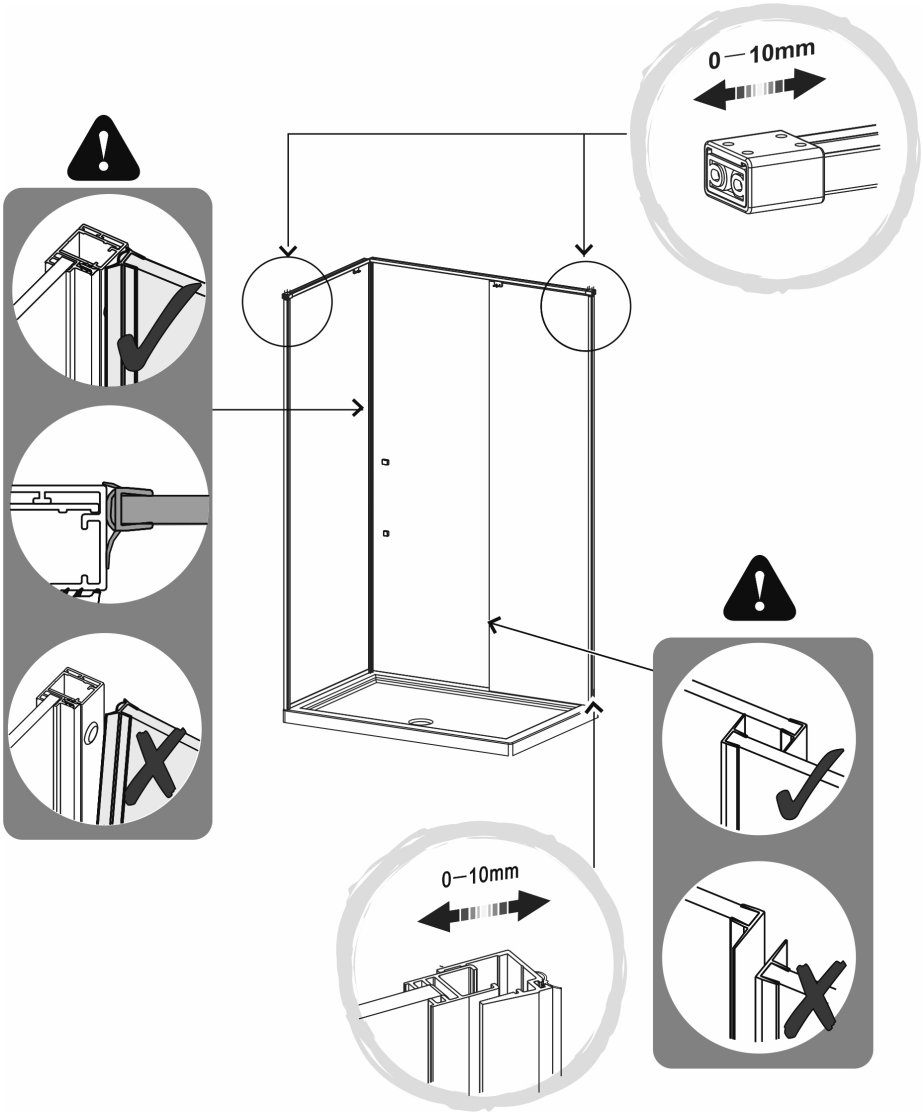

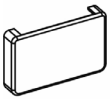

[20c]



[50]x1



[51]x1

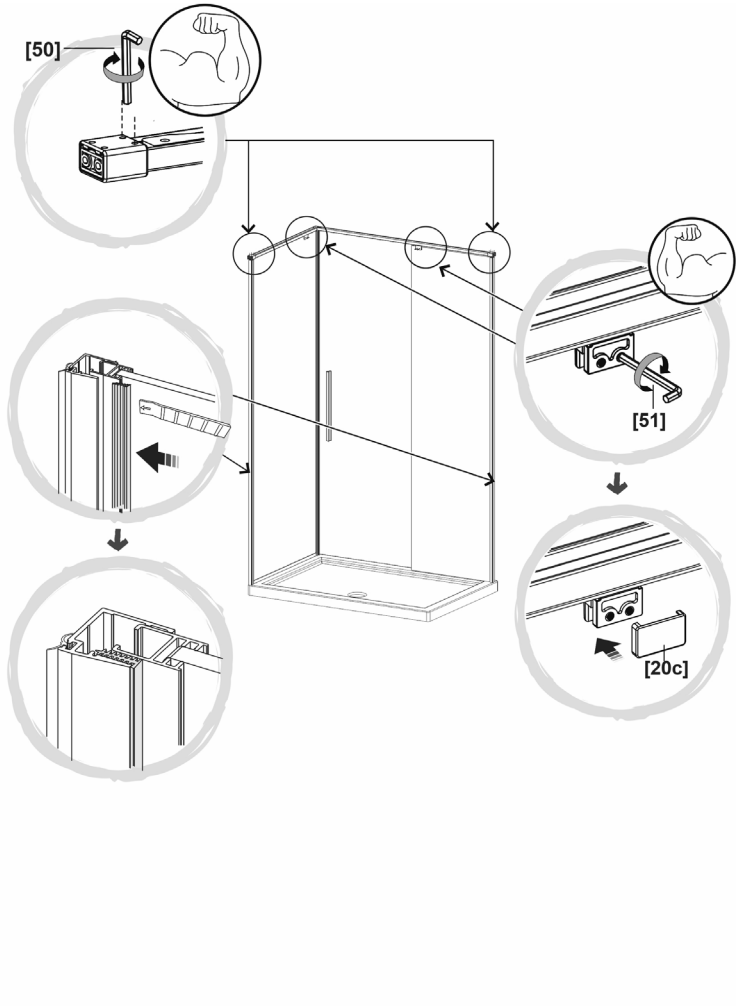

43

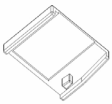

[41A]x1

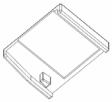

[41B]x1

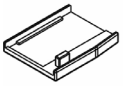

[43A]x1

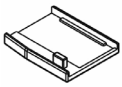

[43B]x1

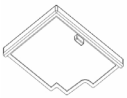

[44A]x1

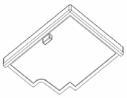

[44B]x1

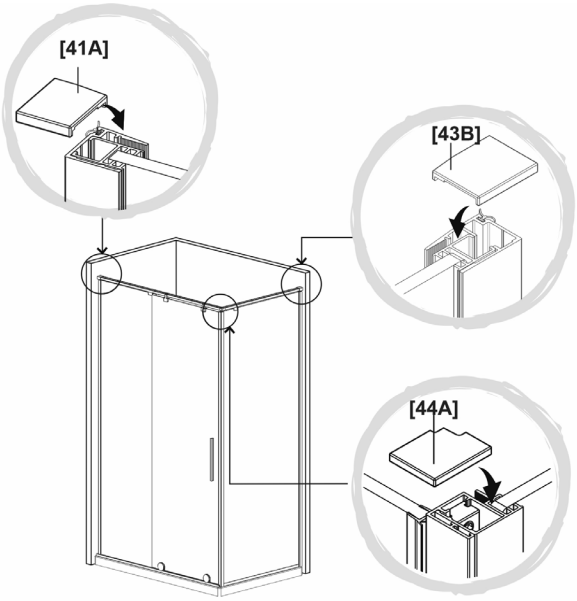

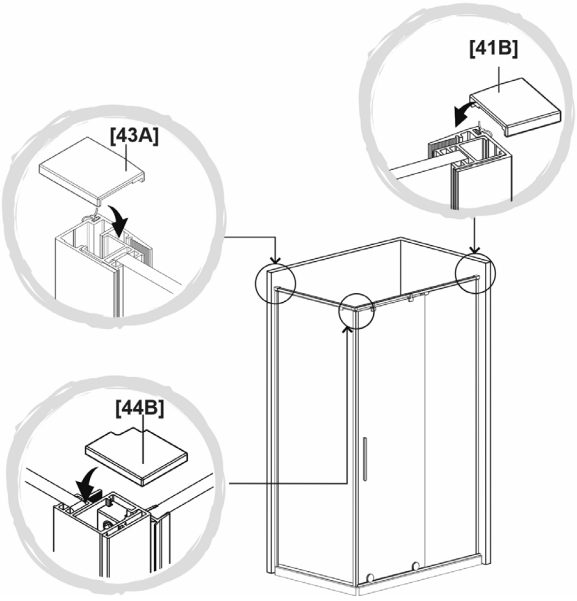

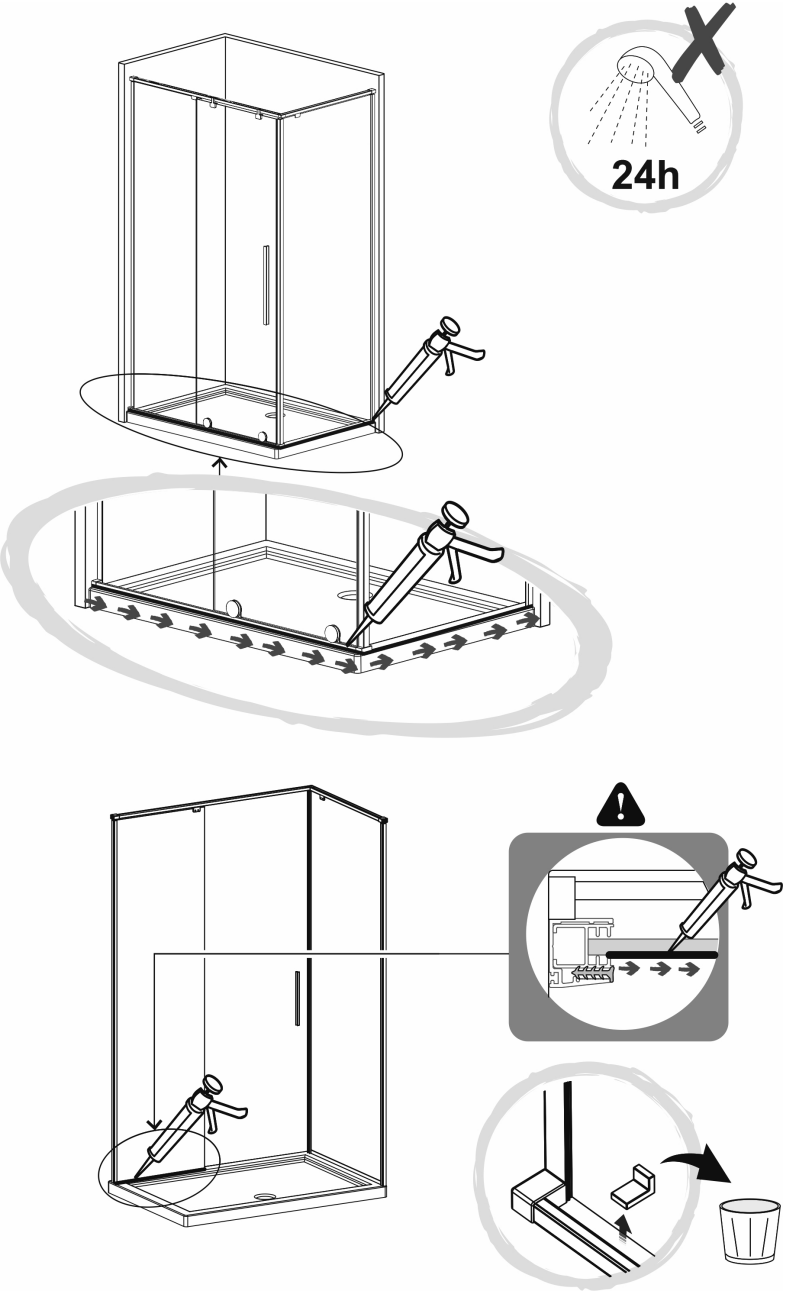
24h

