priekšas ielādes veļas žāvētājs

EW8HS259S

Jūsu stils, pilnībā saglabāts
Varat būt drošs, ka apģērbs izskatīsies nevainojami un sniegs lieliskas sajūtas, pateicoties mūsu PerfectCare 800. sērijas veļas žāvētāja DelicateCare sistēmai. Tā izvēlas apģērbam piemērotāko temperatūru, savukārt veļas tilpnes kustība ir pielāgota konkrētajam audumam. Tādēļ apģērbi tiek kopti tieši tā, kā tas nepieciešams, pat

---

A++, 9kg, siltumsūkņa tehn., skārienjutīgs LCD displejs, LED iekš. apgaismojums, invertora motors, elektron. sensori, atliktais starts, Auto-Off, 65 dB

Priekšrocības un funkcijas

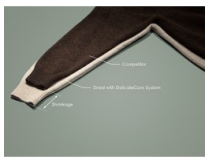

Pielāgoti cikli, individuāla aprūpe
Mūsu DelicateCare sistēma noregulē temperatūru un kustību atbilstoši audumam, lai nodrošinātu absolūti precīzu aprūpi. Drēbju kvalitāte saglabājas.

Mazāk karstuma un rūpīgāk
Mūsu GentleCare sistēma žāvē drēbes gandrīz uz pusi zemākā temperatūrā, kā to dara parastie žāvētāji, jūsu apģērbu audumi nekad netiks pakļauti nevajadzīgam karstumam.

Mazāk laika un rūpīgāk
Mūsu SensiCare sistēma noregulē žāvēšanas laiku atbilstoši mitruma līmenim katrā veļas ielādē. Ietaupot laiku un enerģiju un neatsakoties no aprūpes kvalitātes.

Efektīva gaisa cirkulācija, konsekvents enerģijas patēriņš
Mūsu EcoFlow filtru sistēma ir viegli sasniedzama un tīrāma. Pateicoties šādai aprūpei, kas neprasa nekādas pūles, jūs zināt, ka gaiss cirkulē efektīvi katru reizi.

- Siltumsūkņa tehnoloģija ļauj sasniegt maksimālu energoefektivitāti
- Žāvēšanas sensors: žāvēšanas tvertnē esošie sensori uztver, kad veļa ir izžāvēta līdz noteiktajam līmenim
- Papildus programmas ar žāvēšanas laika iestatīšanas iespēju
- Īpašas žāvēšanas programmas: Gultasveļa, ECO kokvilna, Kokvilna, Sega, Jaukti apģērbi, Virsdrēbes, Zīds, Sintētika, Vilna
- Tvertnes rotācijas virziena maiņa novērš veļas savīšanos un saburzīšanos žāvēšanas laikā
- Atliktā starta iespēja
- Programmas norises indikatori: pretburzīšanas fāze/beigas, dzesēšana, ievietošanai skapī, žāvēšana, īpaši sausa, gludināšanai
- Citi indikatori: siltummainis, filtrs, ūdens tvertne
- Ūdens tvertnes novietojums un ietilpība: pa kreisi no vadības paneļa, 5.28 l
- Invertora motors
- Kājiņas: 4 regulējamas kājiņas
- Durvju eņģu vēršanās virziens: pa kreisi, maināms

priekšas ielādes veļas žāvētājs

EW8HS259S

Produkta specifikācija
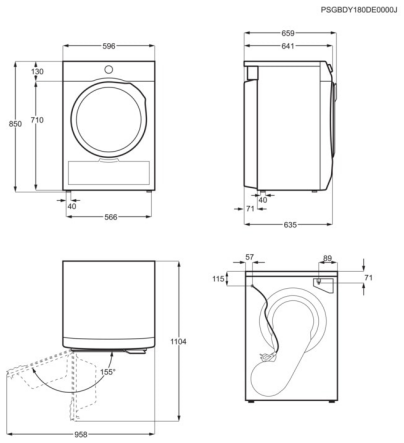
Uzstādīšana	brīvstāvoša
Žāvēšanas tehnoloģija	siltumsūkņa tehnoloģija
Pamatkrāsa	Balta
Elektroenerģijas patēriņa klase	A++
Veļas ietilpība žāvēšanas laikā, kg	9.0
Displeja veids	skārienjutīgs LCD
Programmas norises indikācijas	Skārienjutīgs LCD
Indikācijas	siltummainis, filtrs, ūdens tvertne
Motora veids	Invertora
Augstums, mm	850
Platums, mm	596
Dziļums, mm	635
Woolmark sertifikāts	Zilais
Iekšējais apgaismojums	LED
Strāvas vada garums, m	1.45
Drošinātājs, A	10
Tīkla spriegums, V	230
Pieslēguma jauda, W	1650
Enerģijas patēriņš gadā, kWh	259
Kondensācijas efektivitātes klase	B
Skaņas līmenis, dB(A)	65
Kokvilnas programmas	Nav
Programmas "ievietošanai skapī" darbības laiks pie 1000 apgriezieniem (minūtes)	200
Programmas "ievietošanai skapī" darbības laiks pie 1400 apgriezieniem (minūtes)	175
Sintētikas programmas "ievietošanai skapī" darbības laiks pie 1000 apgriezieniem (minūtes)	64
Sintētikas programmas "ievietošanai skapī" darbības laiks pie 1200 apgriezieniem (minūtes)	56
Enerģijas patēriņš programmai "ievietošanai skapī" pie 1000 apgriezieniem, kWh	2.27
Enerģijas patēriņš programmai "ievietošanai skapī" pie 1400 apgriezieniem, kWh	2
Enerģijas patēriņš kokvilnas programmai "viegli gludināt" pie 1000 apgriezieniem, kWh	1.64
Enerģijas patēriņš kokvilnas programmai "viegli gludināt" pie 1400 apgriezieniem, kWh	1.31
Kokvilnas programmas žāvēšanas laiks 1000 apgriezienos (minūtes)	143
Kokvilnas programmas žāvēšanas laiks 1400 apgriezienos (minūtes)	121