JUHTMEVABA PÜHKIMISMASIN

20V

DT2172



TEADE: Pühkimismasin sobib kasutamiseks ainult välistingimustes kõval pinnasel ja kõval sillutisel.

HOIATUS: Vigastuste ohu vähendamiseks peavad kasutajad enne toote kasutamist lugema ja mõistma kasutusjuhendit. Säilitage need juhised edaspidiseks kasutamiseks. Kui toote kasutamisel tekib probleeme, võtke meiega ühendust järgmisel e-posti aadressil: slaes-01@dotoptool.com.

Kasutusjuhend ja hooldus

Palun lugege kasutusjuhendit enne seadme kasutamist

OHUTUSHOIATUSED AKU JA AKU LAADIJA KOHTA

Akud

Aku on tehases osaliselt laetud. Laadige aku täielikult
enne esmakordset kasutamist. Aku võib laadimise ajal ja toote intensiivse kasutamise korral kuumeneda. Laske aku alati enne või pärast laadimist jahtuda toatemperatuurini.

- Ärge mingil juhul üritage seda avada.
- Ärge hoidke akusid kohtades, kus temperatuur võib ületada 40 °C.
- Laadige akusid ainult ümbritseva õhu temperatuuril 4 °C kuni 40 °C.
- Hoidke akusid jahedas ja kuivas kohas (5 °C–20 °C). Ärge hoidke akusid kunagi tühjenenud olekus.
- Liitium-ioonakusid on parem regulaarselt tühjendada ja uuesti laadida (vähemalt 4 korda aastas). Liitium-ioonaku pikaajaliseks hoiustamiseks on ideaalne laadimistasand 40% mahutavusest.
- Akude kõrvaldamisel järgige jaotises „Keskkonna kaitse” esitatud juhiseid.
- Ärge põhjustage lühiseid. Kui positiivne (+) ja negatiivne (-) klemm ühendatakse otse või juhusliku kokkupuute kaudu metallobjektidega, tekib akus lühis ja voolab tugev vool, mis põhjustab soojuse tekkimist, mis võib viia korpuse purunemiseni või tulekahjuni.
- Ärge kuumutage. Kui akusid kuumutatakse üle 100 °C, võivad tihendid, isoleerivad separaatorid ja muud polümeersed komponendid kahjustuda, mille tagajärjel võib tekkida elektrolüüdi lekkimine ja/või sisemine lühis, mis põhjustab soojuse tekkimist, mille tagajärjel võib tekkida purunemine või tulekahju. Samuti ärge visake akusid tulle, sest see võib põhjustada plahvatust ja/või tugevat põlemist.
- Äärmuslikes tingimustes võib aku lekkida. Kui märkate aku peal vedelikku, toimige järgmiselt:
  - Pühkige vedelik ettevaatlikult lapiga ära. Vältige nahaga kokkupuudet.
  - Nahale või silmadesse sattumise korral järgige allpool toodud juhiseid:

✓ Loputage kohe veega. Neutraliseerige nõrga happega, näiteks sidrunimahla või äädikaga.

✓ Silma sattumisel loputage silma rohke veega vähemalt 10 minutit. Pöörduge arsti poole.

Laadijad

- Ärge ühendage laadijaga kunagi pragunenud või muul viisil kahjustatud akut. Vastasel juhul on oht saada elektrilöök.
- Selle laadija ühenduskaablit ei saa asendada. Kui kaabel on kahjustatud, tuleb laadija ära visata.
- Hoidke puhasti ja laadija eemal vihmast ja niiskusest. Vee sissepääs võib põhjustada elektrilöögi ja seadme kahjustumist.
- Laadijat võivad kasutada vähemalt 8-aastased lapsed, samuti füüsilise, sensoorsete või vaimsete võimete piirangutega isikud või kogemuste ja teadmiste puudumisega isikud, tingimusel et neid jälgitakse või neile on antud juhised laadija ohutu kasutamise kohta ja nad mõistavad sellega seotud riske. Lapsed ei tohi laadijaga mängida. Puhastamist ja hooldust ei tohi teha järelevalveta lapsed.

OLULISED OHUTUSJUHISED

HOIATUS: Pühkimismasina kasutamisel on oluline järgida põhilisi ohutusjuhiseid, et vähendada tulekahju, elektrilöögi ja kehavigastuste ohtu vigastuste ohtu. Need ettevaatusabinõud hõlmavad järgmist:

Seade on mõeldud kasutamiseks kõval pinnasel, nagu teed, terrassid, sisehoovid või sõiduteed. Seade korjab kokku kuiva ja niiske prahi. Seade on mõeldud kasutamiseks kodukasutajatele. Seda ei ole kavandatud intensiivseks äriliseks kasutamiseks. Tootja ei vastuta ebaõige kasutamise või valesti teostatud toimingute tagajärjel tekkinud kahjude eest. Garantii kaotab kehtivuse ärilise kasutamise korral.

- Seda seadet ei tohi kasutada isikud (sh lapsed), kelle füüsilised, sensoorsed või vaimsed võimed on piiratud või kellel puudub kogemus ja teadmised. Lapseid tuleb
- jälgida, et nad seadmega ei mängiks.
- Seadet ei tohi kasutada kõrgustel üle 2000 m.

HOIATUS: Kasutajad peavad olema seadme kasutamise osas piisavalt juhendatud.

ETTEVAATUST: Seda masinat tohib hoida ainult siseruumides.

HOIATUS: Ärge kasutage seda masinat pindadel, mille kalle ületab masinal märgitud kalde.

Kui töötamise ajal juhtub õnnetus või tekib rike, tuleb seade viivitamatult välja lülitada ja aku eemaldada. Vigastusi tuleb nõuetekohaselt ravida või pöörduda arsti poole. Rikete kõrvaldamiseks võtke ühendust meie teeninduskeskusega.

HOIATUS: Puhastamise, hoolduse ja osade vahetamise ajal tuleb aku seadmest eemaldada.

HOIATUS: Kasutage ainult selle seadmega kaasasolevat toiteadapterit.

HOIATUS: Hoidke lastele kättesaamatus kohas. Allaneelamine võib põhjustada keemilisi põletusi, pehmete kudede perforatsiooni ja surma. Tõsised põletused võivad tekkida 2 tunni jooksul. Pöörduge viivitamatult arsti poole.

- Aku laadimise normaalne temperatuurivahemik on 4–40 °C.
- Ebaõige kasutamine võib põhjustada vedeliku väljavoolamist akust. Vältige sellega kokkupuudet. Juhusliku kokkupuute korral loputage veega. Kui vedelik satub silma, pöörduge samuti arsti poole.
- Ärge hoidke seadet ega akut liiga kõrgel temperatuuril.
- Olge teadlik ohtust, et metallist esemed võivad põhjustada akutoitega seadme või aku pooluste lühise.
- Ärge segage omavahel erinevat tüüpi patareisid ega uusi ja kasutatud patareisid.
- Kasutatud patareid tuleb seadmest eemaldada ja ohutult kõrvaldada.
- Kui seadet ei kavatseta pikka aega kasutada, tuleb patarei eemaldada.
- Ärge kasutage laetavate akude asemel ühekordseid patareisid.
- Ärge kasutage modifitseeritud või kahjustatud akusid.

HOIATUS: Kasutage ainult selle seadmega kaasasolevat toiteadapterit/laadijat. Laetavad akud tuleb enne laadimist seadmest eemaldada.

HOOLDUS/REMONT

HOIATUS: Vigastuste oht! Enne hooldustööde alustamist eemaldage seadmest aku, et vältida juhuslikku käivitumist. Kasutage ainult originaalvaruosi.

Enne seadme kasutamist kontrollige alati, kas sellel on silmaga nähtavaid defekte, nagu lahtised, kulunud või kahjustatud osad, ning korrigeerige kruvide või muude osade asendit. Vahetage kahjustatud osad välja.

HOIATUS: Seadet ei tohi veega pritsida ega vette asetada. Vastasel juhul on oht saada elektrilööki. Ärge kasutage puhastusvahendeid ega lahusteid. Keemilised ained võivad kahjustada seadme plastosad. Ärge puhastage seadet voolava vee all.

- Puhastage pindu pärast iga kasutamist põhjalikult pehme harja, pintsli või lapiga.
- Pöörake seade ümber ja puhastage ketasharjad (6) ja rullharja.
- Hoidke seadet kuivas ja tolmuvabas kohas ning laste käeulatusest eemal.
- Laetava aku ja seadme hoiutemperatuur on vahemikus 0 °C kuni 45 °C. Vältige hoiustamisel äärmist külma või kuumust, et aku võimsus ei kannataks.

Kasutaja peab kasutusjuhendit LÄBI LUGEMA ja SELLEST ARU SAAMA.

Enne kasutamist

- Kui pühite väga ebatasasel pinnal, võib seadme kahe ratta vahel asuva kummist serva (22)
- kahe ratta vahel asuv kummist serv eemaldada. Tõmmake kummist serv küljele, et
- see juhikust välja tuleks.

Kasutamise ajal

- Kandke kinniseid jalatseid.
- Ärge kasutage seadet ilma prügikonteinerita. Kasutage seadet
- ainult kõndimiskiirusel.
- Seade ei sobi vedelike kokku pühkimiseks.
- Ärge pühkige ohtlikke aineid ega tuleohtlikke vedelikke.
- Ärge pühkige üles kuumi esemeid.
- Seadme kasutamisel jälgige teisi inimesi, eriti lapsi. Seadme kasutamisel jälgige
- lemmikloomi.

- Kandke prügikasti tühjendamisel kindaid; on oht, et teravad esemed (nt klaasi- või metallikillud) võivad teid lõigata.
- Liigutage seadme pühkimisalal süstemaatiliselt.
- Prügikonteinerit võib asetada püsti tasasele pinnale, vt joonist.

SÜMBOLID

	Tähistab vigastuste või seadme kahjustuste ohtu.		
	Lugege enne kasutamist kasutusjuhendit.		Kandke kindaid.
	Ärge kasutage masinat kunagi vihmas, niisketes või märgades tingimustes. Niiskus on seotud elektrilise .		Elektriseadmeid ei tohi visata olmejäätmete hulka.
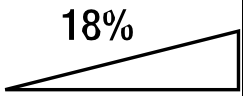	Maksimaalne läbitav kaldus: 18 %	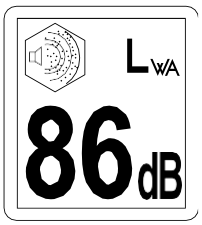	Garantii helivõimsuse tase LWA, väljendatud dB-des
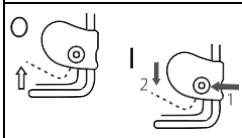	Sisse- ja väljalülitamine		Kandke hingamisteede kaitset
	Kett-harja kinnitamine		Kett-harja eemaldamine

AKU KÄITLEMINE

Hoiatus!

Ärge kunagi visake akut tulle. Aku võib plahvatada.

1. Ainus viis akust vabanemiseks on selle ringlussevõtt. Muul viisil akust vabanemine on seadusega keelatud.
2. Kui soovite kasutatud patareid ringlusse suunata, palun hoolitsege selle eest, et need kõrvaldataks vastutustundlikult, järgides kohalikke ohtlike jäätmete eeskirju. Ärge kunagi visake kasutatud

   patareid tavalisse olmejäätmete prügikasti.
3. Lähima kogumispunkti leidmiseks võtke ühendust kohaliku tahkete jäätmete halduspiirkonna või jäätmekäitlejaga. Mõnes kohas võetakse patareisid ringlussevõtuks vastu kogu aasta vältel, teistel on aga kindlad kogumisperioodid.

TEHNILISED ANDMED

Kettaharjade pöörlemiskiirus	230 p/min
Mootori pinge U	20 V ⎓ (alalisvool)
Töölaius (2 külgharja)	680 mm
Maksimaalne läbitav kalle	18%
Mustuskonteineri maht	24 l
Kaal (ilma akuta) umbes	9,7 kg
Kaal (koos 8 Ah akuga) u.	10,8 kg
Helirõhutase (Lp_a)	77,8 dB; Kp_a = 3 dB
Helivõimsuse tase (Lw_a)	84,4 dB; Kw_a = 2,03 dB
Vibratsioon (ah)	1,12 m/s²; K= 1,5 m/s²
Temperatuur	maks. 50 °C

Laadimine	-20 – 50 °C
Hoiustamine	0–45 °C

Müra- ja vibratsioonitasemed on määratud vastavalt vastavusdeklaratsioonis viidatud standarditele ja määrustele.
Määratud vibratsiooni koguväärtus ja märgitud müraemissiooni väärtus on mõõdetud standarditud katsemeetodi alusel ning neid saab kasutada ühe elektritööriista võrdlemiseks teisega.
Määratud vibratsiooni koguväärtust ja märgitud müraemissiooni väärtust saab kasutada ka koormuse esialgseks hindamiseks.

HOIATUS: Hoiatus: Vibratsiooni- ja müraemissioonid võivad elektritööriista tegeliku kasutamise ajal määratud väärtustest erineda, sõltuvalt sellest, kuidas elektritööriista kasutatakse ja eelkõige millist materjali töödeldakse. Tuleb kindlaks määrata kasutaja kaitsemeetmed, mis põhinevad tegeliku vibratsioonikoormuse hinnangul tegelikes töötingimustes (selleks tuleb arvesse võtta kõiki töötsükli osi, näiteks aegu, mil elektritööriist on välja lülitatud, ja aegu, mil see on sisse lülitatud, kuid töötab ilma koormuseta).

KIRJELDUS



1	Juhtraud	11	Käepide
2	Nupp + pikk kruvi + must alusplaat	12	Tööriista kaabel
		13	Vabastusnupp
3	Alumine varras	14	Käivituskäepide
4	Nupp + lühike kruvi + hõbedane alusplaat	15	Süvend
		16	Kate
5	Seadme korpus	17	Aku
6	Kett-harja	18	Vabastusnupp
7	Lukk	19	Laadimistaseme indikaator
8	Pistikupesa	20	Nupp
9	Musta kogumise mahuti	21	Laadija
10	Juhik	22	Kummist huul

PAKENDIS SISALDUVAD ESEMED

HOIATUS: Pakkematerjalid ei ole mänguasjad! Lapsed ei tohi kilekottidega mängida! Lämbumisoht!

① Seade
② 2x ketashari
③ Juhtraud
④ Alumine toru
⑤ 4x nupp
⑥ 2x lühike kruvi
⑦ 2x pikk kruvi
⑧ 2x must seib
⑨ 2x hõbedane seib
⑩ 2x lukk
⑪ Kasutusjuhend

KOKKUPANEK



Joonis A

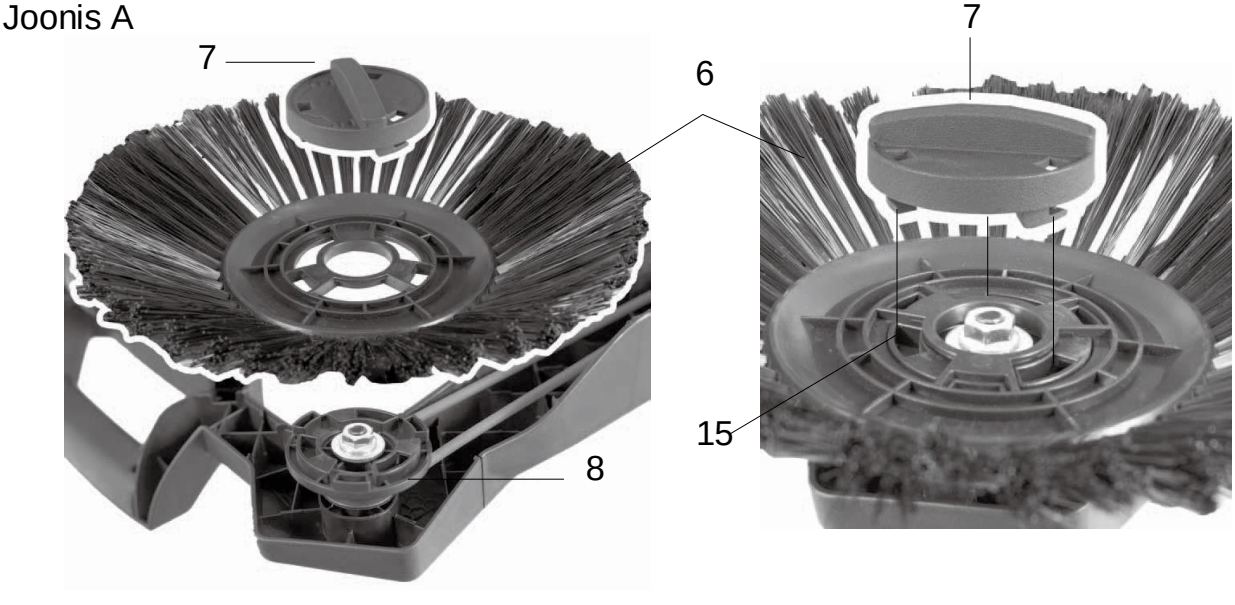

Joonis B

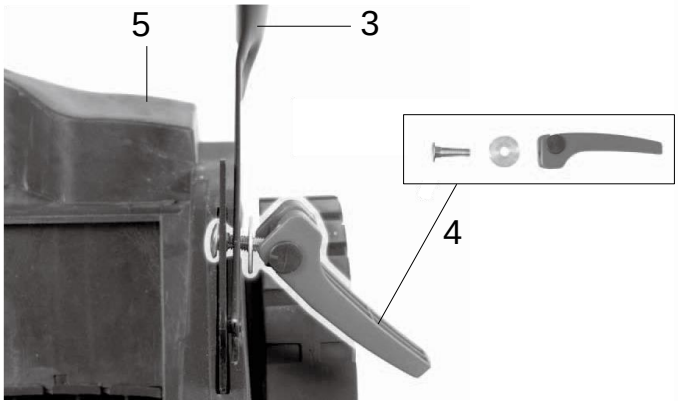

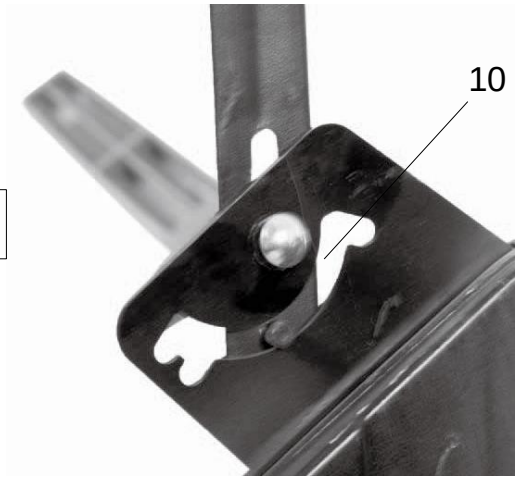

Joonis C



Joonis D



Kettaharja eemaldamine (joonis A)

1. Eemaldage mustuse kogumiskonteiner (9).
2. Pöörake seade ümber.
3. Hoidke ketasharja (6) kindlalt kinni ja vabastage see, keerates lukku (7).
4. Eemaldage lukk (7).

Kettaharja paigaldamine (joonis A)

1. Eemaldage mustuse kogumiskonteiner (9).
2. Pöörake seade ümber.
3. Asetage ketashari (6) pesasse (8).
4. Asetage lukk (7) pesa (8) süvenditesse (15).
5. Hoidke ketasharja (6) kindlalt kinni ja keerake lukku (7), et see paigale kinnitada

Alumise toru paigaldamine (joonis B)

1. Asetage alumine toru (3) seadme korpuse (5) kinnitusse. Alumise toru (3) tapp peab sobima seadme korpuse juhikule (10).
2. Kinnitage alumine toru (3) ühe lühikese kruvi, ühe hõbedase alusplaadi ja ühe kiirvabastushoova (4) abil.

Juhtraua paigaldamine (joonis C)

Kruvige juhtraud (1) kiirvabastushoobade, pikkade kruvide ja alusplaatide (2) abil alumisele torule (3). Alusplaadi sile pool peab olema suunatud kiirvabastushoova poole, sooniline pool seadme poole.

Seadme kaabli kinnitamine

Kinnitage seadme kaabel (12) juhtrauale (1) ja alumisele torule (3) kaabelklambrite abil

Mustuskonteineri paigaldamine (joonis D)

1. Haara mustuse kogumiskast (9) käepidemest (11).
2. Asetage mustuse kogumiskonteiner (9) seadme korpusesse (5)

Joonis E

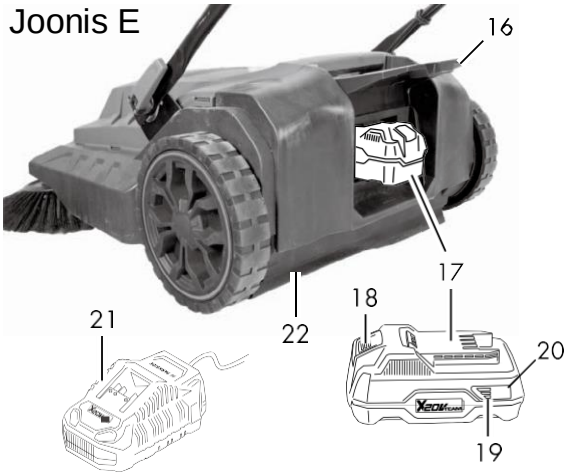



Joonis F

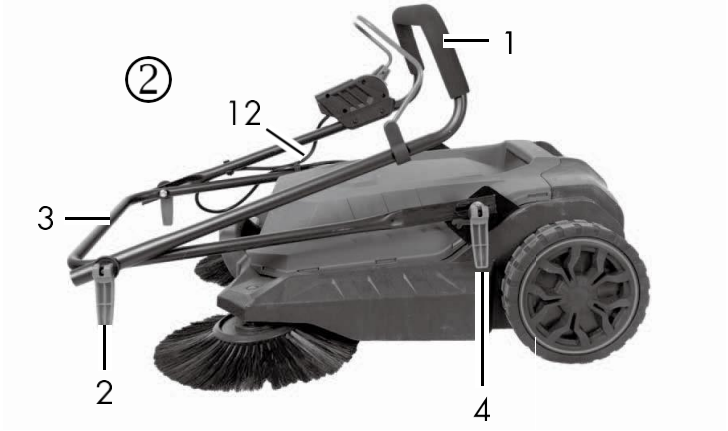

Joonis G



Juhtraua reguleerimine

Kallaku reguleerimine (joonis B)

1. Vabastage alumisel torul (3) asuvad kiirvabastushoovad (4).
2. Valige üks kahest võimalikust asendist juhiku (10) esiosal.
3. Kinnitage alumine toru (3) kiirvabastushoobade (4) abil

Aku eemaldamine/paigaldamine (joonis E)

1. Tõstke seadme korpuse kate (16) üles.
2. Aku (17) seadmest eemaldamiseks vajutage aku vabastusnuppu (18) ja tõmmake aku (17) välja.
3. Aku (17) paigaldamiseks lükake aku (17) juhikraadi piki seadmesse. Kuulete, kuidas see klõpsuga oma kohale lukustub.

Aku laetuse taseme kontrollimine (joonis E)

Aku laetuse indikaator (19) näitab aku (17) laetuse taset.

- Aku laetust näitab vastava LED-tule süttimine. Selle nägemiseks vajutage nuppu (20) aku laetuse näidiku (19) kõrval.

  Punane-kollane-roheline => aku on täis laetud

  Punane-kollane => aku on umbes poole peal laetud

  Punane => aku tuleb laadida

Aku laadimine

⚠ Hoiatus!

- Kui aku on soe, laske sellel enne laadimist jahtuda.
- Laadige aku (17), kui laetuse taseme indikaatori (19) punane LED-tuli on veel põlemas.

1. Vajaduse korral eemaldage aku (17) seadmest.
2. Lükake aku (17) laadija (21) laadimispesasse.
3. Ühendage laadija (21) vooluvõrgu pistikupesaga.
4. Kui laadimine on lõppenud, ühendage laadija (21) vooluvõrgust lahti.
5. Tõmmake aku (17) laadijast (21) välja.

Sisse- ja väljalülitamine

1. Asetage laetud aku (joonis E, 17) seadmesse, vt peatükk „Aku eemaldamine/paigaldamine”.
2. Seadme sisselülitamiseks vajutage vabastusnuppu (13) ja hoidke seda all, samal ajal vajutades käivituskäepideme (14) nuppu.
3. Vabastage vabastusnupp (13).
4. Seadme väljalülitamiseks vabastage käivitushoob (14).

Mustuskonteineri tühjendamine

1. Haara mustuse mahuti (9) käepidemest (11).
2. Tõstke see seadme korpusest välja.
3. Tühjendage mustuse kogumiskonteiner (9).
4. Asetage mustuse kogumiskonteiner (9) seadme korpusesse (5).

Seadme väljalülitamine (joonis F)

1. Vabastage alumisel torul (3) asuvad kiirvabastushoovad (4).
2. Klapitage kaks toru (1+3) seadme korpusele (5).
3. Kinnitage alumine toru (3) kiirvabastushoobade (4) abil.
4. Seadistage seade vastavalt joonisele (1).

Seadme ruumisäästlik hoiustamine (joonis F)

Seadme ruumi tõhusaks hoiustamiseks klappige seade kokku.

1. Vabastage alumisel torul (3) asuvad kaks kiirvabastushooba (4).
2. Lõdvendage kahte kiirvabastushooba (2) juhtraual (1).
3. Klapitage torud (1/3) kokku.
4. Kinnitage alumine toru (3) kiirvabastushoobade (4) abil.

HOIATUS: Olge ettevaatlik, et seadme kaabel (12) ei jääks klammerduma.

Vigade otsimine

Arvatavad rikked on sageli tingitud põhjustest, mida kasutaja saab ise kõrvaldada. Seetõttu kontrollige toodet käesoleva jaotise abil. Enamikul juhtudel on probleemi võimalik kiiresti lahendada.

⚠ Hoiatus!

- Tehke ainult käesolevates juhistes kirjeldatud toiminguid!
- Kui te ei suuda probleemi ise lahendada, peab kontrolli, hoolduse ja remonditöid tegema volitatud teeninduskeskus või samaväärse kvalifikatsiooniga spetsialist!
- Käesolevate juhiste järgimisel tuleb kanda kindaid ja sobivat kaitseriietust. Enne mis tahes reguleerimist lülitage seade alati välja, ühendage see vooluvõrgust lahti ja laske tootel jahtuda.