BATUUDI KASUTUSJUHEND

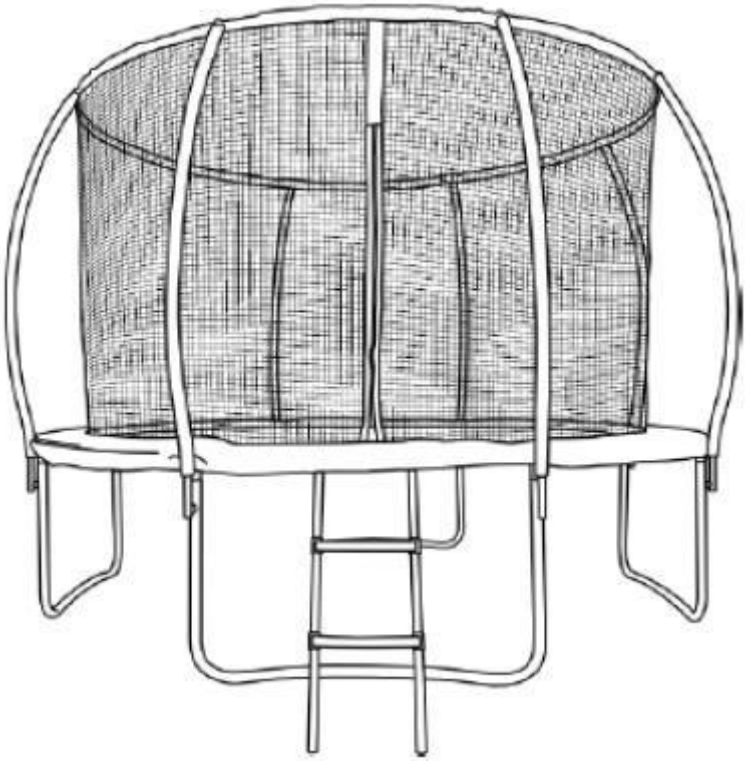

VASTUTUSE PIIRAMINE

Enne paigaldamist lugege käesolev juhend läbi. Vale paigaldamine võib kahjustada batuuti ja põhjustada raskeid kehavigastusi.

ALATI ON VAJALIK TÄISKASVANU JÄRELEVALVE JA ABI.

- Kasutaja maksimaalne lubatud kehakaal: vaadake suuruste tabelit.
- Ei sobi alla 36 kuu vanustele lastele väikeste osade ja lämbumisohu tõttu.
- Batuudi peab käesoleva juhendi järgi kokku panema täiskasvanu.
- Batuut on mõeldud kasutamiseks ainult välitingimustes.
- Enne hüppamist sulgege alati turvavõrgu tõmblukk.
- Enne hüppamist võtke jalanõud jalast.
- Enne hüppamist tühjendage taskud ja ärge hoidke midagi käes.
- Hüpake alati batuudi keskel.
- Ärge hüppamise ajal sööge. Soovitatav on mitte hüpata vahetult pärast söömist.
- Batuudile minemiseks ja sealt maha tulemiseks kasutage selleks ettenähtud redelit.
- Ärge kasutage batuuti tugeva tuulega.

SOOVITUSED

Soovitatav vanus: alates 6. eluaastast.

- Ärge kaevake batuuti maa sisse.
- Paigaldage batuut tasasele pinnale vähemalt 2 meetri kaugusele ehitistest ja takistustest (aiad, garaažid, majad, rippuvad oksad, elektrijuhtmed).
- Ärge paigaldage batuuti betoonile, asfaldile ega muule kõvale pinnale.
- Ärge paigaldage batuuti basseinide, kiikede, liumägede ega ronimisseinte lähedusse.
- Kontrollige batuuti enne iga kasutuskorda.
- Enne hüppamist veenduge, et batuudi all ei oleks lapsi, loomi ega muid takistusi. Kasutage batuudile minemiseks ja sealt maha tulemiseks ettenähtud sisse- ja väljapääsu.
- Enne hüppamist veenduge, et turvavõrk oleks korralikult suletud.
- Ärge hüpake tahtlikult vastu turvavõrku, sest see nõrgestab võrku.
- Hüpake alati batuudi hüppemati peal ning õppige ohutut hüppamistehnikat täiskasvanu järelevalve ja abiga.

	Hooaja alguses ja seejärel iga 2 nädala tagant kontrollige kindlasti batuuti (põhiosad, raam, riputussüsteem, hüppematt, pehmendus, turvavõrk) nõuetekohaselt.		Jälgige alati hüppavaid lapsi. Veenduge, et turvavõrk on kindlalt kinnitatud.
	Kontrollige, kas kõik mutrid ja kruvid on kindlalt kinni keeratud; vajaduse korral keerake need kinni. Veenduge, et kõik teravad nurgad on nõuetekohaselt kaitstud. Vajaduse korral vahetage kaitsekatted välja.		Ärge hüppake teravate esemetega käes või taskutes. Võtke enne hüppamist alati jalatsid jalast. Ärge jooge, sööge ega suitsetage batuudil olles.
	Veenduge, et batuut oleks kindlalt maapinnaga kinnitatud, eriti tugeva tuule korral (nt kasutage maasse torgatavaid terasest kinnitusvarrasteid või raskusi, nagu liiva- või veekotid). ÄRGE PAIGALDAGE batuuti ebatasasele pinnasele.		Ärge hüppake batuudile kõrgetelt servadelt. Ärge proovige teha ohtlikke trikke.
	Aja jooksul väheneb mõnede osade tugevus päikesekiirguse, vihma, lume ja kõrge temperatuuri mõju tõttu.		Kui batuudi all on mingeid takistusi, ärge batuuti kasutage.
	Talvel tuleks batuut ja kaitsevõrk kokku pakkida ja panna pikaajalisesse hoiule		Ärge ületage maksimaalset kandevõimet!

OSADE LOETELU

			8 jalga	10 jalga	12 jalga	14 jalga
Kasutaja maksimaalne kaal			**80 kg**	**100 kg**	**120 kg**	**120 kg**
A		Raami kate	1 tk	1 tk	1 tk	1 tk
B	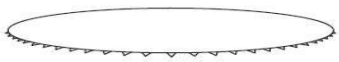	Hüppematt	1 tk	1 tk	1 tk	1 tk
C		Raam	6 tk	6 tk	8 tk.	8 tk.
D		T-kujuline terasliitmik	6 tk	6 tk	8 tk.	8 tk.
E	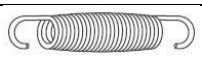	Vedru	48 tk	54 tk	72 tk	80 tk
F		Tugijala pikendus	6 tk	6 tk	8 tk.	8 tk.
G		W-kujuline tugijalg	3 tk.	3 tk.	4 tk	4 tk
H	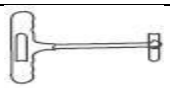	Vedru paigaldusriist T-kujuline konks	1 tk	1 tk	1 tk	1 tk
I		Alumine post	6 tk	6 tk	8 tk.	8 tk.
J		Ülemine post	6 tk	6 tk	8 tk.	8 tk.
K		Pikk kruvi	12 tk	12 tk	16 tk	16 tk
L		Mutter	12 tk	12 tk	16 tk	16 tk
M		Plastist alus	12 tk	12 tk	16 tk	16 tk

			8 jalga	10 jalga	12 jalga	14 jalga
N		Kaitsevõrk	1 tk.	1 tk.	1 tk.	1 tk.
O		Klaaskiudvarras	6 tk	6 tk	8 tk	8 tk
P		T-kujuline liitmik	6 tk	6 tk	8 tk	8 tk
Q		Kruvi	6 tk	6 tk	8 tk	8 tk
R		Mutrivõti	1 tk.	1 tk.	1 tk.	1 tk.
S		Kruvimutter	12 tk	12 tk	16 tk	16 tk
T		Redeli toru	2 tk.	2 tk.	2 tk.	2 tk.
U	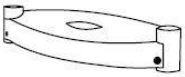	Redeli astmed	2 tk.	2 tk.	3 tk	3 tk
V		Redelite kruvi	4 tk.	4 tk.	6 tk	6 tk
W		Redeli polt	4 tk.	4 tk.	6 tk	6 tk

TERVITUSED!

Pidage meeles, et teatud detailide õigeks kokkupanekuks on vaja piisavat jõudu ning seda peaksid tegema täiskasvanud.

Raam ja tugijalad

1. SAMM

Paigaldage tugijalgade pikendused (F) W-kujulistesse tugijalgadesse (G). Veenduge, et olete viinud fikseerivad väljasopistused joontel olevate aukudega joondusse ja et need ulatuvad neist täielikult läbi. Fikseerivad väljasopistused peaksid olema nähtavad nii ees kui ka taga.

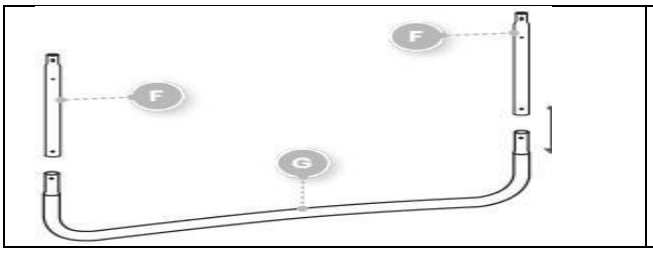

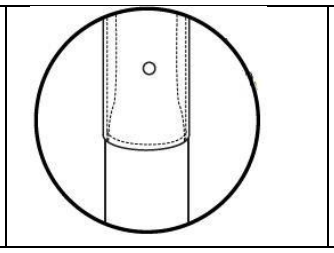

KINNITUSVARRED PEAVAD OLEMA TÄIELIKULT VÄLJA ULATUVAD

2. SAMM

Kinnitage raam (C) T-kujulistele ühendusdetailidele (D). Jätkake, kuni moodustub ring. Nõuanded: paluge abi teiselt inimeselt või kasutage seina toena raami paigaldamisel.

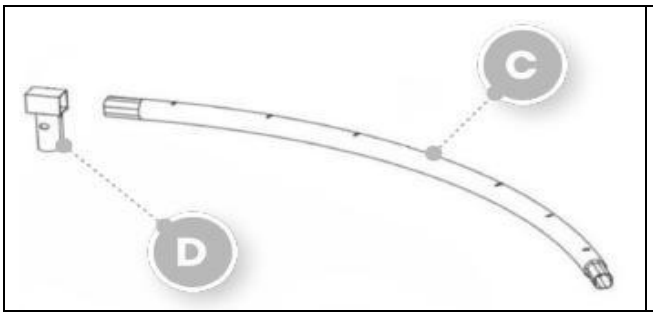

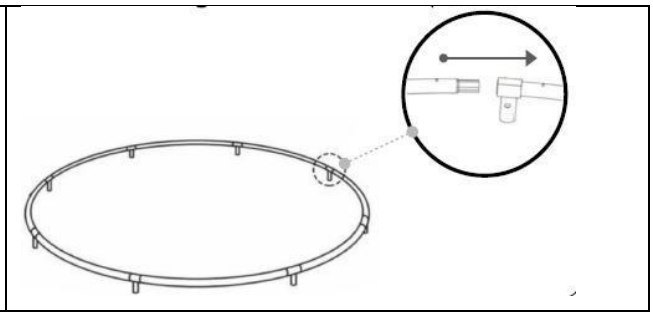

3. SAMM

Selles etapis on batuudi paigaldamiseks vaja kahte inimest. Üks inimene tõstab ümmarguse raami üles, samal ajal kui teine inimene tõstab W-kujulised tugijalad püsti (vertikaalsesse) asendisse ja paigaldab terasest T-kujulised ühendusdetailid (D) W-kujulistesse tugijalgadesse. Veenduge, et kinnitusaugud on ühtlaselt joondatud.

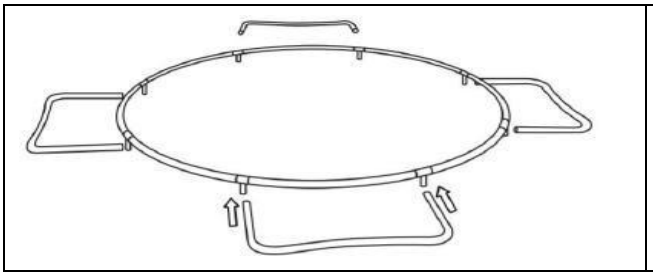

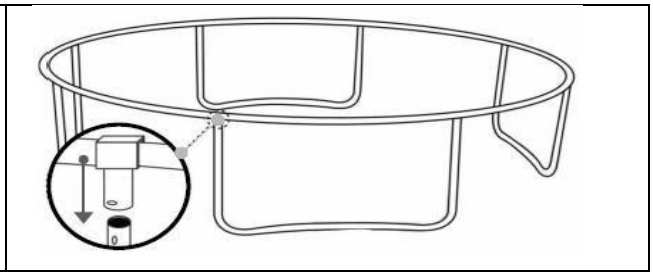

Hüppematt

4. SAMM

Asetage hüppematt (B) ringikujulisele raamile. Veenduge, et „Jumpzylla“ logo oleks suunatud ÜLESPOOLE. Paigaldage ühe vedru (E) ots hüppematile (B) kolmnurkse rõnga sisse ning pingutage teine ots vedru kinnitusvahendiga (H) ja paigaldage see raami avasse.

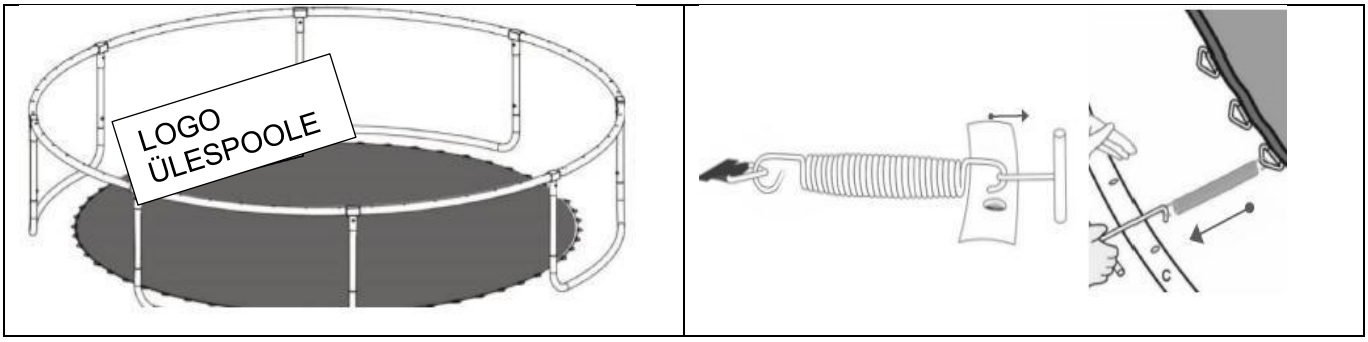

5. SAMM

Alustage vedrude paigaldamist X-kujulise põhimõtte järgi. Turvavõrgu õigeks paigaldamiseks tuleb pinge ühtlaselt jaotada. Kui T-kujuline konks ei ole täielikult avas, koputage õrnalt vedrule. Paigaldatud vedrud tekitavad tugeva pinge. Olge ettevaatlik, et sõrmed ei jääks vahele.

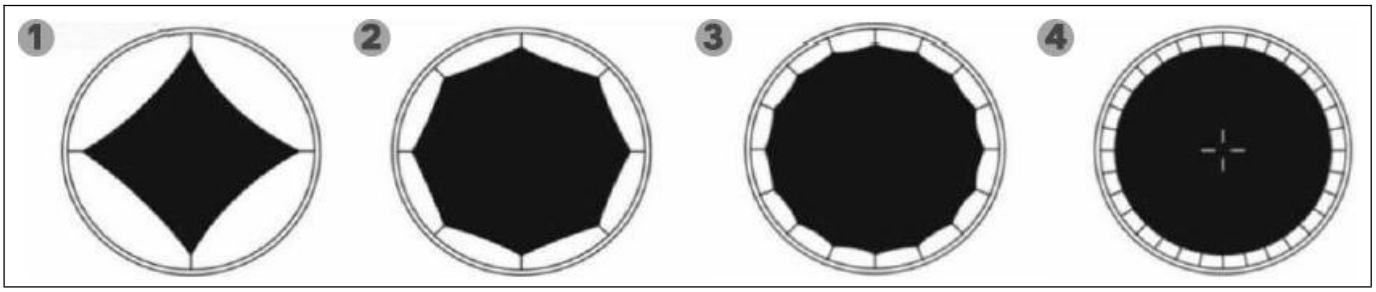

Postide ja turvavõrgu paigaldamine

6. SAMM

Kinnitage alumine post (I) kindlalt plastikust alusele (M) ja seejärel keerake pikk kruvi (K) läbi posti, plastikust aluse ja tugijala pikenduse ning pingutage see otsast mutriga (L). Seejärel asetage ülemine post (J) alumisse posti (I).

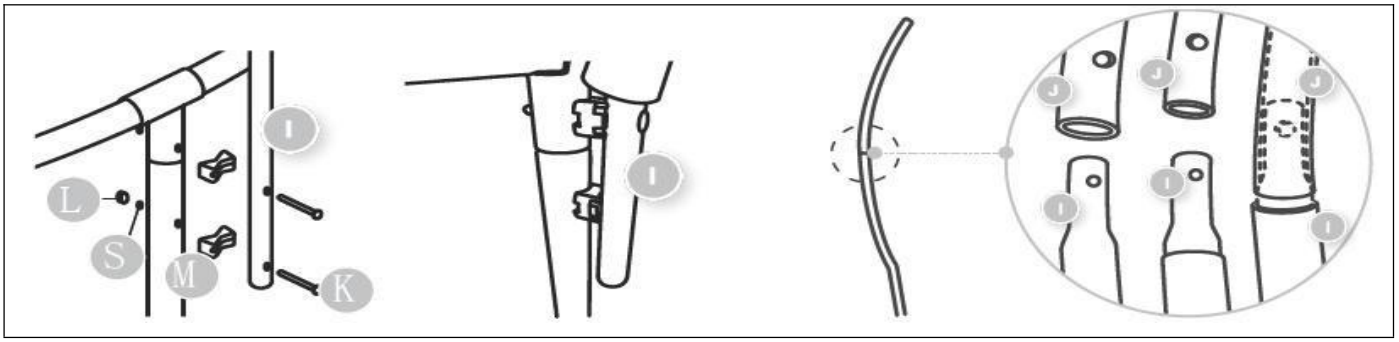

7. SAMM

Paigaldage kogu post postiliitmikku (Q).

Paigaldage plastist T-kujuline ühendusdetail (P) ülemise posti ülaossa (fikseerivad väljasopistused peaksid olema suunatud vasakule ja paremale). Suruge sõrmedega sisse T-kujulise ühendusdetaili mõlemal küljel asuvad fikseerivad väljasopistused. Veenduge, et silindrid on kindlalt paigaldatud (T-kujulise ühendusdetaili kinnitusvälja sopistused peaksid ulatuma läbi posti avade).

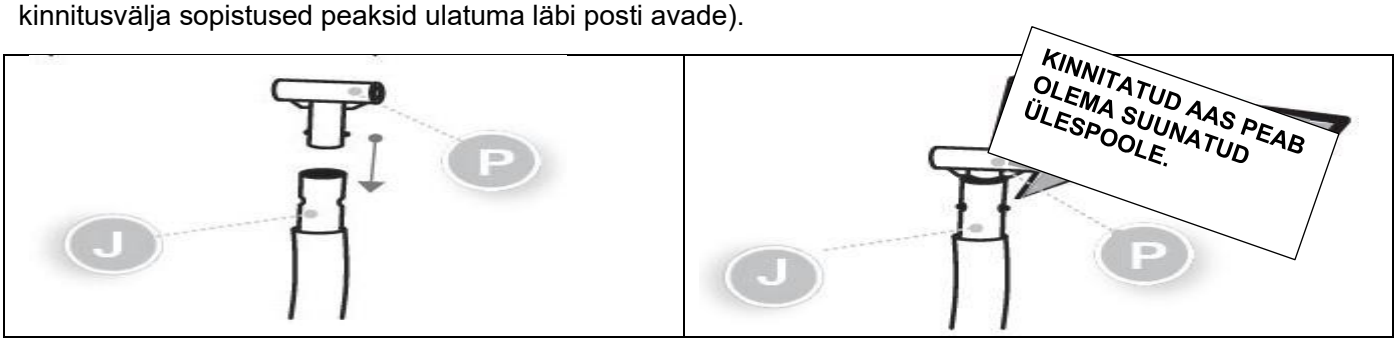

8. SAMM

Tõmmake klaaskiust varras läbi ette nähtud kaitsevõrgu ala ja ühendage see T-kujulise ühendusega.

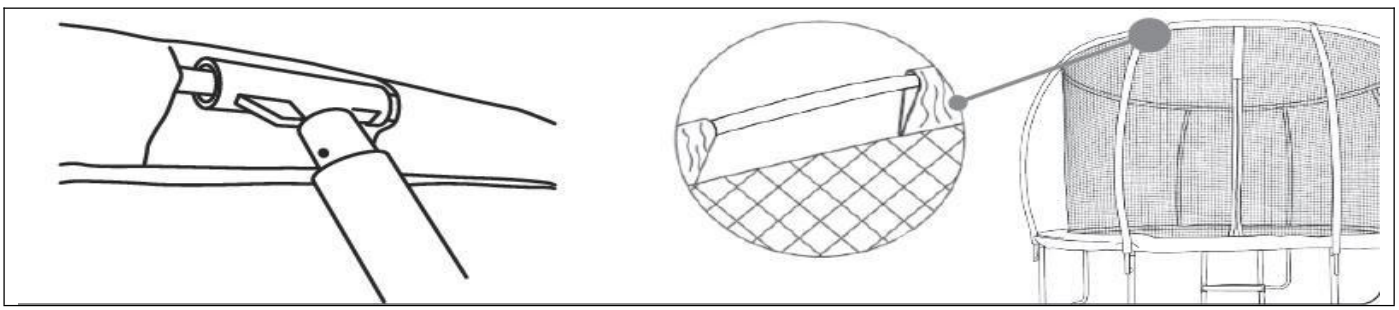

SOOVITUS

Võite ühendada kõik klaaskiudvarraste kaudu kaitsevõrgu T-kujuliste ühendusdetailidega, kuni moodustub ring. Seejärel võite paigaldada T-kujulised ühendusdetailid postile. Tööks on vaja 2 inimest.

9. SAMM

Katke vedruraam pehmete raamikatetega.

Paigaldage raami kate (A) nii, et see kataks kõik vedrud. See peaks olema paigaldatud nagu dušimüts. Veenduge, et see kataks kõik metallosad.

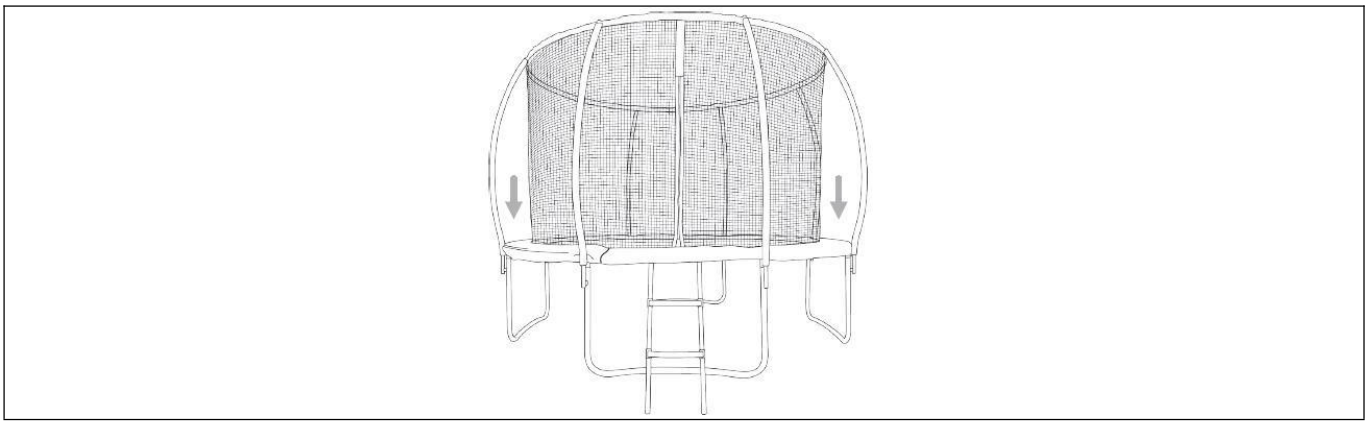

10. SAMM

Pistke kõik turvavõrgu rihmad läbi vedrude metallist kolmnurksete rõngaste ja kinnitage vedrukonks ümber järgmise vasakul asuva kolmnurkse rõnga. Jätkake samal viisil. Pärast klambri kinnitamist viige see kindlasti läbi võrgu aasade.

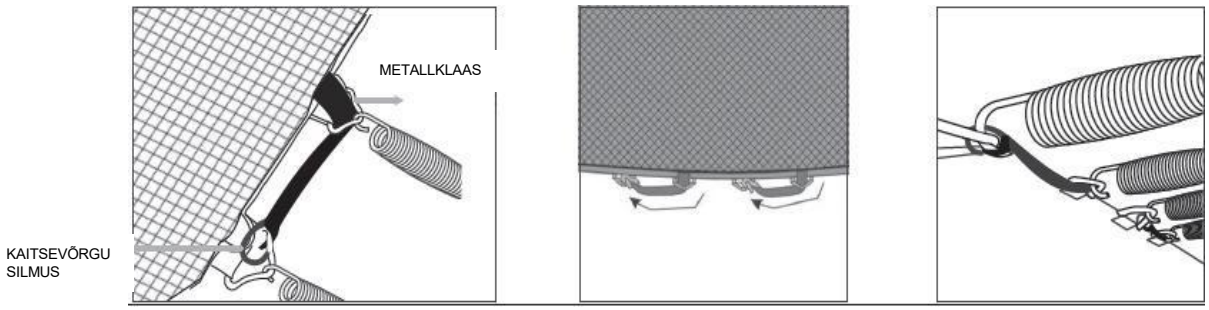

TÄHELEPANU

Kui aas on valesti paigaldatud, võib see põhjustada tõmbluku ebaõiget sulgumist. Veenduge, et aas ümbritseb kogu turvavõrku ja on kindlalt kinni tõmmatud.

Redeltrepid

11. SAMM

Asetage kaks redelitoru (T) üksteise kõrvale ja paigaldage astmed (U) ükshaaval. Kinnitage kruvidega (V) ja redelimutritega (W).

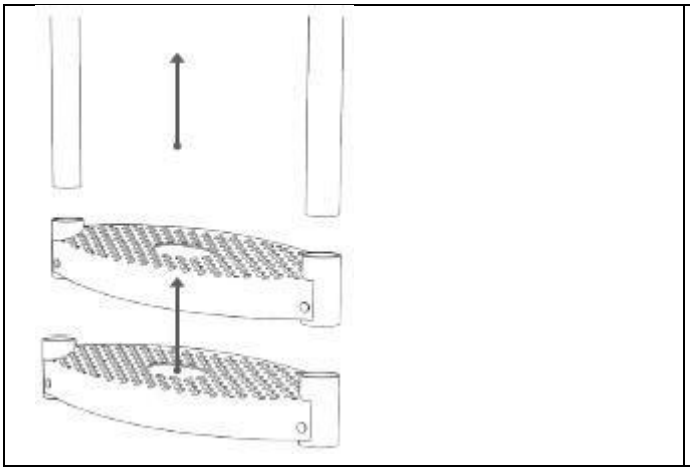

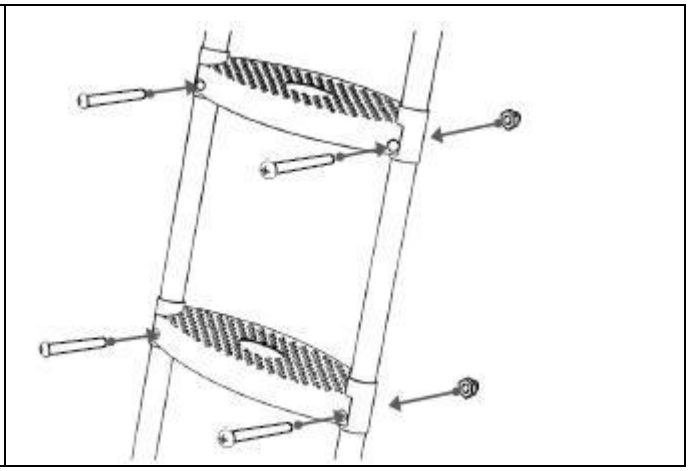

12. SAMM

Kinnitage trepiredelid batuudi metallraami (C) külge raami katte (A) alla. Paigaldustööd on lõppenud ja nüüd saate nautida oma uut „Jumpzylla“ batuuti.

