Serie | 4, Täielikult integreeritav nõudepesumasin, 60 cm SMV45AX00E



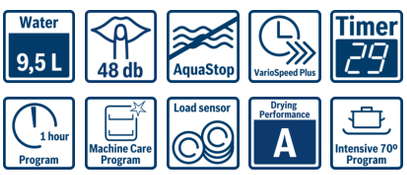

Valikulised tarvikud

SMZ5000 :
SMZ5002 : Hõbedane poleerimiskassett
SMZ5006 :
SMZ5100 : Vario-söögiriistade korv
SMZ5300 : GlassSecure-alus

Õrn ka kõrvadele. Meie SilencePlusiga nõudepesumasin. 12 nõudekomplekti.

- **ExtraDry:** eriti põhjalik kuivatusfunktsioon raskesti kuivatatavatele esemetele.
- **SilencePlus:** meeldivalt vaikne 48dB.
- **Glass 40°C:** kaitsev programm klaaside õrnalt pesemiseks ja kuivatamiseks.
- **Reguleeritava kõrgusega ülemine korv:** rohkem ruumi suurtele nõudele.
- **InfoLight:** punane valgustus põrandal näitab, kas nõudepesumasin töötab või mitte.

Tehnilised andmed

Veekulu (l) :	9,5
Sisseehitatud/eraldiseisev :	Sisseehitatud
Kõrgus koos tööpinnaga (mm) :	0
Paigaldamiseks nõutav niši suurus (k x l x s) :	815-875 x 600 x 550
Sügavus avatud uksega (90°) (mm) :	1150
Reguleeritavad jalad :	Jah – ainult ees
Jalgade max kohandatavus (mm) :	60
Netokaal (kg) :	33,604
Brutokaal (kg) :	35,9
Ühenduse nimivõimsus (W) :	2400
Vool (A) :	10
Pinge (V) :	220-240
Sagedus (Hz) :	50; 60
Elektrijuhtme pikkus (cm) :	175
Pistiku tüüp :	Schuko-/Gardy-pistik, maand-ga
Sisselaskevooliku pikkus (cm) :	165
Väljundvooliku pikkus (cm) :	190
EAN-kood :	4242002967004
Kohasätete arv :	12
Energiaklass :	A++
Kaalutud aastane energiatarbimine (kWh/annum) (2010/30/EC) :	258,00
Energiatarve (kWh) :	0,90
Võimsustarve ooteseisundis (W) - NEW (2010/30/EC) :	0,10
Võimsustarve väljalülitatud seisundis (W) - NEW (2010/30/EC) :	0,10
Kaalutud aastane veetarbimine (l/annum) (2010/30/EC) :	2660
Kuivatamisjõudlus :	A
Lähteprogramm :	Eco
Viiteprogrammi tsükli kogukestus (min) :	210
Müratase (dB) :	48
Paigaldamise tüpoloogia :	Täielikult integreeritud

4 242002 967004

Serie | 4, Täielikult integreeritav nõudepesumasin, 60 cm
SMV45AX00E

Õrn ka kõrvadele. Meie SilencePlusiga nõudepesumasin. 12 nõudekomplekti.

Energiatarve ja jõudlus

- Energiatõhususklass A++ (energiatõhususklasside vahemik alates A+++ kuni D)
- Programmi Ökonoomne 50°C veekulu aastas: 2660 liitrit (280 standardset pesutsüklit). Tegelik veekulu põhineb seadme kasutamisel.
- Mahutavus: 12 nõudekomplekti
- Müratase: 48 DB(A) re 1 pW

Programmid ja erifunktsioonid

- 5 programmi: intensiivpesu 70 GC, automaatprogramm 45-65 GC, ökonoomne 50 GC, klaasid 40 GC, 1 tunni programm 65 GC
- 2 erivalikut: VarioSpeed Plus, lisakuivatus
- Machine Care: kõrvaldab lubja ja rasva sadestused torust

Disain ja mugavus

- Vario-korvsüsteem
- Söögiriistade korv alumises korvis
- Doseerimise abivahend DosageAssist
- Rackmatic reguleeritava kõrgusega ülemine korv (3 astet)
-
- Automaatne pesuvahendi tüübi tuvastus
- InfoLight

Tehnoloogia

- EcoSilence Drive
- Sensorid: Aqua-Sensor, Load-Sensor
- Veepehmenduselektroonika
- Elektrooniline soola lisamise näit
- Elektrooniline loputusvahendi lisamise näit
- Isepuhastuv kolmeastmeline filtrisüsteem lainelise mikrofiltriga
- Roostevaba teras/Polinox

Turvalisus

- aquaStop

Paigaldus

- Eestpoolt reguleeritav tagumine tugijalg

Serie | 4, Täielikult integreeritav nõudepesumasin, 60 cm
SMV45AX00E

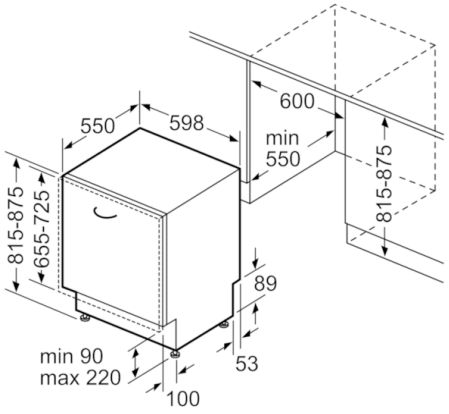

mõõdud (mm)

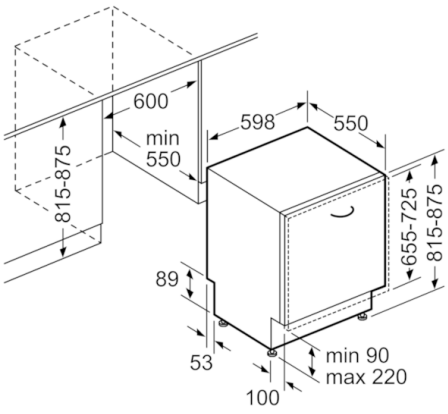

mõõdud (mm)