KANISTERTOLMUIMEJA

KASUTUSJUHEND

Kood 51231295

ST-KPA13



TÄHTIS OHUTUSJUHEND

Elektriseadme kasutamisel tuleb alati järgida põhilisi ettevaatusabinõusid, kaasaarvatud järgmisi:

Enne (SELLE SEADME) kasutamist
Lugege kõiki juhendeid

HOIATUS- Tuleohu, elektrilöögi või vigastuse vältimiseks:

1. Ärge jätke tolmuimejat tomuimejat vooluvõrku ühendatuna. Võtke tolmuimeja kontaktist välja kui enne hooldust või kui ei tööta sellega.
2. Elektrilöögi vältimiseks ärge kasutage välitingimustes või märgadel pindadel.
3. Kasutage ainult vastavalt juhendis kirjeldatule. Kasutage ainult tootja poolt soovitatud lisaseadmeid.
4. Ärge kasutage vigastatud juhet või pistikut. Juhul, kui tolmuimeja ei tööta korralikult, kukkunud, vigastatud, jäetud välja, pillatud vette,pöörduge hoolduskeskusesse.
5. Ärge tirige või kandke juhtmest, ärge kasutaget käepidemena, ärge jätke juhet ukse vahele, või tirige juhet ümber teravate servade või nurkade. Ärge vedage tolmuimejat üle juhtme. Hoidke juhet eemal kuumadest pindadest.
6. Ärge lülitage kontaktist välja tõmmates juhtmest. Vooluvõrgust välja lülitamiseks, haarake alati pistikust, mitte juhtmest.
7. Ärge puutuge tolmuimejat või pistikut märgade kätega.
8. Ärge asetage ühtegi eset avadesse. Ärge kasutage, kui avad on blokeeritud. Hoidke puhtana tolmust,ebemetest, karvadest ja kõigest, mis võib õhuvoolu takistada.
9. Hoidke juuksed, laiad riided, sõrmed ja muud kehaosad avadest ja liikuvatest osadest eemal.
10. Pöörake kõik lülitid välja enne pistiku kontaktist eemaldamist.
11. Olge eriti tähelepanelik treppe puhastades.
12. Ärge korjake üles tuleohtlikke vedelikke, nagu bensiin või kasutage kohtades kus seda võib olla.
13. Hoidke juhet pistikust kaablipoolile kerimise ajal. Ärge laske pistikul tagasikerimise ajal pekselda.
14. Võtke kontaktist välja enne kui ühendate voolikuga.
15. Ärge korjake üles midagi, mis põleb või suitseb, nagu sigaretid, tikud või kuum tuhk.
16. Ärge kasutage ilma paigaldamata tolmukotita ja/või filtrita.
17. Kui toitejuhe on vigastatud, tuleb see välja vahetada tootja poolt või tema hooldusettevõtte või vastava kvalifikatsiooniga isiku poolt, et vältida ohtlikke olukordi.

SÄILITAGE NEED JUHISED!

OSAD JA TARVIKUD

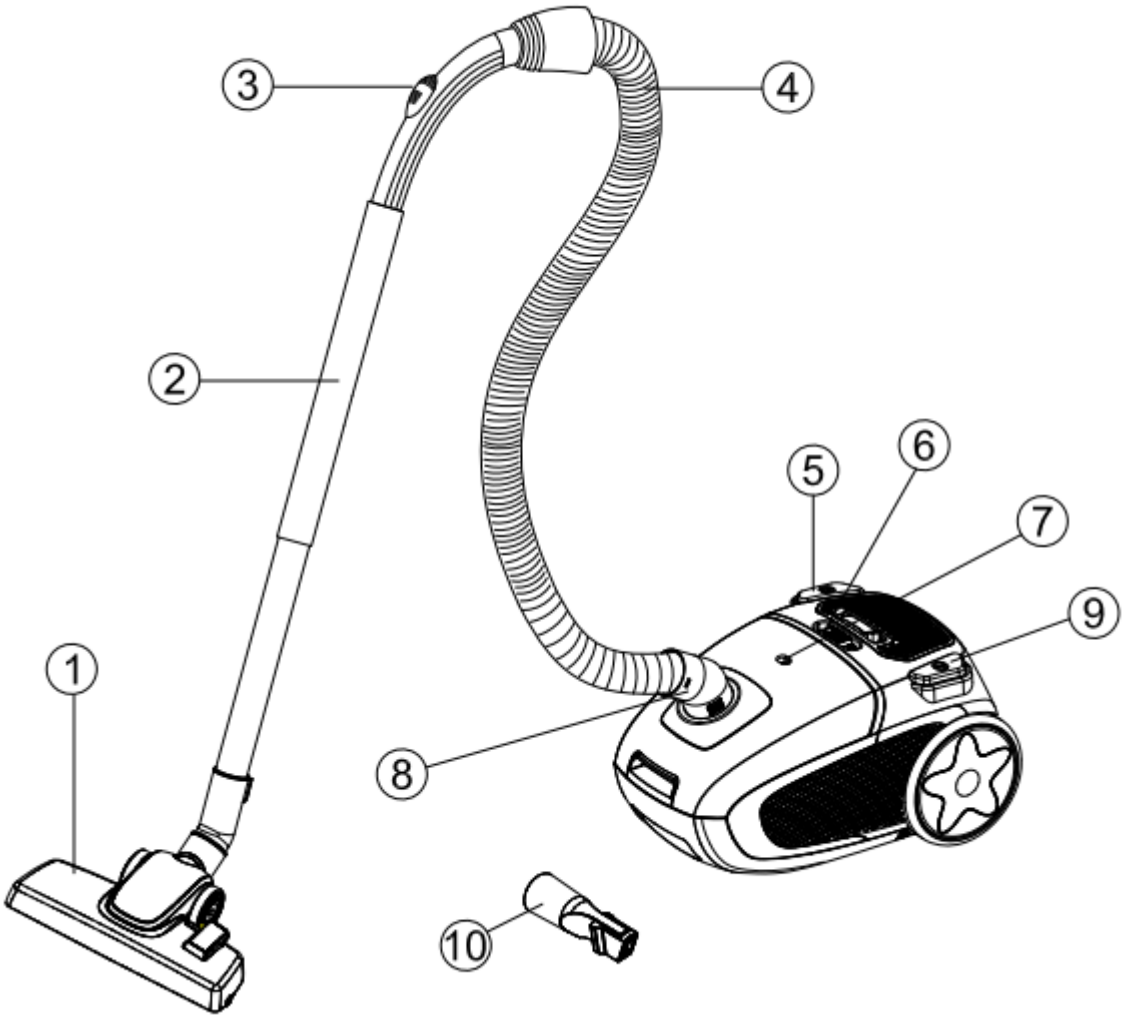

1. Põrandaotsik
2. Teleskooptoru
3. Õhuava
4. Imemisvoolik
5. Juhtme kerimise nupp
6. Võimsuse regulaator
7. Tolmu täituvuse indikaator
8. Imemisvooliku ühendus
9. ON/OFF nupp
10. Piluotsik

ENNETAMINE

Lülitage tolmuimeja kohe välja, kui õhuvõtuavad, põrandaotsik või teleskooptoru ummistub. Enne

tomuimeja taaskäivitamist eemaldage ummistust põhjustav aine:

1. Mitte kunagi ärge kasutage tolmuimejat kuumade pindade vahetus läheduses ja ärge korjake üles tuliseid esemeid nagu sigaretikonid või tuhk.



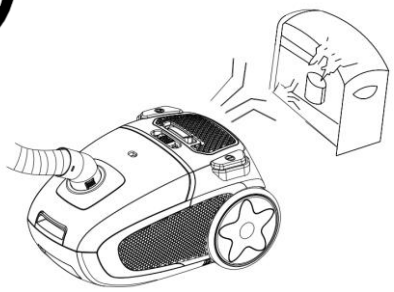

2.Ühendage pistik vooluvõrku ainult kuivade kätega.



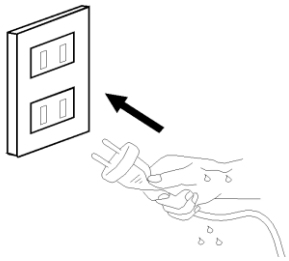

3. Enne tolmuimeja kasutamist, et vältida selle vigastamist, korjake põrandalt kõik suured ja teravad esemed.



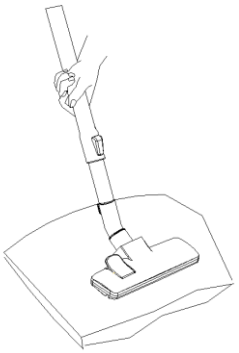

4. Pistikust eemaldades ärge tõmmake juhtmest.

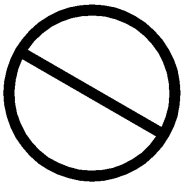

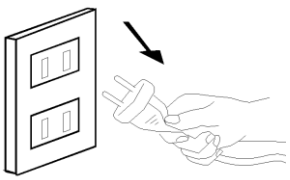

TOLMUIMEJA ETTEVALMISTUS

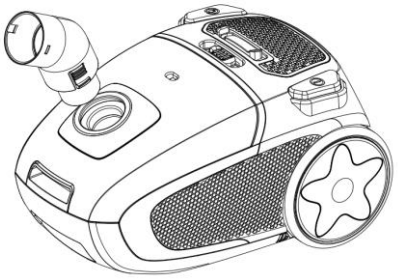

1. Kinnitage tolmuimejale pöörlev vooliku ühendus,
sisestage voolik kuni kuulete klõpsu.
Vooliku eemaldamiseks vajutage pöörleva
ühenduse küljel nuppu ja tõmmake voolik välja.

2. Teleskooptoru ja tarvikute kokkupanek

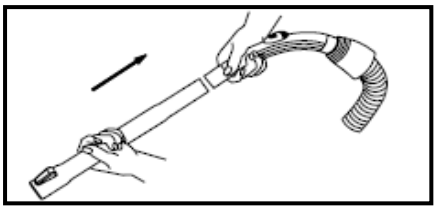

2.1: Paigaldage teleskooptoru voolikule.

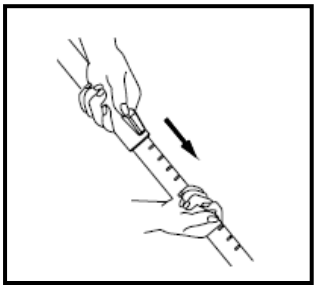

2.2: Reguleerige teleskoopvarre pikkust lükates
lukustusmehhanism alla ja tõmmates
alumine toru osa sobivasse pikkusesse.
Parkimisel lühendage toru nii palju kui võimalik.

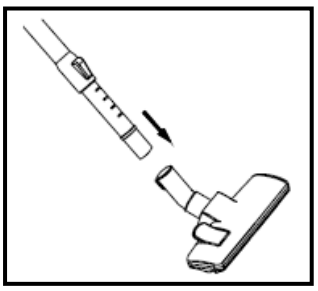

2.3: Paigaldage põrandaotsik teleskooptoru külge.

Põrandaotsik

põrandaotsikul on kaks asendit. Kõvade pindade puhastamisel (parkett, põrandaplaadid jms.), otsiku harjad peavad olema pikendatud.

Vaipade ja mattide puhastamisel peavad harjad olema otsiku sees.

Asendi vahetamiseks vajutage harjavahetuse nuppu.

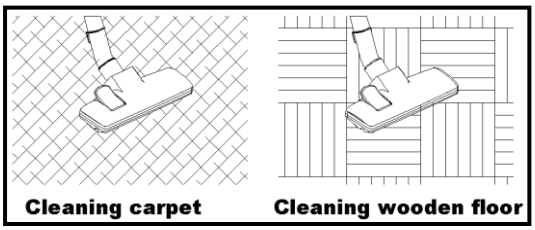

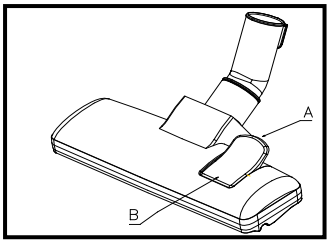

Piluotsik

Radiaatorite, nurkade, liistude, jms.jaoks

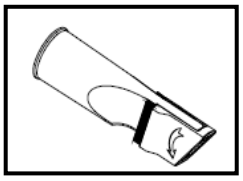

Tolmuimeja kasutamine

1: Enne seadme kasutamist kõigepealt kerige piisavas pikkuses elektrikaablit ja ühendage pistik seinakontakti. Kollane märk elektrikaablil on maksimaalse pikkuse märk ja seda ei tohi ületada.

Seadme lülitamiseks vajutage jalaga kerel olevat nuppu.

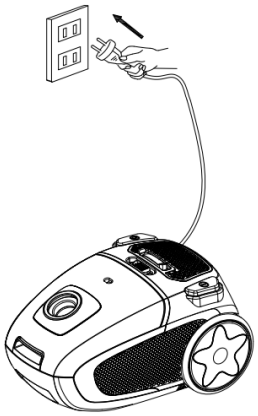

2: Juhtme tagasikerimiseks vajutage nuppu
hoides ühe käega pistikust ja juhtides teise käega juhet, et pistik ei teeks viga.

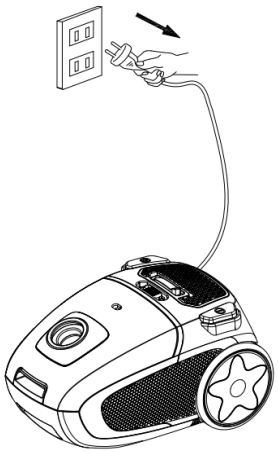

Ettevaatust:
Mitte kunagi arge kasutage seadet ilma tolmukoti ja mootorifiltrita, see võib kahjustada seadet.

Tolmukoti vahetamine
Tolmuimeja imemisvõime vähenemine võib tingitud vajadusest tomukott vahetada. Tõstke põrandaotsik üles, seadke imemisvõimsus MAX, on/off nupule vajutusega lülitage tolmuimeja tööle ja jälgige tolmukoti vahetamise indikaatorit. Kui see on punane, siis peab koti vahetama.

1. Lülitage tolmuimeja välja.
2. Eemaldage voolik, avage koti kate lükates sõrmedega lukku ja tõstes koti kate üles.
3. Haarake tolmukott papp ülaosast ja eemaldage ettevaatlikult kott tolmuimejast.

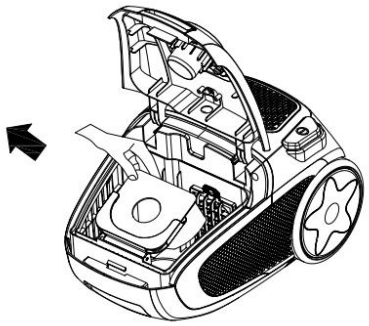

4. Visake kott prügikasti. Veenduge, et selles pole auke.
5. Paigaldage tolmuimejasse uus kott.
   Mitte kunagi ei tohi tolmuimejat kasutada ilma tolmukotita.
6. Sulgege tolmuimeja.

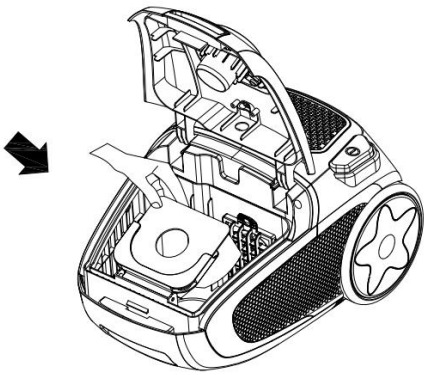

Alati peale peene puru nagu, liiv, tsement, jahu jms. pühkimist, vahetage kindlasti kott ära.

Mootorifiltri puhastamine

1. Mootorifilter asub tolmukoti konteineris.
   See kaitseb mootorit tolmu eest ja seda peab puhastama vähemalt kaks korda aastas kui kui see on määrdunud või imemisvõime on langenud.
2. Tõmmake filtrihoidik tolmuimejast välja
3. Avage filtrihoidik ja eemaldage filter.
4. Loputage filtrit leiges vees ja laske täielikult kuivada.
   Ärge kasutage filtri kuivatamiseks fööni vms.

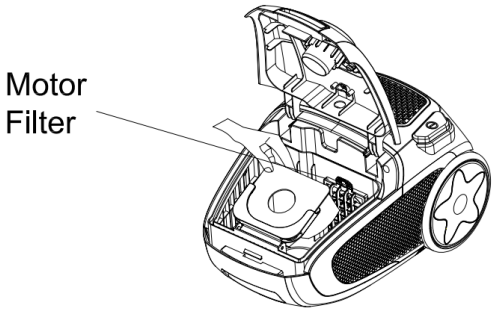

5. Pange filter hoidikusse ja paigaldage hoidik tolmuimejasse.

TÄHTIS! Mitte kunagi ärge kasutage tolmuimejat mootori filtrita.

Transport ja hoiustamine

1. Te võite tõsta ja kanda tolmuimejat kasutades selleks käepidet. Mitte kunagi ärge tirige või tõstke tolmuimejat juhtmest.
2. Enne tolmuimeja hoiustamist, kerige juhe tagasi. Võtke pistik kontaktist ja vajutage juhtme tagasikerimine nuppu, kuni juhe on täielikult tagasi keritud.
3. Ruumi kokkuhoiu mõttes saab tolmuimejat hoida püstises asendis. Teleskooptoru saab riputada tolmuimejale, lükates parkimise kinnituse vertikaalse parkimise hoidikusse.

Puhastamine

Puhastage toluimejat pühkides niiske lapiga.
Tugevatoimelist lahustit või abrasiivset puhastusvahendit te kasutada ei tohi.

Keskkonnakaitse alased nõuanded



Kui mis tahes elektrooniline toode pole enam funktsionaalne, tuleb see hävitada nii, et see põhjustab minimaalse keskkonnamõju, vastavalt kohalike omavalitsuste eeskirjadele. Enamikul juhtudel saab sellised tooted viia jäätmekäitlusjaama.

GARANTII TINGIMUSED

STANDARTU kodutehnikale kehtib 24-kuuline garantii.
Seade on sobiv kasutamiseks kodumajapidamises isiklikul, mitte kommertseesmärgil.
1. Kui avastate tootmispraagi või kui seade läheb rikki garantii kehtimise ajal, tagab tootja tasuta seadme remondi, kui seadet kasutati seni kasutusjuhendit järgides ja ei ole asjaolusid, mille tõttu ei oleks alust teostada garantiiremonti.

2. Garantii ei kehti:

- riketele, mis tekivad siis, kui seade ei ole nõuetekohaselt ühendatud elektrivõrku või seoses elektrivõrgu häiretega;
- riketele, mis tekivad seoses keemiliste ainete mõjuga;
- seadme värvimuutustele (kollaseks tõmbumisele, saastele jne);
- riketele, mis tekivad, kui ühendada toode riiklikele standarditele mittevastavasse elektrivõrku, telekommunikatsiooni- või kaablivõrku, seoses väliskahjustustega (nt niiskuse ja temperatuuri muutused), kui ei järgita toote kasutusjuhendit (nt valesti tehtud puhastus, kraapimisjäljed, kriimustused või muud mehhaanilised kahjustused);
- kui avastatakse seadme sisemusse tungimise jälgi, samuti siis, kui seadet ei parandata tootja volitatud teeninduses;
- kui avastatakse seadme konstruktsiooni või skeemi muudatusi (välja arvatud need, mis on kirjas kasutusjuhendis);
- kui avastatakse mehhaanilisi kahjustusi;
- kui avastatakse rikkeid, mis tekkisid sellest, et seadme sisemusse sattus kõrvalisi esemeid, materjale, vedelikke või loomi;
- kui leitakse rikkeid, mis tekkisid seoses standarditele mittevastavate ekspluatatsioonimaterjalide või varuosade kasutamisega;
- kui seeria number, mis on tootel, on muudetud, maha kustutatud või kui seda ei õnnestu tuvastada;
- kui seade, mis on ette nähtud isiklikuks (majapidamises, peres) kasutamiseks, on kasutuses ärilistel eesmärkidel, kasu saamise eesmärgil, tootmis- ja muudel eesmärkidel, mis ei vasta tegelikule seadme kasutuseesmärgile;
- kõigil teistel juhtudel, kui eseme puudused tekkisid sellest, et ostja ei järginud kasutusjuhendit või eseme puudused tekkisid kolmandate isikute süül või vääramatu jõu asjaolude tõttu;
- tavalistele kuludetailidele, nt patareidele, akudele.

3. Garantii võib katkeda, kui:

- seadet parandas isik või ettevõte, kes ei ole volitatud teeninduskeskus;
- seadet on ilmselgelt tahtlikult rikutud.

4. Garantii ei kehti, kui ei esitata kassatšekki või muud ostmist tõendavat dokumenti.

5. Tootja ei vastuta avariide ning isikutele, loomadele ja varale tekitatud kahju eest, kui see on tekitatud kasutaja süül kas teadmatusest või seadme kasutusjuhendi mittejärgimisest või seadme valest ühendamisest.