PASTATOMASIS ELEKTRINIS ŽIDINYS

NAUDOJIMOSI INSTRUKCIJA IR SAUGOS NURODYMAI

Flammifera



WS-Q-11
Įtampa – 220–240 V AC, 50 Hz
Galia – 1400–1600 W

Importuotojas – UAB „Senukų prekybos centras“
Islandijos pl. 32B, 51500 Kaunas
Tel. 8 800 11 119

APRAŠYMAS:

a. Oro išleidimo anga
b. Ekranas
c. Korpusas
d. Valdymo skydelis



Montavimas ir svarbios pastabos:

- Nuimkite visas pakuotės medžiagas. Patikrinkite, ar yra visos reikalingos dalys; jei kokia nors dalis pažeista arba jos trūksta, kreipkitės į pardavėją.
- Prieš pradėdami naudoti patikrinkite, ar elektros tinklo lizdo įtampa atitinka šio prietaiso etiketėje nurodytą įtampą.
- Šio prietaiso negalima naudoti ten, kur laikomos pavojingos ir lengvai užsiliepsnojančios
  medžiagos, pavyzdžiui, degalai, skiedikliai, dažai ir lakai.
- Nestatykite elektrinio židinio tiesiai po elektros tinklo lizdu.
- Perspėjimas: neuždenkite šio prietaiso, kad išvengtumėte perkaitimo.
- Nestatykite šio elektrinio židinio tiesiai ant kilimo ar kitos panašios grindų dangos. Kitaip tokia grindų danga gali išblukti dėl šilumos poveikio.
- Nenaudokite šio prietaiso šalia vonios, dušo ar baseino.
- Niekada neimkite elektros laido kištuko šlapiomis ar drėgnomis rankomis.
- Prieš valydami prietaisą arba baigę juo naudotis ištraukite jo elektros laido kištuką iš elektros lizdo.
- Nejunkite prietaiso į pažeistą elektros lizdą.
- Nekiškite jokių daiktų į prietaiso vidų ir pasirūpinkite, kad į jį nepatektų jokie pašaliniai daiktai. Kitaip gali kilti elektros smūgio, gaisro ar prietaiso pažeidimo pavojus.
- Nejudinkite naudojamo prietaiso.
- Nenaudokite šio prietaiso su programuotuvu, laikmačiu, atskira nuotolinio valdymo sistema ar bet kokiu kitu automatinio įjungimo įtaisu, nes, jį uždengus ar netinkamai pastačius, kyla gaisro pavojus.
- Šio prietaiso neturėtų naudoti asmenys (įskaitant vaikus), kurių
  fiziniai, jutiminiai ar protiniai gebėjimai yra silpnesni arba kurie neturi atitinkamos patirties bei įgūdžių,
  nebent kitas asmuo, atsakingas už jų saugumą, juos prižiūri arba
  išmokė, kaip reikia naudotis šiuo prietaisu.
- Vaikus būtina prižiūrėti, kad jie nežaistų su šiuo prietaisu.
- Jei pažeidžiamas šio prietaiso maitinimo laidas, jį turi pakeisti gamintojas, jo įgaliota techninės priežiūros įmonė arba panašios kvalifikacijos asmuo, kad būtų išvengta pavojaus.

- Šis prietaisas skirtas naudoti buitiniais ir panašiais tikslais, pavyzdžiui: parduotuvių, biurų ir kitų darbo vietų virtuvėlėse; ūkininkų sodybose; viešbučiuose, moteliuose ir kitose gyvenamojo tipo patalpose; „nakvynės ir pusryčių“ tipo svečių namuose.
- Šis šildymo prietaisas nėra tinkamas naudoti transporto priemonėse ir mašinose.
- Siekiant išvengti pavojaus dėl netyčinio šiluminio išjungiklio atstatymo, šis prietaisas neturi būti maitinamas per išorinį jungtuvą, pavyzdžiui, laikmatį, taip pat neturi būti prijungtas prie grandinės, kurią reguliariai įjungia ir išjungia inžinerinis įrenginys.

VALDIKLIAI

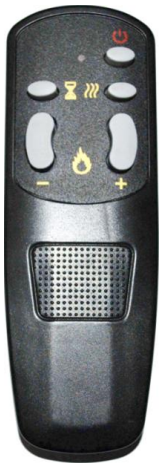

MYGTUKAS	FUNKCIJA
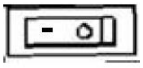	**ĮJUNGTA (I)**. Įjungia visas funkcijas. **IŠJUNGTA (O)**. Išjungia visas funkcijas valdymo skydelyje ir nuotoliniame valdymo pultelyje.
	**ĮJUNGTA:** įjungia funkcijas liečiamajame skydelyje ir nuotoliniame valdymo pultelyje. Įjungia liepsnos efektą. **IŠJUNGTA:** išjungia funkcijas liečiamajame skydelyje ir nuotoliniame valdymo pultelyje. Išjungia liepsnos efektą.
	**LAIKMAČIO mygtukas:** valdo laikmačio nuostatas, pagal kurias židinys išjungiamas pasirinktu laiku. Galima nustatyti laiką nuo 0,5 val. iki 7,5 val.
	**LIEPSNA „-“:** pritemdo liepsnos efektą. **PASTABA:** liepsnos efektas lieka įjungtas, kol neišjungiamas maitinimas. Liepsnos efektas turi būti įjungtas, kad šildytuvas įsijungtų.
	**LIEPSNA „+“:** paryškina liepsnos efektą. **PASTABA:** liepsnos efektas lieka įjungtas, kol neišjungiamas maitinimas. Liepsnos efektas turi būti įjungtas, kad šildytuvas įsijungtų.
	**ŠILDYTUVO mygtukas:** įjungia ir išjungia šildytuvą. **PASTABA:** Šildytuvas veikia tik tada, jei yra įjungtas liepsnos efektas. Jei liepsnos efektas yra išjungtas, šildytuvas neįsijungs. **PASTABA:** tam, kad būtų išvengta perkaitimo, šildytuvas prieš įjungimą ir po išjungimo 10 sekundžių pučia vėsų orą.



Reiškia „NEUŽDENGTI“.

AUTOMATINIS IŠJUNGIMAS

Jei prietaisas perkaista, jis automatiškai išsijungia. Tokiu atveju
elektrinį židinį reikia atjungti nuo elektros tinklo lizdo. Elektrinis židinys turi vėsti maždaug 20 minučių – tik paskui jį bus galima vėl įjungti. Pasirūpinkite, kad oro įleidimo ir išleidimo angose
nebūtų dulkių, pūkų ir kt.

PRIEŽIŪRA

Prieš atlikdami bet kokius šio prietaiso priežiūros darbus ištraukite jo laido kištuką iš elektros lizdo!

Lempos keitimas

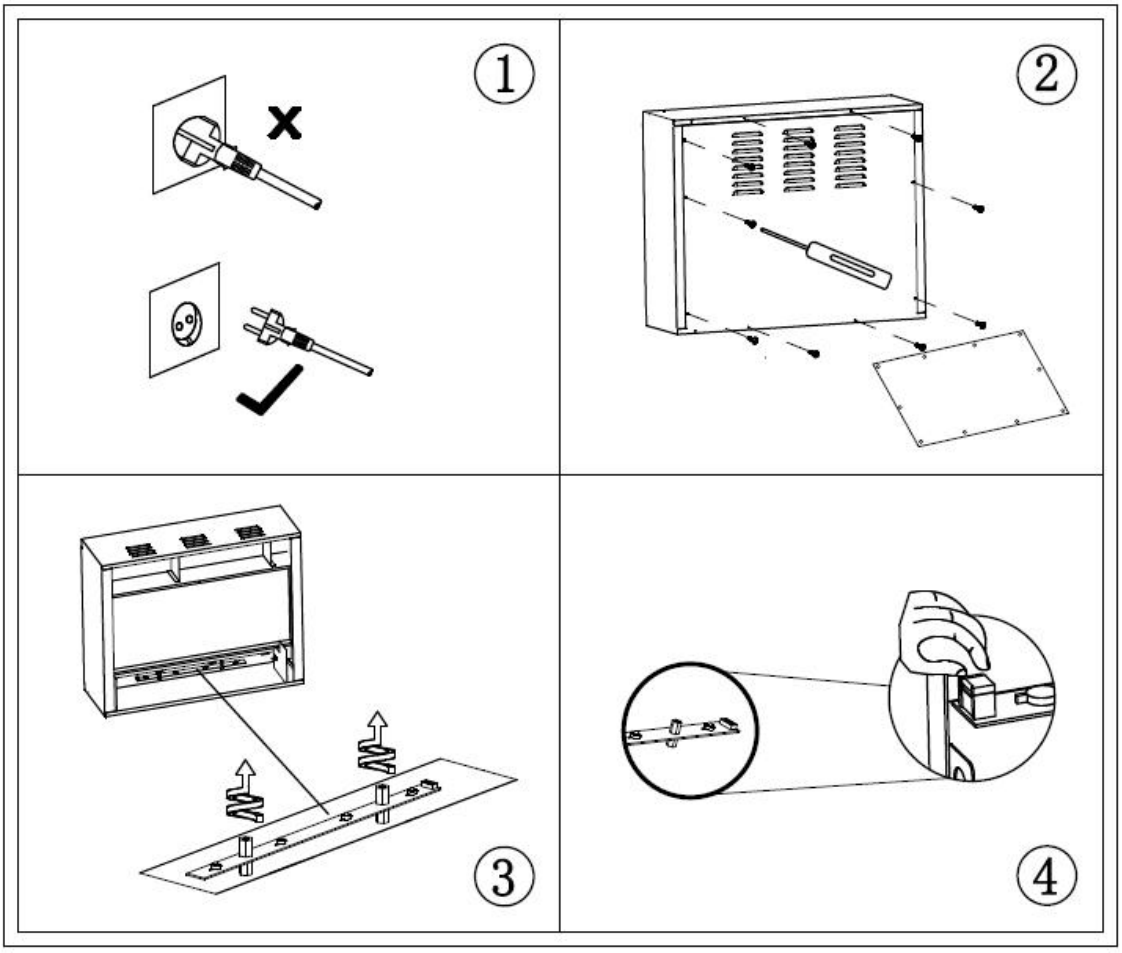

VALYMAS

- Visos varinės dalys yra lakuotos, todėl jas galima paprastai nuvalyti minkšta šluoste. Nenaudokite jokių braižančių valymo priemonių.
- Oro angas išsiurbkite dulkių siurbliu.
- Neįmerkite elektros laido ar kištuko į vandenį arba kitus skysčius.

TECHNINIAI DUOMENYS:

Veikimo įtampa: 220–240 V~ 50 Hz
Naudojamoji galia: 1400–1600 W



Jūs galite padėti apsaugoti aplinką!
Laikykitės galiojančių vietos taisyklių: nebetinkamą naudoti elektros įrangą nugabenkite į atitinkamą tokių atliekų surinkimo punktą.