standart

make your life easier

INSTRUCTION MANUAL / KASUTUSJUHEND / LIETOŠANAS INSTRUKCIJA / NAUDOJIMO INSTRUKCIJA

FULL MOTION TV WALL MOUNT

LPA80-463D

EE LIIKUV TV SEINAKINNITUS

LV STIPRINĀJUMI TV

LT IŠTRAUKIAMASIS TV LAIKIKLIS

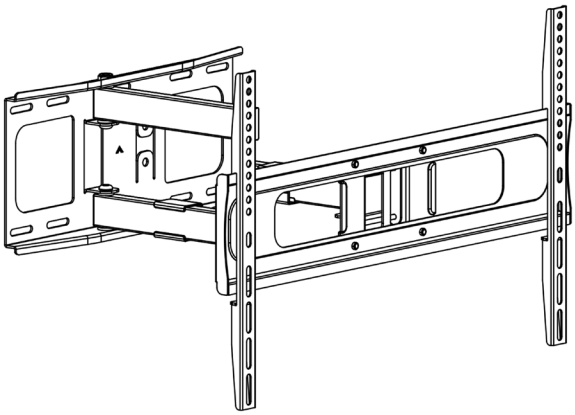

PLEASE READ CAREFULLY AND KEEP THE INSTRUCTION WELL / LUGEGE JUHENDIT TÄHELEPANELIKULT JA SÄILITAGE SEE / RŪPĪGI IZLASIET INSTRUKCIJU UN NOVIETOJIET TO DROŠĀ VIETĀ IZMANTOŠANAI NĀKOTNĒ / ATIDŽIAI PERSKAITYKITE IR SAUGIAI PASIDĖKITE, JEI PRIREIKTŲ ATEITYJE

EN

IMPORTANT:
Failure to read, thoroughly understand, and follow all instructions can result in serious personal injury, damage to equipment, or voiding of factory warranty.

INSTRUCTIONS OF SAFETY AND WARNINGS:
• Make sure that the mounting surface is strong enough to handle a mounted product and equipment.
• DO NOT EXCEED THE MAXIMUM LISTED WEIGHT CAPACITY.
• Always be sure to have someone assist you or a mechanical device to lift and position heavy products safely.
• Tighten screws firmly, but do not over tighten. Over tightening can cause product damage that greatly reduces the holding power.
• Keep a clear area and distance from moving parts when using the product.
• Use only as intended. Never stand, hang or climb on the product.
• This product is intended for indoor use only.
• Any attempts to reconstruct the construction aren't allowed.
• This product may contain small items that could be a choking hazard if swallowed. Keep children away unless the product is intended for their use and all instructions and manuals are fully reviewed and understood by them.
• Check that the product is secure and safe to use at regular intervals (at least every three months).

Should you ever have any questions or feel you require help please contact your place of purchase for assistance.

EE

TÄHELEPANU:
Kui kõiki juhiseid ei loe, ei mõista ja ei järgi, võib see põhjustada tõsiseid kehavigastusi, kahjustada seadmeid või tühistada tehasegarantii.

OHUTUSJUHISED JA HOIATUSED:
• Veenduge, et paigalduspind on piisavalt tugev, et kanda paigaldatud toodet ja seadmeid.
• ÄRGE ÜLETAGE LOETLETUD MAKSIMAALSET KAALUKANDEVÕIMET.
• Veenduge alati, et teil on keegi või mehaaniline seade abiks, et rasket toodet ohutult tõsta ja paigutada.
• Pingutage kruvisid tugevalt, kuid ärge pingutage liiga tugevalt. Liigne pingutamine võib põhjustada toote kahjustusi, mis vähendavad oluliselt pidamisjõudu.
• Hoidke toote kasutamisel vaba ala ja kaugus liikuvatest osadest.
• Kasutage ainult ettenähtud viisil. Ärge kunagi seiske, riputage ega ronige toote peal.
• See toode on mõeldud ainult siseruumides kasutamiseks.
• Igasugused katsed konstruktsiooni ümberehitamiseks ei ole lubatud.
• See toode võib sisaldada väikesi esemeid, mille allaneelamine võib põhjustada lämbumisohtu. Hoidke lapsed eemal, välja arvatud juhul, kui toode on mõeldud lastele kasutamiseks ning kui nad on kõik juhised ja kasutusjuhendid täielikult läbi lugenud ja mõistnud.
• Kontrollige regulaarselt (vähemalt iga kolme kuu tagant), kas toode on turvaline ja ohutu kasutada.

Kui teil peaks tekkima küsimusi või te tunnete, et vajate abi, võtke abi saamiseks ühendust oma ostukohaga.

LV

SVARĪGI:
Nespēja izlasīt, rūpīgi saprast un ievērot visas instrukcijas var izraisīt nopietnus miesas bojājumus, iekārtas bojājumus vai rūpnīcas garantijas atcelšanu.

DROŠĪBAS NORĀDĪJUMI UN BRĪDINĀJUMI:
• Pārliecinieties, ka montāžas virsma ir pietiekami izturīga, lai izturētu uzstādīto produktu un aprīkojumu.
• NEPĀRSNIEDZIET MAKSIMĀLO NORĀDĪTO SVARU.
• Vienmēr pārliecinieties, ka jums kāds palīdz vai izmanto mehānisku ierīci, lai droši paceltu un novietotu smagus produktus.
• Stingri savelciet skrūves, bet ne pārāk cieši. Pārmērīga pievilkšana var izraisīt produkta bojājumus, kas ievērojami samazina turēšanas spēku.
• Lietojot izstrādājumu, saglabājiet brīvu vietu un attālumu no kustīgām daļām.
• Lietojiet tikai atbilstoši paredzētajam mērķim. Nekad nestāviet, nekarājieties vai nelieniet uz izstrādājuma.
• Šis izstrādājums ir paredzēts lietošanai tikai telpās.
• Nav atļauti jebkādi konstrukcijas pārbūves mēģinājumi.
• Šis izstrādājums var saturēt sīkus priekšmetus, kurus norijot var rasties aizrīšanās risks. Sargājiet bērnus no ierīces, ja vien izstrādājums nav paredzēts viņu lietošanai un ja viņi nav pilnībā iepazinušies ar visām instrukcijām un rokasgrāmatām un nav tās pilnībā sapratuši.
• Regulāri (vismaz reizi trijos mēnešos) pārbaudiet, vai izstrādājums ir atbilstošs un droši lietojams.

Ja jums rodas kādi jautājumi vai nepieciešama palīdzība, lūdzu, sazinieties ar pārdevēju, lai saņemtu palīdzību.

LT

SVARBU:
Jei neperskaitysite, nesuprasite ir nesilaikysite instrukcijos, galite patirti rimtus kūno sužalojimus, sugadinti įrangą arba prarasti gamyklinę garantiją.

SAUGOS INSTRUKCIJOS IR ĮSPĖJIMAI:
• Įsitikinkite, kad montavimo paviršius yra pakankamai stiprus, jog atlaikytų montuojamą gaminį ir įrangą.
• NEVIRŠYKITE DIDŽIAUSIO NURODYTO SVORIO LIMITO.
• Visada įsitikinkite, kad jums padeda kitas asmuo arba naudojate mechaninį įrenginį, kad saugiai pakeltumėte ir padėtumėte sunkius gaminius.
• Tvirtai priveržkite varžtus, bet jų neperveržkite. Per stipriai priveržus varžtus, galite sugadinti gaminį ir sumažinti jo laikymo galią.
• Naudodami gaminį, laikykitės saugaus atstumo nuo aplinkui esančių judančių dalių.
• Naudokite tik pagal paskirtį. Niekada nestovėkite, nekabėkite ir nelipkite ant gaminio.
• Šis produktas skirtas naudoti tik patalpose.
• Bet kokie bandymai modifikuoti konstrukciją yra draudžiami.
• Šis produktas gali turėti smulkių detalių, kurias prarijus kyla pavojus užspringti. Laikykite vaikus atokiau, nebent produktas skirtas jų naudojimui ir jie yra peržiūrėję bei susipažinę su instrukcijomis ir nurodymais.
• Reguliariai (bent kas tris mėnesius) tikrinkite, ar produktas yra saugus ir tinkamas naudoti.

Jei turite papildomų klausimų arba jums reikia pagalbos, kreipkitės į prekybos atstovą.

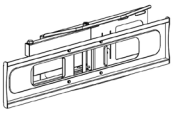

A (× 1)

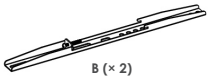

B (× 2)



C (× 2)



D (× 1)
4 mm



E (× 1)
10–13 mm

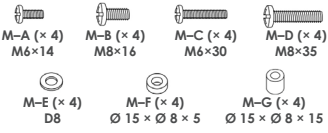

M–A (× 4)
M6×14

M–B (× 4)
M8×16

M–C (× 4)
M6×30

M–D (× 4)
M8×35

M–E (× 4)
D8

M–F (× 4)
Ø 15 × Ø 8 × 5

M–G (× 4)
Ø 15 × Ø 8 × 15



W–A (× 6)
ST6.3×55

W–B (× 6)
Ø 10×45

W–C (× 6)
D6



1

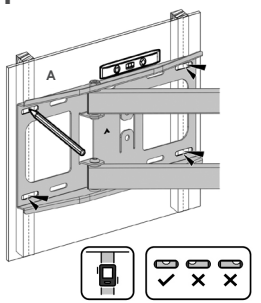

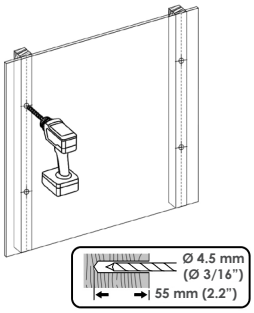

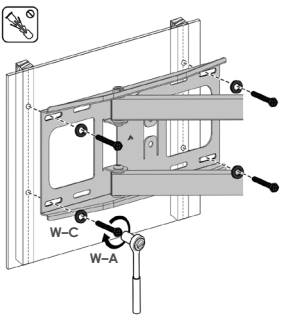

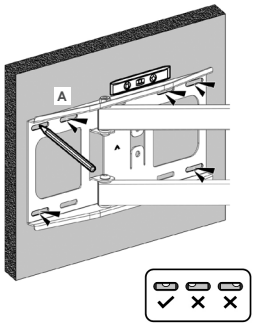

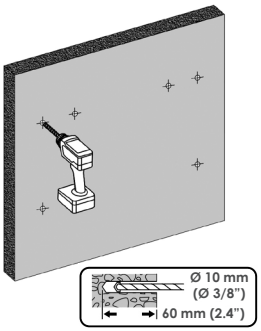

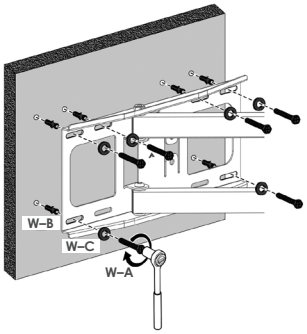

2

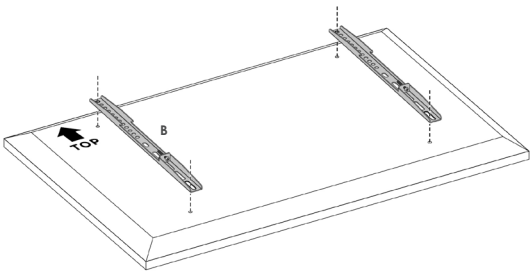

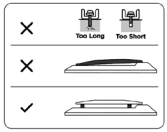

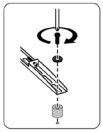

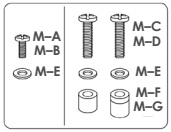

3

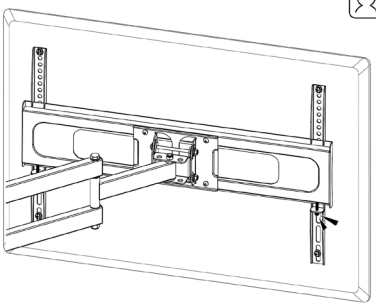

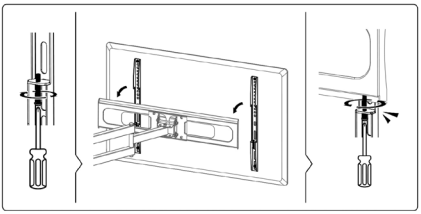

4

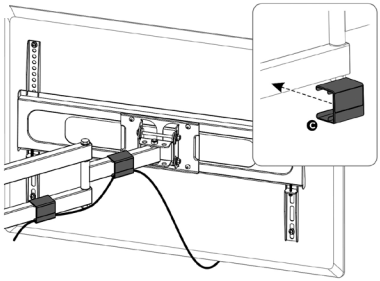

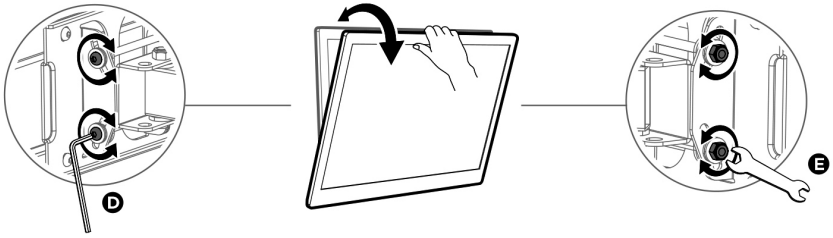

Note: if the display does not stop at your desired position, adjust the screws using the tools shown / **Märkus:** kui ekraan ei peatu soovitud asendis, reguleerige kruvisid, kasutades näidatud tööriistu. **Piezīme:** ja displejs neapstājas vēlamajā pozīcijā, noregulējiet skrūves, izmantojot parādītos instrumentus. **Pastaba:** jei ekranas nesustoja norimoje padėtyje, sureguliuokite varžtus naudodami parodytus įrankius.

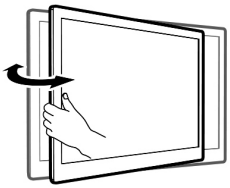

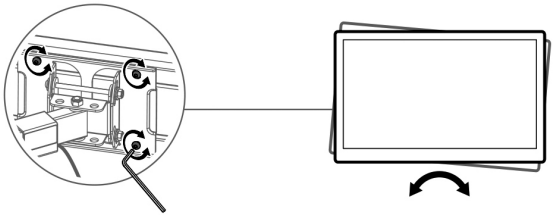

WARRANTY TERMS AND CONDITIONS

36-month warranty is provided to STANDART domestic appliances

These appliances are designed for use in household for personal, non-commercial uses.

1. In case of noticing production reject or appliance failure during the warranty period, the manufacturer ensures appliance repair free of charge on condition that the appliance was previously used by observing user manual instructions and there are no preconditions, due to which legal basis for performance of warranty repair would disappear.

2. Warranty is not applied in the following cases:

• for failures, occurring due to incorrect connection of appliances to power network or due to intermittent electricity supply;

• for failures, occurring due to the action of chemical materials;

• for discoloration of the appliance (turning yellow, contamination and similar);

• for failures, occurring when connecting the appliance into power supply, telecommunications, cable networks not conforming to national standards, due to external impact (for instance, due to the action of humidity and temperature), also due to inappropriate handling of the appliance (for instance, cleaning, scouring marks, scratches, or other mechanical damages);

• if noticing attempt to access inside the appliance, also if the appliance is repaired not in a duly authorised service center;

• if noticing appliance structure or scheme modifications (except for the one's, as described in the user manual);

• if noticing mechanical damages;

• if noticing failures, occurring due to entering of foreign matters, materials, liquids, or animal pests;

• if noticing failures, occurring due to use of non-standard operating materials or spare parts;

• if serial number, stored in the appliance, is modified, erased, or illegible;

• if the appliance, designed for personal (domestic, family) uses, is employed for commercial use, in order to gain profit, for production and other purposes, not conforming to original purpose of use of the appliance;

• in all other cases, when item deficiencies occur due to the fact that the buyer failed to observe the user manual instructions, or item deficiencies were conditioned by the fault of the third parties, or force majeure circumstances;

• for operating parts of appliance, for instance, for batteries and accumulators.

3. Warranty can be terminated, if:

• appliance was repaired by the person or company not duly authorised by seller's service center;

• appliance was evidently knowingly damaged.

4. Warranty becomes non valid, if payment slip or other purchase evidencing document is not provided.

5. Manufacturer is not considered liable for damages, emergencies, loss caused to people, animals, asset, if conditioned by user's fault, ignorance, failure to observe user manual instructions, or due to incorrect connection of the appliance.

GARANTII TINGIMUSED

STANDART kodutehnikale kehtib 36-kuuline garantii

Seade on sobiv kasutamiseks kodumajapidamises isiklikul, mitte kommertseesmär- gil.
1. Kui avastate tootmispraagi või kui seade läheb rikki garantii kehtimise ajal, tagab tootja tasuta seadme remondi, kui seadet kasutati seni kasutusjuhendit järgides ja ei ole asjaolusid, mille tõttu ei oleks alust teostada garantiiremonti.
2. Garantii ei kehti:
• riketele, mis tekivad siis, kui seade ei ole nõuetekohaselt ühendatud elektrivõrku või seoses elektrivõrgu häiretega;
• riketele, mis tekivad seoses keemiliste ainete mõjuga;
• seadme värvimuutustele (kollaseks tõmbumisele, saastele jne);
• riketele, mis tekivad, kui ühendada toode riiklikele standarditele mittevasta- vasse elektrivõrku, telekommunikatsiooni- või kaablivõrku, seoses väliskahjustus- tega (nt niiskuse ja temperatuuri muutused), kui ei järgita toote kasutusjuhendit (nt valesti tehtud puhastus, kraapimisjäljed, kriimustused või muud mehhaanilised kahjustused);
• kui avastatakse seadme sisemusse tungimise jälgi, samuti siis, kui seadet ei parandata tootja volitatud teeninduses;
• kui avastatakse seadme konstruktsiooni või skeemi muudatusi (välja arvatud need, mis on kirjas kasutusjuhendis);
• kui avastatakse mehhaanilisi kahjustusi;
• kui avastatakse rikkeid, mis tekkisid sellest, et seadme sisemusse sattus kõrvalisi esemeid, materjale, vedelikke või loomi;
• kui leitakse rikkeid, mis tekkisid seoses standarditele mittevastavate ekspluatatsioonimaterjalide või varuosade kasutamisega;
• kui seeria number, mis on tootel, on muudetud, maha kustutatud või kui seda ei õnnestu tuvastada;
• kui seade, mis on ette nähtud isiklikuks (majapidamises, peres) kasutamiseks, on kasutuses ärilistel eesmärkidel, kasu saamise eesmärgil, tootmis- ja muudel eesmärkidel, mis ei vasta tegelikule seadme kasutuseesmärgile;
• kõigil teistel juhtudel, kui eseme puudused tekkisid sellest, et ostja ei järginud kasutusjuhendit või eseme puudused tekkisid kolmandate isikute süül või vääramatu jõu asjaolude tõttu;
• tavalistele kuludetailidele, nt patareidele, akudele.
3. Garantii võib katkeda, kui:
• seadet parandas isik või ettevõte, kes ei ole volitatud teeninduskeskus;
• seadet on ilmselgelt tahtlikult rikutud.
4. Garantii ei kehti, kui ei esitata kassatšekki või muud ostmist tõendavat dokumenti.
5. Tootja ei vastuta avariide ning isikutele, loomadele ja varale tekitatud kahju eest, kui see on tekitatud kasutaja süül kas teadmatusest või seadme kasutus- juhendi mittejärgimisest või seadme valest ühendamisest.

GARANTIJAS NOTEIKUMI

STANDART sadzīves tehnikai tiek piešķirta 36 mēn. garantija

Minētās ierīces ir piemērotas lietošanai sadzīves apstākļos, personīgā nekomerciālā nolūkā.

1. Konstatējot ierīces ražošanas brāķi vai ierīces bojājumu garantijas darbības laikā, ražotājs garantē bezmaksas ierīces remontu un (vai) nepieciešamu detaļu nomainīšanu, ja ierīce līdz tam tika izmantota ievērojot lietotāja instrukcijas (ierīces lietošanas un glabāšanas noteikumi) un nav šajos noteikumos noteiktu apstākļu, kuru dēļ nebūtu garantijas remonta veikšanas pamata.

2. Garantija netiek piemērota attiecībā uz:

• bojājumiem, kas ir radušies ierīces nepiemērotas pieslēgšanas elektrotīklam vai elektrotīklu bojājumu rezultātā;

• bojājumiem, kas ir radušies ķīmisko vielu iedarbības dēļ;

• ierīces krāsas izmaiņām (dzeltenums, piesārņojums u.tml.);

• bojājumiem, kas ir radušies ierīces ieslēgšanas elektrības tiklā, telekomunikāciju, kabeļu tīklos, kuri neatbilst valsts standartiem, citu ārējo faktoru (piem., mitruma vai temperatūras iedarbības) dēļ, kā arī nepienācīgas ierīces izmantošanas gadījumā (piem. tīrīšanas, skrāpēšanas pazīmes, ieskrāpējumi vai citi mehāniskie bojājumi);

• konstatējot mēģināšanas iekļūt ierīces iekšā pēdas, kā arī ja izstrādājums tika remontēts ne pārdevēja pilnvarotajā servisā;

• konstatējot izstrādājuma konstrukcijas vai shēmas izmaiņas (izņemot aprakstītos lietotāja instrukcijā);

• mehānisko bojājumu konstatēšanas gadījumā;

• konstatējot bojājumus, kuri ir radušies ierīces iekšpusē nokļūstot liekiem priekšmetiem, materiāliem, šķidrumiem vai kukaiņiem;

• bojājumu, kuri ir radušies standartiem neatbilstošu materiālu vai rezerves daļu izmantošanas, gadījumā;

• ja sērijas numurs, kas atrodas izstrādājuma atmiņā, ir manīts, izdzēsts vai to neizdodas konstatēt;

• ja izstrādājums, kas ir domāts personīgai (sadzīves, ģimenes) lietošanai, izmantots uzņēmējdarbības veikšanai peļņas gūšanas, ražošanas vai citu mērķu nolūkā, kuri neatbilst īstam ierīces lietošanas mērķim;

• visos citos gadījumos, kad priekšmeta trūkumi ir radušies tāpēc, ka pircējs nav ievērojis lietotāja instrukcijas, vai priekšmeta trūkumi ir radušies trešo personu vainas vai nepārvaramās varas dēļ;

• parasti nolietojušās ierīces daļām, piem.: baterijām, akumulatoriem.

3. Garantija var būt pārtraukta, ja:

• ierīci remontēja persona vai uzņēmums, pārdevēja nepilnvarots serviss;

• ierīce bija acīmredzami apzināti bojāta.

4. Garantija nav derīga, ja netiek uzrādīts kases čeks vai cits iepirkumu apliecinošs dokuments.

5. Ražotājs nenes atbildību par avārijām vai kaitējumu cilvēkiem, dzīvniekiem, mantai, kas ir iestājusies lietotāja vainas dēļ: nezināšanas vai ierīces lietotāja instrukcijas neievērošanas un ierīces pieslēgšanas un uzstādīšanas, kuru izpildīja ne pārdevējā pilnvarotais serviss, dēļ.

GARANTIJOS SĄLYGOS

STANDART buitinei technikai suteikiama 36 mėn. garantija

Šie prietaisai skirti naudoti buityje asmeniniais, nekomerciniais tikslais.
1. Aptikus prietaiso gamybos broką ar prietaisui sugedus garantijos galiojimo metu, gamintojas garantuoja nemokamą prietaiso remontą, jei prietaisas iki tol buvo naudojamas laikantis naudojimo instrukcijos ir nėra aplinkybių, dėl kurių būtų pagrindas neatlikti garantinio remonto.
2. Garantija netaikoma:
• gedimams, atsiradusiems netinkamai prijungus prietaisus prie elektros tinklo arba dėl elektros tinklų sutrikimų;
• gedimams, atsiradusiems dėl cheminių medžiagų poveikio;
• prietaiso spalvos pakitimui (pageltimui, užteršimui ir pan.);
• gedimams, atsiradusiems jungiant gaminį į valstybinių standartų neatitinkančius elektros tiekimo, telekomunikacijų, kabelių tinklus, dėl kitų išorės veiksnių (pvz., drėgmės ar temperatūros poveikio), taip pat netinkamai elgiantis su prietaisu (pvz., valymo, skutimo žymės, įbrėžimai ar kitokie mechaniniai pažeidimai);
• radus bandymo patekti į prietaiso vidų pėdsakų, taip pat jei gaminys taisytas ne pardavėjo įgaliotame servise;
• radus gaminio konstrukcijos ar schemos pakeitimų (išskyrus aprašytus naudojimo instrukcijoje);
• radus mechaninių pažeidimų;
• radus gedimų, kurie atsirado į prietaiso vidų patekus pašaliniams daiktams, medžiagoms, skysčiams ar gyvūnams;
• radus gedimų, kurie atsirado dėl standartų neatitinkančių eksploatacinių medžiagų ar atsarginių dalių naudojimo;
• jeigu serijos numeris, esantis gaminio atmintyje, pakeistas, nutrintas arba jo nepavyksta nustatyti;
• jeigu gaminys, skirtas asmeniniam (buitiniam, šeimos) naudojimui, panaudotas verslo veiklai vykdyti, siekiant pelno, gamybiniais bei kitais tikslais, neatitinkančiais tikrosios prietaiso paskirties;
• visais kitais atvejais, kai daikto trūkumai atsirado dėl to, kad pirkėjas nesilaikė naudojimo instrukcijos, arba daikto trūkumai atsirado dėl trečiųjų asmenų kaltės ar nenugalimos jėgos aplinkybių;
• įprastai nusidėvinčioms prietaiso dalims, pvz., baterijoms, akumuliatoriams.
3. Garantija gali būti nutraukta, jeigu:
• prietaisą taisė asmuo ar įmonė, neįgaliota pardavėjo serviso;
• prietaisas buvo akivaizdžiai sąmoningai sugadintas.
4. Garantija negalioja, jei nepateikiamas kasos čekis ar kitas pirkimą įrodantis dokumentas.
5. Gamintojas neatsako už žalą, avarijas, nuostolius žmonėms, gyvūnams, turtui, įvykusius dėl naudojimo kaltės: nežinojimo ar prietaiso naudojimo instrukcijos nesilaikymo, dėl netinkamo prietaiso prijungimo.

standart
make your life easier

Manufacturer / Tootja / Ražotājs / Gamintojas / Производитель
UAB „Kesko Senukai Lithuania“, Islandijos pl. 32B, 51500 Kaunas
Tel. +370 700 11 119, www.senukai.lt, info@keskosenukai.lt
Country of origin / Päritoluriik / Izcelsmes valsts / Kilmės šalis / Страна производства
China / Hiina / Ķīna / Kinija / Китай