Serie | 4, Eestlaetav pesumasin, 7 kg, 1400 pööret minutis
WAN280L7SN





Automaatne pesumasin, millel on EcoSilence Drive™: usaldusväärselt vaikne ja vastupidav.

A+++

- **Müratase 54dB/75dB:** vaikne ja rahulik pesu ning tsentrifuugimine.
- Lihtne kasutada tänu LED-ekraanile ja mugavale juhtkettale.
- **VarioPerfect™:** säästab kuni 65% aega või 50% elektrit. Vali ise nupuvajutusega.
- **ActiveWater™:** säästab vett ja raha tänu automaatsele sensorjuhtimisele kahes etapis.

Tehnilised andmed

Sisseehitatud/eraldiseisev :	Eraldiseisev
Kõrgus koos tööpinnaga (mm) :	850
Toote mõõdud (mm) :	848 x 598 x 550
Netokaal (kg) :	68,847
Ühenduse nimivõimsus (W) :	2300
Vool (A) :	10
Pinge (V) :	220-240
Sagedus (Hz) :	50
Kinnitussertifikaadid :	CE, VDE
Elektrijuhtme pikkus (cm) :	210
Pesemise jõudlusklass :	A
Uksehing :	vasakul
Rattad :	Ei
EAN-kood :	4242002899091
Kodumajapidamises kasutatava trummelkuivati nimimahutavus puuvillase pesu tavaprogrammi puhul - (2010/30/EC) :	7,0
Energiaklass :	A+++
Kaalutud aastane energiatarbimine (kWh/annum) (2010/30/EC) :	157,00
Võimsustarve väljalülitatud seisundis (W) - NEW (2010/30/EC) :	0,12
Võimsustarve ooteseisundis - NEW (2010/30/EC) :	0,50
Kaalutud aastane veetarbimine (l/annum) (2010/30/EC) :	9020
Trummelkuivatuse jõudlusklass :	B
Maksimaalne tsentrifuugimiskiirus (rpm) (2010/30/EC) :	1390
programmi kestus puuvillase pesu 40°C tavaprogrammi puhul osalise koormusega :	200
programmi kestus puuvillase pesu 60°C tavaprogrammi puhul täiskoormusega :	200
Programmi kestus puuvillase pesu 60°C tavaprogrammi puhul osalise koormusega :	200
Müratase pesemisel (dB) :	54
Müratase pöörlemisel (dB) :	75
Paigaldamise tüpoloogia :	Eraldiseisev

4 242002 899091

Serie | 4, Eestlaetav pesumasin, 7 kg, 1400 pööret minutis
WAN280L7SN

Automaatne pesumasin, millel on EcoSilence Drive™: usaldusväärselt vaikne ja vastupidav.

Energiatarve ja jõudlus

- Maht: 1–7 kg
- Energiatõhususklass A+++ (energiatõhususklasside vahemik alates A+++ kuni D)
- Energiakulu aastas 157 kWh, arvestades 220 pesutsüklit puuvillaste esemete programmiga, pestes temperatuuril 60°C ja 40°C täieliku ja osalise pesukogusega ning kasutades väikese võimsusega programme. Tegelik energiakulu sõltub seadme kasutamisest.
- Tsentrifuugimiskiirus kuni 1400 p/min
- EcoSilence Drive: pika elueaga vaikne mootor
- Mootorigarantii 10 aastat

Programmid ja erifunktsioonid

- Eriprogrammid:
  , lisaloputus/tärgeldus, erinevast materjalist esemete kiirpesuprogramm, tühjendamine / tsentrifuugimine, 15-minutiline kiirprogramm / 30-minutiline kiirprogramm, õrnast materjalist ja siidesemete pesuprogramm, õrnast materjalist ja siidesemete pesuprogramm
- VarioPerfect: optimeeritud aja ja energiaga programmid, mis tagavad suurepärase pesutulemuse

Disain ja mugavus

- TouchControl-nupud: start/paus koos pesulisamise funktsiooniga, muudetav tsentrifuugimiskiirus/loputuse ärajätmine
- AntiVibration disain: stabiilsem ja vaiksem

Tehnoloogia

- Automaatne laadimissensor

Turvalisus

- Lapselukk

Kombineeritud

- WTA792L7SN, WTH83007SN, WTR85VL7SN

Serie | 4, Eestlaetav pesumasin, 7 kg, 1400 pööret minutis
WAN280L7SN

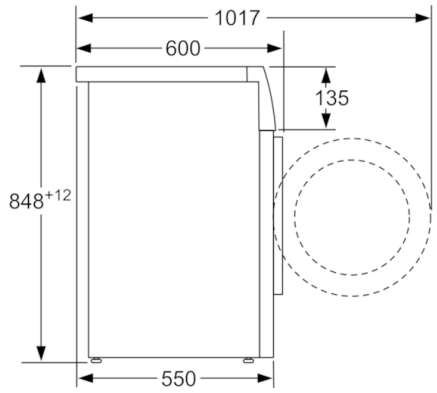

Mõõdud (mm)

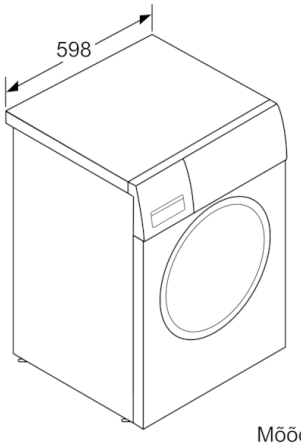

Mõõdud (mm)