# Sukelpump

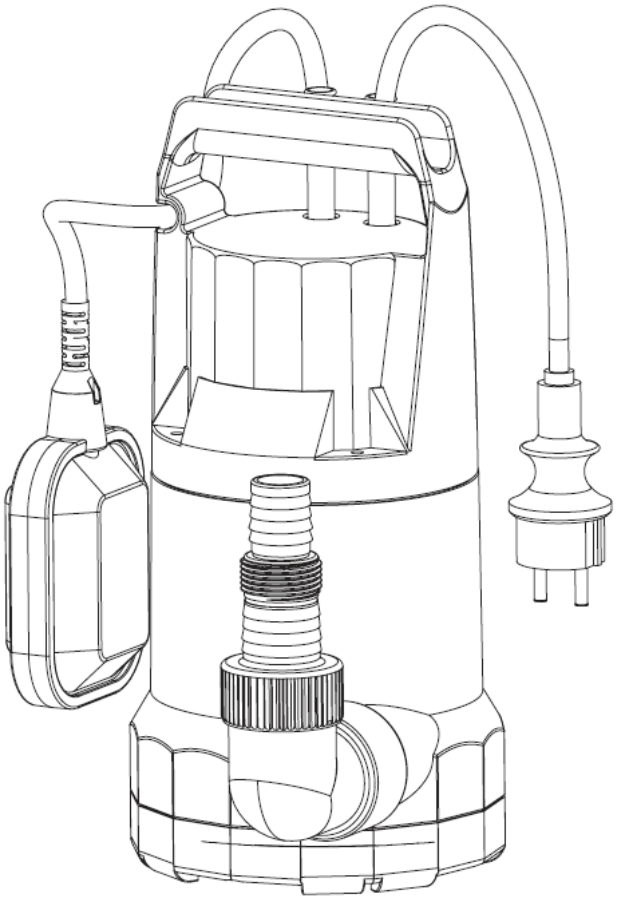

Hea klient,

Täname usalduse eest meie toodete vastu!

Teie uus seade on disainitud ja valmistatud vastavalt kaasaegse kunsti viimalsele sõnale.

Enne seadme esmakordset kasutamist lugege tähelepanelikult läbi käesolev kasutusjuhend. Antud juhised sisaldavad kogu vajalikku infot seadme ohutuks kasutamiseks ja kindlustavad seadme pika kasutusaja. Palun veenduge, et olete tutvunud kasutusjuhendis oleva ohutusteabega!

# Sisukord

Enne kui alustate 02
Teie turvalisuseks 03
Teie seadme ülevaade 04
Kasutusala 04
Puhastus ja hooldus 06
Hoiustamine 07
Utiliseerimine 07
Tõrked ja nende kõrvaldamine 07
Tehnilised andmed 09

## Enne kui alustate …

### Kasutusala

Seadet võib kasutada vihmavee, veevärgi vee ja basseini kloreeritud vee pumpamiseks.

Sukelpumpa ei tohi kasutada joogivee, tervisele kahjulike ainete, kergestisüttivate või plahvatusohtlike ainete või käimla reovee pumpamiseks.

Seade ei ole mõeldud kasutamiseks kommerts või tööstuslikuks kasutamiseks.

Seade ei ole mõeldud pidevkasutuseks (nt. pidev tsirkulatsioon). Pump ei sobi kasutamiseks abrasiivseid aineid (liiv) või pori, liiva või savi sisaldavate vedelikega.

Igasugune muu pumba kasutus loetakse valeks. Pumba vale kasutamise tulemusel või seadme muutmisel, või tootja poolt testimata ja heaks kiitmata detailide kasutamisel võivad tekkida ettenägematud vigastused!

Mida tähendavad kasutatud märgid?

Kasutusjuhendit läbivalt peavad kõik ohu ja info alased teated olema täpselt.

Kasutatakse järgmiseid märke:


OHT !

**Ohu tüüp ja allikas!**
Selle ohumärgi eiramine võib põhjustada vigastusi või surma.




**Ohu tüüp ja allikas!**
See ohumärk hoiatab seadme, keskkonna või muu vara vigastuste eest.



**Märkus**:
See märk tähistab infot, mis võib teil aidata paremini aru saada toimuvatest protsessidest.

## Teie turvalisuseks

### Üldised ohutusjuhised

- Seadme ohutu töö kindlustamiseks peab kasutaja enne esmakordset kasutamist kasutusjuhendi läbi lugema ja sellest aru saama.
- Hoidke kasutusjuhendit alati käeulatuses.
- Seadme müümisel või üleandmisel peate kaasa andma ka kasutusjuhendi.
- Järgige kõiki ohutusjuhiseid! Selle reegli mittejärgimine võib teile või teistele kahju tekitada.
- Ärge kasutage seadet plahvatusohtlikel aladel või kergesti süttivate vedelike ja gaasi vahetus läheduses.
- Ärge puutuge pistikut märgade kätega!
- Vooluvõrgust lahtiühendamisel alati võtke pistikust kinni, ärge tõmmake juhtmest.
- Ühendada tohib ainult maandatud pistikupesasse, mis on nõuetekohaselt paigaldatud ja testitud. Võrgupinge ja kaitse peavad vastama tehnilistele andmetele.
- Töötamisel basseinides, aiatiikides ja sarnastes kohtades, tuleb sukelpumpa kasutada koos < 30 mA rikkevoolu kaitselülitiga (RCCB).
- Võrgukaablit ärge väänake, vajutage, tirige ega sõitke sellest üle, kaitske teravate servade õli ja kuumuse eest.
- Pikendusjuhtmete kasutamine pole lubatud.
- Enne hooldamist ühendage sukelpump alati vooluvõrgust lahti!
- Ärge paigaldage ega lülitage sukelpumpa tööle keskkonnas, kus on inimesed või loomad (bassein), või nad on sellega kontaktis.
- Lapsed ja alla 16-aastased noored ei tohi sukelpumpa kasutada. Jälgige, et lapsed püsiksid vooluvõrku ühendatud seadmest eemal.
- Kõik elektriosade parandustööd tuleb lasta teha kvalifitseeritud meistril. Kui remonti tehakse valesti, tekib vedeliku imbumise oht elektriseadmesse

# Teie seadme ülevaade

1. Kandesang
2. Ujuklüliti lukk/konks
3. Universaalne liitmik
4. Ujuklüliti
5. Pumba korpus
6. Võrgujuhe ja pistik

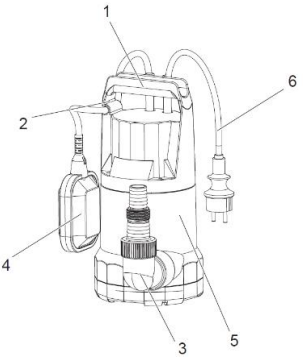


# Kasutus

**Montaaž ja seadistamine**

Enne esimest kasutamist kinnitage kandesangale piisavalt pikk ja tugev köis. Selle köie abil sukeldatakse pump vedelikku, seda võib kasutada ka kandmiseks.

**Märkus:**
Sukelpumba pideval kasutamisel köitega, peab regulaarselt köite olukorda kontrollima, kuna nad võivad ajajooksul puruneda.

Ühendage survetoru.
Aeg-ajalt kasutamiseks,valige sobiv voolik.
Jäikade kontrollklapiga torude kasutamine sobib pumba asetsemisel kindlas kohas.
See takistab väljalülimisel vedeliku tagasivoolu.
(Keermestatud ühendus: ► Tehnilised andmed – p. 9)

- Ühendage surve torujuhe rõhu ühendusega.

Kõik keermestatud ühendused peavad olema hermeetiliselt pitseeritud tihendusteibiga (Teflon® tape).

- Vooliku kasutamisel, kasutage rõhu ühendamiseks vastavaid liitmikke.
- Asetage voolik tihkelt vooliku liitmikku ja kinnitage muhviga.

Montaaž
Pumbale on tööks vajalik ala vähemalt 50 × 50 см (ujuklüliti normaalseks funktsioneerimiseks peab tal olema võimalus vabalt liikuda).
Sukelpumpa võib sukeldada sügavusele, mis on näidatud tehnilistes andmetes.
Paigaldage seade selliselt, et imamisavasid ei oleks blokeeriks võõrkehad (paigutage seade kindlalt, vajadusel kindlale alusele).
Veenduge, et seade on stabiilne.

**Seadme vigastuse oht!**

Tähelepanu!

Ärge tõstke pumpa kaablist või survevoolikust, sest nad ei pruugi kanda pumba kaalu.

- Sukeldage pump vedelikku nurga all, nii et seadme alaosas ei moodustu õhutaskut. Sellega saab imendumist vältida. Kui pump on sukeldatud, võib ta sirgeks seada.
- Jätke pump vedeliku konteineri põhja. Pumba sukeldamiseks kasutage kandesangale kinnitatud nööri.
- Peale pumba sukeldamist kinnitage nööriots kindlalt.

Pump võib ka töötada nööril rippuvana.

**Märkus:**
Tööks nööridega
Ärge kasutage pumpa ilma rõhuvoolikuta.
Vältige pumba pöörlemist ümber oma telje.

**Kasutamine**

Peale vooluvõrku lülimist on pump valmis töötama.

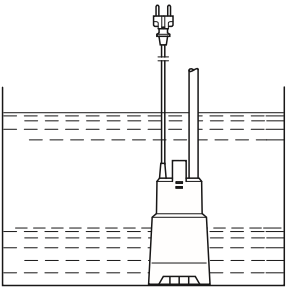

**Seadme vigastamise oht!**

Tähelepanu!

Ujuklüliti peab töötama nii, et sukeldatud pump ei saaks kuivalt töötada.

# Puhastus ja hooldamine

**Puhastuse ja hoolduse ülevaade**

**Enne igat kasutuskorda**

| Mis? | Kuidas? |
|---|---|
| Kontrollige korpuse ja juhtmete kahjustusi.. | Visuaalne kontroll. |
| Kontrollige ujuklüliti kahjustusi. | Tõstke ja raputage lülitit, et kontrollida metallkuulide vaba liikumist. |

**Peale igat kasutuskorda**

| Mida? | Kuidas? |
|---|---|
| Puhastage pumpa. | |

Pumba väline puhastus
Peske puhta veega. Eemaldage tugev mustus harja ja pesuvahendiga.
Sukeldage pump puhta veega anumasse ja laske lühikest aega töötada, loputada pumpa seest.

**Imemisala puhastus**

- Puhastage korpuse sees kõik ligipääsetavad kohad. Eemaldage kiud, mis kerivad ümber rootori võlli,avades surveühenduse. Tugev mustus eemaldage harja ja pesuvahendiga.

**Märkus:**

Pumba taaskasutamisel “uputage” seade, et võimalikud mustuse jäägid seda ei blokeeriks.

## Hoiustamine

Külmumise vältimiseks, võtke seade ja lisad lahti, puhastage ja hoiustage külma eest kaitstud kohas.


Tähelepanu!

**Seadme vigastamise oht!**

Madal temperatuur lõhub pumpa ja selle osi, kuna nad alati sisaldavad vett!

## Utiliseerimine

**Pumba utiliseerimine**



Sellise märgiga kaupu ei tohi visata majapidamise prügisse. Teil on vaja utiliseerida vanad elektri ja elektroonikaseadmed utiliseerida eraldi.
Pöörduge oma kohaliku omavalitsuse poole, et teada saada kuidas peate toimima.
Eraldi utiliseerimisega saadate vanad seadmed ümbertöötlemisele või muuks taaskasutamiseks. Selliselt väldite kahjulike materjalide sattumist keskkonda.

**Pakendi utiliseerimine**

Pakend koosneb kartongist ja märgistatud plastikust, mida on võimalik ümber töödelda.

- Võimaldage nende materjalide taaskasutus.

# Tõrked ja nende kõrvaldamine

**Kui tekib tõrge…**


Oht!

**Kehavigastuse ja surma oht!**

Valesti teostatud remont võib takistada seadme turvalist tööd. Selline remont seab ohtu teid ja ümbritsevaid

Väiksed vead võivad sageli põhjustada suuri tõrkeid. Enamusel juhtudest saate ise need vead kõrvaldadaf. Enne kui pöörduda abi saamiseks tehniku poole, palun tutvuge alloleva tabeliga. See aitab teil säästa aega ja raha.

| Viga/ tõrge | Põhjus | Abinõu |
|---|---|---|
| Pump ei tööta. | Pole pinget? | Vaadake üle pistik, pesa ja kaitse. |
| | Mootor kuumeneb üle:<br>• Vedeliku temp.liiga kõrge?<br>• võõrkehade poolt blokeeritud? | Kõrvaldage ülekuumenemise põhjus (max. vedeliku temperatuur<br>► Tehnilised andmed – p. 9). |
| | Rikkevoolu kaitse (RCCB) käivitus? | Aktiveerige RCCB.<br>Kui RCCB jälle käivitub, pöörduge kvalifitseeritud elektriku poole. |
| | Mootoris viga? | Pöörduge tehniku poole |
| Pump töötab kuid ei pumpa. | Imemisavad blokeeritud? | Kõrvaldage põhjus. |
| | Pump tõmbab õhku? | Sukeldage pumpa nurga all.<br>Õhust vabanemiseks lülige pumpa korduvalt sisse- välja. |
| | Võõrkehad pumba blokeerinud? | Puhastage pump (► Imemisala puhastus – p. 6). |
| Tõste madal | Tõste kõrgus liiga kõrge? | Max. tõstekõrgus (► Tehnilised andmed – p. 9) |
| | Rõhuliini diameeter väike? | Kasutage suurema diameetriga rõhuliini. |
| | Rõhuliin blokeeritud? | Kõrvaldage blokeering. |
| | Imamisavad blokeeritud? | Puhastage imamisavad. |
| | Rõhuliin kõver? | Tõmmake rõhuliin sirgeks |
| | Rõhuliin lekib? | Tihendage rõhuliinitihendage keermestatud ühendused. |
| Pump töötab valjult. | Pump tõmbab õhku? | Veenduge, et vedelikku on piisavalt.<br>Sukeldage pumpa nurga all. |

Kui te ei saa ise viga parandada, palun võtke ühendust otse meie tehnilise toega. Teadke, et valesti teostatud remonttööd muudavad teie garantii kehtetuks ja toovad lisakulutusi.

# Tehnilised andmed

| Mudel | **DP-400P** | **DP-550P** | **DP-750P** | **DP-900P** |
|---|---|---|---|---|
| Tootenumber | DP-400P | DP-550P | DP-750P | DP-900P |
| Pinge/sagedus | 230 V / 50 Hz | 230 V / 50 Hz | 230 V / 50 Hz | 230 V / 50 Hz |
| Nimivõimsus | 400 W | 550 W | 750 W | 900 W |
| Kaitsme tüüp | IPX8 | IPX8 | IPX8 | IPX8 |
| Max tõstekõrgus | 8 m | 8,5 m | 8,5 m | 9,5 m |
| Max pumpamisvõimsus | 7000 l/tund | 11000 l/tund | 12500 l/tund | 15000 l/tund |
| Max sukeldussügavus | 7 m | 7 m | 7 m | 7 m |
| Vedeliku max temperatuur | 35 °C | 35 °C | 35 °C | 35 °C |
| Rõhuliini diameeter | 1“, G1“, 1¼“;G1¼“ | 1“, G1“, 1¼“;G1¼“ | 1“, G1“, 1¼“,G1¼“ | 1”G1”1¼”G1 ½” |
| Kaabli pikkus | 10 m | 10 m | 10 m | 10 m |
| Tera mõõt | 5 mm | 5 mm | 5 mm | 5 mm |

**Seadme vigastuse oht!**



Tähelepanu!

Märgitud tera suurus ei viita liivale ja kividele, vaid pigem pehmetele osakestele, mis võivad pumba rootori kinni kiiluda.