DOMOLETTI

STYLE & COMFORT

INSTALLATION INSTRUCTIONS
OUTDOOR LUMINAIRE

HEAVY

EE PAIGALDUSJUHEND.
VÄLISVALGUSTI

LV MONTAŽAS INSTRUKCIJA.
ĀRA GAISMEKLIS

LT MONTAVIMO INSTRUKCIJA.
LAUKO ŠVIESTUVAS

RU ИНСТРУКЦИЯ ПО УСТАНОВКЕ.
УЛИЧНЫЙ СВЕТИЛЬНИК

EN **ATTENTION!**

If the lamp's external flexible cord is damaged, contact your local qualified electrician or the sales representative from whom you purchased the unit.
Do not place the product in an unstable location or close to flammable objects.
Do not disassemble or tamper with the product, or attempt to replace any parts.

EE **TÄHELEPANU!**

Kui lambi välimine painduv juhe oli kahjustatud, võtke ühendust kohaliku asjatundjaga, et seda parandada või konsulteerige müüjaga, kellelt toote ostsite.
Toode peab olema paigaldatud stabiilselt; ärge paigaldage tuleohtlike esemete lähedale.
Ärge võtke toodet lahti ja ärge üritage muuta selle konstruktsioone või osasid.

LV **UZMANĪBU!**

Ja lampas ārējais elastīgais vads ir bojāts, lūdzu, sazinieties ar vietējo remonta speciālistu vai konsultējieties ar izplatītāju, pie kura iegādājāties produktu.
Izstrādājums ir jānovieto stabili; nenovietot viegli uzliesmojošu priekšmetu tuvumā.
Neizjaukt izstrādājumu un nemēģināt mainīt tā konstrukciju vai daļas.

LT **DĖMESIO!**

Jei išorinis lankstusis lempos laidas pažeistas, dėl techninės priežiūros darbų kreipkitės į kvalifikuotą vietinį specialistą ar į vietinį prekybos atstovą, iš kurio įsigijote įrenginį.
Gaminys turi būti pritvirtintas stabiliai; nestatykite arti degių daiktų.
Neardykite gaminio ir nebandykite keisti jo konstrukcijos ar dalių.

RU **ВНИМАНИЕ!**

Если внешний гибкий провод светильника повреждён, обратитесь к местному квалифицированному специалисту или дилеру, у которого вы приобрели прибор для технического обслуживания.
Поверхность изделия должно быть стабильным; не устанавливайте вблизи воспламеняющихся предметов.
Не демонтируйте изделие и не пытайтесь изменить его конструкции или части.

EN Included
EE Sealhulgas
LV Ieklauts
LT Įeina
RU Вкл.

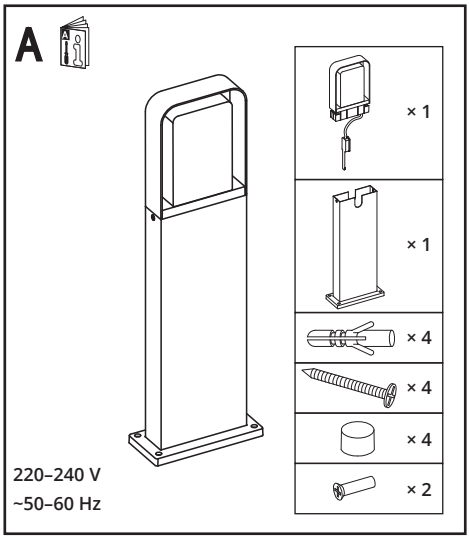

EN Excluded
EE Välja arvatud
LV Nav ieklauts
LT Neįeina
RU Не вкл.

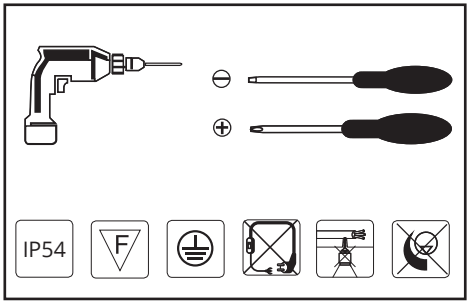

EN Off
EE Välja lülitada
LV Izslēgt
LT Išjungti
RU Выключить

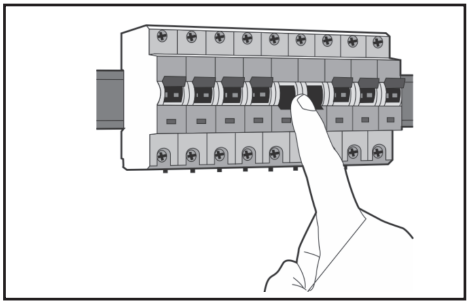

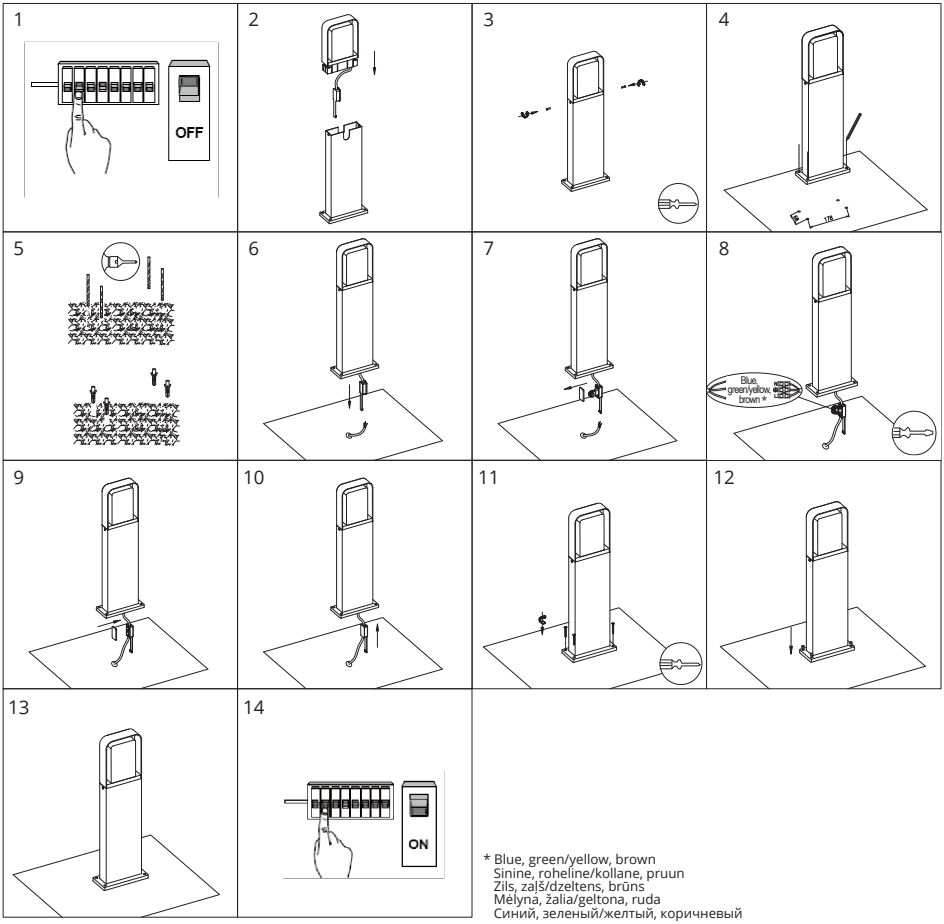

* Blue, green/yellow, brown
Sinine, roheline/kollane, pruun
Zils, zaļš/dzeltens, brūns
Mėlyna, žalia/geltona, ruda
Синий, зеленый/желтый, коричневый

EN **On**
EE **Sisse lülitada**
LV **Ieslēgt**
LT **Įjungti**
RU **Включить**

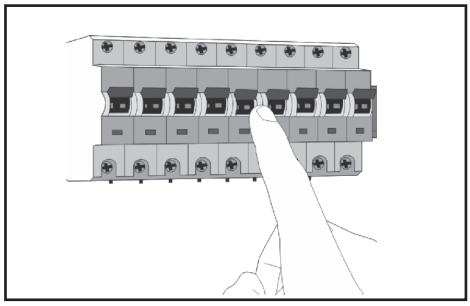

EN

WARRANTY TERMS AND CONDITIONS

36-month warranty is provided to DOMOLETTI products

These appliances are designed for use in household for personal, non-commercial uses.

1. In case of noticing production reject or appliance failure during the warranty period, the manufacturer ensures appliance repair free of charge on condition that the appliance was previously used by observing user manual instructions and there are no preconditions, due to which legal basis for performance of warranty repair would disappear.

2. Warranty is not applied in the following cases:

• for failures, occurring due to incorrect connection of appliances to power network or due to intermittent electricity supply;

• for failures, occurring due to the action of chemical materials;

• for discolouration of the appliance (turning yellow, contamination and similar);

• for failures, occurring when connecting the appliance into power supply, telecommunications, cable networks not conforming to national standards, due to external impact (for instance, due to the action of humidity and temperature), also due to inappropriate handling of the appliance (for instance, cleaning, scouring marks, scratches, or other mechanical damages);

• if noticing attempt to access inside the appliance, also if the appliance is repaired not in a duly authorised service centre;

• if noticing appliance structure or scheme modifications (except for the one's, as described in the user manual);

• if noticing mechanical damages;

• if noticing failures, occurring due to entering of foreign matters, materials, liquids, or animal pests;

• if noticing failures, occurring due to use of non-standard operating materials or spare parts;

• if serial number, stored in the appliance, is modified, erased, or illegible;

• if the appliance, designed for personal (domestic, family) uses, is employed for commercial use, in order to gain profit, for production and other purposes, not conforming to original purpose of use of the appliance;

• in all other cases, when item deficiencies occur due to the fact that the buyer failed to observe the user manual instructions, or item deficiencies were conditioned by the fault of the third parties, or force majeure circumstances;

• for operating parts of appliance, for instance, for batteries and accumulators.

3. Warranty can be terminated, if:

• appliance was repaired by the person or company not dully authorised by seller's service centre;

• if appliance was evidently knowingly damaged.

4. Warranty becomes non valid, if payment slip or other purchase evidencing document is not provided.

5. Manufacturer is not considered liable for damages, emergencies, loss caused to people, animals, asset, if conditioned by user's fault, ignorance, failure to observe user manual instructions, or due to incorrect connection of the appliance.

EE

GARANTII TINGIMUSED

DOMOLETTI-toodetele antakse 36-kuuline garantii

Seade on sobiv kasutamiseks kodumajapidamises isiklikul, mitte kommertseesmärgil.

1. Kui avastate tootmispraagi või kui seade läheb rikki garantii kehtimise ajal, tagab tootja tasuta seadme remondi, kui seadet kasutati seni kasutusjuhendit järgides ja ei ole asjaolusid, mille tõttu ei oleks alust teostada garantiiremonti.

2. Garantii ei kehti:

• riketele, mis tekivad siis, kui seade ei ole nõuetekohaselt ühendatud elektrivõrku või seoses elektrivõrgu häiretega;

• riketele, mis tekivad seoses keemiliste ainete mõjuga;

• seadme värvimuutustele (kollaseks tõmbumisele, saastele jne);

• riketele, mis tekivad, kui ühendada toode riiklikele standarditele mittevastavasse elektrivõrku, telekommunikatsiooni- või kaablivõrku, seoses väliskahjustustega (nt niiskuse ja temperatuuri muutused), kui ei järgita toote kasutusjuhendit (nt valesti tehtud puhastus, kraapimisjäljed, kriimustused või muud mehhaanilised kahjustused);

• kui avastatakse seadme sisemusse tungimise jälgi, samuti siis, kui seadet ei parandata tootja volitatud teeninduses;

• kui avastatakse seadme konstruktsiooni või skeemi muudatusi (välja arvatud need, mis on kirjas kasutusjuhendis);

• kui avastatakse mehhaanilisi kahjustusi;

• kui avastatakse rikkeid, mis tekkisid sellest, et seadme sisemusse sattus kõrvalisi esemeid, materjale, vedelikke või loomi;

• kui leitakse rikkeid, mis tekkisid seoses standarditele mittevastavate ekspluatatsioonimaterjalide või varuosade kasutamisega;

• kui seeria number, mis on tootel, on muudetud, maha kustutatud või kui seda ei õnnestu tuvastada;

• kui seade, mis on ette nähtud isiklikuks (majapidamises, peres) kasutamiseks, on kasutuses ärilistel eesmärkidel, kasu saamise eesmärgil, tootmis- ja muudel eesmärkidel, mis ei vasta tegelikule seadme kasutuseesmärgile;

• kõigil teistel juhtudel, kui eseme puudused tekkisid sellest, et ostja ei järginud kasutusjuhendit või eseme puudused tekkisid kolmandate isikute süül või vääramatu jõu asjaolude tõttu;

• tavalistele kuludetailidele, nt patareidele, akudele.

3. Garantii võib katkeda, kui:

• seadet parandas isik või ettevõte, kes ei ole volitatud teeninduskeskus;

• seadet on ilmselgelt tahtlikult rikutud.

4. Garantii ei kehti, kui ei esitata kassatšekki või muud ostmist tõendavat dokumenti.

5. Tootja ei vastuta avariide ning isikutele, loomadele ja varale tekitatud kahju eest, kui see on tekitatud kasutaja süül kas teadmatusest või seadme kasutusjuhendi mittejärgimisest või seadme valest ühendamisest.

LV

GARANTIJAS NOTEIKUMI

DOMOLETTI produktiem tiek piešķirta 36 mēn. garantija

Minētās ierīces ir piemērotas lietošanai sadzīves apstākļos, personīgā nekomerciālā nolūkā.

1. Konstatējot ierīces ražošanas brāķi vai ierīces bojājumu garantijas darbības laikā, ražotājs garantē bezmaksas ierīces remontu un (vai) nepieciešamu detaļu nomainīšanu, ja ierīce līdz tam tika izmantota ievērojot lietotāja instrukcijas (ierīces lietošanas un glabāšanas noteikumi) un nav šajos noteikumos noteiktu apstākļu, kuru dēļ nebūtu garantijas remonta veikšanas pamata.

2. Garantija netiek piemērota attiecībā uz:

• bojājumiem, kas ir radušies ierīces nepiemērotas pieslēgšanas elektrotīklam vai elektrotīklu bojājumu rezultātā;

• bojājumiem, kas ir radušies ķīmisko vielu iedarbības dēļ;

• ierīces krāsas izmaiņām (dzeltenums, piesārņojums u.tml.);

• bojājumiem, kas ir radušies ierīces ieslēgšanas elektrības tiklā, telekomunikāciju, kabeļu tīklos, kuri neatbilst valsts standartiem, citu ārējo faktoru (piem., mitruma vai temperatūras iedarbības) dēļ, kā arī nepienācīgas ierīces izmantošanas gadījumā (piem. tīrīšanas, skrāpēšanas pazīmes, ieskrāpējumi vai citi mehāniskie bojājumi);

• konstatējot mēģināšanas iekļūt ierīces iekšā pēdas, kā arī ja izstrādājums tika remontēts ne pārdevēja pilnvarotajā servisā;

• konstatējot izstrādājuma konstrukcijas vai shēmas izmaiņas (izņemot aprakstītos lietotāja instrukcijā);

• mehānisko bojājumu konstatēšanas gadījumā;

• konstatējot bojājumus, kuri ir radušies ierīces iekšpusē nokļūstot liekiem priekšmetiem, materiāliem, šķidrumiem vai kukaiņiem;

• bojājumu, kuri ir radušies standartiem neatbilstošu materiālu vai rezerves daļu izmantošanas, gadījumā;

• ja sērijas numurs, kas atrodas izstrādājuma atmiņā, ir manīts, izdzēsts vai to neizdodas konstatēt;

• ja izstrādājums, kas ir domāts personīgai (sadzīves, ģimenes) lietošanai, izmantots uzņēmējdarbības veikšanai peļņas gūšanas, ražošanas vai citu mērķu nolūkā, kuri neatbilst īstam ierīces lietošanas mērķim;

• visos citos gadījumos, kad priekšmeta trūkumi ir radušies tāpēc, ka pircējs nav ievērojis lietotāja instrukcijas, vai priekšmeta trūkumi ir radušies trešo personu vainas vai nepārvaramās varas dēļ;

• parasti nolietojušās ierīces daļām, piem.: baterijām, akumulatoriem.

3. Garantija var būt pārtraukta, ja:

• ierīci remontēja persona vai uzņēmums, pārdevēja nepilnvarots serviss;

• ierīce bija acīmredzami apzināti bojāta.

4. Garantija nav derīga, ja netiek uzrādīts kases čeks vai cits iepirkumu apliecinošs dokuments.

5. Ražotājs nenes atbildību par avārijām vai kaitējumu cilvēkiem, dzīvniekiem, mantai, kas ir iestājusies lietotāja vainas dēļ: nezināšanas vai ierīces lietotāja instrukcijas neievērošanas un ierīces pieslēgšanas un uzstādīšanas, kuru izpildīja ne pārdevējā pilnvarotais serviss, dēļ.

LT

GARANTIJOS SĄLYGOS

DOMOLETTI produkcijai suteikiama 36 mėn. garantija

Šie prietaisai skirti naudoti buityje asmeniniais nekomerciniais tikslais.

1. Aptikus prietaiso gamybos broką ar prietaisui sugedus garantijos galiojimo metu, gamintojas garantuoja nemokamą prietaiso remontą, jei prietaisas iki tol buvo naudojamas laikantis naudotojo instrukcijos ir nėra aplinkybių, dėl kurių būtų pagrindas neatlikti garantinio remonto.

2. Garantija netaikoma:

• gedimams, atsiradusiems netinkamai prijungus prietaisus prie elektros tinklo arba dėl elektros tinklų sutrikimų;

• gedimams, atsiradusiems dėl cheminių medžiagų poveikio;

• prietaiso spalvos pakitimui (pageltimui, užteršimui ir pan.);

• gedimams, atsiradusiems jungiant gaminį į valstybinių standartų neatitinkančius elektros tiekimo, telekomunikacijų, kabelių tinklus, dėl kitų išorės veiksnių (pvz., drėgmės ar temperatūros poveikio), taip pat netinkamai elgiantis su prietaisu (pvz., valymo, skutimo žymės, įbrėžimai ar kitokie mechaniniai pažeidimai);

• radus bandymo patekti į prietaiso vidų pėdsakų, taip pat jei gaminys taisytas ne pardavėjo įgaliotame servise;

• radus gaminio konstrukcijos ar schemos pakeitimų (išskyrus aprašytus naudotojo instrukcijoje);

• radus mechaninių pažeidimų;

• radus gedimų, kurie atsirado į prietaiso vidų patekus pašaliniams daiktams, medžiagoms, skysčiams ar gyvūnams;

• radus gedimų, kurie atsirado dėl standartų neatitinkančių eksploatacinių medžiagų ar atsarginių dalių naudojimo;

• jeigu serijos numeris, esantis gaminio atmintyje, pakeistas, nutrintas arba jo nepavyksta nustatyti;

• jeigu gaminys, skirtas asmeniniam (buitiniam, šeimos) naudojimui, panaudotas verslo veiklai vykdyti, siekiant pelno, gamybiniais bei kitais tikslais, neatitinkančiais tikrosios prietaiso paskirties;

• visais kitais atvejais, kai daikto trūkumai atsirado dėl to, kad pirkėjas nesilaikė naudotojo instrukcijos, arba daikto trūkumai atsirado dėl trečiųjų asmenų kaltės ar nenugalimos jėgos aplinkybių;

• įprastai nusidėvinčioms prietaiso dalims, pvz., baterijoms, akumuliatoriams.

3. Garantija gali būti nutraukta, jeigu:

• prietaisą taisė asmuo ar įmonė, neįgaliota pardavėjo serviso;

• prietaisas buvo akivaizdžiai sąmoningai sugadintas.

4. Garantija negalioja, jei nepateikiamas kasos čekis ar kitas pirkimą įrodantis dokumentas.

5. Gamintojas neatsako už žalą, avarijas, nuostolius žmonėms, gyvūnams, turtui, įvykusius dėl naudotojo kaltės: nežinojimo ar prietaiso naudotojo instrukcijos nesilaikymo, dėl neteisingo prietaiso prijungimo.

RU

УСЛОВИЯ ГАРАНТИИ

Товару «DOMOLETTI» предоставляется гарантия на 36 мес.

Данные приборы предназначены для использования в быту, в личных, не коммерческих целях.

1. При обнаружении производственного брака или в случае поломки прибора во время действия гарантии производитель гарантирует бесплатный ремонт прибора, если прибор до этого использовался в соответствии с инструкцией, и нет обстоятельств, по причине которых невозможно было бы произвести гарантийный ремонт.

2. Гарантия не распространяется / применяется:

• на неисправности, возникшие по причине неправильного подключения прибора к электросети или сбоя в электросети;

• на неисправности, возникшие по причине воздействия химических материалов;

• на изменение цвета прибора (пожелтение, загрязнение и т. п.);

• на неисправности, возникшие во время подключения прибора к электросетям, телекоммуникационным сетям, кабельным сетям, не соответствующим государственным стандартам; по причине других внешних воздействий (напр., воздействие влаги, температуры); из-за неправильного обращения с прибором (напр., отметины от чистки или скобления, царапины или другие механические повреждения);

• обнаружив следы проникновения в устройство, а также, если прибор ремонтировался не в производителем уполномоченном сервисе;

• в случае обнаружения изменений в конструкции или схеме прибора (кроме описанных в инструкции по эксплуатации);

• обнаружив механические повреждения;

• обнаружив повреждения, которые возникли по причине проникновения во внутрь прибора посторонних предметов, материалов, жидкостей или животных;

• обнаружив повреждения, которые возникли по причине использования не соответствующих стандартам эксплуатационных материалов или запчастей;

• если серийный номер в памяти прибора изменен, стерт или его невозможно установить;

• если прибор, предназначенный для личного (бытового, семейного) использования, использовался для ведения бизнеса, в целях наживы, в производственных или других целях, не соответствующих истинного предназначения прибора;

• во всех других случаях, когда неисправности прибора возникли из-за того, что покупатель не придерживался инструкции по эксплуатации или неисправности возникли из-за вины третьих лиц или форс-мажорных обстоятельств;

• на обычно изнашивающиеся части прибора, например, батарейкам, аккумуляторам.

3. Гарантия может быть прекращена, если:

• прибор ремонтировался лицом или компанией, не авторизованной сервисом продавца;

• прибор был очевидно сломан нарочно.

4. Гарантия не действительна, если не предоставляется кассовый чек или другой документ, подтверждающий покупку.

5. Производитель не несет ответственность за ущерб, аварии, потери людям, животным, имуществу, произошедшие по вине пользователя, из-за незнания или не соблюдения инструкции прибора, неправильного подключения прибора.

EN

Correct disposal of this product



This marking indicates that this product should not be disposed with other household wastes throughout the EU. To prevent possible harm to the environment or human health from uncont-rolled waste disposal, recycle it responsibly to promote the sustainable re-use of material resources. To return your used device, please use the return and collec-tion systems or contact the retailer where the product was purchased. They can take this product for envil ronmental safe recycling.

EE

Selle toote õige kõrvaldamine



See märgistus näitab, et seda toodet ei tohi kogu ELis kõrvaldada koos teiste kodumajap-id amise jäätmetega. Et vältida kontrollimatu jäätmete kõrvaldamisega põhjustatavat või malikku kahju keskkonnale või inimeste tervisele, töödelge see vastutustundlikult ümber, et edendada materiaalsete ressursside säästvat taaskasutust. Kasutatud seadme tagas-tamiseks kasutage tagasisaatmis- ja kogumissüsteeme või võtke ühendust edasimüüjaga, kus toode oli ostetud. Nad võivad selle toote võtta keskkonnaohutuks ringlussevõtuks.

LV

Produkta pareiza utilizēšana



Šis uz produkta attēlotais simbols nozīmē, ka šo produktu nedrīkst izmest kopā ar citiem sadzīves atkritumiem visā ES teritorijā. Lai novērstu kaitējumu videi vai apdraudējumu cilvēka veselībai neatbildīgi izmestas ierīces dēļ, utilizējiet to atbildīgi, veicinot pienācīgu resursu pārstrādi. Lai atgrieztu ierīci, izmantojiet atgriešanas un savākšanas sistēmu, vai arī griezieties pie pārdevēja, no kura tika iegādāts produkts. Tas saņemto produktu pārstrādās videi nekaitīgā veidā.

LT

Produkto tinkamas utilizavimas



Šis ant produkto pavaizduotas simbolis reiškia, kad šio produkto negalima išmesti su kitomis buitinėmis atliekomis visoje ES teritorijoje. Norėdami užkirsti kelią aplinkos žalai ar pavojui žmogaus sveikatai dėl neatsakingai išmesto prietaiso, utizuokite jį atsa-kingai skatindami tinkamą išteklių perdirbimą. Norėdami grąžinti prietaisą, naudokitės grąžinimo ir surinkimo sistemomis arba kreipkitės į pardavėją, iš kurio buvo įsigytas produktas. Jie gautą produktą perdirbs aplinkai nekenksmingu būdu.

RU

Надлежащая утилизация данного продукта



Данная маркировка указывает, что этот продукт нельзя утилизировать с другими бытовыми отходами во всем ЕС. Чтобы предотвратить возможность нанесения вреда окружающей среде или здоровью человека по причине неконтролируемой утилизации отходов, удаляйте их ответственно, тем самым способствуя стабильному повторному использованию материальных ресурсов. Чтобы вернуть использованное устройство, воспользуйтесь системой возврата и сбора отходов или обратитесь к продавцу, у которого был приобретен продукт. Он сможет доставить использованный продукт в нужный пункт для экологически безопасной переработки.

DOMOLETTI

STYLE & COMFORT

Importer / Importija / Importētājs / Importuotojas / Импортер
UAB „Kesko Senukai Lithuania“, Islandijos pl. 32B, 51500 Kaunas
Tel. +370 700 11 119, *www.senukai.lt*
Импортёр в республику Беларусь: ООО «ОМА», 223021, Республика Беларусь,
Минский р-н, Щомыслицкий с/с, 107-11, р. д. Дворицкая Слобода
Country of origin / Päritoluriik / Izcelsmes valsts /
Kilmės šalis / Страна производства
China / Ķīna / Hiina / Kinija / Китай