HomeProfessional, Eestlaetav pesumasin, 9 kg, 1600 pööret minutis WAY32899SN





Uue disaini ja intelligentse automaatse doseerimissüsteemiga pesumasin: pesuvahendi täpne doseerimine säästab vett ja pesuvahendit

- **i-DOS™:** optimaalsed pesutulemused minimaalse tarbimise ja maksimaalse mugavusega
- **Automaatne plekieemaldusfunktsioon:** tuvastab ja peseb puhtaks 16 levinumat liiki plekke.
- **A+++:** - 30% tõhusam pesutulemus võrreldes energiaklassi A++ + nõuetega
- **EcoSilence Drive™:** eriti energiasäästlik ja vaikne mootor, 10-aastase garantiiga.
- **ComfortControl Plus:** lihtne kasutada, näitab energia- ja veekulu

Tehnilised andmed

Sisseehitatud/eraldiseisev :	Eraldiseisev
Kõrgus koos tööpinnaga (mm) :	850
Toote mõõdud (mm) :	848 x 598 x 590
Netokaal (kg) :	83,033
Ühenduse nimivõimsus (W) :	2300
Vool (A) :	10
Pinge (V) :	220-240
Sagedus (Hz) :	50
Kinnitussertifikaadid :	CE, VDE
Elektrijuhtme pikkus (cm) :	210
Pesemise jõudlusklass :	A
Uksehing :	vasakul
Rattad :	Ei
EAN-kood :	4242002843506
Kodumajapidamises kasutatava trummelkuivati nimimahutavus puuvillase pesu tavaprogrammi puhul - (2010/30/EC) :	9,0
Energiaklass :	A+++
Kaalutud aastane energiatarbimine (kWh/annum) (2010/30/EC) :	152,00
Võimsustarve väljalülitatud seisundis (W) - NEW (2010/30/EC) :	0,12
Võimsustarve ooteseisundis - NEW (2010/30/EC) :	0,43
Kaalutud aastane veetarbimine (l/annum) (2010/30/EC) :	11220
Trummelkuivatuse jõudlusklass :	A
Maksimaalne tsentrifuugimiskiirus (rpm) (2010/30/EC) :	1556
programmi kestus puuvillase pesu 40°C tavaprogrammi puhul osalise koormusega :	285
programmi kestus puuvillase pesu 60°C tavaprogrammi puhul täiskoormusega :	285
Programmi kestus puuvillase pesu 60°C tavaprogrammi puhul osalise koormusega :	285
Ooteseisundi kestus - NEW (2010/30/EC) :	20
Müratase pesemisel (dB) :	47
Müratase pöörlemisel (dB) :	73
Paigaldamise tüpoloogia :	Eraldiseisev

4 242002 843506

HomeProfessional, Eestlaetav pesumasin, 9 kg, 1600 pööret minutis WAY32899SN

Uue disaini ja intelligentse automaatse doseerimissüsteemiga pesumasin: pesuvahendi täpne doseerimine säästab vett ja pesuvahendit

Energiatarve ja jõudlus

- Maht: 9 kg
- Energiatõhususklass A+++ (energiatõhususklasside vahemik alates A+++ kuni D)
- Energiakulu aastas 152 kWh, arvestades 220 pesutsüklit puuvillaste esemete programmiga, pestes temperatuuril 60°C ja 40°C täieliku ja osalise pesukogusega ning kasutades väikese võimsusega programme. Tegelik energiakulu sõltub seadme kasutamisest.
- Tsentrifuugimiskiirus kuni 1600 p/min
- EcoSilence Drive: pika elueaga vaikne mootor
- Mootorigarantii 10 aastat

Programmid ja erifunktsioonid

- i-DOS: vedelpesuvahendi ja pesupehmendaja automaatne doseerimine
- Automaatne plekieemaldusfunktsioon, 16 plekieemaldusprogrammi
- Eriprogrammid: lihtne hooldus plus, tühjendamine, lisaloputus/tärgeldus, tsentrifuugimine, GA, särgid/pluusid, spordirõivad, 15-minutiline kiirprogramm, erinevast materjalist esemete kiirpesuprogramm, automaatne programm, automaatne õrnpesu, hügieeniline pesuprogramm, udusulgedest esemete pesuprogramm, MIX vaikne/MIX ööpesu, meeldetuletusega trumlipuhastus, villaste ja käsitsipestavate esemete programm
- Pesu lisamise funktsioon: võimaldab pesuesemeid lisada ka pärast seadme käivitamist.
- VarioPerfect: optimeeritud aja ja energiaga programmid, mis tagavad suurepärase pesutulemuse

Disain ja mugavus

- Kõrge resolutsiooniga hõlpsalt kasutataval TFT-tekstiga ekraanil kuvatakse programmi kulgemine, temperatuur, maksimaalne tsentrifuugimiskiirus, programmi lõpuni jäänud aeg, 24 h viitajaga käivitus, täiendavad valikud, i-Dos valik ning vee- ja energiakulu
- TouchControl-nupud: On/off, muudetav tsentrifuugimiskiirus, Valmis, temperatuur, varioSpeed, ecoPerfect, start/paus koos pesulisamise funktsiooniga, valikud, põhiseadistused och 24 h Valmis
- AntiVibration disain: stabiilsem ja vaiksem
- VarioDrum: õrn ja tõhus pesu
- Helisignaal programmi lõppemisel
- Trumlisisene LED-valgustus

Tehnoloogia

- ActiveWater™Plus: säästlik veekasutus

Turvalisus

- AquaStop
- Lapselukk

Kombineeritud

- WTY87879SN, WTY88898SN

HomeProfessional, Eestlaetav pesumasin, 9 kg, 1600 pööret minutis
WAY32899SN

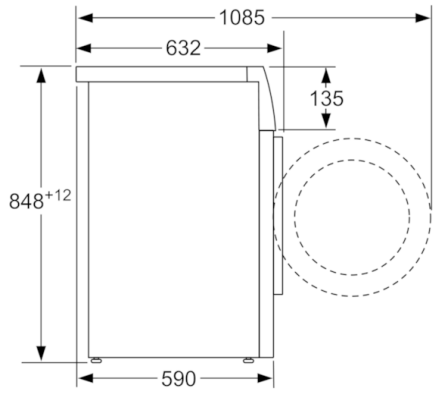

Mõõdud (mm)

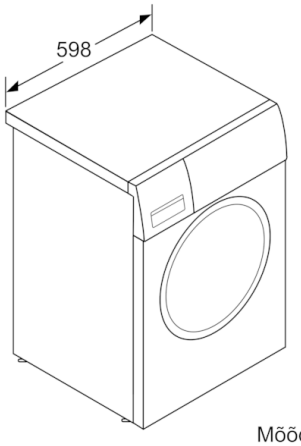

Mõõdud (mm)

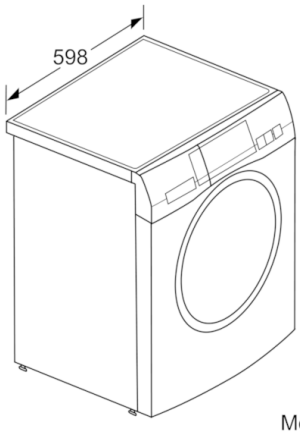

Mõõdud (mm)