USER MANUAL



SF7A220

ELECTRIC GRASS TRIMMER

Please read this instruction manual carefully before using the tool !
Tool is dedicated only for domestic use.
Tool is not dedicated for commercial use.
Continuous working time with the machine not more than 15 minutes. After that must do 5-10 min. breaks.

1. Introduction

Thank you for the preference you have given to our product and congratulate you on the purchase of your new electric grass trimmer.

We believe that, properly maintained, this unit will provide years of trouble-free operation and you can fully appreciate its quality, performance and comfort.

This product was designed and manufactured with the utmost care in accordance with strict standards of security, reliability and ease of use.

Please read this manual carefully. Familiarize yourself with all the controls of the trimmer Please follow all the comments, explanations and instructions in this manual for optimal and safe use of this product.

2. Safety Instructions

Your electric grass trimmer should always be used in accordance with this manual.
This device is intended solely for mowing grass in private gardens. Any other use not expressly permitted in these instructions may result in damage and may pose a serious hazard to the user and is not permitted.
In particular, the unit must never be used :

- On steep land,
- On a rainy day or in a humid environment,
- From intensively,
- For children under 16,
- For unaccompanied minors.

2.1 Safety Symbols and Labels

IMPORTANT : Some of the following symbols may be used on your tool. Be sure to study them and learn their meaning.
Proper interpretation of these symbols will allow you to use the machine more effectively and reduce the risk of accident.

	Danger! Warning! Caution! This symbol indicates a danger, warning or caution. It indicates that the operator security is at stake.
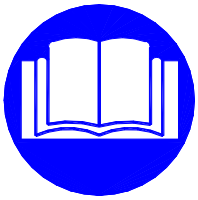	Read the instruction manual The instruction manual contains information designed to draw attention to the possible problems of safety, the risk of damage to the machine as well as useful tips for startup, operation and maintenance. Please observe all notes, explanations and instructions in this manual extras for optimal and safe use of this product.
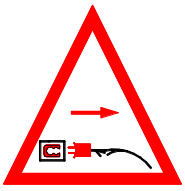	Damaged power cord Never use an appliance with the power cord is damaged or frayed. Do not touch. Remove the plug on the power cord from the electrical outlet immediately. Electrical
	Wear protection Wear close-fitting clothing, convenient and protect you from cuts. Always wear long pants, sturdy and non-slip shoes, and protective equipment such as gloves, goggles, a helmet with a visor and acoustic shield, etc
	Do not expose the unit to rain Never expose the machine to rain or wet conditions. Do not use this machine in the rain

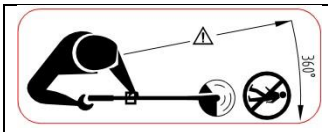	Keep a safe distance The operator is responsible for the safety of others present in the work area of the machine. Never use the trimmer while others, especially children, or even pets, are nearby.
	Guaranteed sound power

2.2 Before using

- Study this manual thoroughly
- Familiarize yourself with the operation of the grass trimmer and learn to use it properly
- Never allow others (especially children) who have not read the manual to use the machine.
- If the unit must be given to other people, give them as this manual.
- Never remove the labels or security elements
- Do not use the grass trimmer if the trigger on / off does not work properly. If necessary, contact your dealer for any repair.
- Check the condition of the adjustable handle and the spool wire, make sure the fixing parts are safe before each use. Replace them If worn or missing.
- Do not cut near other electrical machines.
- Never expose the electric grass trimmer to rain or moisture. Never allow water or other liquids enter the machine.
- Do not operate grass trimmer in an environment with flammable items such as liquids, gases or dust. The sparks generated by the operation of the machine can cause an explosion.
- Check that the voltage and frequency indicated on the specification label affixed to the electrical grass trimmer correspond to the mains electricity supply.
- To connect the grass trimmer to the power, use only appropriate and compliant power equipment in perfect condition. Use a flexible extension, brightly colored for outdoor use with a maximum length of fifty meters with conductors of at least 12mm
- Keep the cord away from the radius of action of the machine and make sure it is not subjected to tension. Move the cable from water, heat and sharp edges.
- Do not start cutting until the work area is cleared and cleaned. Keep the work area clean and tidy to reduce the risk of accident.
- Check the ground and remove the lawn glass, stone, wood, plastic, scrap metal, branches and other debris that may be thrown by the cutting edge wire and damage the cutting system.
- During the first use, it is recommended that the user be accompanied by an experienced person.
- This grass trimmer is intended solely for trimming lawn edges and small grassed surfaces in private gardens. Any other use not permitted in this manual use can lead to damage, can be a serious hazard to the user and is not permitted.

In particular, the machine should not be used:

- in an intensive way,
- for agriculture or forest maintenance.

- or trimming bushes and hedges.
- for grinding garden waste for compost
- To avoid any risk of explosion, do not operate the trimmer wire in an environment with flammable items such as liquids, gases or dust.

2.3 When using

- Use the trimmer only in daylight or good artificial light.
- Do not use when the grass is wet.
- The use of power equipment can be regulated. Remember to comply with legal regulations which may differ from one location to another.
- Do not use the machine if you are tired or ill. Also avoid use if you have consumed alcohol or taken drugs. A moment of inattention can result in serious injury.
- When using, keep the hair away from the machine. Never wear loose clothing or accessories such as tie, cord, scarf or jewelry that could get caught in the machine or in the cutting system such as neckties, scarves or jewelry.
- Wear close-fitting clothing, convenient and protect you from cuts. Always wear long pants, sturdy and non-slip shoes, and protective equipment such as gloves, goggles, a helmet with a visor and acoustic shield, etc.
- Do not allow anyone to remain in the range of the electric grass trimmer during use. Keep people, children and animals away from work area. If it is a group work, keep sufficient distance between people.
- Make sure that the handles are clean and dry. When the machine is running, always firmly grip the front handle with your left hand and the rear handle with your right hand.
- Always work in a stable balanced and firm position. Do not work on slippery or unstable ground. Firmly hold the grass waist with both hands. Put yourself in a position that allows you to withstand the forces applied by a backlash. Never let go of the machine.
- Always begin cutting with the tool when it is on.
- When trimming, avoid obstacles such as fences, branches, stakes that can not be cut and that may damage the cutting system.
- Never operate a damaged machine repaired poorly, poorly fitted or changed arbitrarily.
- Do not overload the machine. Always use the proper equipment for the job.
- Hold the string head below the deflector. Hold the device in its normal operating position to position "stands edge" or parallel to the lawn to cut.
- Never install pieces metal cutting.
- Always keep hands and feet away from the cutting tool, especially when the machine is running.

WARNING: To reduce the time of exposure to vibration and noise, it is preferable to use the machine with frequent breaks, and limiting the duration of continuous work.

WARNING: The vibration level during actual use of the tool can differ from the declared depending on how the tool is used total value, and the need to identify security measures to protect the operator are based on an estimate of the exposure in the actual conditions of use, taking into account all parts of the user such as the times when the tool is turned off and when it is running idle cycle.

2.4 After using

- Always unplug the unit before making any checking or maintenance.
- Do not carry the grass trimmer when it is not unplugged and completely stopped.
- Always follow the instructions provided for maintenance. After each use, check the operation of safety devices, setting, tension and condition of parts. Maintain unit.
Replace worn or damaged parts.
- Do electric grass trimmer repair by qualified personnel. For safety reasons, use only original spare parts or approved by Seller.
- Keep the electric grass trimmer clean and keep it always disconnected in a dry place,
away from direct sunlight and out of reach of Children.
- Keep this manual carefully and consult it whenever you use the machine.

3. Instructions for use

Unauthorized modification can make dangerous machine and lead to severe injury during use. Seller disclaims any liability in case of misuse or failure to comply with the instructions and / or regulations in force.

3.1 Prepare the grass trimmer

CAUTION: Do not plug the machine to the power supply until you fully assembled and set the machine.

3.1.1 Assembly the grass trimmer

- Unpack the unit carefully and make sure the cleanliness, the presence and condition of all parts. If in doubt, contact your dealer.
- Install the handle as shown in picture F.
- Adjust the front handle as shown in picture F.

3.2 Using the grass trimmer

Before using, always check the presence and correct operation of safety devices. Also check the status of the cutting system and its attachment. If necessary, replace or repair defective components. Use only original parts or approved by Seller.

WARNING: Never work with a power cord damaged or excessively worn because you might hurt yourself.

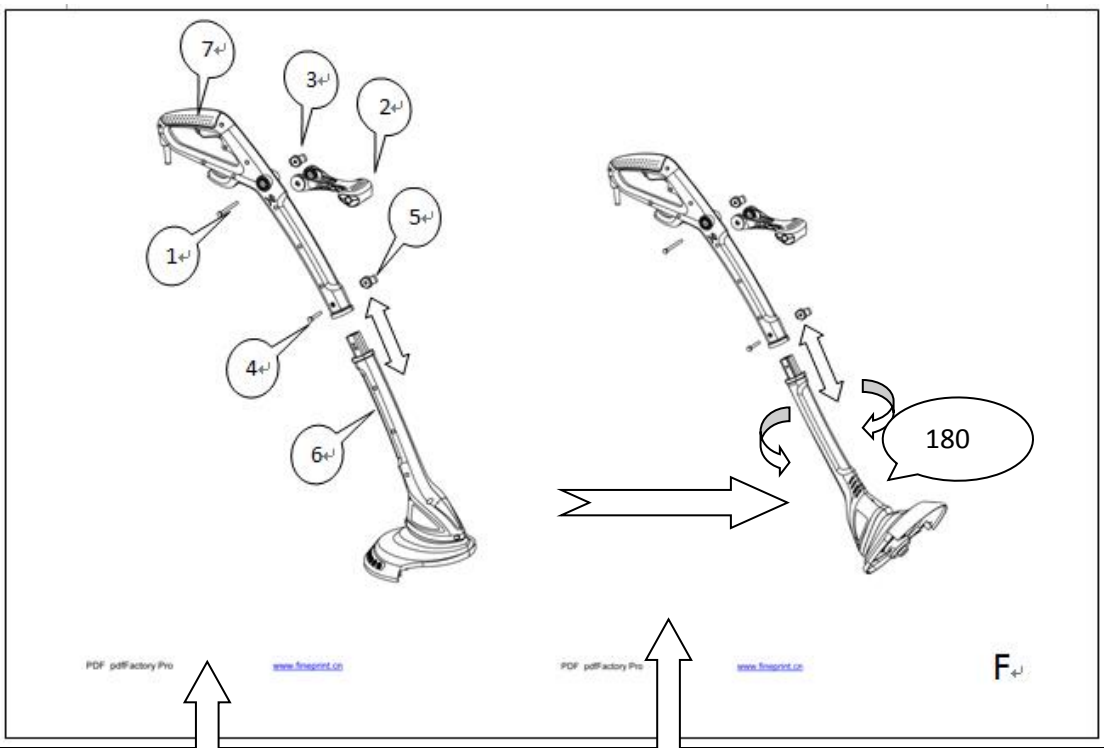
7
3
2
1
5
4
6
180
F

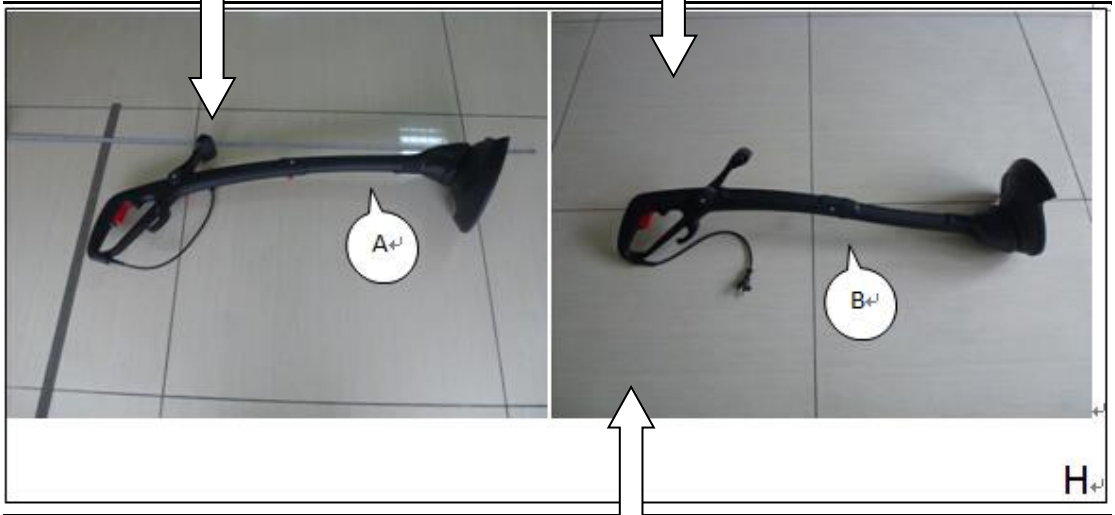
A
B
H

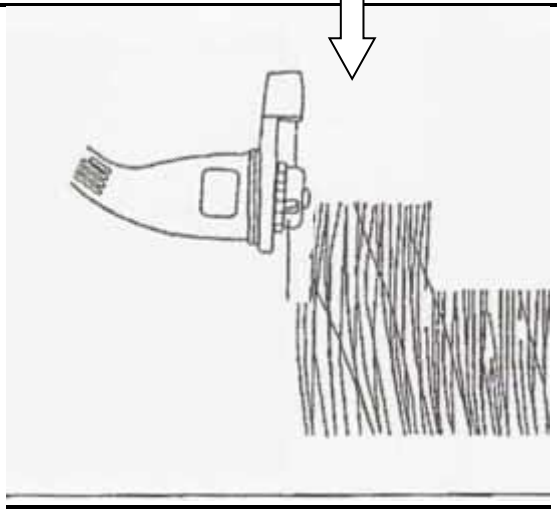

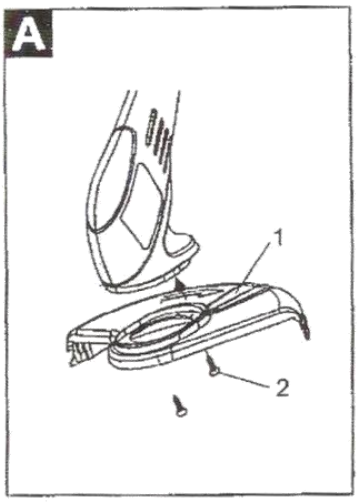
A
1
2

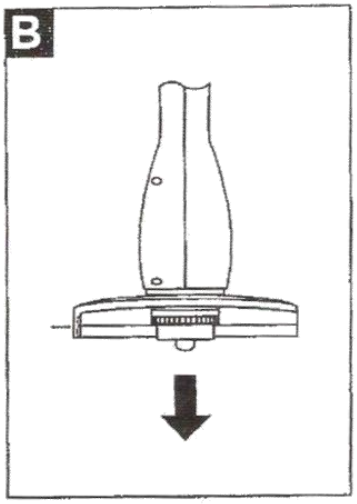
B

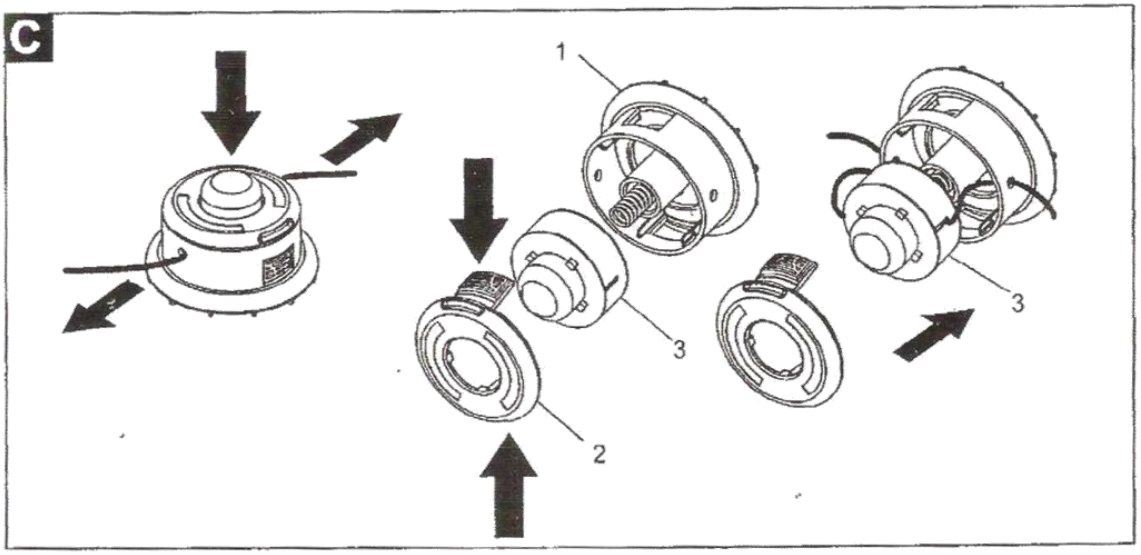
C
1
2
3
3

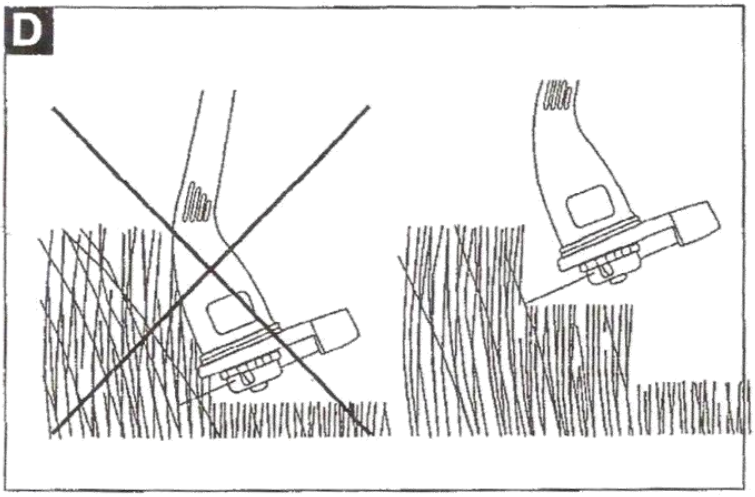
D


E
30°

3.2.1 Starting the grass trimmer

- Fully unroll the power cord..
- When cutting, make sure the extension cord is always behind you, on the side cut already.
- Hold the grass trimmer with both hands, the protection guard parallel to the floor and the unit close to the body without placing the product on the floor.
- Press the switch with finger to start the machine.

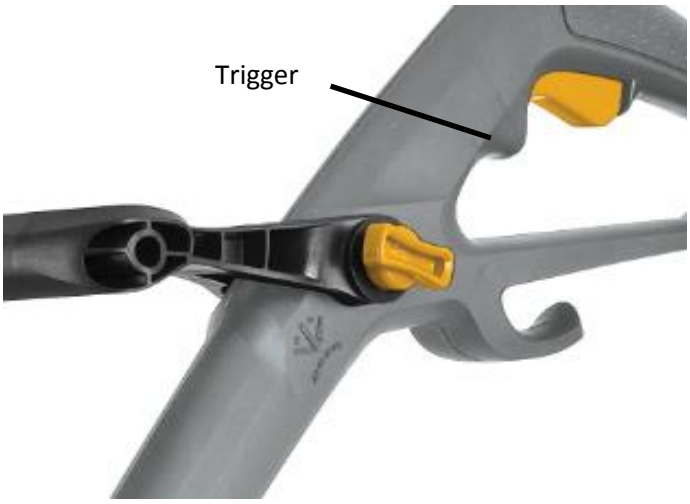

3.2.2 Stop the grass trimmer

- Release the trigger switch to stop the machine
- The machine stops completely after a few seconds.
- Unplug the power socket for safety

3.2.3 Adjustment of cutting

Do the adjustment of the cutting when machine is stopped, unplugged. Press the black button release spool as illustrated C picture while pulling both wire on each side of the spool simultaneously. Repeat several times if necessary to have a length of the radius of the protection guard.

3.2.4 Changing of wire spool

Unplug the machine before performing any work on the trimmer. Unlock the tabs on spool cap as in picture C and removing the empty reel. Replace the new full spool as shown in picture C.

3.3 Cleaning, maintenance, transportation and storage

CAUTION: All cleaning, transportation and maintenance must be done when machine stopped and unplugged

3.3.1 Cleaning the grass trimmer

- After each use, remove the grass clippings under the guard.
- Regular cleaning after each use allows a better functioning and greater life of the trimmer.
- Maintain the surface of the unit with a soft damp cloth. Never clean plastic with a chemical that may damage.

CAUTION: Never immerse the of the trimmer electric wire in water or other liquids for cleaning. Never clean the unit with strong and high pressure or water

3.3.2 Maintenance of grass trimmer

Apart from the regular cleaning, no special maintenance is required for this machine.

3.3.3 Transport and storage of the grass trimmer

- Unplug the machine is essential for storage and transportation.
- Store your trimmer in a dry, temperate and dark. Put it in a place out of reach of children. .
- It is not advisable to cover the trimmer wire with a tarp because it could cause an accumulation of moisture on the device and cause damage to the electric motor.

4. Specifications

In keeping with our policy of continuous improvement, we reserve the right to change the design and configuration of any product without notice. Thus, the text and images of this manual and packaging are for illustrative purposes only and may not under any circumstances be the basis for a legal claim or another.

Model	SF7A220
Product name	Electric Grass Trimmer
Voltage	230V-240V～50Hz
Power	350W
Cutting diameter	250 mm
Diameter of the cutting wire	1,3 mm
Motor speed	n_0:10000min^{-1}
Protection class	II ⧈
Measured sound pressure level **EN786**	84,2dB(A) K:3dB(A)
Measured sound power level **2000/14/EC&2005/88/EC**	92.8dB(A) K:2.04dB(A)
Guaranteed sound power level	96 dB(A)
Weight	1.8kg
Vibration **EN 786 Annex D**	MAX Vibration: 2.63m/s^2 K:1,5m/s^2

5. Problems and solutions

Malfunction	Probable cause	Troubleshooting
The unit does not start / not work	There is no current	Check the condition of the cord or plug. If they are damaged, replace them
	The switch is faulty or defective	Please contact your local dealer
	The carbon is worn or motor failure	Please contact your local dealer
The machine is cutting poorly	The wire is not long enough The spool is empty.	Manually out of the wire from the Spool (See paragraph 3.2.3 Please contact your local dealer
Strong vibrations of the machine	The motor shaft has been bent into contact with a stone	Please contact your local dealer
The tool stops or operates intermittently	The power cord or extension cord is damaged.	Replace the extension cord and / or contact your dealer

6. Protection of the environment

To act for the protection of the environment, we recommend taking consider the following.

- Take care of your grass trimmer regularly and replace damaged parts.
- When your device is end of life, return it to your dealer for recycling



Waste Disposal

According to the European Directive on the disposal of waste electrical and electronic equipment, power tools that are no longer usable must be collected and follow a path of appropriate recycling. Do not dispose of electric tools together with household waste.

7. After Sales Service

For more information or for after sales service, contact the dealer of the machine.

8. Guarantee

In particular seller disclaims all responsibility for any material or immaterial damage caused by the unit.
The warranty does not cover:

- Abnormal or improper use of the manual
- A lack of maintenance
- A use for business or rental purposes
- The installation, adjustment and commissioning of the unit
- Damage or loss occurring during transport or movement
- The damage due to shock or fall
- Shipping and packing material (collect shipments will be refused by After Sales Service)
- The so-called wear or consumable parts (spool).

The warranty will terminate automatically if:

- Changes made to the machine without the express permission of the seller
- On the misuse, not in accordance with the instructions and /or regulations
- On the use of parts not being original or approved by the seller.

CE Declaration of Conformity

SUPPLIER'S NAME :ZHEJIANG SAFUN INDUSTRIAL CO.,LTD

SUPPLIER'S ADDRESS : 7 SOUTH MINGYUAN SOUTH AVE YONGKANG ZHEJIANG CHINA

EQUIPMENT TYPE Electric lawn trimmer

BRAND: Vagner SDH

MODEL: SF7A220

WE, THE UNDERSIGNED, HEREBY DECLARE THAT THE EQUIPMENT SPECIFIED ABOVE CONFIRMS TO THE FOLLOWING DIRECTIVES:

Machinery Directive 2006/42/EC
EMC Directive 2004/108/EC
Noise directive: 2000/14/EC

RoHs directive 2011/65/EC

Applicable Standards:
EN 60335-1:2012/A11:2014, EN 50636-2-91 :2014, EN 62233:2008
AfPS GS 2014:01 PAK
EN 61000-3-3:2013, EN 61000-3-2:2014,
EN 55014-1:2006/A2:2011, EN 55014-2:1997/A2:2008
EN ISO 3744:1995, ISO 11094:1991

Measured sound power level	95dB(A)
Guaranteed sound power level	96dB(A)

Conformity assessment method to Annex VI/ Directive 2000/14/EC

浙江三锋实业股份有限公司
ZHEJIANG SAFUN INDUSTRIAL CO.,LTD

PLACE & DATE OF ISSUE:Yongkang 2015.12.02

NAUDOTOJO INSTRUKCIJA

(originalios instrukcijos vertimas iš anglų kalbos)



SF7A220

ELEKTRINĖ ŽOLIAPJOVĖ

Prašome atidžiai perskaitykite naudojimo instrukciją prieš naudojantis įrankiu!
Įrankis skirtas tik buitiniam naudojimui.
Įrankis neskirtas komerciniam naudojimui.
Nepertraukiamas darbo laikas 15 minučių. Po to reikia daryti 5 - 10min pertraukas.

1. Įvadas

Dėkojame, kad pasirinkote mūsų produktą, ir sveikiname jus nusipirkus naują elektrinę žoliapjovę su pjaunamuoju lynu.

Manome, kad tinkamai prižiūrimas šis įrenginys ilgus metus veiks nekeldamas rūpesčių, ir jūs pripažinsite jo kokybę, našumą ir patogumą.

Šis produktas buvo sukurtas ir pagamintas labai atidžiai, laikantis griežtų saugos, patikimumo ir patogumo naudoti standartų.

Prašome atidžiai perskaityti šį vadovą. Prieš pirmą kartą naudodami žoliapjovę, susipažinkite su visais jos valdikliais.

Atsižvelkite į visus šiame vadove pateikiamus komentarus, paaiškinimus bei nurodymus, kad optimaliai ir saugiai galėtumėte naudoti šį produktą.

2. Saugos instrukcijos

Jūsų elektrinė žoliapjovė su pjaunamuoju lynu visada turi būti naudojama laikantis šiame vadove pateikiamų nurodymų.

Šis įrenginys yra skirtas tik pjauti žolę privačiuose soduose. Draudžiama naudoti įrenginį bet kaip kitaip, negu nurodyta šioje instrukcijoje, nes jis gali sugesti, ir gali kilti didelis pavojus naudotojui.

Visų pirma, įrenginio niekada negalima naudoti:

- stačiuose šlaituose,
- lietingą dieną ar drėgnoje aplinkoje,
- pernelyg intensyviai,
- jaunesniems nei 16 metų asmenims,
- nepilnamečiams be suaugusiųjų priežiūros.

2.1 Saugos simboliai ir etiketės

SVARBU. Ant jūsų įrankio gali būti pažymėti kai kurie iš šių simbolių. Būtinai juos išstudijuokite ir išmokite jų prasmę.

Tinkamai išsiaiškinę šiuos simbolius galėsite veiksmingiau naudoti žoliapjovę ir sumažinsite nelaimingų atsitikimų pavojų.

	Pavojus! Įspėjimas! Atsargiai! Šis simbolis reiškia pavojų, įspėjimą arba perspėjimą. Jis rodo, pavojų operatoriaus saugai.
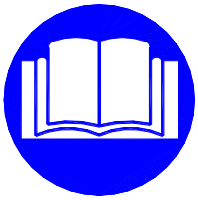	Skaitykite naudojimo instrukciją Naudojimo instrukcijoje pateikiama informacija, skirta atkreipti dėmesį į galimas saugos problemas, įrenginio apgadinimo riziką. Joje taip pat pateikti naudingi patarimai, susiję su paleidimu, naudojimu ir priežiūra. Prašome atsižvelgti į visas šiame vadove pateikiamas pastabas, paaiškinimus ir nurodymus, kad galėtumėte naudoti šį produktą optimaliai ir saugiai.
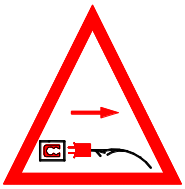	Apgadintas maitinimo laidas Niekada nenaudokite įrenginio, kurio maitinimo laidas yra apgadintas ar apsitrynęs. Nelieskite. Nedelsdami ištraukite maitinimo laido kištuką iš elektros lizdo.
	Naudokite asmenines apsaugos priemones Dėvėkite prigludusius drabužius, kurie yra patogūs ir gali apsaugoti jus nuo įpjovimų. Visada dėvėkite ilgas kelnes, tvirtus ir neslystančius batus ir asmenines apsaugos priemones, tokias kaip pirštines, akinius, šalmą su apsauginiu skydeliu ir akustiniu skydu ir t. t.

	Saugokite įrenginį nuo lietaus. Saugokite įrenginį nuo lietaus ir drėgmės. Nenaudokite jo lietui lyjant.
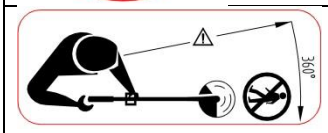	Laikykitės saugaus atstumo. Naudotojas yra atsakingas už kitų, esančių įrenginio darbo zonoje asmenų, saugumą. Niekada nenaudokite žoliapjovės su pjaunamuoju lynu, kai kiti, ypač vaikai ar net naminiai gyvūnai, yra netoliese.
	Garantuojama garso galia

2.2 Prieš naudojant

Kruopščiai išstudijuokite šį vadovą.

- Susipažinkite su žoliapjovės su pjaunamuoju lynu veikimu ir išmokite tinkamai ja naudotis.
- Niekada neleiskite įrenginiu naudotis kitiems (ypač vaikams) asmenims, kurie neperskaitė šio vadovo.
- Jei įrenginį reikia duoti kitiems žmonėms, pridėkite ir šį vadovą.
- Niekada nenuimkite etikečių arba apsaugos elementų.
- Nenaudokite žoliapjovės su pjaunamuoju lynu, jei įjungimo / išjungimo jungtukas tinkamai neveikia. Jei reikia remonto, susisiekite su platintoju.
- Kaskart prieš naudodami patikrinkite reguliuojamos rankenos ir lyno ritės būklę, įsitikinkite, kad tvirtinimo dalys yra saugios. Pakeiskite, jei jos susidėvėjusios ar jei jų nėra.
- Nepjaukite šalia kitų elektros įrenginių.
- Saugokite žoliapjovę su pjaunamuoju lynu nuo lietaus ir drėgmės. Niekada neleiskite vandeniui ar kitiems skysčiams patekti į žoliapjovę.
- Nedirbkite žoliapjove su pjaunamuoju lynu aplinkoje, kurioje yra degių skysčių, dujų ar dulkių. Kibirkštys, kurias skleidžia naudojamas įrenginys, gali sukelti sprogimą
- Patikrinkite, ar įtampa ir dažnis, nurodyti prie elektrinės žoliapjovės su pjaunamuoju lynu pritvirtintoje techninių duomenų plokštelėje, atitinka elektros tinklo duomenis.
- Norėdami prijungti žoliapjovę su pjaunamuoju lynu prie maitinimo tinklo, naudokite tik tinkamą ir nepriekaištingos būklės maitinimo įrangą. Naudokite lankstų ryškių spalvų tinkamą naudoti lauko sąlygomis ilgintuvą, kurio didžiausias ilgis 50 metrų, o laidininkų skersmuo mažiausiai 12 mm.
- Laikykite laidą atokiau nuo žoliapjovės veikimo spindulio ir užtikrinkite, kad jis nebūtų įtempiamas. Patraukite kabelį nuo vandens, šilumos šaltinių ir aštrių kampų.
- Nepradėkite pjauti, kol darbo zona nėra išvalyta. Siekiant sumažinti nelaimingų atsitikimų riziką darbo vieta turi būti švari ir tvarkinga.
- Patikrinkite vejos paviršių ir pašalinkite nuo vejos stiklą, akmenis, medį, plastiką, metalo laužą, šakas ir kitas šiukšles, kurias gali svaidyti pjaunamasis lynas ir kurios gali apgadinti pjovimo sistemą.

- Pirmą kartą dirbant rekomenduojama, kad naudotoją lydėtų patyręs asmuo.
- Ši žoliapjovė su pjaunamuoju lynu skirta tik dailinti vejos kraštus ir pjauti nedidelius žolės plotus privačiuose soduose. Naudoti ją bet kaip kitaip, negu leista šiame vadove, neleidžiama, nes gali įvykti apgadinimas ir gali kilti didelis pavojus naudotojui.

Visų pirma, įrenginio negalima naudoti:
- pernelyg intensyviai,
- žemės ūkyje ar miškų priežiūrai,
- krūmams ir gyvatvorėms kirpti,
- smulkinti sodo atliekas kompostui;

kad išvengtumėte sprogimo rizikos, nedirbkite žoliapjove su pjaunamuoju lynu aplinkoje, kurioje yra degių skysčių, dujų ar dulkių.

2.3 Naudojant

- Naudokite žoliapjovę su pjaunamuoju lynu tik dienos šviesoje arba esant geram dirbtiniam apšvietimui.
- Nedirbkite, kai žolė šlapia.
- Elektros įrangos naudojimas gali būti reglamentuojamas teisės aktais. Laikykitės teisės aktų reikalavimų, kurie gali skirtis įvairiose vietovėse.
- Nenaudokite įrenginio, jei esate pavargę arba sergate. Taip pat nenaudokite, jei vartojote alkoholio ar narkotikų. Akimirkos neatidumas gali lemti sunkius sužalojimus.
- Naudodami saugokite plaukus, kad nepatektų į žoliapjovę. Niekada nenešiokite laisvų drabužių ar aksesuarų, tokių kaip kaklaraištis, juosta, skara, ar papuošalų, kuriuos galėtų pagauti mašina ar pjovimo sistema.
- Dėvėkite prigludusius drabužius, kurie yra patogūs ir gali apsaugoti jus nuo įpjovimų. Visada dėvėkite ilgas kelnes, tvirtus ir neslystančius batus ir asmenines apsaugos priemones, tokias kaip pirštines, akinius, šalmą su apsauginiu skydeliu ir akustiniu skydu ir t. t.
- Neleiskite, kad kas nors liktų elektrinės žoliapjovės su pjaunamuoju lynu darbo zonoje naudojimo metu. Neleiskite žmonių, vaikų ir gyvūnų į darbo zoną. Jeigu dirba žmonių grupė, išlaikykite pakankamą atstumą tarp žmonių.
- Užtikrinkite, kad rankenos būtų švarios ir sausos. Įrenginiui veikiant visada tvirtai laikykite priekinę rankeną kaire ranka ir galinę rankeną dešine ranka.
- Visada dirbkite stabilioje padėtyje, išlaikykite pusiausvyrą ir tvirtai stovėkite. Nedirbkite ant slidaus ar nestabilaus paviršiaus. Tvirtai laikykite žoliapjovę abiem rankomis. Būkite tokioje padėtyje, kurioje galėtumėte atlaikyti atatrankos jėgas. Niekada nepaleiskite žoliapjovės.
- Visada pradėkite pjauti, kai įrankis yra įjungtas.
- Pjaudami venkite tokių kliūčių, kaip sienos, šakos, kuolai, kurių negalima nupjauti ar kurie apgadintų pjovimo sistemą.
- Niekada nenaudokite apgadintos, prastai suremontuotos, prastai surinktos arba savavališkai pakeistos žoliapjovės.
- Neperkraukite žoliapjovės. Visada naudokite tinkamą darbui įrangą.
- Laikykite lyno galvutę žemiau kreiptuvo. Pjaudami laikykite įrenginį įprastoje darbinėje padėtyje „Paraščių apdaila“ arba lygiagrečiai vejai.
- Niekada neįdėkite metalinio pjaunamojo lyno.

Visada laikykite rankas ir kojas toliau nuo pjovimo įrankio, ypač kai žoliapjovė veikia.

ĮSPĖJIMAS. Kad sumažintume laiką, kai jus veikia vibracija ir triukšmas, dirbdami su dažnas pertraukas ir apribokite nuolatinio darbo trukmę.

ĮSPĖJIMAS. Vibracijos ir triukšmo lygis faktiškai naudojant įrankį gali skirtis nuo deklaruotos vertės, priklausomai nuo to, kaip įrankis naudojamas, ir operatoriaus apsaugos priemonių poreikio nustatymas grindžiamas poveikio įvertinimu tikrosiomis naudojimo sąlygomis, atsižvelgiant į visus su naudotoju susijusius aspektus, pavyzdžiui, laiką, kai įrankis išjungtas ir kai jis veikia tuščiąja eiga.

2.4 Panaudojus

- Prieš atlikdami bet kokius tikrinimo ir priežiūros darbus visada atjunkite įrenginį.
- Niekada neperneškite žoliapjovės su pjaunamuoju lynu, kol ji nėra atjungta ir visiškai sustojusi.
- Visada vykdykite pridedamas priežiūros instrukcijas. Kaskart panaudoję patikrinkite apsauginių įtaisų veikimą, nustatymą, įtempimą ir dalių būseną. Prižiūrėkite įrenginį. Pakeiskite nusidėvėjusias ar apgadintas dalis.
- Elektrinės žoliapjovės su pjaunamuoju lynu remontą turi atlikti kvalifikuoti darbuotojai. Saugumo sumetimais naudokite tik originalias arba patvirtintas atsargines dalis.
- Laikykite elektrinę žoliapjovę su pjaunamuoju lynu švarią ir visada atjungtą, sausoje vietoje, atokiau nuo tiesioginių saulės spindulių ir nepasiekiamą vaikams.

Rūpestingai saugokite šią instrukciją ir ja vadovaukitės visada, kai naudojate žoliapjovę.

3. Naudojimo instrukcija

neleista modifikacija žoliapjovę gali padaryti pavojinga ir lemti sunkius sužalojimus naudojant. Gamintojas neprisiima jokios atsakomybės, žoliapjovė jei naudojama netinkamai arba nesilaikoma instrukcijų ir (arba) galiojančių teisės aktų.

3.1 Žoliapjovės su pjaunamuoju lynu paruošimas

ATSARGIAI. Nejunkite žoliapjovės į elektros tinklą, kol visiškai jos nesurinkote ir nesureguliavote.

3.1.1 Žoliapjovės su pjaunamuoju lynu surinkimas

- Atsargiai išpakuokite įrenginį ir įsitikinkite, kad yra visos dalys ir kad jos švarios ir geros būklės. Jeigu abejojate, kreipkitės į platintoją.
- Sumontuokite rankeną, kaip parodyta F paveiksle
- Sureguliuokite priekinę rankeną, kaip parodyta F pav.

3.2 Žoliapjovės su pjaunamuoju lynu naudojimas

Prieš naudodami visada patikrinkite, ar yra apsauginiai įtaisai ir ar jie tinkamai veikia. Taip pat patikrinkite pjovimo sistemos ir jos tvirtinimo būklę. Jei reikia, pakeiskite ar suremontuokite sugedusias dalis. Naudokite tik originalias arba patvirtintas dalis.

ĮSPĖJIMAS. Niekada nedirbkite, kai maitinimo laidas apgadintas ar pernelyg nusidėvėjęs, nes galite susižeisti.

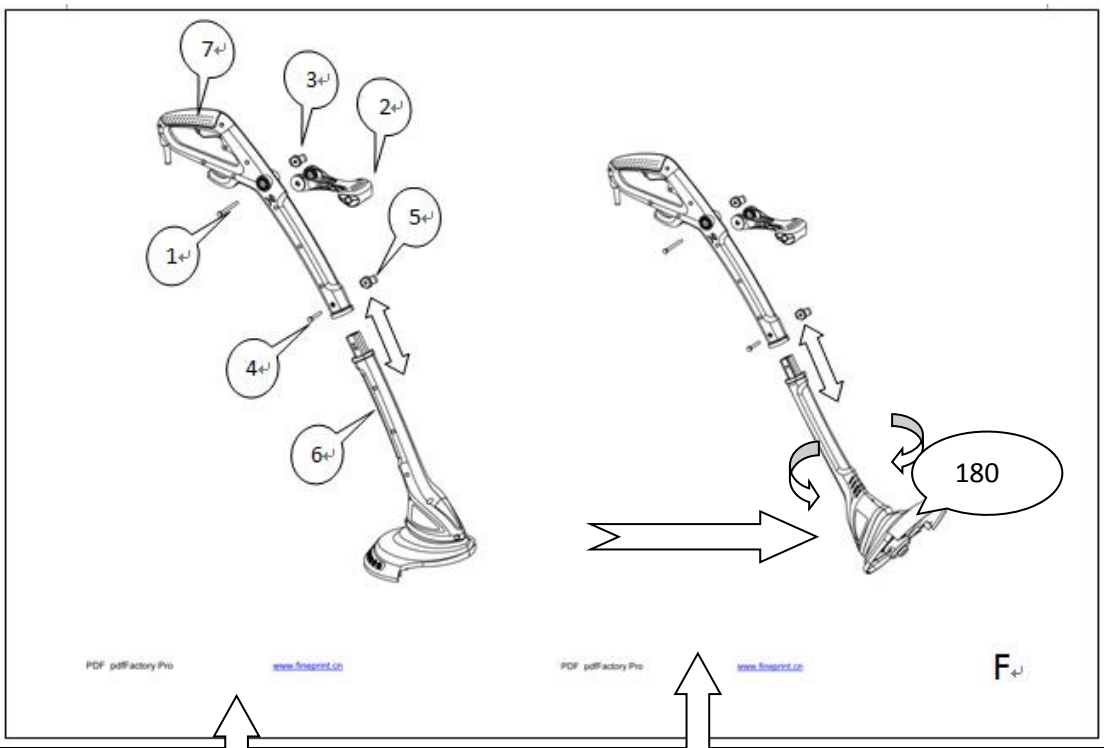
7
3
2
1
5
4
6
180
F

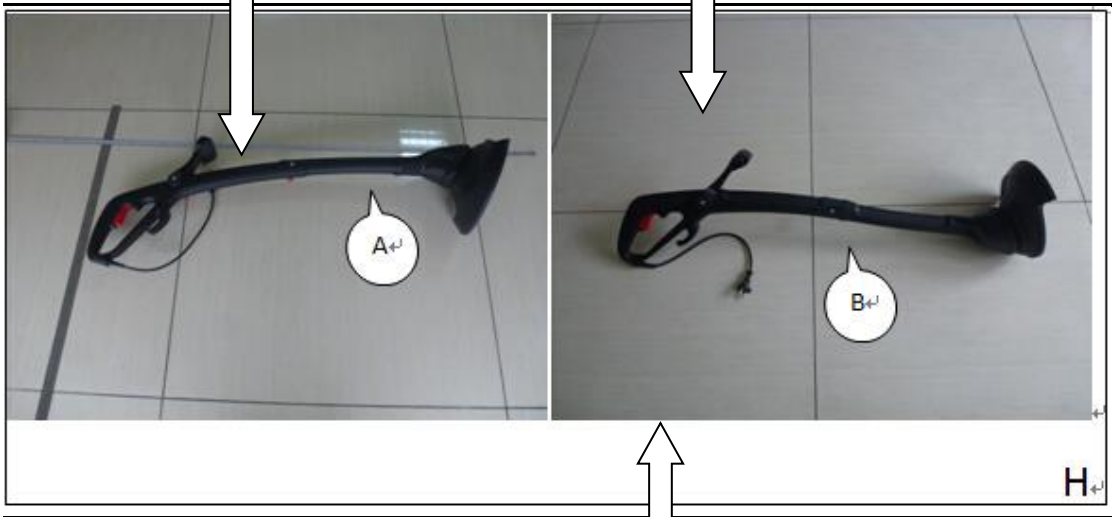
A
B
H

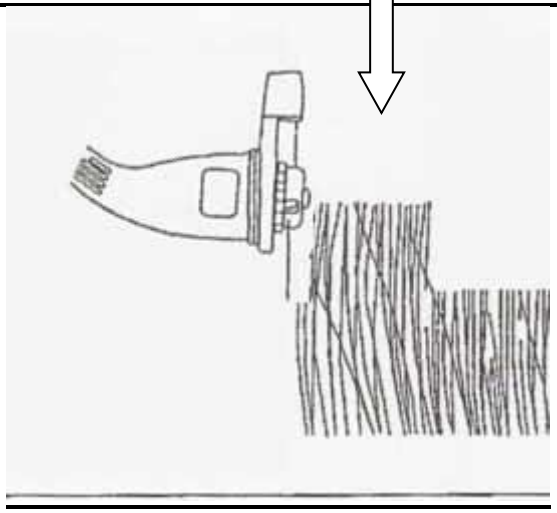

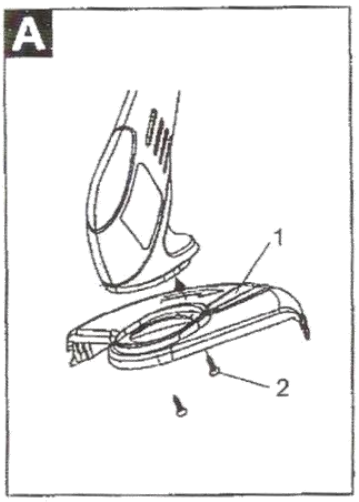
A
1
2

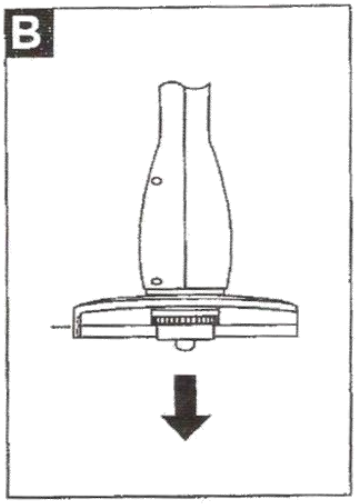
B

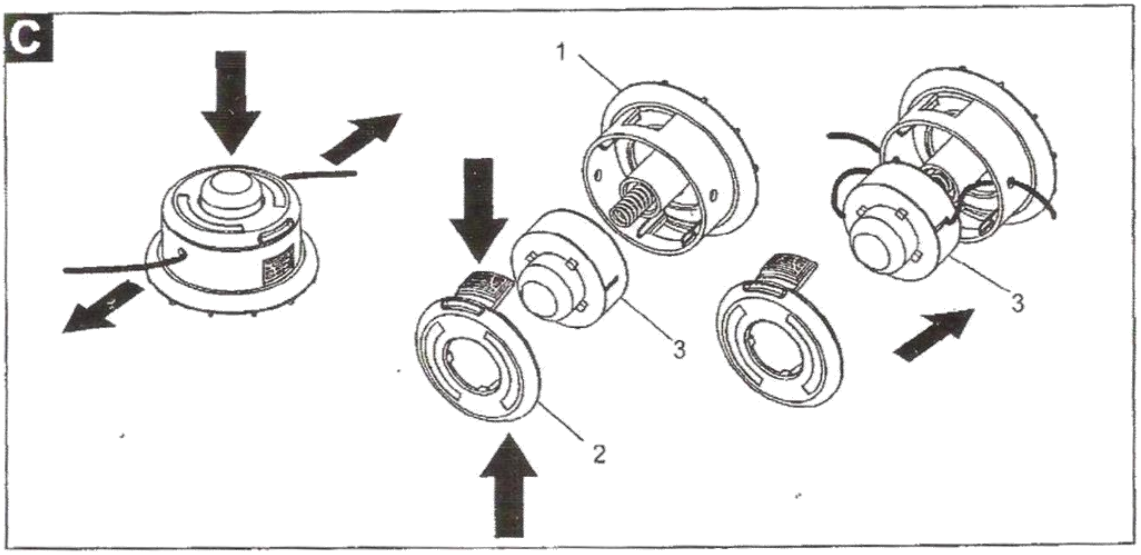
C
1
2
3
3

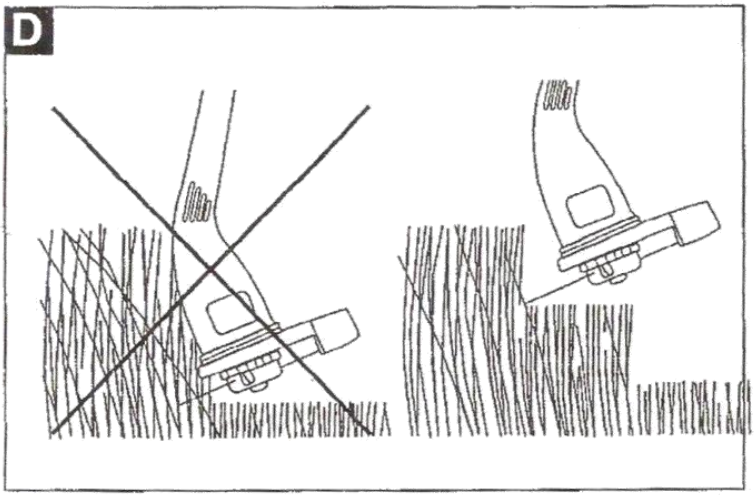
D


E
30°

3.2.1 Žoliapjovės su pjaunamuoju lynu paleidimas

- Visiškai išvyniokite maitinimo laidą.
- Pjaudami užtikrinkite, kad ilginimo laidas visada būtų už jūsų, jau nupjautoje vejos dalyje.
- Laikykite žoliapjovę su pjaunamuoju lynu abiem rankomis, apsauga lygiagrečiai gruntui ir įrenginį laikykite netoli kūno, nedėdami produkto ant grunto.
- Paspauskite tvirtai jungiklį pirštu, kad paleistumėte žoliapjovę.

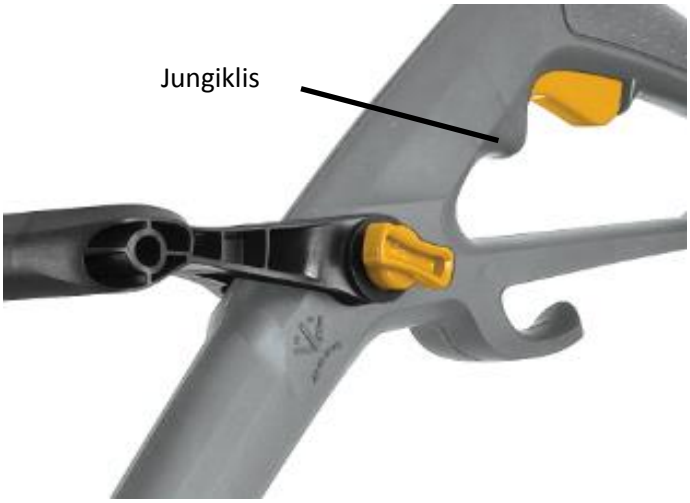

3.2.2 Žoliapjovės su pjaunamuoju lynu sustabdymas

- Atleiskite jungiklį, kad sustabdytumėte žoliapjovę.
- Mašina visiškai sustoja po kelių sekundžių.
- Saugumo sumetimais ištraukite maitinimo kištuką.

3.2.3 Pjovimo reguliavimas

Reguliuokite pjovimą, kai mašina sustabdyta ir atjungta. Spauskite juodą ritės atleidimo mygtuką, kaip parodyta C pav., kartu traukdami abu lynus kiekvienoje ritės pusėje. Pakartokite kelis kartus, jei reikia, kad gautumėte ilgį, atitinkantį apsaugos spindulį.

3.2.4 Lyno ritės keitimas

Išjunkite žoliapjovę prieš atlikdami bet kokius jos techninio aptarnavimo darbus. Atjunkite plokšteles ant ritės dangtelio, kaip parodyta C pav., ir išimkite tuščią ritę. Pakeiskite nauja pilna rite, kaip parodyta C pav.

3.3 Valymas, priežiūra, transportavimas ir saugojimas

ATSARGIAI Valymas, transportavimas ir priežiūra turi būti atliekama esant sustabdytai ir atjungtai žoliapjovei.

3.3.1 Žoliapjovės su pjaunamuoju lynu valymas

- Kaskart panaudoję pašalinkite žolės nuopjovas po apsauga.
- Reguliarus valymas kaskart panaudojus užtikrins geresnį žoliapjovės su pjaunamuoju lynu veikimą ir ilgesnį naudojimo laikotarpį.
- Valykite įrenginio paviršių minkštu drėgnu audeklu. Niekada nevalykite plastikinių dalių cheminėmis medžiagomis, kurios gali jas sugadinti.

ATSARGIAI. Norėdami valyti, niekada nemerkite žoliapjovės su pjaunamuoju lynu elektros kabelio į vandenį ar kitus skysčius. Niekada nevalykite įrenginio stipriu ir aukštu slėgiu ar vandeniu.

3.3.2 Žoliapjovės su pjaunamuoju lynu priežiūra

Be reguliaraus valymo, jokia speciali priežiūra šiai žoliapjovei nereikalinga.

3.3.3 Žoliapjovės su pjaunamuoju lynu transportavimas ir saugojimas

- Būtina atjungti žoliapjovę laikant ir transportuojant.
- Laikykite žoliapjovę su pjaunamuoju lynu sausą, įprastomis aplinkos sąlygomis ir tamsoje. Padėkite ją į vietą, kurioje negalėtų pasiekti vaikai.

Nepatartina uždengti žoliapjovę su pjaunamuoju lynu brezentu, nes taip ant įrenginio gali kauptis drėgmė ir lemti elektros variklio apgadinimą.

Modelis	SF7A220
Produkto pavadinimas	Elektrinė žoliapjovė
Įtampa	230 V-240 V -50Hz
Galia	350 W
Pjaunamojo lyno skersmuo	1,3 mm
Pjovimo skersmuo	250 mm
Variklio greitis	10000 aps./min.
Apsaugos klasė	Dviguba apsauga II
Garso slėgio lygis (LpA) **EN786**	84,2 dB(A) K:3dB(A)
Išmatuotas garso galios lygis **2000/14/EC&2005/88/EC**	92,8dB(A) K:2,04dB(A)
Garantuojama garso galia (LwA)	96 dB(A)
Svoris	1,8 kg
Vibracijos lygis **EN 786 Annex D**	2,63 m/s^2 k = 1,5 m/s^2

5. Problemos ir sprendimai

Gedimas	Galima priežastis	Gedimų diagnostika
Įrenginys neįsijungia / neveikia	Nėra srovės	Patikrinkite laido ar kištuko būklę. Jei jie apgadinti, pakeiskite juos
	Jungiklis neveikia arba sugedo.	Kreipkitės į vietinį prekybos atstovą.
	Susidėvėję angliukai arba variklio gedimas.	Kreipkitės į vietinį prekybos atstovą.
Mašina pjauna prastai	Pjaunamasis lynas nepakankamai ilgas. Ritė tuščia.	Rankiniu būdu ištraukite lyną iš ritės. (Žr. 3.2.3 skirsnį). Kreipkitės į vietinį prekybos atstovą.
Stipri žoliapjovės vibracija	Variklio velenas sulenktas dėl kontakto su akmeniu.	Kreipkitės į vietinį prekybos atstovą.
Įrankis sustoja arba veikia su pertrūkiais.	Maitinimo arba ilginimo laidas apgadintas.	Pakeiskite ilgintuvą ir (arba) susisiekite su platintoju.

6. Aplinkos apsauga

Siekdami tausoti aplinką, rekomenduojame atsižvelgti į tolesnes nuostatas.

- Reguliariai rūpinkitės savo žoliapjove su pjaunamuoju lynu ir pakeiskite apgadintas dalis.
- Kai jūsų įrenginio naudojimo laikas baigiasi, grąžinkite jį platintojui perdirbti.



Atliekų šalinimas

Remiantis Europos Sąjungos direktyva dėl elektros ir elektroninės įrangos atliekų, nebetinkami naudoti elektriniai įrankiai turi būti surenkami ir tinkamu būdu perdirbami. Nešalinkite elektrinių įrankių kartu su buitinėmis atliekomis.

7. Garantinis aptarnavimas

Norėdami gauti daugiau informacijos arba paslaugas po pardavimo, kreipkitės į mašinos platintoją. Naudokite tik originalias arba patvirtintas dalis.

8. Garantija

Garantija jokiu atveju negali būti kompensacijos už įrangą ar tiesioginių ar netiesioginių interesų prielaida.

Garantija negalioja:

- nenormaliai arba netinkamai naudojant įrenginį;
- stokojant priežiūros;
- naudojant įrenginį verslui ar nuomai;
- kai įrenginys montuojamas, derinamas ir paleidžiamas;
- įvykus apgadinimams ar praradimui transportavimo ar perkėlimo metu;
- įvykus apgadinimui dėl smūgio ar kritimo;
- pristatymo pakuotei ir pakavimo medžiagai (gavėjo apmokamų siuntų paslaugų po pardavimo tarnyba nepriima);
- nusidėvinčioms arba sunaudojamoms dalims (grandinės kreipiamajai, grandinei, grandinės kreipiamosios tvirtinimo detalėms, tepimo alyvai ir t. t.).

CE ir RoHS deklaracija

Vertimas iš originalo kalbos

Tiekėjo pavadinimas: ZHEJIANG SAFUN INDUSTRIAL CO.,LTD

Tiekėjo adresas: 7 SOUTH MINGYUAN SOUTH AVE YONGKANG ZHEJIANG CHINA

Gaminys: Elektrinė žoliapjovė

Prekinis ženklas: Vagner SDH

MODELIS: SF7A220

Mes, žemiau pasirašiusieji, šiuo pareiškiame, kad gaminys nurodytas aukščiau atitinka šias direktyvas

Mašinų direktyva 2006/42/EB;

EMS direktyva 2004/108/EB

Triukšmo direktyva 2000/14/EB

RoHS direktyva 2011/65/ES

Ir standartus

EN 60335-1:2012/A11:2014, EN 50636-2-91 :2014, EN 62233:2008
AfPS GS 2014:01 PAK
EN 61000-3-3:2013, EN 61000-3-2:2014,
EN 55014-1:2006/A2:2011, EN 55014-2:1997/A2:2008
EN ISO 3744:1995, ISO 11094:1991

Išmatuotas garso galios lygis 95 dB(A)

Garantuojamas triukšmo lygis: 96dB (A)

Atitikties vertinimo metodas pagal priedą VI / 2000/14 / EB direktyva

VIETA, IŠDAVIMO DATA: Yongkang 2015.12.02

PRIEDAS

GAMINIO GARANTINIO APTARNAVIMO SĄLYGOS

1. Prieš įsigyjant prekę, vartotojas privalo tinkamai įvertinti savo poreikius (reikiama prekės galia ir kitos prekės savybės). Pretenzijos dėl prekės neatitikimo vartotojo poreikiams nebus nagrinėjamos. Gamintojas suteikia pirkėjui prietaiso kokybės garantiją, kai laikomasi šių sąlygų. Kokybės garantija galioja pardavėjo nustatytu laikotarpiu nuo pardavimo datos. Aptikus prietaiso gamybos broką ar prietaisui sugedus garantijos galiojimo metu, gamintojas garantuoja nemokamą prietaiso remontą ir (ar) reikiamų detalių pakeitimą, jei prietaisas iki tol buvo naudojamas laikantis vartotojo instrukcijos (prekės naudojimo ir saugojimo taisyklių) ir nėra šiose sąlygose nustatytų aplinkybių, dėl kurių nebūtų pagrindo atlikti garantinio remonto. Defektuotą prekę pirkėjas pristato į remonto dirbtuves savo jėgomis ir lėšomis.
2. Šios garantijos sąlygos neįpareigoja pardavėjo nemokamai atlikti prekės reguliavimo, valymo, žvakių keitimo bei kitų einamosios priežiūros darbų.
3. Prekė garantiniam remontui priimama tik pilnai sukomplektuota, kartu su pirkimo dokumentais, ir pateikus galiojantį tai prekei užpildytą garantinį taloną.
4. **Garantija netaikoma:**

- gedimams, atsiradusiems netinkamai prijungus prietaisus prie elektros tinklo, arba dėl elektros tinklų sutrikimų;
- gedimams, atsiradusiems dėl cheminių medžiagų poveikio;
- prekės spalvos pakitimui (pageltimui, užteršimui ir pan.);
- gedimams, atsiradusiems jungiant gaminį į valstybinių standartų neatitinkančius elektros tiekimo, telekomunikacijų, kabelių tinklus, dėl kitų išorės veiksnių (pvz., drėgmės ar temperatūros poveikio), tai pat netinkamai elgiantis su preke (pvz.: valymo, skutimo žymės, įbrėžimai ar kitokie mechaniniai pažeidimai);
- gedimams ar defektams, atsiradusiems transportuojant prekę, jei jį gabena pats pirkėjas;
- radus bandymo patekti į prietaiso vidų pėdsakų, taip pat, jei gaminys taisytas ne pardavėjo įgaliotame servise;
- radus gaminio konstrukcijos ar schemos pakeitimų (išskyrus aprašytus vartotojo instrukcijoje);
- radus mechaninių pažeidimų;
- radus pažeistas garantines plombas;
- kai reikalavimus dėl prekės kokybės pareiškia trečioji šalis;
- radus gedimų, kurie atsirado į prietaiso vidų patekus pašaliniams daiktams, medžiagoms, skysčiams ar gyvūnams (pvz., vabzdžiams);
- radus gedimų, kurie atsirado dėl standartų neatitinkančių eksploatacinių medžiagų ar atsarginių dalių naudojimo, pvz.: tepalai, kuras, per storas valas, per ilga pjovimo juosta ir kt.;
- jeigu serijos numeris, esantis gaminio atmintyje, pakeistas, nutrintas arba jo nepavyksta nustatyti;
- jeigu gedimas atsirado dėl nenutrūkstamo prekės eksploatavimo (benzininėms prekėms – ne daugiau 30 min, elektrinėms ne daugiau 15 min.);
- jeigu gedimas atsirado dėl reguliarios profilaktinės techninės priežiūros neatlikimo ar netinkamo atlikimo (mechaninių prievadų, filtrų valymo ir keitimo, karbiuratoriaus valymo ar pan.);
- jeigu gaminys, skirtas asmeniniam (buitiniam, šeimos) naudojimui, panaudotas verslo (komercinei) veiklai vykdyti, siekiant pelno, gamybiniais bei kitais tikslais, neatitinkančiais tikrosios prietaiso paskirties;
- komplektinėms ir įprastai nusidėvinčioms prietaiso dalims, pvz.: degalų ir oro filtrams, akumuliatoriams, saugikliams, variklių žvakėms, vibracijos slopintuvams, sparnuotėms, turbinoms, išoriniams maitinimo blokams ir įkrovimo prietaisams, sujungimo kabeliams, antgaliams, angliniams

šepetėliams, pjovimui naudojamiems valams, pjovimo juostoms, pjovimo peiliams, grandinėms, dantračiams, dirželiams, pjovimo galvutėms, pjovimo diskams, ašmenims, stūmoklių žiedams, cilindrams, stūmokliams, vožtuvams, sankabai, sankabos būgneliui, guoliams, kurui, tepalams, žolės surinkimo krepšiams ir pan.

- jeigu prekė buvo naudojama be jos komplektacijai priklausančių apsaugos priemonių;
- visais kitais atvejais, kai daikto trūkumai atsirado dėl to, kad pirkėjas nesilaikė vartotojo instrukcijos, arba daikto trūkumai atsirado dėl trečiųjų asmenų kaltės ar nenugalimos jėgos.
- kai prekėje naudojamas kuras ar tepalas yra senas arba nešvarus, nepakankamas tepalo kiekis ar koncentracija, ko pasėkoje yra subraižytas/sugadintas stūmoklis, cilindras, degimo kamera, vožtuvai, vožtuvų galvutės ir kreipiančiosios, sudegintos starterių apvijos ir pan. Benzininėje technikoje naudojamas kuras privalo būti ne senesnis kaip 30d.

5. Garantija gali būti nutraukta, jeigu:

- prietaisą remontavo asmuo ar įmonė, neįgaliota pardavėjo ar gamintojo;
- prekė buvo akivaizdžiai sąmoningai sugadintas;
- prietaisas sugedo dėl neatliekamos reguliarios profilaktinės priežiūros (žvakių, kuro ir oro filtrų keitimo, profilaktinio karbiuratoriaus valymo, išorinių cilindro briaunų valymo, tinkamo prietaiso neišvalymo po naudojimo ir kt. vartotojo instrukcijos reikalavimų nesilaikymo). Periodiniai profilaktiniai prietaiso priežiūros darbai, kurie numatyti, jog jų negali atlikti pats vartotojas, privalo būti atliekami pardavėjo ar gamintojo nurodytame servise, o servisas apie atliktus darbus palieka įrašą darbų atlikimo lape (jis yra paskutiniame vartotojo instrukcijos lape) ir patvirtina savo antspaudu. Kitu atveju, atsiradus gedimams ar blogam prietaiso veikimui dėl neatliktos periodinės profilaktikos, nemokamas garantinis aptarnavimas gali būti netaikomas.

6. Garantinis talonas negalioja, jei:

- nepateikiamas kasos čekis ar kitas pirkimą įrodantis dokumentas;
- jis neteisingai užpildytas (turi būti pardavimo data, prekės pavadinimas, modelis, gamyklinis numeris, parduotuvės antspaudas ir pardavėjo parašas);
- jame yra braukymų ir taisymų, nepasirašytų pardavėjo.

7. Benzininę sodo technikos prekę pirminiam darbui rekomenduojama sureguliuoti įgaliotiems servisas – reikalinga atsinešti surinktą naują prekę (neužpiltą tepalais ir kuru), turėti tepalus ir kurą. Servisas pirminį reguliavimą atliks nemokamai, patvirtindamas įrašu garantiniame talone.

8. Serviso darbuotojas garantiniame talone turi pažymėti apie atliktus remonto darbus. Remonto darbais laikomi specialūs darbai, reikalingi aptiktiems defektams šalinti, nepriklausomai nuo remonto metu pakeistų dalių skaičiaus. Remontu nelaikomi darbai, susiję su prietaiso instaliavimu, mechaniniais ar elektriniais sujungimais, prijungimais prie energijos šaltinių.

9. Gamintojas ir pardavėjas neatsako už avarijas ar žalą žmonėms, gyvūnams, turtui, įvykusius dėl vartotojo kaltės: nežinojimo ar prietaiso vartotojo instrukcijos nesilaikymo bei prietaiso prijungimo ar instaliacijos, atliktos ne pardavėjo įgalioto serviso ir kt.

10. Nepagrįstai iškviesto serviso darbuotojo atvykimo išlaidas bei atliktus negarantinio remonto darbus, prietaiso remontą ne darbo dienomis ar po darbo valandų pirkėjas apmoka pagal remonto paslaugas teikiančios įmonės įkainius.

GAMINIO NUSTATYMAI IR DIEGIMAS (surinkimas, prijungimas ir kt.) aprašyti vartotojo instrukcijoje, pateikiamoje kartu su prietaisu. Atitinkami darbai turi būti atliekami tik kvalifikuotų specialistų. Šiuos darbus Jūsų pageidavimu gali atlikti ir mūsų įmonės darbuotojai (paslaugos mokamos). Labai svarbu prietaisą tinkamai nustatyti ir įdiegti, siekiant, kad jis patikimai veiktų ir galiotų garantija.

Reikalaukite, kad darbus atlikę specialistai padarytų visas reikalingas žymas garantiniame talone!

Su garantijos sąlygomis susipažinau ir sutinku, vartotojo instrukciją lietuvių kalba gavau, dėl prekės komplektacijos ir mechaninių išorinių pažeidimų pretenzijos neturiu.

_____

(pirkėjo parašas)

_____

(pardavėjas, data)

GAMINIO GARANTINIO APTARNAVIMO TALONAS

Pastabos (data, nustatyti gedimai, atlikti remonto ar priežiūros darbai)	**Servisas** (pavadinimas, adresas, kontaktinis telefonas, antspaudas, meistro vardas ir pavardė)
Pastabos (data, nustatyti gedimai, atlikti remonto ar priežiūros darbai)	**Servisas** (pavadinimas, adresas, kontaktinis telefonas, antspaudas, meistro vardas ir pavardė)
Pastabos (data, nustatyti gedimai, atlikti remonto ar priežiūros darbai)	**Servisas** (pavadinimas, adresas, kontaktinis telefonas, antspaudas, meistro vardas ir pavardė)
Pastabos (data, nustatyti gedimai, atlikti remonto ar priežiūros darbai)	**Servisas** (pavadinimas, adresas, kontaktinis telefonas, antspaudas, meistro vardas ir pavardė)