Seeria 8, Integreeritav kompaktahi, mikrolainefunktsiooniga, 60 x 45 cm, Roostevaba teras
CMG633BS1



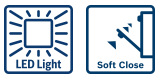

1 x Universaalrest, 1 x Universaalpann

AOVG9MF00S :, HEZ327000 Keraamiline alus pizza küpsetamiseks, HEZ530000 :, HEZ531010 :, HEZ532010 :, HEZ617000 :, HEZ625071 :, HEZ631070 :, HEZ632070 :, HEZ634080 :, HEZ636000 :, HEZ660050 :, HEZ660060 :, HEZ664000 :, HEZ915003 :, HEZG0AS00 :

Kompaktahi koos mikrolainefunktsiooniga: suurepärased tulemused küpsetamisel ja prae valmistamisel väga kiiresti.

- **Puuteekraan ja juhtketas**: selge tekst ja sümbolid muudavad ahju kasutamise lihtsaks.
- **LED-valgustus – road on hästi valgustatud, kasutades sealjuures minimaalselt energiat.**
- **SoftOpen ja SoftClose funktsiooniga uks: ahjuuks, mis sulgub ja avaneb eriti vaikselt ning sujuvalt.**

Lisafunktsioon:	Mikro-kombiahi
Juhtelemendi tüüp:	elektrooniline
Toote mõõdud:	455x594x548 mm
Süvendi mõõdud:	237 x 480 x 392 mm
Elektrijuhtme pikkus:	150.0 cm
Netokaal:	35.5 kg
Brutokaal:	37.8 kg
EAN-kood:	4242002789149
Maksimaalne võimsus:	900 W
Võimsus:	3600 W
Vool:	16 A
Pinge:	220-240 V
Sagedus:	60; 50 Hz
Pistiku tüüp:	Schuko-/Gardy-pistik, maand-ga
Lisatarvikud:	1 x Universaalrest, 1 x Universaalpann

4 242002 789149

Seeria 8, Integreeritav kompaktahi, mikrolainefunktsiooniga, 60 x 45 cm, Roostevaba teras
CMG633BS1

Kompaktahi koos mikrolainefunktsiooniga: suurepärased tulemused küpsetamisel ja prae valmistamisel väga kiiresti.

Ahju tüüp, küpsetusrežiimid

- Sisemuse maht: 45 l
- 6 küpsetusrežiimi: 4D hot air, laiapinnaline grill, ökoloogiline kuumaõhuprogramm, väiksepinnaline grill, kuuma õhuga grill, nõudesoojendusfunktsioon
- Täiendavad küpsetusrežiimid mikrolainefunktsiooniga: mikrolainerežiim, Kombi mikrolaineahi
- Toetavad süsteemid: automaatprogrammid
- Intelligentne invertertehnoloogia: pikemat aega järjest kasutades seadistatakse maksimaalseks väljundvõimsuseks 600 W

Disain

- IC6_CBO_61
- Elektrooniline kell

Mugavus

- sisse- ja väljalülitatav, LED-valgustus
- Automaatne kiirkuumutus
- Jahutusventilaator

Keskkond ja ohutus

- Lapselukk
- Jääkkuumuse näidik Automaatne väljalülitus Käivitusnupp Ukse kontaktlüliti door lock mechanical, optional

Seeria 8, Integreeritav kompaktahi, mikrolainefunktsiooniga, 60 x 45 cm, Roostevaba teras
CMG633BS1

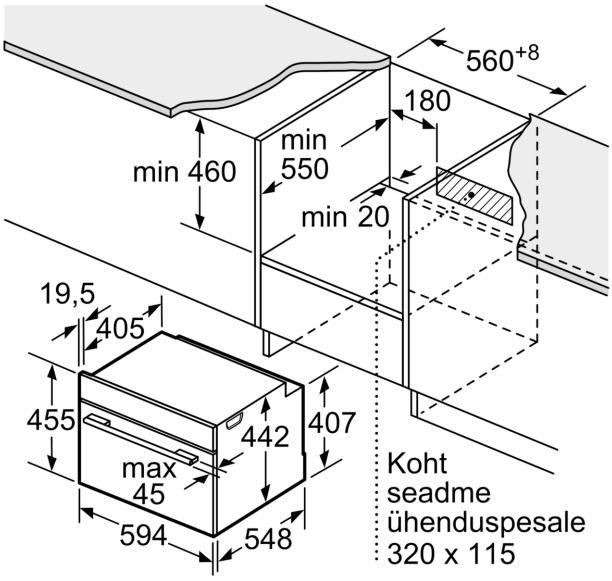

Mõõdud (mm)

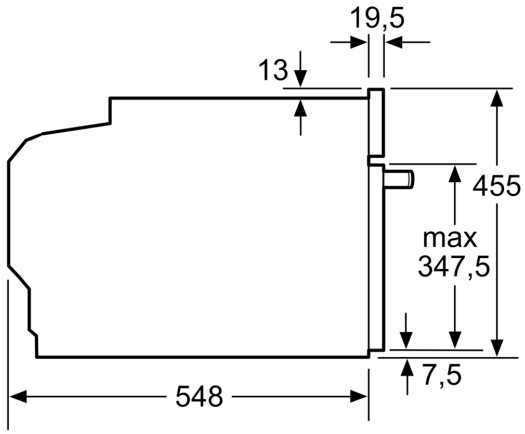

Mõõdud (mm)

Paigaldamine koos ühe keedupinnaga.

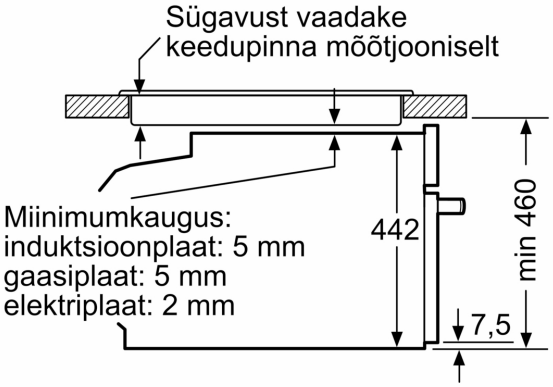

Mõõdud (mm)

Kui kompaktseade paigaldatakse keedupinna alla, tuleb järgida neid tööpinna paksusi (vajaduse korral ka aluskonstruktsiooni).

Keedupinna tüüp	min tööpinna paksus	
	pealepandud	tasapinnaline
Induktsioonplaat	42 mm	43 mm
Täispind-induktsioonplaat	52 mm	53 mm
Gaasikeedupind	32 mm	43 mm
Elektriplaat	32 mm	35 mm

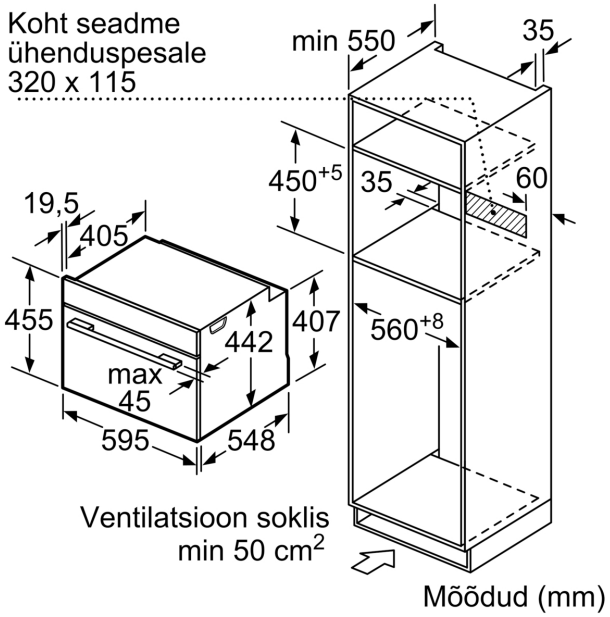
Koht seadme
ühenduspesale
320 x 115
min 550
35
450+5
35
60
19,5
405
455
442
407
max
45
595
548
560+8
Ventilatsioon soklis
min 50 cm2

Mõõdud (mm)