AEG

AirDry Tehnoloģija Trauku mazgājamā mašīna šaura (45cm)

FSE72517P

Pielāgojama trauku mazgāšana. Efektīva tīrīšana
MaxiFlex atvilktnē var ievietot dažādu veidu piederumus. Sākot ar vairākiem galda piederumu komplektiem, beidzot ar īpaši lieliem rīkiem. Fleksiblie sadalītāji ļauj pielāgot tilpni katru reizi. Plakani priekšmeti glabājas atsevišķi no lieliem traukiem, turklāt papildu dziļums palielina katra cikla ietilpību. Nepārspējami

---

45 cm, E, 10 kompl., 9.9l ūd.p., 7 pr/4 t°, AirDry, satelītsmidzinātājspārns, QuickSelect, MaxiFlex galda pied. atvilktne, 2 krāsu stars uz grīdas, XtraPower/GlassCare opcijas, Machine Care, Auto-Off, invertora motors, 46 dB(A)

Priekšrocības un funkcijas

Pielāgojama vieta un ērta tīrīšana ar MaxiFlex
MaxiFlex atvilktnes dizains ļauj tajā ievietot dažādu izmēru galda un virtuves piederumus, pat ja tie ir lieli vai neparastas formas. Piemērojamie sadalītāji un maksimāli izmantotais dziļums ļauj pielāgot ikvienu mazgāšanas reizi. Gandrīz katrs priekšmets tiek netraucēti ievietots un nomazgāts vienā

Jaudīga trauku mazgāšana. Ar SatelliteClean®
Izbaudiet nevainojami tīrus traukus ar SatelliteClean®. Šis izsmidzinātājs nodrošina līdz trijām reizēm labāku ūdens strūklu izsmidzināšanu, salīdzinot ar standarta izsmidzinātājiem. Pateicoties divkāršajam rotējošajam izsmidzinātājam, kas nepārtraukti maina izsmidzināšanas leņķi. Ūdens sasniedz

Neticami vienkārša ciklu iestatīšana ar QuickSelect
QuickSelect piedāvā optimālu trauku mazgājamās mašīnas pārvaldību. Izvēlieties cikla laiku ar slīdni un pievienojiet papildu apstrādi ar vienu pieskārienu. Un mašīna paveiks pārējo. Pielāgota mazgāšana jums piemērotā laikā. Un nevainojami spodri trauki.

Ūdens sasniedz katru stūrīti. Ar divkāršiem izsmidzinātājiem
Garantējiet maksimālu ūdens piekļuvi ar diviem izsmidzinātājiem. Rotējošie izsmidzinātāji virza ūdens strūklu katrā augšējā un apakšējā groza stūrī, tādēļ jūs varat paļauties uz trauku mazgāšanas rezultātiem.

QuickLift grozs regulē augstumu, tādēļ jūs varat ērti ielikt tajā traukus
Izbaudiet QuickLift groza sniegto efektivitāti un ērtības. Neatkarīgi no tā, vai ielādi veido tikai lieli priekšmeti, jūs varat noregulēt augstumu bez piepūles, lai ērti ievietotu vai izņemtu traukus.

- Elektroenerģijas pat./ Mazgāšanas efekt./ Žāvēšanas efekt. klases: A++ / A / A
- Ietilpība, komplekti: 10, saskaņā ar IEC normatīviem
- Trokšņu līmenis: tikai 46 dB
- Ūdens un elektroenerģijas patēriņš: 9.9 l, 0.754 kWh programmai Eco 50
- 7 programmas, 4 temperatūras
- Programmas: 160 minūtes, 60 minūtes, 90 minūtes, AUTO Sense, Eco, Ierīces tīrīšana, Ātrā 30 minūtes
- "ProClean Satellite" izsmidzinātājs
- Žāvēšanas sistēma: AirDry Tehnoloģija
- Automātiskā izslēgšanās
- Atlikušā programmas norises laika indikācija
- Ūdens sensors nosaka ūdens netīrības pakāpi un pielāgo patērējamā ūdens daudzumu
- Sāls un skalošanas līdzekļa uzpildes indikācijas
- "SpotControl" ar divām krāsām
- Pretnoplūšanas sistēma
- Iebūvēšanas izmēri A(min./maks.)xPxD (mm): 820/900 x 450 x 550

AirDry Tehnoloģija Trauku mazgājamā mašīna šaura (45cm)

FSE72517P

Produkta specifikācija
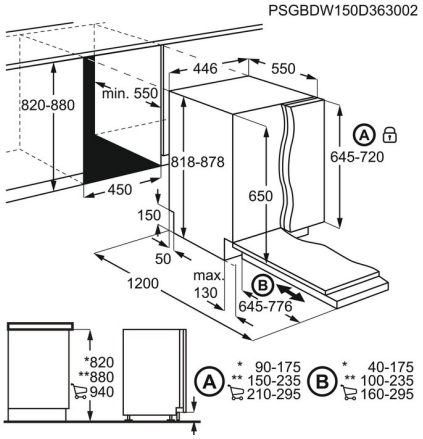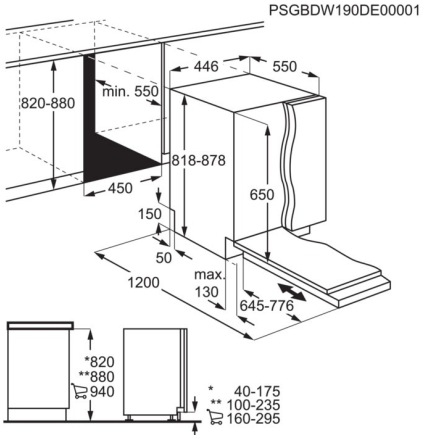
Iebūvēšanas izmēri AxPxD, mm	818x450x550
A x P x D, mm	818x446x550
Dizaina sērija	Mastery kolekcija
Energoefektivitātes klase	E
Tīrīšanas veiktspēja	1.13
Žāvēšanas veiktspēja	1.07
IEC uzstādījumi	10
Elektroenerģijas patēriņš, kWh/100 mazg. ciklos	75
Ūdens patēriņš, l	9.9
Skaņas jaudas līmenis, dB (A) 1 pW	46
Drošinātājs, A	10
Pieslēguma jauda, W	1950
Tīkla spriegums, V	220-240
Automātiskā atslēgšanās	Ir
Stars uz grīdas	Sarkans un Zaļš
Svars ar iepakojumu	32.33
Ūdens pieslēgums	pie aukstā vai karstā