Outliner FIT

ADJUSTABLE WEIGHT BENCH

LS1215

EE REGULEERITAV TREENINGPINK
LV REGULĒJAMS SVARCELŠANAS SOLS
LT REGULIUOJAMAS TRENIRUOČIŲ SUOLELIS
RU СКАМЬЯ РЕГУЛИРУЕМАЯ ДЛЯ ТРЕНИРОВОК

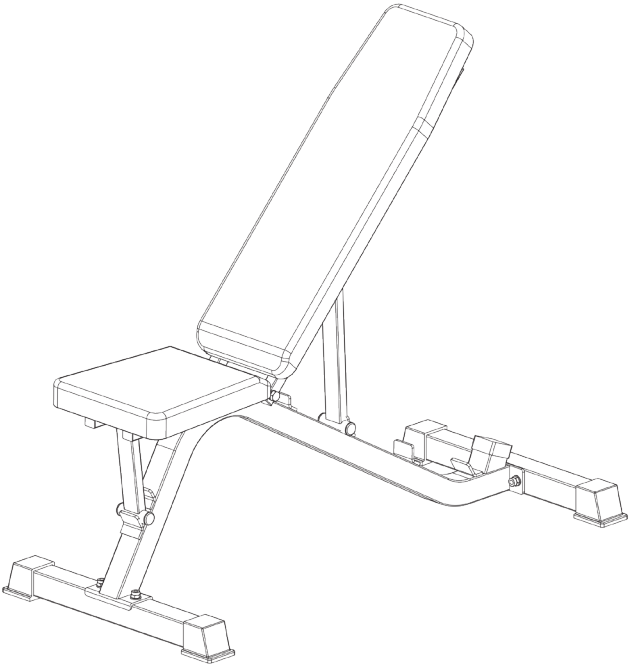

PLEASE READ CAREFULLY AND KEEP THE INSTRUCTION WELL / LUGEGE JUHENDIT TÄHELEPANELIKULT JA SÄILITAGE SEE /
RŪPĪGI IZLASIET INSTRUKCIJU UN NOVIETOJIET TO DROŠĀ VIETĀ IZMANTOŠANAI NĀKOTNĒ /
ATIDŽIAI PERSKAITYKITE IR SAUGIAI PASIDĖKITE INSTRUKCIJĄ, JEI PRIREIKTŲ ATEITYJE /
ВНИМАТЕЛЬНО ПРОЧИТАЙТЕ ИНСТРУКЦИЮ И СОХРАНИТЕ ЕЕ НА БУДУЩЕЕ

PART LIST / OSADE LOETELU / DETAĻU SARAKSTS / DALIŲ SĄRAŠAS / СПИСОК ЧАСТЕЙ

A ×1

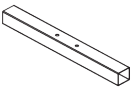

Base Tube 1 / Alustoru 1 / Pamatnes caurule 1 / Pagrindinis vamzdis 1 / Основная перекладина 1

B ×2

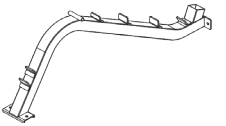

Main Frame / Põhiraam / Galvenais rāmis / Pagrindinis rėmas / Основная рама

C ×1

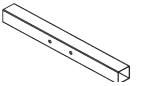

Base Tube 2 / Alustoru 2 / Pamatnes caurule 2 / Pagrindinis vamzdis 2 / Основная перекладина 2

D ×2



Seat Support / Istmetugi / Sēdekļa atbalsts / Sėdynės vamzdis / Перекладина сиденья

E ×2



Backrest Support / Seljatugi / Atzveltnes atbalsts / Nugarėlės vamzdis / Перекладина спинки

F ×1



Seat Adjustment Bar / Istmeseadistuslatt / Sēdekļa regulēšanas stienis / Sėdynės reguliatorius / Регулятор сиденья

G ×1

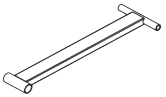

Backrest adjustment bar / Istmeseadistuslatt / Atzveltnes regulēšanas stienis / Nugarėlės reguliatorius / Регулятор спинки

H ×1

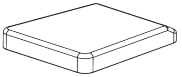

Seat pad / Istmepadi / Sēdekļa polsterējums / Sėdynės plokštė / Панель сиденья

I ×1

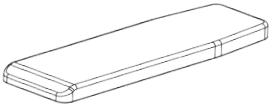

Backrest board / Seljatoe laud / Muguras plāksne / Nugarėlės plokštė / Панель спинки

1 ×2

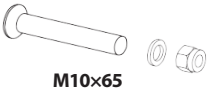

M10×65
Countersunk head bolt, nut, washer / Peitepolt, mutter seib / Legremdētu galviņu, uzgrieznis, paplāksne / Varžtas su įleidžiama galvute, veržlė, poveržlė / Болт с потайной головкой, гайка, шайба

2 ×2



M10×65
Bolt, nut, washers / Polt, mutter, seibid / Skrūve, uzgrieznis, paplāksnes / Varžtas, veržlė, poveržlės / Болт, гайка, шайбы

3 ×1



M10×140
Bolt, nut, washers / Polt, mutter, seibid / Skrūve, uzgrieznis, paplāksnes / Varžtas, veržlė, poveržlės / Болт, гайка, шайбы

4 ×1



M12×190
Bolt, nut, washers / Polt, mutter, seibid / Skrūve, uzgrieznis, paplāksnes / Varžtas, veržlė, poveržlės / Болт, гайка, шайбы

5 ×1



M10×190
Bolt, nut, washers / Polt, mutter, seibid / Skrūve, uzgrieznis, paplāksnes / Varžtas, veržlė, poveržlės / Болт, гайка, шайбы

6 ×8



M8×40
Bolt, washer / Polt, seib / Skrūve, paplāksne / Varžtas, poveržlė / Болт, шайба

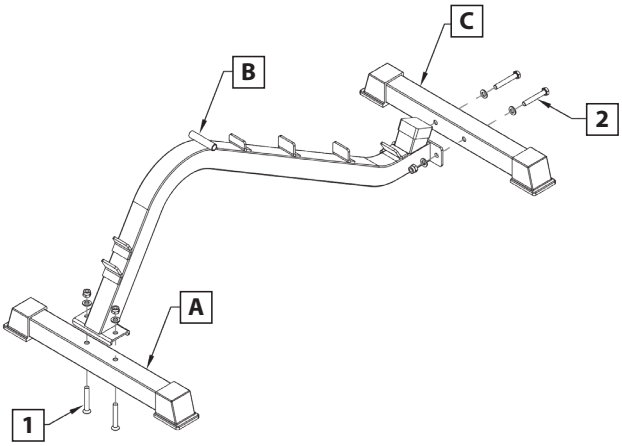

EN

1. Connect A to B using 2 pcs of bolts from 1 fastener set.
2. Connect C to B using 2 pcs of bolts from 2 fastener set.

EE

1. Ühendage A ja B kasutades (1) 2 tk nende kinnitamiseks.
2. Ühendage C ja D kasutades (2) 2 tk nende kinnitamiseks.

LV

1. Savienojiet A un B, izmantojot 2 skrūves no 1. skrūvju komplekta, lai nofiksētu detaļas.
2. Pievienojiet C detaļu B, izmantojot 2 skrūves no 2. skrūvju komplekta, lai nofiksētu detaļas.

LT

1. Sujunkite A ir B dalis, naudodami 2 varžtus iš 1 tvirtinimo detalių komplekto.
2. Sujunkite C ir B dalis, naudodami 2 varžtus iš 2 tvirtinimo detalių komplekto.

RU

1. Соедините части A и B, используя 2 шт. (1) для их скрепления.
2. Соедините части C и B, используя 2 шт. (2) для их скрепления.

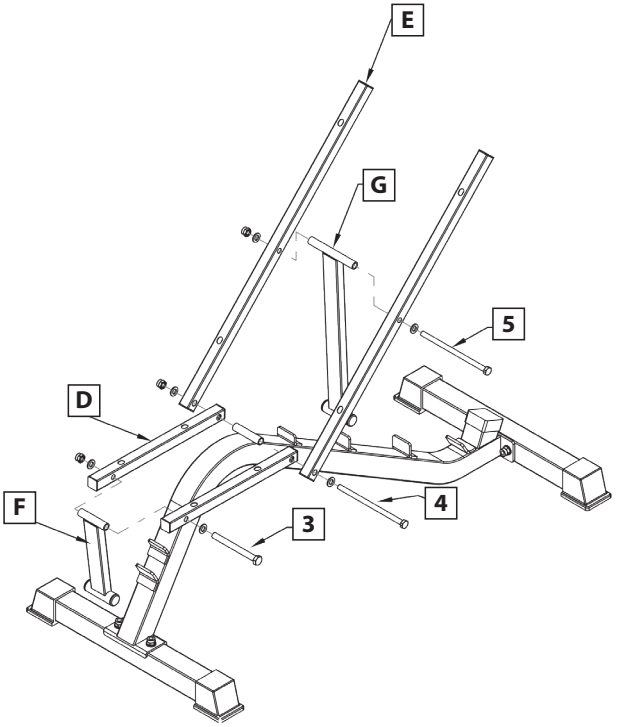

EN

1. Attach D 2 pcs to F using 1 pce of bolts from 3 fastener set to secure them.
2. Attach E 2 pcs to G using 1 pce of bolts from 5 fastener set to secure them.
3. Attach D F E G to B using 1 pce of bolts from 4 fastener set 1pc to secure them.

EE

1. Kinnitage D 2tk F-le kasutades (3) 1 tk nende kinnitamiseks.
2. Kinnitage E 2tk G-le kasutades (5) 1 tk nende kinnitamiseks.
3. Kinnitage D 2tk G puksile kasutades (4) 1 tk nende kinnitamiseks.

LV

1. Piestipriniet divas D detaļas F detaļai, izmantojot 1 skrūvi no 3. skrūvju komplekta, lai nofiksētu detaļas.
2. Piestipriniet divas E detaļas G detaļai, izmantojot 1 skrūvi no 5. skrūvju komplekta, lai nofiksētu detaļas.
3. Piestipriniet D, F, E, G detaļas B detaļai, izmantojot 1 skrūvi no 4. skrūvju komplekta, lai nofiksētu detaļas

LT

1. Sujunkite dvi D dalis, naudodami 1 varžtą iš 3 tvirtinimo detalių komplekto.
2. Sujunkite dvi E dalis, naudodami 1 varžtą iš 5 tvirtinimo detalių komplekto.
3. Prijunkite F, E, G prie B, naudodami1 varžtą iš 4 tvirtinimo detalių komplekto.

RU

1. Соедините 2 D части, используя 1 шт. (3) для их скрепления.
2. Соедините 2 E части, используя 1 шт. (5) для их скрепления.
3. Присоедините F, E, G к B, используя 1 шт. (4) для их скрепления.

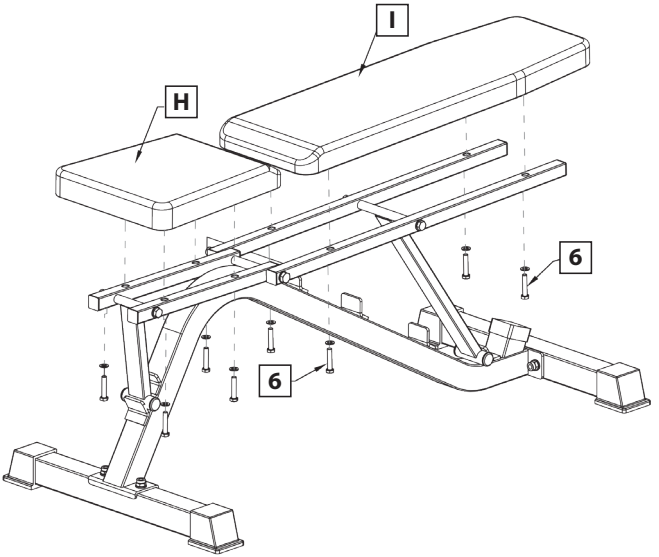

EN

1. Attach H to D 2pcs using 4 pcs of bolts from 6 fastener set to secure them.
2. Attach I to E 2pcs using 4 pcs of bolts from 6 fastener set to secure them.

EE

1.Kinnitage H D-le 2tk kasutades (6) 4 tk nende kinnitamiseks.
2.Kinnitage I E-le 2tk kasutades (6) 4 tk nende kinnitamiseks.

LV

1. Piestipriniet H detaļu D detaļai, izmantojot 4 skrūves no 6. skrūvju komplekta, lai nofiksētu detaļas
2. Piestipriniet I detaļu E detaļai, izmantojot 4 skrūves no 6. skrūvju komplekta, lai nofiksētu detaļas

LT

1. Prijunkite H prie dviejų D dalių, naudodami 4 varžtus iš 6 tvirtinimo detalių komplekto.
2. Prijunkite I prie dviejų E dalių, naudodami 4 varžtus iš 6 tvirtinimo detalių komplekto.

RU

1. Присоедините H к 2 частям D, используя 4 шт. (6) для их скрепления.
2. Присоедините I к 2 частям E, используя 4 шт. (6) для их скрепления.

Outliner FIT

Importer / Importija / Importētājs /
Importuotojas / Импортёр
UAB „Kesko Senukai Lithuania“
Islandijos pl. 32B, 51500 Kaunas
Tel. +370 700 11 119, *www.senukai.lt*
Country of origin / Päritoluriik / Izcelsmes valsts /
Kilmės šalis / Страна производства
China / Hiina / Ķīna / Kinija / Китай