Serie | 6, Täielikult integreeritav nõudepesumasin, 60 cm
SMV68MX05E





Kui soovite, et teie probleemsed või klaasist või isegi plastnõud oleksid täiuslikult kuivad, siis teadke, et PerfectDry on usaldusväärne.

- **PerfectDry, mille aluseks on Zeolith®:** täiuslikud kuivatustulemused 3D Airflow abil ka plastnõude korral.
- **Vaikne programm ja SuperSilence:** 42 dB juures äärmiselt vaikne ja vaikse programmiga veel enam.
- **Glass 40°C:** kaitsev programm klaaside õrnalt pesemiseks ja kuivatamiseks.
- **VarioFlex-korvid ja VarioDrawer:** täiustatud ümber reguleerimise valikud, mis tagavad rohkem ruumi kõikidel tasanditel.
- **TimeLight:** programmi olekut ja jäänud aega näidatakse kõrglahutusvõimega põrandal.

Tehnilised andmed

Veekulu (l) :	9,5
Sisseehitatud/eraldiseisev :	Sisseehitatud
Kõrgus koos tööpinnaga (mm) :	0
Paigaldamiseks nõutav niši suurus (k x l x s) :	815-875 x 600 x 550
Sügavus avatud uksega (90°) (mm) :	1150
Reguleeritavad jalad :	Jah – ainult ees
Jalgade max kohandatavus (mm) :	60
Netokaal (kg) :	45,830
Brutokaal (kg) :	48,0
Ühenduse nimivõimsus (W) :	2400
Vool (A) :	10
Pinge (V) :	220-240
Sagedus (Hz) :	50; 60
Elektrijuhtme pikkus (cm) :	175
Pistiku tüüp :	Schuko-/Gardy-pistik, maand-ga
Sisselaskevooliku pikkus (cm) :	165
Väljundvooliku pikkus (cm) :	190
EAN-kood :	4242005171958
Kohasätete arv :	14
Energiaklass :	A+++
Kaalutud aastane energiatarbimine (kWh/annum) (2010/30/EC) :	237,00
Energiatarve (kWh) :	0,83
Võimsustarve ooteseisundis (W) - NEW (2010/30/EC) :	0,50
Võimsustarve väljalülitatud seisundis (W) - NEW (2010/30/EC) :	0,50
Kaalutud aastane veetarbimine (l/annum) (2010/30/EC) :	2660
Kuivatamisjõudlus :	A
Lähteprogramm :	Eco
Viiteprogrammi tsükli kogukestus (min) :	195
Müratase (dB) :	42
Paigaldamise tüpoloogia :	Täielikult integreeritud

Valikulised tarvikud

SGZ1010 : sissevõtu- ja väljalaskevooliku pikendus
SMZ2014 : Nõudepesumasina rest
SMZ5000 :
SMZ5005 : Paigalduskomplekt, roostevaba teras
SMZ5300 : GlassSecure-alus

Serie | 6, Täielikult integreeritav nõudepesumasin, 60 cm SMV68MX05E

Kui soovite, et teie probleemsed või klaasist või isegi plastnõud oleksid täiuslikult kuivad, siis teadke, et PerfectDry on usaldusväärne.

Energiatarve ja jõudlus

- Energiatõhususklass A+++ (energiatõhususklasside vahemik alates A+++ kuni D)
- Programmi Ökonoomne 50°C veekulu aastas: 2660 liitrit (280 standardset pesutsüklit). Tegelik veekulu põhineb seadme kasutamisel.
- Mahutavus: 14 nõudekomplekti
- Müratase: 42 DB(A) re 1 pW
- Müratase (vaikne programm): 43 dB(A) re 1 pW

Programmid ja erifunktsioonid

- 8 programmi: intensiivpesu 70 GC, automaatprogramm 45-65 GC, ökonoomne 50 GC, vaikne programm 50 GC, lühike 60 GC, klaas 40 GC, kiirpesu 45 GC, eelloputus
- 4 erivalikut: IntensiveZone, VarioSpeed Plus, HygienePlus, Extra Dry
- Zeolith®-kuivatus

Disain ja mugavus

- VarioFlex korvsüsteem
- VarioDrawer - söögiriistade korv
- Rackmatic reguleeritava kõrgusega ülemine korv (3 astet)
- Elektrooniline lõpetamiseni jääva aja näit (min)
- Doseerimise abivahend DosageAssist
- Elektrooniline viitajaga käivitus: 1-24 h
-
- TimeLight

Tehnoloogia

- EcoSilence Drive
- Sensorid: Aqua-Sensor, Load-Sensor
- Soojusvaheti
- Veepehmenduselektroonika
- Elektrooniline soola lisamise näit
- Elektrooniline loputusvahendi lisamise näit
- Automaatne pesuvahendi tüübi tuvastus
- Isepuhastuv kolmeastmeline filtrisüsteem lainelise mikrofiltriga
- Roostevabast terasest sisemus
- Helisignaal programmi lõppemisel

Turvalisus

- aquaStop

Paigaldus

- Eestpoolt reguleeritav tagumine tugijalg

Serie | 6, Täielikult integreeritav nõudepesumasin, 60 cm
SMV68MX05E

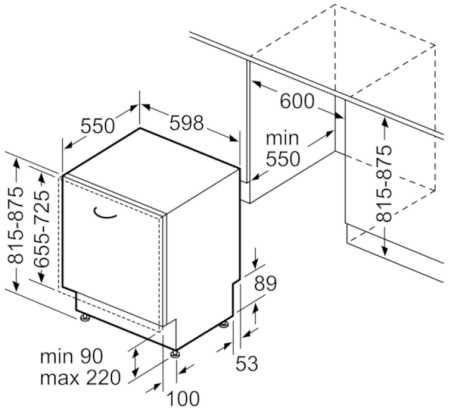

mõõdud (mm)

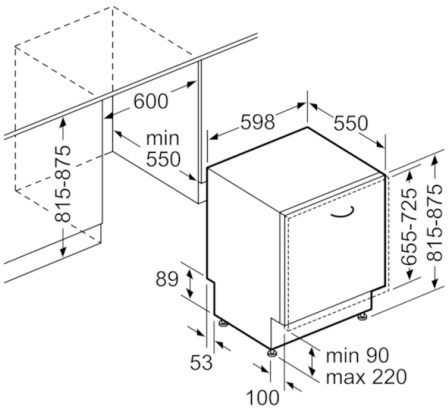

mõõdud (mm)