Iegremdējams sūknis

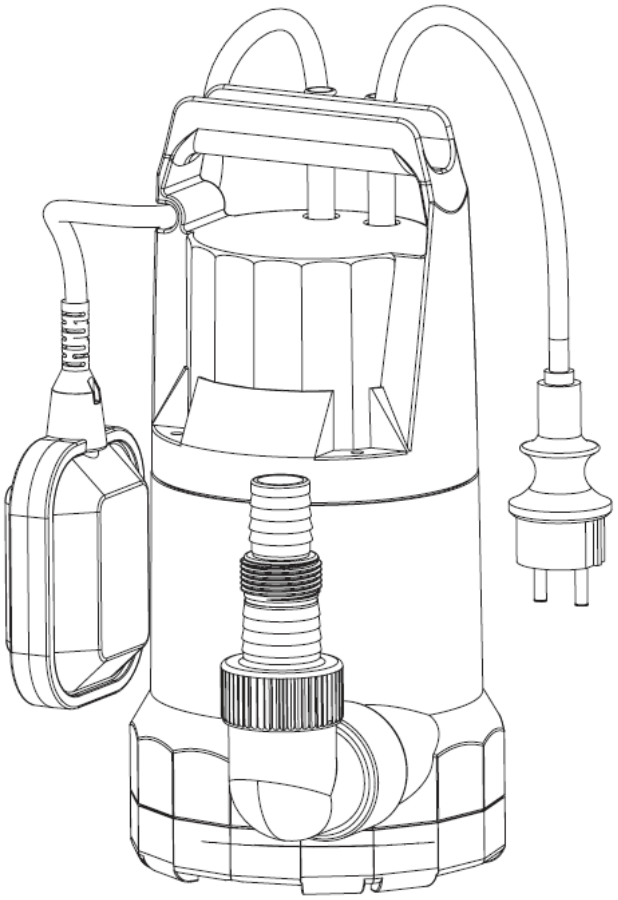

Cienījamais klient!

Paldies, ka uzticaties mūsu produktiem!

Jūsu jaunā iekārta ir projektēta un ražota saskaņā ar jaunāko tehnoloģiju prasībām.

Rūpīgi izlasiet šo lietošanas instrukciju pirms pirmo reizi lietojat šo iekārtu. Šajā instrukcijā norādīta visa informācija, kas nepieciešama, lai droši izmantotu šo iekārtu un nodrošinātu ilgu tās kalpošanu. Lūdzu, pārliecinieties, ka tiek ievērota visa instrukcijā norādītā drošības informācija!

Saturs

Pirms iekārtas darbināšanas 02
Drošība 03
Jūsu iekārta 04
Darbināšana 04
Tīrīšana un apkope 06
Uzglabāšana 07
Utilizācija 07
Darbības traucējumi un diagnostika 07
Tehniskie dati 09

Pirms iekārtas darbināšanas…

Paredzētais lietošanas veids

Iekārta paredzēta lietus ūdens, saldūdens, ūdensvada ūdens un hlorēta peldbaseina ūdens sūknēšanai.

Tā nav paredzēta dzeramā ūdens piegādei vai pārtikas produktu piegādei.

Aizliegts sūknēt sprādzienbīstamas, uzliesmojošas, kodīgas vai veselībai kaitīgas vielas un fekālijas.

Iekārta nav piemērota komerciālai vai rūpnieciskai izmantošanai.

Iekārta nav piemērota nepārtrauktai darbībai (piem., pastāvīgai cirkulācijai filtru sistēmās). Tā nav piemērota tādu šķidrumu sūknēšanai, kas satur abrazīvus materiālus (piem., smiltis) vai netīrumu, smilšu, dubļu vai mālu maisījumus.

Jebkāds cits lietošanas veids uzskatāms par neatbilstošu. Lietojot Iekārtu nepiemērotā veidā, modificējot iekārtu vai izmantojot ražotāja nepārbaudītas un neapstiprinātas rezerves daļas, var rasties neparedzēti bojājumi!

Ko nozīmē izmantotie simboli?

Bīstamības paziņojumi un informācija ir skaidri norādīta lietošanas instrukcijā. Tiek izmantoti šādi simboli:

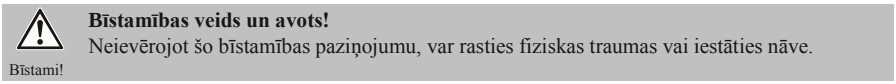

Bīstamības veids un avots!
Neievērojot šo bīstamības paziņojumu, var rasties fiziskas traumas vai iestāties nāve.



Bīstamības veids un avots!
Šīs bīstamības paziņojums brīdina par kaitējumu, kas var rasties iekārtai, apkārtējai videi vai citam īpašumam.



Piezīme:
Šis simbols norāda uz informāciju, kas var palīdzēt Jums gūt labāku izpratni par notiekošajiem.

Jūsu drošībai

Vispārīgi drošības norādījumi

• Lai droši darbinātu šo iekārtu, lietotājam jāizlasa un jāsaprot šīs instrukcijas, pirms iekārta tiek lietota pirmo reizi.

• Vienmēr glabājiet lietošanas instrukciju sasniedzamā vietā.

• Ja pārdodat šo iekārtu vai nododat to lietošanā, Jums jānodod arī šī lietošanas instrukcija.

• Ievērojiet visus drošības norādījumus! Pretējā gadījumā var rasties kaitējums Jums un citiem.

• Neizmantojiet iekārtu potenciāli sprādzienbīstamās vietās vai uzliesmojošu šķidrumu vai gāzu tuvumā!

• Nepieskarieties elektrības vadiem ar mitrām rokām! Vienmēr atvienojiet strāvas padeves kabeli, pavelkot kontaktdakšu, nevis kabeli.

• Iekārta jāpieslēdz sazemētām kontaktligzdām, kas ir pareizi uzstādītas, sazemētas un pārbaudītas. Strāvas spriegumam un drošinātājiem jāatbilst tehniskajiem datiem.

• Lietojot peldbaseinu, dārza dīķu tuvumā un līdzīgās vietās, iekārta jāaprīko ar strāvas noplūdes drošinātāju (RCCB) ar noteikto strāvas stiprumu ne vairāk kā 30mA.

• Nelociet, nesaspiediet, nevelciet un nebrauciet pāri strāvas kabelim, pasargājiet to no asām malām, eļļas un karstuma.

• Aizliegts izmantot pagarinātājus.

• Atvienojiet strāvas padeves kabeli pirms uzsākt darbu pie iekārtas.

• Neuzstādiet un nedarbiniet iekārtu, ja tvertnē, no kuras tiek sūknēts ūdens (piem., peldbaseinā), atrodas cilvēki vai dzīvnieki vai tie var nonākt kontaktā ar iekārtu.

• Šo iekārtu aizliegts izmantot bērniem un jauniešiem vecumā līdz 16 gadiem, tie nedrīkst tai tuvoties, kamēr iekārta darbojas.

• Iekārtas remontu atļauts veikt tikai sertificētam elektriķim.

Ja remontdarbi tiek veikti nepareizi, pastāv risks, ka šķidrums var nonākt saskarē ar iekārtas elektriskajām sastāvdaļām.

Jūsu iekārta

1. Nešanas rokturis
2. Pludiņslēdža augstuma iestatīšana
3. Šļūtenes spiediena pārejas savienotājuzmava
4. Pludiņslēdzis
5. Sūkņa korpuss
6. Strāvas padeves kabelis un kontaktdakša

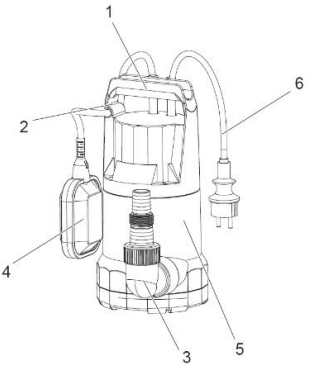

Iekārtas darbināšana

Uzstādīšana un nodošana ekspluatācijā

Piestipriniet rokturim pietiekami garu un izturīgu virvi pirms sākt lietošanu. Sūknis tiek iegremdēts šķidrumā ar šīs virves palīdzību, tāpat to var nest, turot aiz virves vai aiz roktura.

Piezīme:
Nepārtraukti izmantojot sūkni kopā ar virvi, virve regulāri jāpārbauda, jo tā var sadalīties un laika gaitā pārtrūkt.

Pievienojiet spiediena cauruli

Neregulārai izmantošanai varat lietot piemērotu ūdens šļūteni.
Izmantojot noteiktā vietā, ieteicams izmantot cietās caurules ar vienvirziena vārstu. Tas novērsīs šķidruma atpakaļplūsmu pēc izslēgšanas.

(Vītnes savienojums: ► Tehniskie dati - 9. lpp.)

- Uzskrūvējiet spiediena cauruli uz spiediena savienojuma.
  Visi vītņu savienojumi jānoblīvē ar vītnes blīvēšanas lentu (piem., Teflon® lentu).
- Izmantojot šļūteni, uzskrūvējiet piemērotu šļūtenes pārejas savienotājuzmava uz spiediena savienojuma.
- Stingri uzstumiet šļūteni uz šļūtenes pārejas savienotājuzmavas un nostipriniet ar šļūtenes skavu.

Uzstādīšana

Iekārtai nepieciešams vismaz 50 x 50 cm liels laukums (pludiņslēdzim jāspēj brīvi kustēties, lai iekārta darbotos pareizi).

Iekārtu var iegremdēt ūdenī līdz zemūdens darba dziļumam, kas norādīts tehniskajos datos.

Uzstādiet iekārtu tā, lai svešķermeņi nenobloķētu iesūces atveres (novietojiet iekārtu uz stingra, līdzena pamata, ja nepieciešams).

Pārliecinieties, ka iekārta ir stabila.

Iekārtas bojājumu risks!

Uzmanību!

Neceliet iekārtu aiz vada vai spiediena šļūtenes, jo tās nav paredzētas stiepes slodzei, ko rada sūkņa svars.

- Slīpi iegremdējiet sūkni šķidrumā, lai iekārtas apakšpusē neveidotos gaisa kabata. Tas traucēs sūkņa darbībai. Kad sūknis ir iegremdēts, to var iztaisnot.
- Atstājiet sūkni šķidruma tvertnes dibenā. Izmantojiet stipru virvi, kas piesieta sūkņa rokturim, lai nolaistu to dziļāk.
- Rūpīgi piesieniet virves galu, kad sūknis ir nolaists dziļumā.

Sūkni var darbināt arī nenolaižot līdz pašam tvertnes dibenam.

Piezīme

Darbinot ar virvi:
Nedarbiniet sūkni bez spiediena šļūtenes.
Novērsiet sūkņa griešanos ap tā garenvirziena asi.

Iekārtas darbināšana

Kad iekārta pieslēgta energopadevei, sūkni var darbināt.

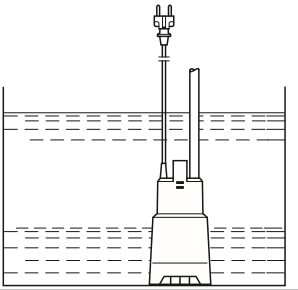

Iekārtas bojājumu risks!

Uzmanību!

Pludiņslēdzim jāspēj pārvietoties tā, lai iegremdējamais sūknis nedarbotos sausumā.

Tīrīšana un apkope

Pārskats par tīrīšanu un apkopi

Pirms lietošanas

Ko?	Kā?
Pārbaudiet korpusa un kabeļu bojājumus.	Vizuāla pārbaude.
Pārbaudiet pludiņslēdža bojājumus.	Paceliet un pakratiet slēdzi, lai pārbaudītu tajā esošo metāla bumbiņu brīvu kustību.

Pēc katras lietošanas

Ko?	Kā?
Iztīriet iekārtu.	

Ārējā iekārtas tīrīšana

Noskalot ar tīru ūdeni. Noņemiet ieēdušos netīrumus ar suku un mazgāšanas līdzekli. Iegremdējiet sūkni tīra ūdens tvertnē un ieslēdziet to uz īsu brīdi, lai izskalotu sūkņa iekšpusi.

Iztīriet sūkšanas zonu

- Iztīriet visas pieejamās vietas korpusa iekšienē. Noņemiet šķiedras, kas aptinušās ap rotora vārpstu, atverot spiediena savienojumu. Noņemiet ieēdušos netīrumus ar suku un mazgāšanas līdzekli.

Piezīme:

Pirms sūkņa tālākas izmantošanas, “izmērcējiet” to, lai iespējamo nosēdumu uzkrāšanās

Uzglabāšana

Ja pastāv sasalšanas risks, demontējiet iekārtu un tās aksesuārus, notīriet tos un uzglabājiet vietā, kas ir pasargāta no sala.

Uzmanību!

Iekārtas bojājumu risks!
Sals sabojā iekārtu un tās aksesuārus, jo tajos atrodas ūdens!

Utilizācija

Iekārtas utilizācija



Produktus, kuri marķēti ar blakus redzamo simbolu, aizliegts utilizēt kopā ar sadzīves atkritumiem. Nolietots elektriskais un elektroniskais aprīkojums jāutilizē atsevišķi.
Lūdzu, sazinieties ar vietējo pašvaldību, lai iegūtu informāciju par pareizu utilizāciju.
Utilizējot šos produktus atsevišķi, nolietotās ierīces tiek nosūtītas otrreizējai pārstrādei vai cita veida atkārtotai izmantošanai.
Tādējādi Jūs palīdzat novērst bīstamu materiālu nonākšanu apkārtējā vidē.

Iepakojuma utilizācija

Iepakojums ir izgatavots no kartona un atbilstoši marķētas plastmasas, ko iespējams otrreizēji pārstrādāt.

- Nododiet šos materiālus otrreizējai pārstrādei.

Darbības traucējumi un diagnostika

Darbības traucējumu gadījumā...

Bīstami!

Fizisku traumu un nāves briesmas!
Nepareizi veikts remonts var padarīt Jūsu iekārtas darbību nedrošu. Šāds remonts var apdraudēt Jūs un apkārtējo vidi.!

Bieži vien pietiek ar nelielām kļūmēm, lai izraisītu darbības traucējumus. Vairumā gadījumu, Jūs varēsiet vienkārši novērst šīs kļūmes. Lūdzu, aplūkojiet zemāk redzamo tabulu, pirms sazināties ar mūsu tehniskā atbalsta personālu. Tas Jums palīdzēs ietaupīt daudz pūļu un, iespējams, izdevumu.

Defekts/darbības traucējums	Iemesls	Risinājums
Sūknis nestrādā	Nav sprieguma?	Pārbaudiet kabeļus, kontaktdakšu, ligzdu un drošinātāju.
	Motors pārkarst, jo: • šķidruma temperatūra ir pārāk augsta? • svešķermeņu radīts aizsprostojums?	Novērsiet pārkaršanas cēloni (maksimālā šķidruma temperatūra ► Tehniskie dati - 9. lpp).
	Iedarbojas drošinātājs (RCCB)?	Aktivizējiet RCCB. Sazinieties ar kvalificētu elektriķi, ja RCCB iedarbojas atkal.
	Motora kļūme?	Sazinieties ar servisa partneri.
Sūknis darbojas, bet nesūknē..	Bloķētas iesūkšanas atveres?	Novērsiet aizsprostojumu.
	Sūknis iesūc gaisu?	Iegremdējiet sūkni slīpi. Vairākas reizes ieslēdziet un izslēdziet sūkni, lai izspiestu gaisu.
	Svešķermeņu radīts aizsprostojums?	Iztīriet sūkni (► Sūkšanas zonas tīrīšana - 6. lpp.).
Pieplūdes ātrums pārāk mazs.	Pārāk liels ieplūdes augstums?	Ievērojiet maksimālo ieplūdes augstumu (► Tehniskie dati - 8.lpp).
	Spiediena līnijas diametrs ir pārāk mazs?	Izmantojiet spiediena līniju ar lielāku diametru.
	Aizsprostota spiediena līnija?	Novērsiet aizsprostojumu.
	Bloķētas iesūkšanas atveres?	Iztīriet iesūces atveri.
	Saliekta spiediena šļūtene?	Iztaisnojiet spiediena šļūteni.
	Spiediena līnijas noplūde?	Noblīvējiet spiediena līniju, pievelciet vītnes savienojumus.
Sūknis darbojas ļoti skaļi.	Sūknis iesūc gaisu?	Nodrošiniet pietiekamu šķidruma daudzumu. Iegremdējiet sūkni slīpi.

Ja nespējas novērst kļūmi pats, lūdzu, sazinieties ar mūsu tehniskā atbalsta dienestu. Lūdzu, ņemiet vērā, ka nepareizi veikts remonts padarīs Jūsu garantiju par spēkā neesošu un var radīt Jums papildu izdevumus.

Tehniskie dati

Modelis	**DP-400P**	**DP-550P**	**DP-750P**	**DP-900P**
Produkta numurs	DP-400P	DP-550P	DP-750P	DP-900P
Novērtētais spriegums	230 V / 50 Hz	230 V / 50 Hz	230 V / 50 Hz	230 V / 50 Hz
Novērtētā jauda	400 W	550 W	750 W	900 W
Aizsardzības tips	IPX8	IPX8	IPX8	IPX8
Maksimālais ieplūdes augstums	8 m	8,5 m	8,5 m	9,5 m
Maksimālais plūsmas ātrums	7000 l/st.	11000 l/st.	12500 l/st.	15000 l/st.
Maks. iegremdēšanas dziļums	7 m	7 m	7 m	7 m
Maks. šķidruma temperatūra	35 °C	35 °C	35 °C	35 °C
Spiediena caurules diametrs Caurules savienojums	1“, G1“, 1¼“;G1¼“	1“, G1“, 1¼“;G1¼“	1“, G1“, 1¼“,G1¼“	1”G1”1¼”G1½”
Kabeļa garums	10 m	10 m	10 m	10 m
Daļiņu izmērs	5 mm	5 mm	5 mm	5 mm



Iekārtas bojājumu risks!

Minētais daļiņu izmērs neattiecas uz smiltīm vai akmeņiem, bet gan mīkstām, elastīgām daļiņām, piemēram, pūkām u.tml., ko rotors nevar iedzīt sūkņa iekšpusē.

Uzmanību!