Serie | 2, Täielikult integreeritav nõudepesumasin, 60 cm SGV2ITX22E





Valikulised tarvikud

SGZ1010 : sissevõtu- ja väljalaskevooliku pikendus
SMZ2014 : Nõudepesumasina rest
SMZ5000 :
SMZ5002 : Hõbedane poleerimiskassett
SMZ5006 :
SMZ5300 : GlassSecure-alus

Nõudepesumasin, millel on vaid nupuvajutusega aktiveeritav nõude eriti põhjaliku kuivatamise funktsioon.

- ExtraDry – täiendava kuivatamise funktsioon.
- Reguleeritava kõrgusega ülemine korv – rohkem ruumi kõrgetele nõudele.
- InfoLight – punane täpp põrandal annab märku, kas nõudepesumasin on sisse või välja lülitatud.
- AquaStop – pakub 100% lekkekaitset kogu seadme eluea jooksul.
- EcoSilence Drive – eriti energiasäästlik ja vaikne töö ning ülimalt pikk eluiga.

Tehnilised andmed

Energiaklass: E
Energiatarbimine 100 tsükli kohta programmiga „Eco“: 92 kWh
Nõudekomplektide maksimaalne arv: 12
Veetarbimine liitrites tsükli kohta programmiga „eco“: 10,5 L
Programmi kestus: 4:30 h
Õhus leviva müra tase: 48 dB(A) re 1 pW
Õhus leviva müra taseme klass: C
Sisseehitatud/eraldiseisev: Sisseehitatud
Kõrgus koos tööpinnaga: 0 mm
Toote mõõdud (laius x kõrgus): 815 x 598 x 550 mm
Paigaldamiseks nõutav niši suurus (k x l x s): 815-875 x 600 x 550 mm
Kinnitussertifikaadid: CE, VDE
Sügavus avatud uksega (90°): 1150 mm
Reguleeritavad jalad: Yes - all from front
Jalgade max kohandatavus: 60 mm
Netokaal: 31,780 kg
Brutokaal: 34,2 kg
Ühenduse nimivõimsus: 2400 W
Vool: 10 A
Pinge: 220-240 V
Sagedus: 50; 60 Hz
Elektrijuhtme pikkus: 175 cm
Pistiku tüüp: Schuko-/Gardy-pistik, maand-ga
Sisselaskevooliku pikkus: 165 cm
Väljundvooliku pikkus: 190 cm
EAN-kood: 4242005322268
Paigaldamise tüpoloogia: Täielikult integreeritud

4 242005 322268

Serie | 2, Täielikult integreeritav nõudepesumasin, 60 cm SGV2ITX22E

Nõudepesumasin, millel on vaid nupuvajutusega aktiveeritav nõude eriti põhjaliku kuivatamise funktsioon.

Jõudlus ja mahutavus

- Energiatõhususklass[1]: E
- Energia-[2]/veetarve[3]: 92 kWh / 10.5 l
- Mahutavus: 12 nõudekomplekti
- Programmi kestus[4]: 4:30 (h:min)
- Müratase: 48 dB(A) re 1 pW
- Müratõhususklass: C

Programmid ja erifunktsioonid

- 4 programmi: ökonoomne 50, automaatne 45-65, intensiivpesu 70, kiirpesu 65
- 3 lisavalikut: põhjalik kuivatamine, pool masinatäit, SpeedPerfect
- Seadmehoolduse programm

Tehnoloogia

- Veeandur, koguseandur
- Doseerimisabi DosageAssist
- EcoSilence Drive
- Automaatne pesuvahendi tüübi tuvastus
- Isepuhastuv kolmeastmeline filtrisüsteem lainelise mikrofiltriga
- Klaasikaitsesüsteem

Disain ja mugavus

- Roostevaba teras / Polinox
- Juhtpaneelil sissevajutatavad nupud
- Selge tekstiga juhtpaneel (inglise keeles)
- InfoLight (punane)
- Helisignaal programmi lõppemisel
- Vario-korvisüsteem
- Ülemise korvi kõrgus reguleeritav
- Sujuvalt liikuv alumine korv
- Korvitõkesti, mis takistab alumise korvi siinidelt mahajooksmist
- 2 kokkupandavat taldrikuvõret alumises korvis
- Söögiriistade korv alumises korvis

Ohutus

- AquaStop
- Lisavarustus: aurukaitseplaat

Paigaldamine

- Toote mõõtmed (K x L x S): 81.5 x 59.8 x 55 cm

[1] Saadaval on energiatõhususklassid A kuni G
[2] Energiatarve (kWh) 100 tsükli kohta (programmiga Eco 50)
[3] Veetarve (l) tsükli kohta (programmiga Eco 50)
[4] Programmi Eco 50 kestus

Serie | 2, Täielikult integreeritav nõudepesumasin, 60 cm
SGV2ITX22E

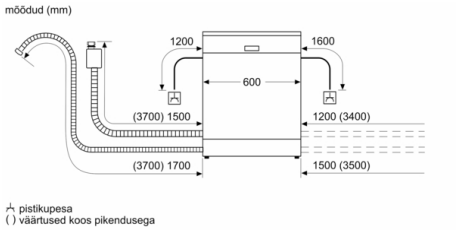

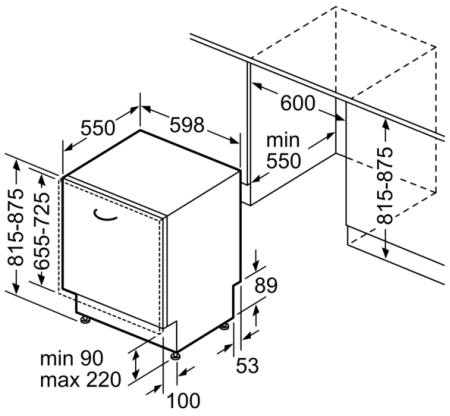

mõõdud (mm)