SteamBoost 800 Integreeritav auruahi

EOB9S31WX

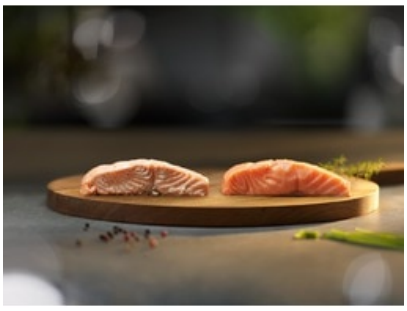

Rohkem parimaid maitseid
Tänu 800-seeria SteamBoost ahjule on lihtne kasutada ära eri maitseid. Meie multifunktsionaalne ahi võimaldab teil lisada auru mitut moodi. Kaks funktsiooni ühendavad küpsetamiseks ja röstimiseks auru ning soojuse, samal ajal kui üks funktsioon kasutab üksnes auru – ideaalne köögiviljade ja kala jaoks.

SteamBoost multifunktsionaalne auruahi sisaldab ka toiduandurit. Võimalik seadistada telefonirakenduse abil.

Toote omadused

Steamify®, teie auruabiline
Meie Steamify® funktsioon teeb hõrkude roogade valmistamise veelgi lihtsamaks. Sisestage temperatuur, mida tavaliselt kasutate ja ahi reguleerib automaatselt seadeid, mis tähendab, et teie toit aurutatakse täiuslikuks. Tervislikuma ja maitsvama toidu nimel tutvuge meie aurueksperdiga.

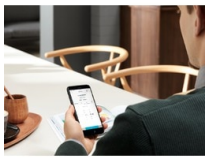

Maitsvad toidud valmivad distantsilt juhtides
Distantsilt toimuv toiduvalmistamine pakub tõelist küpsetusabi. Valige ja muutke küpsetusaegu ning ahju temperatuuri kaugelt. Nautige täielikku kontrolli toiduvalmistamise üle, kui viibite köögist eemal.

Täpne toiduvalmistamine toiduanduriga
Tänu meie toiduandurile saavutate alati täiuslikud tulemused. See laseb teil jälgida küpsetusprotsessi, mõõtes toidu sisetemperatuuri. See annab isegi teada, kui toit on küpsenud soovitud temperatuurini ja lõpetab küpsetamise.

Ekspertabi jaoks puuteekraan
Meie värviline puuteekraan pakub intuitiivset kogemust ja annab otsetee kolmele kõige olulisemale funktsioonile. Seega ei pea te oma lemmikseadete otsimiseks kerima, vaid leiate otsetee hõrkude einete juurde.

Säästke aega kiirkuumutuse abil
Meie kiirkuumutamise funktsioon tagab, et ahi oleks valmis siis kui teiegi. Tavalisest kuumutamisest lühema eelkuumutamise aja abil saate vabu hetki kasutada selleks, et muuta eined tõeliselt meeldejäävaks.

- Integreeritav ahi
- Multifunktsionaalne ahi integreeritud aurufunktsioonidega
- Ahju energiaklass: A
- Ahjus küpsetamise funktsioonid: altkuumutus, pöördõhk + valgustus, grill, grill + altkuumutus, grill + altkuumutus + pöördõhk, ringküttekeha + pöördõhk, aur + altkuumutus + pöördõhk, aur + pöördõhk, aur + ringküttekeha + altkuumutus + pöördõhk
- Ahi 3 küpsetustasemega
- Ahju kiirkuumutusfunktsioon
- Lihatermomeeter
- Puhastuse meeldetuletus
- VelvetClosing ® toiming uksele, mis sulgub iga kord õrnalt
- Automaatne temperatuurisoovitus
- Mälufunktsioon tihedamini kasutatavate programmide jaoks
- Automaatsed kaaluprogrammid
- Elektrooniline temperatuuri reguleerimine
- Ajapikendusfunktsioon
- Elektrooniline lapselukk
- Jääkkuumuse indikaator
- Väljalülitumine ohu korral
- Elektroonilised ahju funktsioonid: 230 eri liiki eelseadistatud toiduvalmistamisprogrammi "Assist" (kaal/toiduandur/aurufunktsioon), 30 keelt, helisignaal, Rakenduse juhtimine, automaatne väljalülitus, helisignaali tugevus reguleeritav, Kontrollige tulemust/ajapikendus (lõpetage "Assist" kui ülejäänud kestvus on 10%), lapselukk (väljalülitatult), puhastamise meeldetuletus, Kella välimus ooterežiimis (2 varianti), Ühenduvus, määratud kestusega küpsetus, pealüliti, Päeva mällu salvestamine, 3 päeva, minutilugeja, Ahjuvalgustus sees/väljas (menüü + otsetee nupp), "Over the air" uuendus (OTA), tegeliku temperatuuri näit, jääkkuumuse näit (C), jääkkuumuse kasutamine, loputus, Teenuse teave, seadista ja mine funktsioon, Aurupuhastus (2 tsüklit: aurupuhastus, aurupuhastus pluss), kellaaja väljalülitus, tühjendus, temperetuurisoovitus, kellaaeg, vee kareduse seadistamine, määratud kestuse ja lõpuajaga küpsetus, auru kaotamine, koodiga demonstratsiooniseade, katlakivi eemaldus, ekraani heledus seadistatav (staatus ON), Ekraani värvid TFT touch 175x35mm, elektrooniline temperatuuri reguleerimine, valitav kiirkuumutus, toidutermomeeter, toidutermomeetri automaatne väljalülitamine, toidutermomeetri sisetemperatuuri näit, toidutermomeetri ennustatav kestus, Infonupp & lühike funktsioonikirjeldus, soojashoidmine 65C juures koos lisa madalal temperatuuril küpsetamise või toidutermomeetriga, nupuhelide ja alarmi/veasignaalide aktiveerimine ja deaktiveerimine (välja arvatud On/Off, keeled / tekst ekraanil

SteamBoost 800 Integreeritav auruahi

EOB9S31WX

Toote tehnilised andmed
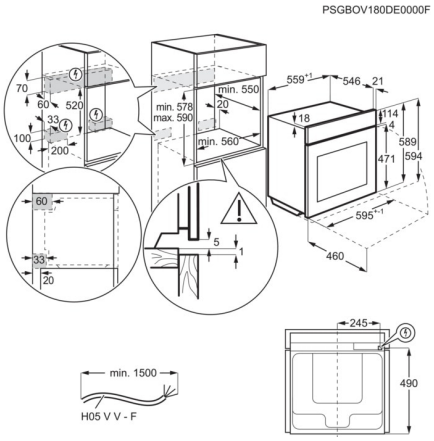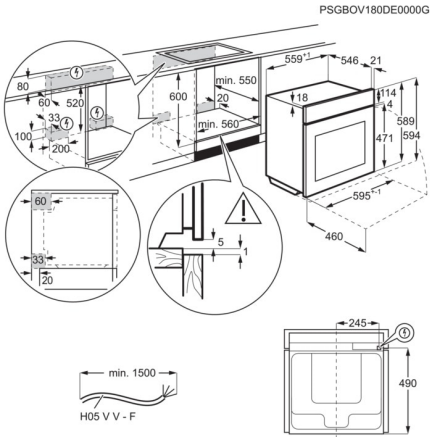
Tüüp	Integreeritav
Ahju tüüp	ventilaator + ringküttekeha + aur
Puhastus	aur
Värvus	roostevaba teras
Esipaneel	Metallraam, mille peal on klaas
Ahju kasulik maht, l	70
Pliidiraua reguleerimine	Ei
Ahju elektrooniline reguleerimine	ST_IT100.T1.RF.PS2.FS_con